SF3122E0 1800129842_A1 27/06/13 10:47 Page1

EN

Please read the safety instructions before use

1.GENERAL DESCRIPTION
A. Tongs
B. Digital display
C. Thermostat
D. ON/OFF switch
E. Straightening plates
F. Rotating power cord outlet
G. Power supply cord
H. Lock System (to lock and unlock the tongs)

2. SAFETY INSTRUCTIONS
• For your safety, this appliance complies with the applicable standards and regulations (Low Voltage Directive, Electromagnetic Compatibility, Environmental…).
• The appliance's accessories become very hot during use. Avoid contact with the skin. Make sure that the supply cord never comes into contact with the hot parts of the appliance.
• Check that the voltage of your electricity supply matches the voltage of your appliance. Any error when connecting the appliance can cause irreparable harm, not covered by the guarantee.

• For additional protection, the installation of a residual current device (RCD) having a rated residual operating current not exceeding 30 mA is advisable in the electrical circuit supplying the bathroom. Ask for installer for advice.

• The installation of the appliance and its use must however comply with the standards in force in your country.

• WARNING: do not use this appliance near bathtubs, showers, basins or other vessels containing water.

• When the appliance is used in a bathroom, unplug it after use since the proximity of water presents a hazard even when the appliance is switched off.

• This appliance is not intended for use by persons (including children) with reduced physical, sensory or mental capabilities, or lack of experience and knowledge, unless they have been given supervision or instruction concerning use of the appliance by a person responsible for their safety. Children should be supervised to ensure that they do not play with the appliance.

• This appliance can be used by children aged from 8 years and above and persons with reduced physical, sensory or mental capabilities or lack of experience and knowledge if they have been given supervision or instruction concerning use of the appliance in a safe way and understand the hazards involved. Children shall not play with the appliance. Cleaning and user maintenance shall not be made by children without supervision.

• If the supply cord is damaged, it must be replaced by the manufacturer, its service agent or similarly qualified persons in order to avoid a hazard.

• Stop using your appliance and contact an Authorised Service Centre if:
- your appliance has fallen.
- it does not work correctly.
• The appliance is equipped with a heat-sensitive safety device. In the event of overheating (for example if the rear grill is blocked), the dryer will stop automatically: contact the After-Sales Service.
• The appliance must be unplugged:
- before cleaning and maintenance procedures.
- if it is not working correctly.
- as soon as you have finished using it.
- if you leave the room, even momentarily.
• Do not use if the cord is damaged.
• Do not immerse or put under running water, even for cleaning purposes.
• Do not hold with damp hands.
• Do not hold the appliance by the casing, which is hot, but by the handle.
• Do not unplug by pulling on the cord, rather pull out by the plug.
• Do not use an electrical extension lead.
• Do not clean with abrasive or corrosive products.
• Do not use at temperatures below 0°C and above 35°C.

GUARANTEE
This product has been designed for domestic use only. Any commercial use, inappropriate use or failure to comply with the instructions, the manufacturer accepts no responsibility and the guarantee will not apply.

3. BRINGING INTO SERVICE
1. Lock System (Fig. 1) : To open the clamps, pull the Lock System back.
To lock the clamps: close the clamps and push the "Lock System" to the front.
2. Plug in the appliance.
3. Set the ON / OFF switch to position I. (D)
4. Your appliance will heat up very quickly and the temperature will remain stable throughout use. (Fig. 2)
5. Select the ideal temperature for your hair using the -/+ buttons (fig. 3): press the – button to reduce the temperature or the + button to increase it. The temperature indicator flashes until the selected temperature is reached.
6. After use: Place ON/OFF (D) switch in the stop position (0), close the clamps, use the "Lock System", unplug the appliance and leave it to cool down completely before putting it away.

Note: To avoid any handling error (inadvertently pressing the +/- buttons during use) this appliance is equipped with a locking function.
If you wish to lock your temperature setting during use, press the + or – button for 2 seconds. Your setting is being locked, a padlock appears on the screen. If you wish to change your appliance's temperature, you will need to unlock it by again pressing the + or – button for 2 seconds. Your setting is being unlocked, the padlock disappears from the screen.
You can change the temperature by pressing the buttons +/-.

Automatic cut out:
For your safety the appliance will cut out automatically after 60 min. If you wish to turn it on again follow the instructions given in SWITCHING ON.

4. USE
How should you straighten your hair?
Hair must be untangled, clean and dry.
• Do not use the appliance on synthetic hair (wigs, extensions, etc.).
• Form a small lock a few centimetres in width, comb it and place it between the plates. Hold the hair firmly between the plates and slide the appliance slowly from the roots to the tip of the hair.
• The ceramic coating on the plates protects your hair against overheating by uniformly spreading the heat.
• Wait for the smoothed hair to cool down before styling.

5. MAINTENANCE
CAUTION! Always unplug your appliance and allow it to cool before cleaning it.
• To clean the appliance, unplug it and then wipe with a damp cloth and dry with a dry cloth.

6. TROUBLESHOOTING
• You're not happy with the results you're getting from your straightener:
- Press the straightener plates more firmly against your hair section.
- Slide your straightener more slowly.
- Increase the temperature using the "+" button.
• It's impossible to change the temperature?
- Check that the temperature level isn't locked.
• The top plate isn't static.
- This is quite normal, the straightener is fitted with a mobile plate to get better results from your straightener.
• The straightener automatically switches itself off after a while:
- This is quite normal, this straightener has an automatic switch-off system. Please refer to the paragraph on "automatic switch-off".

7. ENVIRONMENT PROTECTION FIRST!
Your appliance contains valuable materials which can be recovered or recycled.
Leave it at a local civic waste collection point.

These instructions are also available on our website www.rowenta.com

FR

Lire attentivement le mode d'emploi ainsi que les consignes de sécurité avant toute utilisation.

1. DESCRIPTION GENERALE
A. Pinces
B. Ecran digital
C. Thermostat
D. Interrupteur marche/arrêt
E. Plaques lissantes
F. Sortie de cordon rotative
G. Cordon d'alimentation
H. Lock System (verrouillage et déverrouillage des pinces)

2. CONSEILS DE SECURITE
• Pour votre sécurité, cet appareil est conforme aux normes et réglementations applicables (Directives Basse Tension, Compatibilité Electromagnétique, Environnement...).
• Les accessoires de l'appareil deviennent très chauds pendant l'utilisation. Evitez le contact avec la peau. Assurez-vous que le cordon d'alimentation ne soit jamais en contact avec les parties chaudes de l'appareil.
• Vérifiez que la tension de votre installation électrique correspond à celle de votre appareil. Toute erreur de branchement peut causer des dommages irréversibles non couverts par la garantie.

• Pour une protection supplémentaire, l'installation d'un dispositif à courant résiduel (RCD) ayant un courant de fonctionnement résiduel nominal n'excédant pas 30 mA est conseillée dans le circuit électrique alimentant la salle de bain. Demandez conseil à l'installateur.

• L'installation de l'appareil et son utilisation doit toutefois être conforme aux normes en vigueur dans votre pays.

• ATTENTION : ne pas utiliser cet appareil près des baignoires, douches, lavabos ou autres récipients contenant de l'eau.

• Lorsque l'appareil est utilisé dans une salle de bain, débranchez-le après usage, car la proximité de l'eau représente un danger, même lorsque l'appareil est éteint.

• Cet appareil n'est pas prévu pour être utilisé par des personnes (y compris les enfants) dont les capacités physiques, sensorielles ou mentales sont réduites, ou des personnes dénuées d'expérience ou de connaissance, sauf si elles ont pu bénéficier, par l'intermédiaire d'une personne responsable de leur sécurité, d'une surveillance ou d'instructions préalables concernant l'utilisation de l'appareil.

• Cet appareil peut être utilisé par des enfants âgés de 8 ans et plus et des personnes ayant des capacités physiques, sensorielles ou mentales réduites ou un manque d'expérience et de connaissances, s'ils ont reçu un encadrement ou des instructions concernant l'utilisation de l'appareil en toute sécurité et comprennent les risques encourus. Les enfants ne doivent pas jouer avec l'appareil. Les enfants ne doivent ni nettoyer l'appareil ni s'occuper de son entretien sans surveillance. Il convient de surveiller les enfants pour s'assurer qu'ils ne jouent pas avec l'appareil.

• Si le câble d'alimentation est endommagé, il doit être remplacé par le fabricant, son service après vente ou des personnes de qualification similaire afin d'éviter un danger.

• N'utilisez pas votre appareil et contactez un Centre Service Agréé si : votre appareil est tombé, s'il ne fonctionne pas normalement.
• L'appareil est équipé d'un système de sécurité thermique. En cas de surchauffe (dû par exemple à l'encrassement de la grille arrière), l'appareil s'arrêtera automatiquement : contactez le SAV.
• L'appareil doit être débranché : avant le nettoyage et l'entretien, en cas d'anomalie de fonctionnement, dès que vous avez terminé de l'utiliser.
• Ne pas utiliser si le cordon est endommagé.
• Ne pas immerger ni passer sous l'eau, même pour le nettoyage.
• Ne pas tenir avec les mains humides.
• Ne pas tenir par le boîtier qui est chaud, mais par la poignée.
• Ne pas débrancher en tirant sur le cordon, mais en tirant par la prise.
• Ne pas utiliser de prolongateur électrique.
• Ne pas nettoyer avec des produits abrasifs ou corrosifs.
• Ne pas utiliser par température inférieure à 0 °C et supérieure à 35 °C.

GARANTIE
Votre appareil est destiné à un usage domestique seulement.
Il ne peut être utilisé à des fins professionnelles.
La garantie devient nulle et invalide en cas d'utilisation incorrecte.

3. MISE EN SERVICE
1. Lock System (fig. 1) : Pour ouvrir les pinces, tirez le « Lock System » vers l'arrière. Pour verrouiller les pinces : fermez les pinces et poussez le « Lock System » vers l'avant.
2. Branchez l'appareil.
3. Placez l'interrupteur marche / arrêt sur la position I. (D)
4. Votre appareil monte en température très rapidement celle-ci restant stable tout au long de l'utilisation. (fig. 2)
5. Sélectionnez la température idéale pour vos cheveux à l'aide des boutons -/+ (fig. 3) : appuyez sur le bouton – pour diminuer la température ou sur le bouton + pour l'augmenter. L'indicateur de température clignote jusqu'à obtention de la température sélectionnés.
6. Après utilisation : placez le bouton marche/arrêt (D) sur la position "0", fermez les pinces, utilisez le «Lock System», débranchez l'appareil et laissez-le refroidir complètement avant de le ranger.

NB : Pour éviter toute erreur de manipulation (appuis involontaires sur les boutons +/- pendant utilisation) cet appareil est équipé d'une fonction verrouillage. Si vous souhaitez verrouiller votre niveau de température pendant utilisation, appuyez sur le bouton + ou le bouton – pendant 2 secondes. Votre réglage se verrouille, un cadenas apparaît à l'écran.
Si vous souhaitez modifier la température de votre appareil, il vous faudra le déverrouiller : appuyez à nouveau pendant 2 secondes sur le bouton + ou le bouton -. Votre réglage se déverrouille, le cadenas disparaît de l'écran.
Vous pouvez modifier la température en appuyant sur les boutons +/-.

Arrêt automatique de l'appareil :
Pour votre sécurité, cet appareil est équipé d'un système d'arrêt automatique au bout de 60 min. Si vous souhaitez le remettre en service, reportez-vous au paragraphe MISE EN SERVICE.

4. UTILISATION
Comment lisser ?
Les cheveux doivent être démêlés, propres et secs.
• Ne pas utiliser l'appareil sur des cheveux synthétiques (perruques, rajouts...).
• Formez une petite mèche de quelques centimètres de largeur, peignez-là et placez-la entre les plaques.
Serrez fermement les cheveux entre les plaques et faites glisser l'appareil lentement, de la racine à la pointe des cheveux.
• Le revêtement céramique des plaques protège vos cheveux contre les excès de température, grâce à une répartition uniforme de la chaleur.
• Attendre que les cheveux lissés soient refroidis avant de les coiffer.

5. ENTRETIEN
ATTENTION ! : Toujours débrancher l'appareil et le laisser refroidir avant de le nettoyer.
• Pour nettoyer l'appareil : débranchez-le, passez un chiffon humide et séchez avec un chiffon sec.

6. EN CAS DE PROBLEME
• Le lissage n'est pas assez efficace :
- Serrez plus fermement les plaques lissantes sur votre mèche de cheveux.
- Faites glisser l'appareil plus lentement.
- Augmentez la température à l'aide du bouton « + ».
• Il est impossible de changer de températures ?
- Vérifiez que le niveau de température n'est pas verrouillé.
• La plaque supérieure n'est pas fixe.
- C'est normal, l'appareil est équipé d'une plaque mobile pour une meilleure efficacité de lissage.
• L'appareil s'éteint tout seul au bout d'un certain temps :
- C'est normal, cet appareil est équipé d'un système d'arrêt automatique.
Reportez vous au paragraphe « arrêt automatique ».

7. PARTICIPONS À LA PROTECTION DE L'ENVIRONNEMENT!
Votre appareil contient de nombreux matériaux valorisables ou recyclables.
Confiez celui-ci dans un point de collecte ou à défaut dans un centre service agréé pour que son traitement soit effectué.

Ces instructionssont également disponibles sur notre site Internet www.rowenta.com

DE

Vor Gebrauch Sicherheitsvorschriften durchlesen

1. ALLGEMEINE BESCHREIBUNG
A. Zangen
B. Ditigal-Display
C. Thermostat
D. Ein-/Ausschalttaste
E. Beschichtung
F. Drehbarer Kabelausgang
G. Netzanschlusskabel
H. Lock System (Verriegelung und Entriegelung der Glätteisen)

2. Sicherheitshinweise
• Lesen Sie die Gebrauchsanleitung sorgfältig vor der ersten Inbetriebnahme ihres Gerätes durch. Eine unsachgemäße Bedienung entbindet den Hersteller von jeglicher Haftung. Um Ihre Sicherheit zu gewährleisten, entspricht dieses Gerät den gültigen Normen und Bestimmungen (Niederspannung, elektromagnetische Verträglichkeit, Umwelt...).
• Die Zubehörteile dieses Gerätes werden während des Betriebs sehr heiß. Vermeiden Sie es, sie mit der Haut in Kontakt zu bringen. Versichern Sie sich, dass das Stromkabel nicht mit den heißen Teilen des Geräts in Kontakt gerät.
• Überprüfen Sie, dass die Betriebsspannung Ihres Geräts mit der Spannung Ihrer Elektroinstallation übereinstimmt. Ein fehlerhafter Anschluss kann irreparable Schäden hervorrufen, die nicht von der Garantie abgedeckt sind.

• Zum zusätzlichen Schutz sollte das Gerät an den Stromkreis des Badezimmers mit einer Fehlerstrom Schutzeinrichtung für Wechselstrom mit 30mA Nennfehlerstrom angeschlossen werden. Lassen Sie sich von Ihrem Elektroinstallateur beraten.

• Die Installation des Geräts muss den in Ihrem Land gültigen Normen entsprechen.

• ACHTUNG: Verwenden Sie das Gerät nicht in der Nähe von Badewannen, Duschen, Waschbecken oder anderen Gefäßen, die Wasser enthalten.

• Wird das Gerät im Badezimmer benutzt, ist nach dem Gebrauch der Netzstecker zu ziehen, da die Nähe von Wasser selbst bei ausgeschaltetem Gerät eine Gefahr darstellt.

• Dieses Gerät darf nicht von Personen (inbegriffen Kindern) mit eingeschränkten körperlichen, sensorischen oder geistigen Fähigkeiten benutzt werden. Das Gleiche gilt für Personen, die keine Erfahrung mit dem Gerät besitzen oder sich mit ihmnicht auskennen, außer wenn sie von einer für ihre Sicherheit verantwortlichen Person beaufsichtigt werden oder von dieser mit dem Gebrauch des Gerätes vertraut gemacht wurden. Kinder müssen beaufsichtigt werden, damit sie nicht mit dem Gerät spielen.

• Das Gerät darf von Kindern ab 8 Jahren und Personen, deren körperliche oder geistige Unversehrtheit oder deren Wahrnehmungsfähigkeit eingeschränkt ist, oder Personen mit mangelnden Kenntnissen und Erfahrungen benutzt werden, sofern sie beaufsichtigt werden oder eine Einweisung in den sicheren Gebrauch des Geräts erhalten haben und die damit verbundenen Risiken verstehen. Kindern sollte das Spielen mit dem Gerät untersagt werden. Kinder dürfen das Gerät ohne Aufsicht nicht reinigen oder warten.

• Wenn das Stromkabel beschädigt ist, darf es, um jedwede Gefahr zu vermeiden, nur vom Hersteller, dem Kundendienst oder ähnlich qualifizierten Personen ausgetauscht werden.

• Benutzen Sie das Gerät nicht und treten Sie mit einem zugelassenen Kundendienstcenter in Kontakt, wenn: das Gerät zu Boden gefallen ist und nicht richtig funktioniert.
• Das Gerät ist mit einem Überhitzungsschutz ausgestattet. Bei Überhitzung (bei verschmutztem rückwärtigen Rost zum Beispiel) schaltet sich das Gerät automatisch aus. Treten Sie in diesem Fall mit dem Kundendienst in Verbindung. Das Ansauggitter darf niemals abgedeckt werden. Reinigen Sie von Zeit zu Zeit das Ansauggitter um ein überhitzen des Gerätes zu vermeiden.
• Das Gerät muss ausgesteckt werden: vor Reinigung und Wartung, bei Funktionsstörungen und sofort nach dem Gebrauch. Lassen Sie das Kabel niemals herunter hängen, oder in die Nähe von, oder in Berührung mit einer Wärmequelle oder einer scharfen Kante kommen.
• Wenn das Stromkabel beschädigt ist, darf das Gerät nicht benutzt werden.
• Nicht ins Wasser tauchen und nicht unter fließendes Wasser halten, auch nicht zur Reinigung.
• Fassen Sie das Gerät nicht mit feuchten Händen an oder wenn Sie barfuss sind.
• Fassen Sie das Gerät nicht am Gehäuse an, das heiß ist, sondern an den Griffen.
• Stecken Sie das Gerät nicht durch Ziehen am Stromkabel aus, sondern ziehen Sie den Stecker aus der Steckdose.
• Benutzen Sie kein Verlängerungskabel.
• Reinigen Sie das Gerät nicht mit scheuernden oder ätzenden Produkten.
• Betreiben Sie das Gerät nicht bei Temperaturen unter 0 °C oder über 35 °C. Legen Sie das Gerät nicht ab solange es eingeschaltet ist. Das Ansauggitter darf niemals abgedeckt werden. Reinigen Sie von Zeit zu Zeit das Ansauggitter um ein überhitzen des Gerätes zu vermeiden. Verwenden Sie nur original Zubehör. Das Gerät nie unbeaufsichtigt betreiben.

GARANTIE: Jeder Eingriff, außer der im Haushalt üblichen Reinigung und Pflege durch den Kunden, muss durch den Kundendienst erfolgen. Dieses Gerät ist ausschließlich für den Hausgebrauch bestimmt. Es darf nicht für gewerbliche Zwecke eingesetzt werden. Bei unsachgemäßer Benutzung erlischt die Garantie.

3. INBETRIEBNAHME
1. Lock System (Abb. 1) : Ziehen Sie zum Öffnen der Zange das Verriegelungssystem nach hinten. Um die Zange zu verriegeln : schließen Sie die Zange und schieben Sie das „Lock System" nach vorne.
2. Schließen Sie das Gerät an die Steckdose an.
3. Stellen Sie den Ein-/Aus-Schalter auf I. (D)
4. Die Temperatur Ihres Gerätes steigt sehr schnell an und bleibt während der gesamten Verwendung gleich. (Abb. 2)
5. Wählen Sie die für Ihre Haare ideale Temperatur mit Hilfe der -/+ Tasten (Abb. 3): Drücken Sie auf die – Taste, um die Temperatur zu verringern oder auf die + Taste, um sie zu erhöhen. Die Temperaturanzeige blinkt, bis die gewünschte Temperatur erreicht ist.
6. Nach Benutzung : Zum Ausschalten des Geräts stellen Sie den Ein-/Aus-Schalter auf 0. Schliessen Sie die Zange, benutzen Sie dazu das „Lock System", ziehen den Stecker und lassen das Gerät vollkommen abkühlen bevor Sie es wegräumen (D).

Hinweis: Zur Vermeidung von Bedienungsfehlern (unbeabsichtigtes Drücken der +/- Tasten während der Verwendung) besitzt dieses Gerät eine Sperrfunktion.
Wenn Sie Ihre Temperatur während der Verwendung sperren möchten, drücken Sie zwei Sekunden lang die Taste + oder die Taste -. Ihre Einstellung wird gespeichert, ein Vorhängeschloss-Symbol erscheint auf dem Digital-Display.
Wenn Sie die Temperatur Ihres Geräts ändern möchten, müssen Sie die Sperre wieder lösen. Drücken Sie erneut 2 Sekunden auf die Taste + oder die Taste -. Ihre Einstellung wird freigeschaltet, das Vorhängeschloss erlischt auf dem Digital-Display.
Durch Drücken der Tasten +/- können Sie die Temperatur verändern.

Automatischer Stopp des Geräts:
Aus Sicherheitsgründen schaltet sich dieses Gerät nach 60 Min. automatisch ab. Wenn Sie es wieder in Betrieb nehmen wollen, beziehen Sie auch auf den Punkt INBETRIEBNAHME.

4. VERWENDUNG
Wie funktioniert das Glätten?
Die Haare müssen ausgekämmt, sauber und trocken sein.
• Das Gerät darf nicht an synthetischen Haaren (Perücken, Haarteilen, usw.) verwendet werden.
• Bilden Sie eine wenige Zentimeter breite Strähne, kämmen Sie diese durch und legen Sie diese zwischen die Platten. Klemmen Sie die Haare fest zwischen die Platten und lassen Sie das Gerät langsam vom Haaransatz bis zu den Haarspitzen gleiten.
• Die Keramikbeschichtung der Platten schützt Ihr Haar gegen zu hohe Temperaturen, da die Hitze gleichmäßig verteilt wird.
• Warten Sie mit dem Kämmen, bis die geglätteten Haare abgekühlt sind.

5. WARTUNG
ACHTUNG! Das Gerät vor dem Reinigen immer ausstecken und abkühlen lassen.
• Reinigung des Geräts: Das Gerät ausstecken, mit einem feuchten Lappen säubern und mit einem trockenen Lappen trocknen.

6. IM PROBLEMFALL
• Das Glättergebnis ist nicht gut genug:
- Schließen Sie die Glättplatten auf Ihrer Haarsträhne fester.
- Lassen Sie das Gerät langsamer gleiten.
- Erhöhen Sie die Temperatur mit dem Knopf „+".
• Die Temperatur lässt sich nicht ändern?
- Überprüfen Sie, ob das Temperaturniveau verriegelt ist.
• Die obere Platte ist nicht fest.
- Das ist normal. Das Gerät besitzt eine bewegliche Platte für noch mehr Glätteffizienz.
• Das Gerät schaltet sich nach einer bestimmten Zeit ganz alleine ab:
- Das ist normal. Dieses Gerät besitzt eine automatische Abschaltung. Beziehen Sie sich auf den Paragraphen „Automatische Abschaltung".

7. TUN SIE ETWAS FÜR DEN UMWELTSCHUTZ!
Ihr Gerät enthält zahlreiche wieder verwertbare oder recyclebare Materialien.
Bringen Sie das Gerät zur Entsorgung zu einer Sammelstelle Ihrer Stadt oder Gemeinde.

Diese Sicherheitshinweise sind auch auf unserer Website www.rowenta.com verfügbar.

NL

Lees eerst zorgvuldig alle veiligheidsvoorschriften voor ieder gebruik.

1. ALGEMENE BESCHRIJVING
A. Tangen
B. Digitaal scherm
C. Thermostaat
D. Aan/uit-schakelaar
E. Stijlplaten
F. Draaisnoeruitgang
G. Voedingskabel
H. Lock System (vergrendeling en ontgrendeling van de tangen)

2. VEILIGHEID
• Voor uw veiligheid beantwoordt dit apparaat aan de toepasselijke normen en regelgevingen (Richtlijnen Laagspanning, Elektromagnetische Compatibiliteit, Milieu...).
• De accessoires van het apparaat worden tijdens het gebruik zeer heet. Vermijd contact met de ogen.
Zorg dat het netsnoer nooit in contact komt met de hete delen van het apparaat.
• Controleer of de spanning van uw elektriciteitsinstallatie overeenkomt met die van het apparaat. Een verkeerde aansluiting kan onherstelbare schade veroorzaken die niet door de garantie gedekt wordt.

• Voor extra bescherming wordt aanbevolen om een aardlekschakelaar te installeren met een differentiaalstroom van maximaal 30 mA in het elektrische circuit van de badkamer. Vraag de installateur voor meer advies.

• De installatie van het apparaat en het gebruik moeten echter beantwoorden aan de in uw land geldende normen.

• WAARSCHUWING: gebruik dit apparaat niet in de buurt van badkuipen, douches, wasbakken of andere water bevattende reservoirs.

• Wanneer het apparaat gebruikt wordt in een badkamer, haal dan de stekker na gebruik uit het stopcontact, aangezien de nabijheid van water gevaar oplevert zelfs wanneer het apparaat is uitgeschakeld.

• Dit apparaat is niet bedoeld om zonder hulp of toezicht gebruikt te worden door kinderen of andere personen, indien hun fysieke, zintuiglijke of mentale vermogen hen niet in staat stellen dit apparaat op een veilige wijze te gebruiken, tenzij zij van tevoren instructies hebben ontvangen betreffende het gebruik van dit apparaat door een verantwoordelijke persoon. Er moet toezicht zijn op kinderen zodat zij niet met het apparaat kunnen spelen.

• Dit apparaat mag gebruikt worden door kinderen vanaf 8 jaar, personen met verminderde fysieke, mentale of zintuiglijke capaciteiten en personen die weinig ervaring of kennis hebben op voorwaarde dat ze onder de supervisie staan van een persoon die verantwoordelijk is voor hen of ze genoeg richtlijnen gekregen hebben om het apparaat veilig te kunnen hanteren en de gevaren kennen. Kinderen mogen niet met dit apparaat spelen. Schoonmaak- en onderhoudswerkzaamheden mogen nooit door kinderen zonder toezicht uitgevoerd worden.

• Indien het netsnoer beschadigd is, moet het vervangen worden door de fabrikant, diens servicedienst of een persoon met een gelijkwaardige kwalificatie, om gevaarlijke situaties te voorkomen.

• Gebruik het apparaat niet meer en neem contact op met een erkende Servicedienst indien:
- het apparaat gevallen is
- het niet meer normaal werkt.
• Het apparaat is voorzien van een beveiligingssysteem tegen oververhitting. In geval van oververhitting (bijvoorbeeld omdat het rooster aan de achterzijde vuil is), schakelt het apparaat zich automatisch uit: neem contact op met de consumentenservice.
• De stekker moet uit het stopcontact gehaald worden:
- vóór het reinigen en onderhoud van het apparaat
- bij storingen tijdens het gebruik
- zodra u het apparaat niet meer gebruikt.
• Niet gebruiken wanneer het netsnoer beschadigd is.
• Niet in water onderdompelen of onder de kraan houden, ook niet voor het reinigen.
• Niet vasthouden met vochtige handen.
• Niet bij het kastje vasthouden wanneer dit heet is, maar aan de handgreep.
• De stekker niet uit het stopcontact halen door aan het snoer te trekken, maar alleen via de stekker.
• Geen verlengsnoer gebruiken.
• Niet reinigen met schurende of corrosieve middelen.
• Niet gebruiken bij temperaturen onder 0 °C en boven 35 °C.

GARANTIE:
Dit apparaat is alleen bestemd voor huishoudelijk gebruik. Het kan niet voor bedrijfsmatige doeleinden gebruikt worden.
De garantie is niet geldig in geval van een oneigenlijk gebruik.

3. IN GEBRUIK NEMEN
1. Lock System (fig 1): trek het « Lock System » naar achteren om de klemmen te openen. Voor het vergrendelen van de klemmen: sluit de klemmen en duw het « Lock System » naar voren.
2. Zet het apparaat aan.
3. Zet de aan/uit-schakelaar in stand I. (D)
4. De temperatuur van uw apparaat stijgt heel snel en deze blijft tijdens gebruik continu stabiel. (fig. 2)
5. Selecteer de ideale temperatuur voor uw haar met behulp van de -/+ knoppen (fig. 3): druk op de – knop om de temperatuur te verlagen of op de + knop om de temperatuur te verhogen. De temperatuurindicator knippert totdat de gewenste temperatuur bereikt wordt.
6. Na gebruik: Om het apparaat uit te zetten zet de aan/uit-schakelaar in stand 0. Sluit de klemmen, gebruik het "Lock System", neem de stekker uit het stopcontact en laat het apparaat volledig afkoelen voordat u het opbergt (D).

NB: Om vergissingen in de handelingen tegen te gaan (als er per ongeluk tijdens gebruik op de +/- knoppen wordt gedrukt) is dit apparaat uitgerust met een vergrendelingsbeveiliging.
Als u het temperatuurniveau tijdens gebruik wilt vergrendelen, dient u 2 seconden lang op de + of – knop te drukken. De instelling wordt vergrendeld, er verschijnt een hangslotje op het display.
Als u de temperatuur van het apparaat wilt wijzigen, moet u het ontgrendelen. Druk dan weer 2 seconden op de + of – knop. De instelling wordt ontgrendeld, het hangslotje verdwijnt van het display.
U kunt de temperatuur wijzigen door op de +/- knoppen te drukken.

Automatisch stoppen van het apparaat:
Voor uw veiligheid is dit apparaat uitgerust met een automatische uitschakeling na verloop van 60 min. Als u het apparaat weer aan wilt zetten, ga dan naar de paragraaf GEBRUIK.

4. GEBRUIK
Hoe kan ik mijn haar stijl maken?
Het haar moet ontklit, schoon en droog zijn.
• Het apparaat niet gebruiken voor synthetisch haar (pruiken, staarten enz.)
• Pak een kleine lok haar van en paar centimeter breed, kam deze en plaats deze tussen de tangen. Klem het haar stevig tussen de platen, en laat het apparaat langzaam van de basis naar beneden glijden.
• De keramische coating van de platen beschermt uw haar tegen te hoge temperaturen, dankzij een gelijkmatige verdeling van de warmte.
• Wacht tot het gladgestreken haar is afgekoeld voordat u het afwerkt.

5. ONDERHOUD
OPGELET ! : Na gebruik het apparaat uitzetten, en volledig laten afkoelen voordat u het opbergt.
• Om het apparaat te reinigen : uitzetten, een vochtige doek eroverheen halen en met een droge doek afdrogen.

6. IN GEVAL VAN PROBLEMEN
• De stijling is niet perfect.
- Druk de stijlplaten steviger op de haarlok.
- Laat de stijltang langzamer over het haar glijden.
- Verhoog de temperatuur met de "+" knop.
• Kunt u de temperatuur niet regelen?
- Controleer of de temperatuur niet vergrendeld is.
• De bovenste plaat beweegt.
- Dit is normaal, het toestel werd voorzien van een beweeglijke plaat voor een nog beter stijlresultaat.
• Het toestel schakelt na een bepaalde tijd automatisch uit.
- Dit is normaal, het toestel werd voorzien van een automatisch uitschakelsysteem. Raadpleeg paragraaf "automatische uitschakeling".

7. WEES VRIENDELIJK VOOR HET MILIEU!
Uw apparaat bevat veel materialen die hergebruikt of gerecycleerd kunnen worden.
Breng het naar een hiervoor bedoeld verzamelpunt of een erkende servicedienst voor verwerking hiervan.

Deze voorschriften kunt u nalezen op onze website www.rowenta.com.

IT

Prima di qualsiasi uso prendere atto delle istruzioni di sicurezza.

1. DESCRIZIONE GENERALE
A. Pinze
B. Display digitale
C. Termostato
D. Interruttore On/Off
E. Piastre liscianti
F. Uscita del cavo avvolgibile
G. Cavo di alimentazione
H. Lock System (blocco e sblocco delle pinze)

2. SICUREZZA
• Per la vostra sicurezza, questo apparecchio è conforme alle norme e normative applicabili (Direttive Bassa Tensione, Compatibilità elettromagnetica, Ambiente,...).
• Gli accessori dell'apparecchio diventano molto caldi durante l'uso. Evitate il contatto con la pelle. Assicuratevi che il cavo d'alimentazione non sia mai a contatto con le parti calde dell'apparecchio.
• Verificate che la tensione del vostro impianto elettrico corrisponda a quella dell'apparecchio. Qualsiasi errore di collegamento all'alimentazione può causare danni irreversibili non coperti dalla garanzia.

• Per una protezione ulteriore, si consiglia l'installazione nella rete del bagno di un dispositivo a corrente residua (RCD) con una corrente residua nominale non eccedente i 30 mA. Contattare un installatore per consigli e chiarimenti.

• L'installazione dell'apparecchio e il suo utilizzo devono tuttavia essere conformi alle norme in vigore nel vostro paese.

• AVVERTIMENTO: Non utilizzare l'apparecchio vicino a vasche da bagno, docce, lavabi o altri contenitori d'acqua.

• Dopo l'utilizzo in una stanza da bagno, scollegare l'apparecchio dalla presa per evitare danni dal contatto eventuale con acqua o altri liquidi.

• Questo apparecchio non deve essere utilizzato da persone (compresi i bambini) con capacità fisiche, sensoriali o mentali ridotte o da persone prive di esperienza o di conoscenza, a meno che una persona responsabile della loro sicurezza li sorvegli o li abbia preventivamente informati sull'utilizzo dell'apparecchio. È opportuno sorvegliare i bambini per assicurarsi che non giochino con l'apparecchio.

• Il presente apparecchio può essere utilizzato da bambini di età superiore a 8 anni e da persone con ridotte capacità fisiche, mentali e sensoriali o non dotate di un livello adeguato di formazione e competenze solo nel caso in cui abbiano ricevuto un'apposita supervisione o istruzioni inerenti all'uso sicuro dell'apparecchio e siano pienamente consapevoli dei pericoli ad esso connessi. I bambini devono astenersi dal giocare con questo apparecchio. La pulizia dell'apparecchio e le relative operazioni di manutenzione non devono essere eseguite da bambini senza la supervisione di un adulto.

• Se il cavo d'alimentazione è danneggiato, deve essere sostituito dal fabbricante, dal suo servizio assistenza o da persone con qualifica simile per evitare pericoli.

• Non utilizzate l'apparecchio e contattate un Centro Assistenza autorizzato se: l'apparecchio è caduto, se non funziona normalmente.
• L'apparecchio è dotato di un sistema di sicurezza termica. In caso di surriscaldamento (dovuto per esempio alla griglia posteriore ostruita), l'apparecchio si spegnerà automaticamente: contattate il Servizio Assistenza.
• L'apparecchio deve essere staccato dalla corrente: prima di operazioni di pulizia e manutenzione, in caso di anomalia di funzionamento, non appena avete terminato di utilizzarlo.
• Non utilizzare se il cavo è danneggiato.
• Non immergerlo né passarlo sotto l'acqua, nemmeno per la pulizia.
• Non tenerlo con le mani umide.
• Non tenerlo per la carcassa che è calda, ma usare l'impugnatura.
• Non staccare l'apparecchio dalla corrente tirando il cavo, ma afferrare la spina ed estrarla dalla presa.
• Non usare prolunghe elettriche.
• Non pulire con prodotti abrasivi o corrosivi.
• Non usare con temperatura inferiori a 0 °C e superiori a 35 °C.

GARANZIA
Questo apparecchio è destinato esclusivamente ad un uso domestico.
Non può essere utilizzato a scopi professionali.
La garanzia diventa nulla e non valida in caso di uso non corretto.

3. MESSA IN FUNZIONE
1. Lock System (Fig 1) : Per aprire le pinze, tirare all'indietro il « Lock System ».
Per bloccare le pinze: chiudete le pinze e spingete il "Lock System" in avanti.
2. Collegare l'apparecchio alla rete elettrica.
3. Portare l'interruttore On/Off sulla posizione 1. (D)
4. La temperatura dell'apparecchio aumenta molto rapidamente e rimane stabile durante l'uso. (fig. 2)
5. Scegliere la temperatura ideale per il tipo di capelli con i pulsanti -/+ (fig. 3) : premere il pulsante - per diminuire la temperatura o il pulsante + per aumentarla. L'indicatore di temperatura lampeggia fino a quando non viene raggiunta la temperatura selezionata.
6. Dopo l'uso: Mettete l'interruttore on/off (D) sulla posizione off (0), chiudete le pinze, utilizzate il "Lock System", staccate l'apparecchio dalla corrente e lasciatelo raffreddare completamente prima di ritirarlo.

NB: Per evitare qualsiasi errore di manipolazione (ad esempio, attivazione involontaria dei pulsanti +/- durante l'uso) l'apparecchio è dotato di una funzione di sicurezza.
Per bloccare la temperatura raggiunta durante l'uso, premere il pulsante + o il pulsante – per 2 secondi. La vostra regolazione si blocca, sullo schermo compare un lucchetto.
Per modificare la temperatura, occorre sbloccare l'apparecchio: premere di nuovo per 2 secondi i pulsanti + o -. La vostra regolazione si sblocca, dallo schermo scompare il lucchetto. Potete modificare la temperatura premendo i pulsanti +/-.

Spegnimento automatico dell'apparecchio:
Per la vostra sicurezza il presente apparecchio è dotato di un sistema di spegnimento automatico dopo 60 min. Per riaccenderlo si veda il paragrafo AVVIAMENTO.

4. ISTRUZIONI PER L'USO
Come si effettua la stiratura
I capelli devono essere ben districati, puliti e asciutti.
• Non utilizzare l'apparecchio su capelli sintetici (parrucche, ciocche aggiunte...).
• Formare una ciocca di qualche centimetro di larghezza, pettinarla e infilarla tra le piastre. Stringere la ciocca di capelli tra le piastre e far scivolare l'apparecchio lentamente, dalla radice alla punta dei capelli.
• Se i capelli sono molto folti o ricci, è possibile ottimizzare il risultato vaporizzando un po' d'acqua sulle ciocche prima di stirarle.
• Il rivestimento di ceramica delle piastre protegge i capelli dalla temperatura eccessiva, grazie a una ripartizione uniforme del calore.
• Attendere che i capelli stirati si raffreddino prima di procedere all'acconciatura.

5. MANUTENZIONE
ATTENZIONE! Scollegare sempre l'apparecchio e lasciarlo raffreddare prima di pulirlo.
• Per pulire l'apparecchio: scollegarlo, passarlo con un panno umido ed asciugarlo con un panno asciutto.

6. IN CASO DI PROBLEMA
• La stiratura non è efficace.
- Stringere più saldamente le piastre stiracapelli sulla ciocca.
- Far scorrere l'apparecchio più lentamente.
- Aumentare la temperatura con il pulsante "+".
• È impossibile modificare le temperature.
- Verificare che il livello di temperatura non sia bloccato.
• La piastra superiore non è fissa.
- È normale: l'apparecchio è dotato di una piastra mobile per una stiratura più efficace.
• Trascorso un po' di tempo l'apparecchio si spegne da solo.
- È normale: l'apparecchio è dotato di un sistema di arresto automatico.
Consultare il paragrafo "Arresto automatico".

7. CONTRIBUIAMO ALLA PROTEZIONE DELL'AMBIENTE!
L'apparecchio contiene numerosi materiali valorizzabili o riciclabili.
Portatelo in un punto di raccolta, o in sua mancanza, in un centro assistenza autorizzato affinché venga effettuato il trattamento più opportuno.

Le presenti istruzioni d'uso sono anche disponibili sul nostro sito web www.rowenta.com

ES

Antes de cualquier utilización, lea las instrucciones de seguridad.

1. DESCRIPCIÓN GENERAL
A. Pinzas
B. Pantalla digital
C. Termostato
D. Interruptor funcionamiento/parada
E. Placas alisadoras
F. Salida de cable rotativa
G. Cable de alimentación
H. Lock System (bloqueo y desbloqueo de pinzas)

2. INSTRUCCIONES DE SEGURIDAD
• Por su seguridad, este aparato cumple las normas y disposiciones aplicables (Directivas de Baja Tensión, Compatibilidad Electromagnética, Medio ambiente…).
• Los accesorios del aparato alcanzan una elevada temperatura durante su uso. Evite el contacto con la piel. Asegúrese de que el cable de alimentación no se encuentre nunca en contacto con las partes calientes del aparato.
• Asegúrese de que la tensión de su instalación eléctrica se corresponde con la de su aparato. Cualquier error de conexión puede causar daños irreversibles que no cubre la garantía.

• Para mayor protección, en el circuito eléctrico que alimenta al baño es recomendable instalar un dispositivo de corriente residual (RCD) con una corriente operativa residual nominal de como máximo 30 mA. Consulte a su instalador para que le asesore.

• La instalación del aparato y su uso debe cumplir no obstante las normas en vigor en su país.

• ADVERTENCIA: no utilice el electrodoméstico cerca de bañeras, duchas, lavabos u otros elementos que contengan agua.

• Cuando esté utilizando el electrodoméstico en el baño, desenchúfelo después de su uso, pues su proximidad al agua supone un riesgo incluso estando apagado.

• Este aparato no está diseñado para ser utilizado por personas (incluidos los niños) cuyas capacidades físicas, sensoriales o mentales sean reducidas, o por personas carentes de experiencia o de conocimiento, salvo si éstas han contado por medio de una persona responsable de su seguridad, con una vigilancia o con instrucciones previas relativas al uso del aparato. Se recomienda vigilar a los niños para asegurarse de que no juegan con el aparato.

• Este electrodoméstico puede ser usado por niños de 8 años en adelante y por personas con discapacidades físicas, sensoriales o mentales o por falta de conocimientos y experiencia en el manejo de este tipo de aparatos, siempre que cuenten con supervisión o hayan recibido instrucciones sobre el uso seguro del electrodoméstico y entiendan los riesgos que implica. Los niños no deberían jugar con el aparato. La limpieza y el mantenimiento de usuario no deben realizarlas niños sin supervisión.

• En caso de que el cable de alimentación esté dañado, éste deberá ser sustituido por el fabricante, su servicio postventa o por personas cualificadas con el fin de evitar cualquier peligro.

• No utilice el aparato y contacte con un Centro de Servicio Autorizado si su aparato ha caído al suelo o si no funciona normalmente.
• El aparato está equipado con un sistema de seguridad térmica. En caso de sobrecalentamiento (debida por ejemplo a la suciedad de la rejilla posterior), el aparato se detendrá automáticamente: contacte con el Servicio postventa.
• El aparato debe desconectarse antes de su limpieza y mantenimiento, en caso de anomalías en su funcionamiento, una vez que haya terminado de utilizarlo.
• No lo utilice si el cable está dañado.
• No sumerja ni pase el aparato por el agua, ni siquiera para limpiarlo.
• No lo sujete con las manos húmedas.
• No lo sujete por la carcasa que está caliente, sino por el asa.
• No lo desconecte tirando del cable, sino tirando del enchufe.
• No utilice ningún alargador eléctrico.
• No lo limpie con productos abrasivos o corrosivos.
• No lo utilice con una temperatura inferior a 0°C ni superior a 35°C.

GARANTÍA:
Su aparato está destinado únicamente a un uso doméstico.
No puede utilizarse con fines profesionales.
La garantía quedará anulada y dejará de ser válida en caso de un uso incorrecto.

3. PUESTA EN SERVICIO
1. Lock System (fig. 1) : Para abrir las pinzas, tire del «Lock System» hacia atrás.
Para bloquear las pinzas: cierre las pinzas y desplace el "Lock System" hacia adelante.
2. Conecte el aparato.
3. Coloque el interruptor funcionamiento / parada en la posición 1. (D)
4 Su aparato sube en temperatura muy rápidamente esta temperatura se mantiene estable a todo lo largo de la utilización. (fig. 2)
5. Seleccione la temperatura ideal para su cabello mediante los botones -/+ (fig. 3): Pulse el botón – para reducir la temperatura o el botón + para aumentarla. El indicador de temperatura parpadea hasta alcanzar la temperatura seleccionada.
6. Después de utilizarlo: Coloque el interruptor on/off (D) en posición off (0), cierre las pinzas, utilice el "Lock System", desconecte el aparato y espere a que se haya enfriado completamente antes de guardarlo.

NB: Para evitar todo error de manipulación (pulsaciones involuntarias de los botones +/- durante la utilización) este aparato está equipado con una función bloqueo.
Si desea bloquear su nivel de temperatura durante la utilización, pulse el botón + o el botón – durante 2 segundos. Su ajuste quedará bloqueado y aparecerá un candado en la pantalla.
Si desea modificar la temperatura de su aparato, tendrá que desbloquearlo: pulse de nuevo durante 2 segundos el botón + o el botón -. Su ajuste se desbloqueará y el candado desaparecerá de la pantalla.
Puede modificar la temperatura pulsando los botones +/-.

Parada automática del aparato:
Para su seguridad, este aparato está equipado con un sistema de apagado automático después transcurrir 60 minutos. Si desea volver a encender el aparato, consulte el apartado ENCENDIDO.

4. UTILIZACIÓN
¿Cómo alisar el cabello?
Los cabellos deben estar desenredados, limpios y secos.
• No utilizar el aparato sobre cabellos sintéticos (películas, extensiones...).
• Forme una pequeña mecha de algunos centímetros de ancho, péinela y colóquela entre las placas. Apriete firmemente los cabellos entre las placas y haga deslizar el aparato lentamente, de la raíz a la punta de los cabellos.
• El revestimiento cerámico de las placas protege sus cabellos contra los excesos de temperatura, gracias a una repartición uniforme del calor.
• Esperar a que los cabellos alisados estén fríos antes de peinarlos.

5. MANTENIMIENTO
¡ATENCIÓN!: Desconectar siempre el aparato y dejarlo enfriar antes de limpiarlo.
• Para limpiar el aparato: desconéctelo, pase un paño húmedo y séquelo con un paño seco.

6. EN CASO DE PROBLEMAS
• El resultado del alisado no es el deseado:
- Apriete más al cerrar las placas alisadoras sobre el mechón de pelo.
- Gire el aparato más despacio.
- Aumente la temperatura con el botón "+".
• No se puede cambiar las temperaturas:
- Compruebe que el nivel de temperatura no está bloqueado.
• La placa superior no es fija:
- Es normal, el aparato dispone de una placa móvil para una mayor eficacia de alisado.
• El aparato se apaga solo al cabo de un cierto tiempo:
- Es normal, el aparato incorpora un sistema de apagado automático.
Consulte la sección "apagado automático".

7. ¡COLABOREMOS EN LA PROTECCIÓN DEL MEDIO AMBIENTE!
Su aparato contiene un gran número de materiales valorzables o reciclables.
Llévelo a un punto de recogida o en su defecto a un servicio técnico autorizado para que realice su tratamiento.

Estas instrucciones también están disponibles en nuestra web www.rowenta.com.

PT

Leia atentamente o manual de instruções antes da primeira utilização

1. DESCRIÇÃO GERAL
A. Pinças
B. Ecrã digital
C. Thermóstato
D. Interruptor ligar/desligar
E. Placas alisadoras
F. Saída do cabo rotativo
G. Cabo de alimentação
H. Lock System (bloqueio e desbloqueio das pinças)

2. SEGURANÇA
• Para sua segurança, este aparelho está em conformidade com as normas e regulamentos aplicáveis (Directivas Baixa Tensão, Compatibilidade Electromagnética, Meio Ambiente...).
• Os acessórios do aparelho ficam muito quentes no decorrer da sua utilização. Evite o contacto com a pele. Certifique-se que o cabo de alimentação nunca entra em contacto com as partes quentes do aparelho.
• Verifique se a tensão da sua instalação eléctrica é compatível com a do seu aparelho. Qualquer erro de ligação pode causar danos irreversíveis que não estão cobertos pela garantia.

• Para protecção adicional, recomenda-se a instalação de um dispositivo de corrente residual (RCD) com uma corrente nominal de operação residual não superior a 30 mA no circuito eléctrico que fornece energia à casa de banho. Peça conselho ao técnico que efectuar a instalação.

• A instalação do aparelho bem como a sua utilização devem, no entanto, estar em conformidade com as normas em vigor no seu país.

• ADVERTÊNCIA: Não utilize este aparelho perto de banheiras, chuveiros, lavatórios ou outros recipientes com água.

• Quando o aparelho é utilizado na casa de banho, desligue-o da corrente após cada utilização, uma vez que a proximidade de água representa um perigo mesmo quando o aparelho está desligado.

• Este aparelho não foi concebido para ser utilizado por pessoas (incluindo crianças) cujas capacidades físicas, sensoriais ou mentais se encontrem reduzidas, ou por pessoas com falta de experiência ou conhecimento, a não ser que tenham sido devidamente acompanhadas e instruídas sobre a correcta utilização do aparelho, pela pessoa responsável pela sua segurança. É importante vigiar as crianças por forma a garantir que as mesmas não brinquem com o aparelho.

• Este electrodoméstico puede ser usado por niños de 8 años en adelante y por personas con discapacidades físicas, sensoriales o mentales o por falta de conocimientos y experiencia en el manejo de este tipo de aparatos, siempre que cuenten con supervisión o hayan recibido instrucciones sobre el uso seguro del electrodoméstico y entiendan los riesgos que implica. Los niños no deberían jugar con el aparato. La limpieza y el mantenimiento de usuario no deben realizarlas niños sin supervisión.

• Se o cabo de alimentação se encontrar de alguma forma danificado, deverá ser substituído pelo fabricante, Serviço de Assistência Técnica ou por um técnico qualificado por forma a evitar qualquer situação de perigo para o utilizador.

• Não utilize o seu aparelho e contacte um Serviço de Assistência Técnica autorizado se: o aparelho tiver caído ao chão ou não estiver a funcionar correctamente.
• O aparelho está equipado com um sistema de segurança térmica. No caso de sobreaquecimento (devido, por exemplo, à obstrução da grelha traseira), o aparelho pára automaticamente: contacte o Serviço de Assistência Técnica autorizado.
• O aparelho deve ser desligado: antes de proceder a qualquer operação de limpeza ou manutenção, no caso de anomalia de funcionamento, após cada utilização.
• Não utilizar se o cabo se encontrar de alguma forma danificado.
• Não mergulhar nem passar por água, mesmo que seja para a limpeza.
• Não segurar com as mãos húmidas.
• Não segurar na caixa de comandos, que está quente, mas sim pela pega.
• Não desligar puxando pelo cabo, mas sim retirando a ficha da tomada.
• Não utilizar uma extensão eléctrica.
• Não limpar com produtos abrasivos ou corrosivos.
• Não utilizar a temperaturas inferiores a 0 °C nem superiores a 35 °C.

GARANTIA:
O seu aparelho destina-se apenas a uma utilização doméstica.
Não pode ser utilizado para fins profissionais.
A garantia torna-se nula e inválida no caso de uma utilização incorrecta.

3. ANTES DA PRIMEIRA UTILIZAÇÃO
1. Lock System (Fig. 1) : Para abrir as pinças, puxe o "Lock System" para trás.
Para bloquear as pinças: feche as pinças e empurre o "Lock System" para a frente.
2. Ligue o aparelho.
3. Coloque o interruptor ligar/desligar na posição 1. (D)
4. A temperatura do aparelho aumenta muito rapidamente esta fica estável durante a utilização. (fig 2)
5. Seleccione a temperatura ideal para os seus cabelos com a ajuda dos botões -/+ (fig. 3): pressione o botão – para diminuir a temperatura ou o botão + para a aumentar. O indicador de temperatura pisca até se atingir a temperatura seleccionada.
6. Após a utilização: Ajuste o interruptor ligar/desligar (D) para a posição desligar (0), feche as pinças, utilize o «Lock System», desligue o aparelho e deixe-o arrefecer completamente antes de o arrumar.

NB: Para evitar qualquer erro de manuseamento (pressão involuntária nos botões +/- durante a utilização) este aparelho está equipado com uma função de bloqueio.
Se deseja bloquear o nível de temperatura durante a utilização, pressione o botão + ou o botão – durante 2 segundos. A sua regulação fica bloqueada e um cadeado aparece no ecrã.
Se desejar alterar a temperatura do seu a parelho, será necessário desbloqueá-lo: pressione de novo durante 2 segundos o botão + ou o botão -.
A sua regulação fica desbloqueada e o cadeado desaparece do ecrã.
Pode alterar a temperatura premindo os botões +/-.

Paragem automática do aparelho:
Para sua segurança, o aparelho está equipado com um sistema de paragem automática ao fim de 60 minutos. Se desejar colocá-lo novamente em funcionamento, consulte o parágrafo FUNCIONAMENTO.

4. UTILIZAÇÃO
Como alisar o cabelo?
Os cabelos devem estar desembaraçados, lavados e secos.
• Não utilizar o aparelho sobre cabelos sintéticos (perucas, extensões...).
• Forme uma pequena madeixa de alguns centímetros de largura, penteie-a e coloque-a entre as placas. Aperte firmemente os cabelos entre as placas e faça deslizar o aparelho lentamente, partindo da raiz até à ponta dos cabelos.
• O revestimento cerâmico das placas protege os cabelos contra os excessos de temperatura, graças a uma repartição uniforme do calor.
• Aguardar que os cabelos alisados arrefeçam antes de os pentear.

5. MANUTENÇÃO
ATENÇÃO!: Desligar sempre o aparelho e deixá-lo arrefecer antes de o limpar.
• Para limpar o aparelho: desligue-o, passe um pano húmido e seque com um pano seco.

6. NO CASO DA OCORRÊNCIA DE PROBLEMAS
• Não ficou satisfeita com o resultado:
- Exerça mais pressão com o alisador sobre a madeixa de cabelo.
- Faça deslizar o aparelho mais lentamente.
- Aumente a temperatura com a ajuda do botão « + ».
• Não consegue alterar a temperatura?
- Verifique se o nível de temperatura não está bloqueado.
• A placa superior não está fixa.
- É normal, o aparelho está equipado com uma placa móvel para um alisamento mais eficaz.
• O aparelho desliga sozinho ao fim de algum tempo:
- É normal, este aparelho está equipado com um sistema de paragem automática.
Consulte o parágrafo « paragem automática ».

7. PROTECÇÃO DO MEIO AMBIENTE EM PRIMEIRO LUGAR!
O seu aparelho contém materiais que podem ser recuperados ou reciclados.
Entregue-o num ponto de recolha para possibilitar o seu tratamento.

Estas instrucciones también están disponibles en nuestra web www.rowenta.com.

EL

Πριν από κάθε χρήση, διαβάστε προσεκτικά τις οδηγίες χρήσεις και τις συμβουλές ασφαλείας.

1. ΓΕΝΙΚΗ ΠΕΡΙΓΡΑΦΗ
A. Λαβίδες
B. Ψηφιακή οθόνη
C. θερμοστάτης
D. Διακόπτης On/Off
E. Σίδερο ισιώματος
F. Έξοδος του περιστροφικού καλωδίου
G. Καλώδιο τροφοδότησης
H. Σύστημα Lock (ασφάλισης και απασφάλισης των πλακών)

2. ΣΥΜΒΟΥΛΕΣ ΑΣΦΑΛΕΙΑΣ
• Για την ασφάλειά σας, η παρούσα συσκευή έχει κατασκευαστεί σύμφωνα με τα εφαρμοστέα πρότυπα και κανονισμούς (Οδηγίες για Χαμηλή τάση, Ηλεκτρομαγνητική Συμβατότητα, Περιβάλλον...).
• Τα εξαρτήματα της συσκευής θερμαίνονται σε πολύ μεγάλο βαθμό κατά τη χρήση. Να αποφεύγετε την επαφή με το δέρμα. Φροντίστε το ηλεκτρικό καλώδιο να μην έρχεται ποτέ σε επαφή με τα θερμαινόμενα μέρη της συσκευής.
• Βεβαιωθείτε ότι η τάση που αναγράφεται πάνω στη συσκευή σας είναι ίδια με αυτήν της ηλεκτρικής σας εγκατάστασης. Κάθε σφάλμα σύνδεσης είναι πιθανό να προκαλέσει μη αντιστρεπτές βλάβες που δεν καλύπτονται από την εγγύηση.

• Για επιπλέον προστασία, η εγκατάσταση μίας διάταξης παραμένοντος ρεύματος (RCD) με ονομαστικό παραμένον ρεύμα λειτουργίας που δεν υπερβαίνει τα 30 mA συνιστάται για το ηλεκτρικό κύκλωμα παροχής στο μπάνιο. Για συμβουλές απευθυνθείτε στον τεχνικό εγκατάστασης.

• Η εγκατάσταση και χρήση της συσκευής θα πρέπει ωστόσο να συμμορφώνονται με τα πρότυπα που ισχύουν στη χώρα σας.

• ΠΡΟΕΙΔΟΠΟΙΗΣΗ: μην χρησιμοποιείτε αυτή τη συσκευή κοντά σε μπανιέρες, ντους, λεκάνες ή άλλα δοχεία που περιέχουν νερό.

• Όταν η συσκευή χρησιμοποιείται στο μπάνιο, βγάλτε την από την πρίζα ότανδεν την χρησιμοποιείτε, επειδή η μικρή απόσταση από το νερό είναι επικίνδυνηακόμα και όταν η συσκευή είναι απενεργοποιημένη.

• Η παρούσα συσκευή δεν προορίζεται προς χρήση από άτομα(συμπεριλαμβανομένων των παιδιών) των οποίων η σωματική, αισθητήρια ή πνευματική ικανότητα είναι μειωμένη, ή από άτομα χωρίς εμπειρία ή γνώση ως προς τη χρήση, εκτός εάν τα άτομα αυτά βρίσκονται υπό επίβλεψη ή ακολουθούν πρότερες οδηγίες που αφορούν στη χρήση της συσκευής από κάποιο άτομο που είναι υπεύθυνο ως προς την ασφάλειά τους. Τα παιδιά πρέπει να βρίσκονται υπό επίβλεψη προκειμένου να διασφαλιστεί ότι δεν θα χρησιμοποιήσουν τη συσκευή ως παιχνίδι.

• Αυτή η συσκευή μπορεί να χρησιμοποιηθεί από παιδιά ηλικίας από 8 ετών και πάνω και από άτομα με μειωμένες σωματικές, διανοητικές ή αντιληπτικές ικανότητες ή έλλειψη εμπειρίας και γνώσης, αν τους παρέχεται επίβλεψη ή οδηγίες όσον αφορά την ασφαλή χρήση της συσκευής και κατανοούν τους υπάρχοντες κινδύνου. Τα παιδιά δεν επιτρέπεται να παίζουν με τη συσκευή. Ο καθαρισμός και η συντήρηση από το χρήστη δεν πρέπει να γίνονται από παιδιά χωρίς επίβλεψη.

• Εάν το καλώδιο ρεύματος έχει φθαρεί, πρέπει να αντικατασταθεί από την κατασκευάστρια εταιρεία, το εξουσιοδοτημένο κέντρο σέρβις μετά την πώληση της κατασκευάστριας εταιρείας ή έναν εξειδικευμένο τεχνικό για να αποφευχθεί κάθε κίνδυνος ατυχήματος.

• Μη χρησιμοποιείτε τη συσκευή σας και επικοινωνήστε με ένα εξουσιοδοτημένο κέντρο εξυπηρέτησης πελατών εάν: η συσκευή υπέστη πτώση, εάν δεν λειτουργεί κανονικά.
• Η συσκευή διαθέτει σύστημα θερμικής ασφάλειας. Σε περίπτωση υπερθέρμανσης (που οφείλεται λ.χ. σε βούλωμα των διάκενων της πίσω σχάρας), η συσκευή θα απενεργοποιηθεί αυτομάτως: επικοινωνήστε με το κέντρο εξυπηρέτησης μετά από την πώληση
• Πρέπει να αποσυνδέετε τη συσκευή από το ρεύμα: πριν από τον καθαρισμό και τη συντήρηση, σε περίπτωση σφάλματος λειτουργίας, αφού έχετε τελειώσει να τη χρησιμοποιείτε.
• Μη χρησιμοποιείτε τη συσκευή εάν το καλώδιο έχει φθαρεί
• Μη βυθίζετε τη συσκευή μέσα σε νερό ούτε και να τη βρέχετε με νερό, ακόμα και κατά τον καθαρισμό
• Μην κρατάτε τη συσκευή με βρεγμένα χέρια.
• Μην κρατάτε τη συσκευή από το περίβλημα που είναι ζεστό, αλλά από τη χειρολαβή.
• Μην αποσυνδέετε τη συσκευή από το ρεύμα τραβώντας το καλώδιο, αλλά τραβώντας το φις από την πρίζα.
• Μη χρησιμοποιείτε ηλεκτρική μπαλαντέζα.
• Μην καθαρίζετε τη συσκευή με λειαντικά ή διαβρωτικά προϊόντα.
• Μη χρησιμοποιείτε τη συσκευή σε θερμοκρασία χαμηλότερη των 0 °C και υψηλότερη των 35 °C.

Εγγύηση:
Η συσκευή σας προορίζεται αποκλειστικά για οικιακή χρήση.
Δεν μπορεί να χρησιμοποιηθεί για επαγγελματικό σκοπό.
Η εγγύηση ακυρώνεται σε περίπτωση ακατάλληλης χρήσης

3. ΘΕΣΗ ΣΕ ΛΕΙΤΟΥΡΓΙΑ
1. Lock System (Fig 1) : Για άνοιγμα των πλακών, τραβήξτε το « Lock System » προς τα πίσω. Για ασφάλιση των λαβίδων: κλείστε τις πλάκες και πιέστε το « Lock System » προς τα εμπρός.
2. Συνδέστε τον εξοπλισμό.
3. Ρυθμίζετε τον διακόπτη On/Off στη θέση I. (D)
4. Η συσκευή ζεσταίνεται πολύ γρήγορα και η θερμοκρασία σε ολόκληρη την περίοδο χρήσης δεν αλλάζει. (fig 2)
5. Επιλέξτε την ιδανική θερμοκρασία για τα μαλλιά σας με τη βοήθεια των πλήκτρων –/+ (fig 3): Πατήστε το πλή- κτρο - για να μειώσετε τη θερμοκρασία ή το πλήκτρο + για να την αυξήσετε. Η ένδειξη θερμοκρασίας αναβοσβήνει μέχρι να επιτευχθεί η θερμοκρασία της επιλογής σας.
6. Μετά από τη χρήση: Τοποθετήστε τον διακόπτη On/Off (D) στη θέση Off (0), κλείστε τις λαβίδες, χρησιμοποιήστε το «Lock System», αποσυνδέστε τη συσκευή από το ρεύμα και αφήστε τη να κρυώσει εντελώς προτού την αποθηκεύσετε.

Αυτόματη απενεργοποίηση της συσκευής:
Για την ασφάλειά σας, η συσκευή αυτή διαθέτει ένα σύστημα αυτόματης απενεργοποίησης μετά από 60 λεπτά. Αν επιθυμείτε να την ενεργοποιήσετε ξανά, ανατρέξτε στην παράγραφο ΕΝΕΡΓΟΠΟΙΗΣΗ.

4. ΧΡΗΣΙΜΟΠΟΙΗΣΗ
Πώς γίνεται το ίσιωμα;
Τα μαλλιά πρέπει να είναι χτενισμένα, καθαρά και στεγνά.
• Μη χρησιμοποιείτε τη συσκευή για τα τεχνητά μαλλιά (περούκες, ποστίς...).
• Δημιουργήστε τσουλούφι πάχους μερικών πόντων, χτενίστε το και τοποθετήστε το ανάμεσα στις πλάκες. Πιέστε τα μαλλιά σας με τις πλάκες και κινείστε τη συσκευή σιγανά από τις ρίζες ως τις άκρες.
• Η κεραμική επιφάνεια των πλακών με τη ρυθμιζόμενη θερμοκρασία προστατεύει τα μαλλιά από την υπερβολική θερμοκρασία.
• Επιλέξτε την ιδανική θερμοκρασία για τα μαλλιά σας με τη βοήθεια των πλήκτρων –/+ (Fig. 2): Πατήστε το πλήκτρο - για να μειώσετε τη θερμοκρασία ή το πλήκτρο + για να την αυξήσετε. Η ένδειξη θερμοκρασίας αναβοσβήνει μέχρι να επιτευχθεί η θερμοκρασία της επιλογής σας.
• Πριν χτενίσετε τα μαλλιά σας αφήστε τα ισιωμένα μαλλιά να κρυώσουν.

6. ΣΕ ΠΕΡΙΠΤΩΣΗ ΠΡΟΒΛΗΜΑΤΟΣ
● Το ίσιωμα δεν είναι αρκετά αποτελεσματικό:
– Σφίξτε περισσότερο τις πλάκες ισιώματος πάνω στην τούφα σας
– Περάστε τη συσκευή από την τούφα σας πιο αργά
– Αυξήστε τη θερμοκρασία από το πλήκτρο «+»
● Δεν μπορείτε να αλλάξετε θερμοκρασίες;
– Ελέγξτε μήπως το επίπεδο θερμοκρασίας είναι κλειδωμένο
● Η επάνω πλάκα δεν είναι σταθερή:
– Αυτό είναι φυσιολογικό, η συσκευή διαθέτει μία κινητή πλάκα για πιο αποτελεσματικό ίσιωμα.
● Η συσκευή σβήνει από μόνη της μετά από ορισμένο χρόνο:
– Αυτό είναι φυσιολογικό, αυτή η συσκευή διαθέτει σύστημα αυτόματης απενεργοποίησης. Ανατρέξτε στην παράγραφο «αυτόματη απενεργοποίηση».

7. Ας συμβάλλουμε κι εμείς στην προστασία του περιβάλλοντος!
Η συσκευή σας περιέχει πολλά αξιοποιήσιμα ή ανακυκλώσιμα υλικά.
Παραδώστε την παλιά συσκευή σας σε κέντρο διαλογής το οποίο θα αναλάβει την επεξεργασία της.

Αυτές οι οδηγίες διατίθενται επίσης και από το διαδικτυακό μας τόπο www.rowenta.com

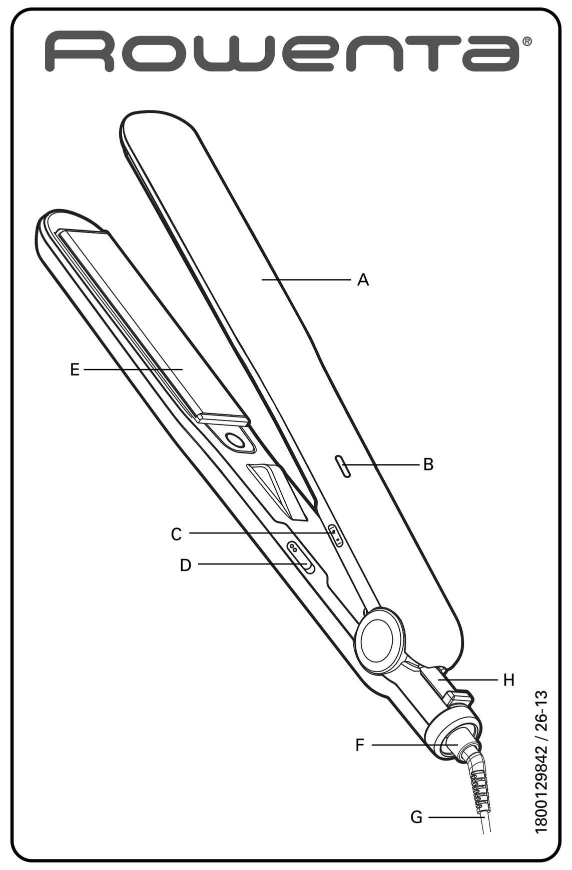

www.rowenta.com

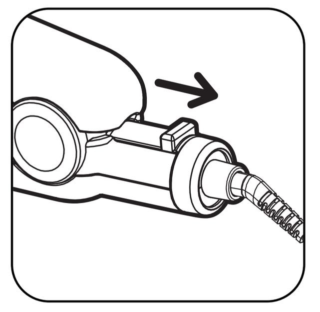

Fig. 1

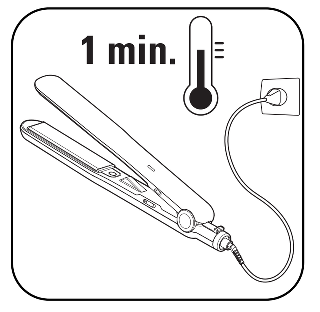

Fig. 2

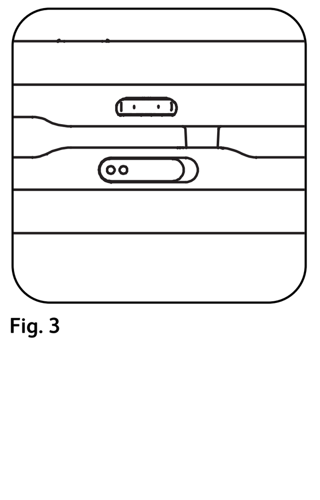

Fig. 3

SF3122E0 1800129842_A1 27/06/13 10:47 Page2

TR

Kullanmaya başlamadan önce lütfen güvenlik talimatlarını okuyunuz.

1. GENEL TANIM
A. Düzle tirme uçları
B. Dijital ekran
C. Termostat
D. Açma/kapama dü mesi
E. Düzle tirici plakalar
F. 360° dönebilir kordon
G. Elektrik kablosu
H. Kilitleme Sistemi (ma aları kilitlemek ve açmak için)

2. GÜVENLİK TAVSİYELERİ
• Güvenli iniz dü ünülerek bu cihaz yürürlükteki standartlara ve düzenlemelere (Dü ük Gerilim Direktifleri, Elektromanyetik Uyumluluk, Çevre...) uygun olarak üretilmi tir.
• Cihazın aksesuarları kullanım sırasında çok ısınır. Derinizle temasından kaçının. Cihazın elektrik kablosunun ısınan parçalara de medi inden emin olun.
• Elektrik tesisatınızın voltajının cihazınızın üzerinde belirtilen voltaj ile aynı oldu undan emin olun. Her türlü ba lantı hatası garantinin kapsamayaca ı, tamir edilemeyecek hasarlara neden olabilir.
• Ek koruma için, banyo için (RCD) 30 mA geçmeyen bir akım işletimine sahip akım cihazı elektrik devresi tavsiye edilir. Tavsiye için yükleyici isteyin.
• Yine de cihazın montajı ve kullanımı ülkenizde uygulanan normlara uygun olarak yapılmalıdır.
• UYARI: Bu cihazı banyo küveti, duş, lavabo veya su içeren diğer kapların yakınlarında kullanmayın.
• Cihaz bir banyoda kullanıldığında, civardaki su cihaz kapatıldığında bile tehlike oluşturabileceğinden, kullandıktan sonra fişini elektrik prizinden çıkarın.
• Bu cihazın, fiziksel, duyusal ya da zihinsel kapasite açısından yeterli olmayan ki ilerce ya da deneyim veya bilgi sahibi olmayan ki ilerce (çocuklar da dahil olmak üzere), güvenliklerinden sorumlu bir kimsenin gözetiminde veya bu kimse tarafından cihazın kullanımı ile ilgili önceden bilgilendirildikleri durumlar dı ında, kullanılmaması gerekir. Çocukların cihazla oynamadı ından emin olmak için kontrol etmek gerekir.
• Bu cihaz fiziksel, duyusal veya zihinsel engeli olan (erişkin veya çocuk) veya cihaz hakkında hiçbir tecrübe veya bilgisi olmayan şahıslar tarafından, güvenliklerinden sorumlu bir kişinin gözetimi altında olmadıkları veya bu kişi tarafından cihazın kullanımı konusunda eğitilmedikleri takdirde kullanılmamalıdır.
• Elektrik kablosu hasar görürse her türlü tehlikeyi önlemek için üretici, yetkili servis veya aynı yetkiye sahip kişiler tarafından değiştirilmelidir.
• Cihazı kullanmamanız ve Yetkili Servise ba vurmanız gereken durumlar: cihazınız dü erse ve normal çalı mazsa.
• Cihazda termik koruma sistemi bulunmaktadır. A ırı ısınma durumunda (örne in arka ızgaranın kirlenmesinden dolayı), cihaz otomatik olarak duracaktır: Yetkili Servise ba vurun.
• Cihazın fi ten çekilmesi gereken durumlar: temizlik ve bakım i lemlerinden önce, çalı ma bozuklu u olması, cihazı kullanımınız biter bitmez.
• Kablo hasar görmü se kullanmayın.
• Temizlemek için bile olsa suya de dirmeyin, batırmayın.
• Nemli ellerle tutmayın.
• Sıcakken gövdeden de il sapından tutun.
• Kabloyu çekerek fi ten çıkartmayın, prizi tutarak çekin.
• Elektrik uzatması kullanmayın.
• Parlatıcı ve tahri edici ürünlerle temizlemeyin.
• 0 °C'nin altında ve 35 °C'nin üstündeki sıcaklıklarda kullanmayın.

GARANT:
Cihazınız sadece evde kullanmak üzere tasarlanmıştır.
Ticari ve mesleki amaçlarla kullanılmamalıdır.
Hatalı kullanım durumunda garanti kapsamı dışında kalacaktır.

3. KULLANIMA HAZIRLAMA
1. Kilitleme Sistemi (fig 1) : Düzleştirme uçlarını açmak için « Kilitleme Sistemi »'ni geriye doğru çekin.
Düzleştirme ucunu sabitleştirmek için: düzleştirme ucunu kapatın ve « Kilitleme Sistemi »'ni öne doğru itin.
2. Cihazın fişini takın.
3. Açma/Kapama düğmesini I konumuna getirin. (D)
4. Cihaz çok hızlı bir şekilde ısınır ve ısı tüm kullanım süresi boyunca değişmez. (fig 2)
5. –/+ butonları yardımıyla saçlarınız için ideal olan ısıyı seçin (fig 3): ısıyı düşürmek için –, arttırmak için + tuşunu kullanın. Isı göstergesi seçilen ısıya ulaşılıncaya dek yanıp sönecektir.
6. Kullandıktan sonra: Açma/kapama düğmesini (D) kapalı (0) konuma getirin, şekillendirme uçlarını kapatın, «Kilitleme Sistemi»'ni kullanın, cihazın fişini prizden çıkarın ve kutusuna koymadan önce tamamen soğumasını bekleyin.

Önemli uyarı: Kullanım hatalarını (örneğin kullanım sırasında yan lışlıkla +/– düğmelerine basılması) önlemek için cihaz sabitleme fonksiyonu ile donatılmıştır. Kullanım sırasında sıcaklığı sabitlemek istediğinizde, 2 saniye boyunca + veya – düğmesine basınız.
Ayarlarınız sabitlenir, sabitlenen ısı ekranda görüntülenir.
Cihazınızın sıcaklığını değiştirmek istediğinizde, 2 saniye süresince tekrar + veya – düğmesine basarak sabitleme özelliğini iptal edebilirsiniz.
+/– düğmelerine basarak sıcaklığı değiştirebilirsiniz.

Cihazın otomatik olarak durdurulması:
Güvenliğiniz için, bu cihaz 60 dakika sonunda otomatik olarak kapatılmasını sağlayan bir sistemle donatılmıştır. Yeniden çalıştırmak istiyorsanız, KULLANMAYA BASLARKEN paragrafına bkz.

4. KULLANIM
Nasıl düzleştirilir?
Saçlar taranmış, temiz ve kuru olmalıdır.
• Cihazı sentetik saçlar üzerinde kullanmayın (peruk, postiş, vb...)
• Bir kaç santimetre genişliğinde saç tutamı hazırlıyarak tarayınız ve plakaların arasına koyunuz. Saçları sıkıca plakaların arasına yerleştirerek dipten uca doğru yavaşça indirin.
• Plakalar üzerindeki seramik kaplama ısıyı eşit bir şekilde dağıttığı için saçlarınızın aşırı sıcaklığa maruz kalmasını önleyecektir.
• Saçlarınıza tekrar şekil vermeden önce düzleştirilen saçın normal ısıya gelmesini bekleyiniz.

5. BAKIM
DİKKAT! Cihazı temizlemeye başlamadan önce fişini prizden çekiniz ve soğumaya bırakınız.
• Cihazın temizlenmesi: Cihazın fişini prizden çekiniz , nemli bir bezle siliniz ve kurulayınız.

6. SORUN GİDERME
● **Saç şekillendiricinizin sonucundan memnun değilseniz:**
– Plakaları saç tutamınız üzerine daha güçlü bir şekilde bastırın.
– Ürünü daha yavaş bir şekilde kaydırın.
– "+" tuşu ile sıcaklığı yükseltin.
● **Sıcaklığı değiştirilemiyorsanız?**
– Sıcaklık seviyesinin kilitli olmadığından emin olun.
● **Üst plaka sabit değil.**
– Bu normal bir durumdur; cihaz daha etkili bir düzleştirme için hareketli plaka ile donatılmıştır.
● **Cihaz belli bir süre sonra kendiliğinden kapanıyor:**
– Bu normal bir durumdur; bu cihaz bir otomatik kapanma sistemiyle donatılmıştır. "otomatik durdurma paragrafına bkz."

Bu bilgilere www.rowenta.com Web sitemizden de ula abilirsiniz.

NO

Vennligst les sikkerhetsinstruksene før bruk.

1. GENERELL BESKRIVELSE
A. Tang
B. Digitalskjerm
C. Termostat
D. På/av-knapp
E. Retteplater
F. Roterende ledningsuttak
G. Strømledning
H. Lock System (låsing og opplåsing av tangen)

2. SIKKERHET
• Av hensyn til din sikkerhet er dette apparatet i samsvar med gyldige normer og regler (lavspenningsdirektivet, elektromagnetisk kompatibilitet, miljø ...).
• Apparatets tilbehørsdeler blir meget varme under bruk. Unngå kontakt med huden. Sørg for at strømledningen aldri er i kontakt med apparatets varme deler.
• Kontroller at nettspenningen stemmer overens med apparatets spenning. Enhver tilkoblingsfeil kan forårsake varige skader som ikke dekkes av garantien.
• For din egen sikkerhet er installering av en jordfeilbryter med et rele som ikke overstiger 30 mA, anbefalt for den elektriske forsyningen av badet. Be en elektriker om råd.
• Installasjon og bruk av apparatet skal imidlertid alltid være i samsvar med gjeldende standarder i ditt land.
• ADVARSEL: ikke bruk dette apparatet i umiddelbar nærhet av badekar, dusj, vask eller andre vannkilder.
• Når apparatet blir brukt på et bad, bør det kobles fra umiddelbart etter bruk. Tilstedeværelsen av vann kan være farlig selv når apparatet er avslått.
• Dette apparatet er ikke ment for personer (inkl. barn) med nedsatte fysiske, sensoriske eller psykiske evner, eller uerfarne personer, med mindre de får tilsyn eller forhåndsinstruksjoner om anvendelsen av apparatet fra en person med ansvar for deres sikkerhet. Barn skal holdes under tilsyn for å sikre at de ikke bruker apparatet til lek.
• Dette apparatet kan brukes av barn fra alderen 8 år og oppover og personer med reduserte fysiske, sensoriske eller mentale evner, eller for personer uten erfaring og kjennskap hvis de har blitt gitt opplæring i bruken av apparatet eller er under oppsyn og forstår farene som er involvert. Barn skal ikke leke med apparatet. Rengjøring og brukervedlikehold skal ikke utføres av barn uten oppsyn.
• Dersom strømledningen er skadet, skal den erstattes av produsenten, dens kundeservice eller av en person med lignende kvalifikasjoner for å forhindre at det oppstår problemer.
• Ikke bruk apparatet og kontakt et godkjent servicesenter hvis: apparatet har falt eller ikke fungerer normalt.
• Apparatet er utstyrt med et overopphetingsvern. Ved overoppheting (pga. f.eks. tilskitning av bakre rist) stanser apparatet automatisk. Kontakt kundeservice.
• Apparatet må frakobles: før rengjøring og vedlikehold, hvis det ikke fungerer ordentlig, straks du har sluttet å bruke det.
• Skal ikke brukes hvis ledningen er skadet.
• Må ikke dyppes ned i vann eller holdes under rennende vann, selv ved rengjøring.
• Skal ikke holdes med fuktige hender.
• Holdes i håndtaket, ikke i de varme delene.
• Skal ikke frakobles ved å dra i ledningen, med ved å dra i støpselet.
• Bruk ikke skjøteledning.
• Bruk ikke skuremidler eller etsende midler til rengjøring.
• Skal ikke brukes ved temperaturer under 0 °C og over 35 °C.

GARANTI:
Dette apparatet er kun beregnet til privat bruk i hjemmet.
Det skal ikke brukes til profesjonelle formål.
Garantien blir ugyldig ved uriktig bruk.

3. IGANGSETTING
1. Lock System (fig 1) : For å åpne tangen, trekk « Lock System » bakover.
Låse tangen: lukk tangen og trykk "Lock System" fremover.
2. Koble til apparatet.
3. Sett på / av-bryteren på stillingen I. (D)
4. Apparatets temperaturstigning er svært hurtig (fig 2)
5. Velg den temperaturen som er ideell for ditt hår, ved hjelp av -/+ knappene (fig. 3): Trykk på – knappen for å senke temperaturen, eller på + knappen for å øke den. Kontrollampen for temperatur blinker til den ønskede temperatur er nådd.
6. Etter bruk: Sett av/på-knappen (D) på posisjon av (0), lukk tangen, bruk "Lock System", koble fra apparatet og la det avkjøles fullstendig før du rydder det bort.

NB: For å unngå ufrivillig trykk på +/- knappene i løpet av bruk, er dette apparatet utstyrt med en låsefunksjon. Hvis du ønsker å låse fast temperaturen i løpet av bruken, trykker du på + eller – knappen i 2 sekunder. Din innstilling låser seg, og en hengelås viser seg på skjermen.
Hvis du vil endre apparatets temperatur, må du låse det opp: Trykk og hold nede i 2 sekunder på + eller - knappen. Din innstilling låser seg opp, og hengelåsen blir borte fra skjermen.
Du kan endre temperaturen ved å trykke på knappene +/-.

Automatisk stopp av apparatet:
Av sikkerhetsgrunner er dette apparatet utstyrt med et system som automatisk slår apparatet av etter 60 minutter. Dersom du ønsker å skru apparatet på igjen, se avsnittet TA APPARATET I BRUK.

4. BRUK
Hvordan glatte ut håret?
Håret skal være kammet, rent og tørt.
• Ikke bruk apparatet på syntetisk hår (parykker, hårforlengninger, mv.).
• Lag en liten lokk på et par cm bredde, gre den og legg den mellom platene. Press håret fast mellom platene og la apparatet gli sakte fra roten til tuppene.
• Platenes keramiske belegg beskytter håret ditt mot for varme temperaturer, med jevn varmefordeling.
• Vent til det rettede håret er avkjølt før du friserer deg.

5. VEDLIKEHOLD
FORSIKTIG! : Trekk alltid apparatets støpsel ut av stikkontakten og la det avkjøles.
• Når du skal rengjøre apparatet: Frakoble det og tørk av det med en fuktet klut og til slutt med en tørr klut.

6. FEILSØKING
• Rettingen er ikke effektiv nok:
- Stram retteplatene med fast på din hårlokk.
- Gli saktere med apparatet.
- Øk temperaturen ved hjelp av knappen « + ».
• Det er ikke mulig å endre temperaturen:
- Forsikre deg om at temperaturnivået ikke er låst.
• Den øverste platen er ikke fast:
- Det er normalt, apparatet er utstyrt med en bevegelig plate for en bedre effektivitet av rettingen.
• Apparatet slår seg av etter en stund:
- Dette er normalt, apparatet er utstyrt med automatisk stopp.
Referer til avsnittet « Automatisk stopp ».

7. MILJØVERN!
Apparatet inneholder mange gjenvinnbare og resirkulerbare materialer.
Ta det med til et oppsamlingssted etter et godkjent servicesenter slik at avfallet kan behandles.

Denne bruksanvisningen er også tilgjengelig på www.rowenta.com.

SV

Läs noggrant igenom säkerhetsföreskrifterna innan användning.

1. ALLMÄN BESKRIVNING
A. Tänger
B. Digitalt fönster
C. Termostat
D. Strömbrytare På/Av
E. Plattor
F. Roterande sladdutgång
G. Nätsladd
H. Lock System (låsning och upplåsning av tång)

2. SÄKERHET
• Apparatens säkerhet uppfyller gällande bestämmelser och standarder (lågspänningsdirektiv, elektromagnetisk kompatibilitet, miljö...).
• Apparatens tillbehör blir mycket varma under användningen. Undvik kontakt med huden. Se till att sladden aldrig kommer i kontakt med apparatens varma delar.
• Kontrollera att nätspänningen överensstämmer med den som anges på apparaten. All felanslutning kan orsaka irreparabla skador och gör att garantin inte gäller.
• För extra skydd vid el i badrum bör en jordfelsbrytare som inte överstiger 30 mA installeras i den krets som förser badrummet med ström. Be en behörig elektriker om råd.
• Apparatens installation och användning måste emellertid uppfylla de normer som gäller i ditt land.
• VARNING! Använd inte den här apparaten nära badkar, dusch, tvättställ eller andra kärl som innehåller vatten.
• Om apparaten används i badrum måste du dra ur kontakten ur vägguttaget efter användning, eftersom närheten till vatten utgör en risk även när apparaten är avstängd.
• Denna apparat är inte avsedd att användas av personer (inklusive barn) som inte klarar av att hantera elektrisk utrustning, eller av personer utan erfarenhet eller kännedom, förutom om de har erhållit, genom en person ansvarig för deras säkerhet, en övervakning eller på förhand fått anvisningar angående apparatens användning. Barn måste övervakas av en vuxen för att säkerställa att barnen inte leker med apparaten.
• Den här apparaten kan användas av barn från 8 år och uppåt samt av personer med begränsad fysisk, sensorisk eller mental förmåga eller med bristande erfarenheter och kunskaper, om de övervakas eller får instruktioner om hur apparaten ska användas på ett säkert sätt och om de förstår de risker den kan medföra. Barn ska inte leka med apparaten. Rengöring och underhåll får inte göras av barn utan tillsyn.
• Om sladden skadats, ska den bytas ut av tillverkaren, på tillverkarens serviceverkstad eller av behörig fackman, för att undvika fara.
• Använd inte apparaten och kontakta en auktoriserad serviceverkstad om:
- den har fallit,
- den har funktionsstörningar.
• Apparaten är försedd med ett överhettningsskydd. Vid överhettning (orsakad t.ex. av att det bakre gallret blivit smutsigt), stängs apparaten automatiskt av: kontakta en auktoriserad serviceverkstad.
• Koppla ur apparaten:
- före rengöring och underhåll.
- vid funktionsstörning.
- så snart du inte använder den.
• Använd inte om sladden är skadad.
• Doppa inte ner i vatten eller under rinnande vatten, inte ens vid rengöring.
• Håll den inte med fuktiga händer.
• Håll inte i den varma delen, använd endast handtaget.
• Koppla inte ur apparaten genom att dra i sladden, fatta tag i stickkontakten.
• Använd inte en förlängningssladd.
• Rengör inte med skurmedel eller frätande medel.
• Använd inte vid en temperatur lägre än 0 °C och högre än 35 °C.

GARANTI:
Apparaten är endast avsedd för hemmabruk. Den skall inte användas i yrkesmässigt syfte. Garantin träder ur kraft och gäller inte vid felaktig användning.

3. IGÅNGSÄTTNING
1. Lock System (fig 1) : För att öppna tången, för "Lock System" bakåt.
För att låsa tången: stäng tången och för "Lock System" framåt.
2. Anslut apparaten.
3. Ställ strömbrytaren På/Av på I. (D)
4. Apparatens temperatur stiger snabbt och är stadig under användningen. (fig 2)
5. Välj lämplig temperatur för ditt hår med knapparna -/+ (fig. 3): tryck på knappen - när du vill sänka temperaturen och på + när du vill höja den. Temperaturindikatorn blinker till dess att vald temperatur uppnås.
6. Efter användning: Placera knappen på/av (D) i läge av (0), stäng tången, använd "Lock System", koppla ur apparaten och låt den svalna fullständigt innan förvaring.

OBS! För att undvika feltryckningar (ofritvilliga tryckningar på +/- under användningen) är apparaten utrustad med en låsningsfunktion.
Om du vill låsa din temperaturnivå under användningen, tryck på + eller – i 2 sekunder. Inställningen låses, ett hänglås visas i displayen.
Om du vill ändra apparatens temperatur måste du låsa upp den : tryck åter på + eller – i 2 sekunder. Inställningen låses upp, hänglåset försvinner från displayen.
Du kan ändra temperaturen genom att trycka på knapparna +/-.

Automatisk avstängning:
Av säkerhetsskäl är apparaten försedd med en funktion för automatisk avstängning efter 60 min. Se stycket FÖRE ANVÄNDNING om du vill sätta på den igen.

4. ANVÄNDNING
Hur får man året platt?
Håret ska vara utkammat, rent och torrt.
• Använd inte apparaten på syntetiskt hår (peruker, löshår...).
• Ta en liten slinga på några centimeters bredd, kamma den och lägg den mellan plattorna. Håll håret fast mellan plattorna och låt apparaten glida långsamt från roten till hårtopparna.
• Plattornas keramikbeläggning skyddar håret mot alltför höga temperaturer genom den jämna spridningen av värmen.
• Vänta tills det utslätade håret har kallnat, innan du kammar det.

5. UNDERHÅLL
VARNING! : Koppla alltid från apparaten och låt den kallna, innan du rengör den.
• För att rengöra apparaten: koppla ifrån den, rengör den med fuktad trasa och torka den med en torr trasa.

6. OM DET UPPSTÅR PROBLEM
• Du är inte nöjd med resultatet du får av plattången:
- Tryck ihop plattången hårdare om hårslingan
- För tången ännu långsammare över slingan
- Höj temperaturen med knappen "+"
• Det verkar inte gå att ändra temperaturen?
- Kontrollera att temperaturnivån inte är i låst läge
• Den övre plattan sitter inte fast ordentligt.
- Det är normalt, plattången är försedd med en rörlig platta som ger en effektivare utslätande effekt.
• Plattången stänger av sig själv efter ett tag:
- Det är normalt, den här plattången är försedd med ett automatiskt avstängningssystem. Läs mer i stycket om automatisk avstängning

7. VAR RÄDD OM MILJÖN!
Din apparat innehåller olika material som kan återanvändas eller återvinnas.
Lämna den på en återvinningsstation eller på en auktoriserad serviceverkstad för omhändertagande och behandling.

De här instruktionerna finns också tillgängliga på vår hemsida www.rowenta.com

DA

Læs venligst sikkerhedsinstruktionerne omhyggeligt inden brug

1. GENEREL BESKRIVELSE
A. Klemmer
B. Digitalt display
C. Termostat
D. Tænd/sluk knap
E. Glatteplader belagt
F. Udgang rotationsledning
G. Fødekabel
H. Lock System (blokering og åbning af klemmerne)

2. SIKKERHED
• Af hensyn til brugerens sikkerhed er dette apparat i overensstemmelse med gældende standarder og bestemmelser (Lavspændingsdirektiv, Elektromagnetisk Kompatibilitet, Miljøbeskyttelse...).
• Apparatets tilbehørsdele bliver meget varme under brug. Undgå kontakt med huden. Sørg for at el-ledningen aldrig kommer i kontakt med apparatets varme dele.
• Kontroller at el-installationens spænding svarer til apparatets. Tilslutning til en forkert spænding kan forårsage uoprettelige skader, som ikke er dækket af garantien.
• For yderligere beskyttelse tilrådes det at installere en fejlstrømsafbryder (RCD) med en nominel restdriftsstrøm, der ikke overstiger 30 mA, i det kredsløb, der forsyner badeværelset. Spørg en installatør til råds.
• Apparatets installation og anvendelse skal dog være i overensstemmelse med gældende standarder i dit land.
• ADVARSEL: brug ikke dette apparat i nærheden af badekar, brusenicher, vaskekummer eller andre beholdere med vand.
• Når apparatet benyttes i et badeværelse, skal det tages ud af stikket efter brug, da nærheden af vand udgør en fare, også selv om apparatet er slukket.
• Dette apparat er ikke beregnet til at blive brugt af personer (herunder børn), hvis fysiske, sensoriske eller mentale evner er svækkede eller personer blottet for erfaring eller kendskab, med mindre de er under opsyn eller har modtaget forudgående instruktioner om brugen af dette apparat af en person, der er ansvarlig for deres sikkerhed. Børn skal være under opsyn for at sikre, at de ikke leger med apparatet.
• Dette apparat kan benyttes af børn fra 8 år og opefter, og af personer med nedsatte fysiske, sensoriske eller mentale evner eller manglende erfaring og viden, hvis de overvåges eller har fået instruktion i sikker brug af apparatet, og forstår de dermed forbundne farer. Lad ikke børn lege med apparatet. Rengøring og brugervedligeholdelse må ikke udføres af børn uden overvågning.
• Hvis el-ledningen er beskadiget, skal den udskiftes af fabrikanten, dennes servicerepræsentant eller en person med lignende kvalifikation for at undgå enhver fare.
• Brug ikke apparatet og kontakt et autoriseret serviceværksted, hvis:
- apparatet er faldet ned,
- apparatet ikke fungerer korrekt.
• Apparatet er udstyret med en varmefølsom sikkerhedsanordning. I tilfælde af overopvarmning (f.eks. hvis gitteret bagpå er tilstoppet) vil apparatet standse automatisk: kontakt kundeserviceafdelingen.
• Apparatets stik skal tages ud:
- før rengøring og vedligeholdelse,
- hvis det ikke fungerer korrekt,
- så snart det ikke bruges mere,
- hvis du forlader rummet, selv et øjeblik.
• Må ikke bruges, hvis el-ledningen er beskadiget.
• Må ikke dyppes ned i vand, selv under rengøring.
• Tag ikke fat med våde hænder.
• Tag ikke fat om huset, der er varmt, men tag fat om håndtaget.
• Tag ikke stikket ud ved at trække i ledningen, men tag fat om selve stikket.
• Brug ikke forlængerledning.
• Må ikke rengøres med skurende eller ætsende midler.
• Må ikke bruges ved en temperatur på under 0 °C og over 35 °C.

GARANTI:
Apparatet er udelukkende beregnet til brug i en almindelig husholdning.
Det må ikke bruges til erhvervsmæssige formål.
Garantien bortfalder og er ugyldig i tilfælde af en forkert brug.

3. IBRUGTAGNING
1. Lock System (Fig 1): Træk « Lock System » bagud for at åbne klemmerne. Sådan låser man klemmerne: Luk klemmerne og skub « Lock System » fremad.
2. Sæt apparatets stik i stikkontakten.
3. Sæt tænd/sluk knappen på position I. (D)
4. Apparatets temperatur stiger meget hurtigt og den forbliver stabil under brug. (fig 2)
5. Vælg den temperatur, der passer bedst til dit hår ved hjælp af knapperne -/+ (fig. 3): tryk på – for at sænke temperaturen eller på + for at hæve temperaturen. Temperaturindikatoren blinker, indtil den ønskede temperatur er opnået.
6. Efter brug: Stil tænd/sluk (D) knappen på position (0), luk tangen, brug « lock system », tag apparatets stik ud og lad det køle helt af, før det lægges på plads.

NB: For at undgå enhver fejl (f.eks. at du kommer til at trykke på +/- knapperne under brug) er dette apparat forsynet med en låsefunktion.
Ønskes det at fastlåse temperaturniveauet under brug, skal der trykkes på + eller – knappen i 2 sekunder. Indstillingen bliver låst og der vises en hængelås i displayet.
Ønskes det at ændre på apparatets temperatur, skal låsningen annulleres: Tryk igen på + eller – knappen i 2 sekunder. Indstillingen bliver frigjort og hængelåsen forsvinder fra displayet.
Du kan ændre temperaturen ved at trykke på +/- knapperne.

Automatisk afbryderfunktion:
Af hensyn til din sikkerhed er apparatet udstyret med en automatisk afbryderfunktion, der aktiveres efter 60 minutter.
Hvis du ønsker at tage glattejernet i brug igen, henvises til afsnittet IBRUGTAGNING.

4. ANVENDELSE
Glatte:
Håret skal være redt ud, rent og tørt.
• Apparatet må ikke anvendes på syntetisk hår (parykker, tilføjelser osv.).
• Form en lille lok, som bare er få centimeter bred, red den og anbring den mellem glattepladerne. Klem håret godt fast mellem glattepladerne og træk apparatet langsomt fra hårroden til spidsen af håret.
• Pladernes keramiske belægning beskytter håret mod for høje temperaturer, idet den fordeler varmen ensartet over pladernes overflade.
• Vent med at rede det glattede hår til det er helt kølet af.

5. VEDLIGEHOLDELSE
ADVARSEL! : Apparatets stik skal altid tages ud af stikkontakten og det skal være helt kølet af, inden der foretages rengøring af apparatet.
• Sådan rengøres apparatet: Tag stikket ud af stikkontakten og tør apparatet af med en fugtig klud. Tør efter med en tør klud.

6. I TILFÆLDE AF PROBLEMER
• Glatningen er ikke effektiv nok:
- Klem glattepladerne fastere omkring hårlokken.
- Lad apparatet glide langsommere.
- Øg temperaturen ved hjælp af knappen " + ".
• Kan du ikke ændre temperaturen?
- Kontroller, at temperaturniveauet ikke er låst.
• Den øverste plade er ikke fast:
- Det er normalt, apparatet er forsynet med en mobil plade for at gøre glatningen mere effektiv.
• Apparatet slukker af sig selv efter et stykke tid:
- Det er normalt, apparatet er udstyret med et automatisk slukningssystem.
Se afsnittet "automatisk slukning".

7. VI SKAL ALLE VÆRE MED TIL AT BESKYTTE MILJØET!
Apparatet indeholder mange materialer, der kan genbruges eller genvindes.
Aflever det på kommunens genbrugsstation eller på et autoriseret serviceværksted, når det ikke skal bruges mere.

Disse instruktioner er også tilgængelige på www.rowenta.com.

FI

Ole hyvä ja lue turvaohjeet huolellisesti ennen käyttöä.

1. YLEINEN KUVAUS
A. Pihdit
B. Digitaalinen näyttö
C. Termostaatti
D. Päällä/pois kytkin
E. Suoristuslevyt
F. Kääntyvän johdon ulostulo
G. Virtajohto
H. Lock System (pihtien lukitus ja vapautus)

2. TURVALLISUUS
• Turvallisuutesi vuoksi tämä laite täyttää siihen soveltuvat normit ja määräykset (pienjännite- sähkömagneettinen yhteensopivuus, ympäristödirektiivi...).
• Laitteen lisälaitteet kuumenevat käytössä. Vältä ihokosketusta niiden kanssa. Varmista, että sähköjohto ei koskaan joudu kosketuksiin laitteen kuumien osien kanssa.
• Tarkista, että laitteen arvokilvessä ilmoitettu syöttöjännite vastaa sähköverkon jännitettä. Jos kytkentä on virheellinen, laite voi saada korvaamattomia vaurioita, joita takuu ei kata.
• Lisäsuojan tarjoamiseksi on suositeltavaa asentaa kylpyhuoneen sähkövirtapiiriin vikavirtasuojakytkin (RCD tai vvsk), jonka nimellistoimintavirta on enintään 30 mA. Kysy neuvoa sähköasentajaltasi.
• Laitteen ja sen käytön tulee kuitenkin täyttää omassa maassasi voimassa olevat normit.
• VAROITUS: älä käytä tätä laitetta kylpyammeiden, suihkujen, lavuaarien tai muiden vettä sisältävien astioiden tai säiliöiden lähettyvillä.
• Kun laitetta käytetään kylpyhuoneessa, kytke se irti pistorasiasta heti käytön jälkeen. Veden läheisyys voi aiheuttaa vaaratilanteita, vaikka laite olisikin kytketty pois päältä.
• Tätä laitetta ei ole tarkoitettu sellaisten henkilöiden käytettäväksi (mukaan luettuina lapset), joiden fyysiset, aistimelliset tai henkiset kyvyt ovat heikentyneet eikä myöskään sellaisten henkilöiden käytettäväksi, joilla ei ole tietoa tai tuntemusta käyttää laitetta, elleivät he ole heidän turvallisuudestaan vastaavan henkilön valvonnassa tai he saavat ohjeita laitteen käytöstä. Lapsia on pidettävä silmällä, jotta he eivät leiki tällä laitteella.
• Tätä laitetta voivat käyttää vähintään 8-vuotiaat lapset ja aikuiset, joiden fyysiset, aisteihin liittyvät tai henkiset kyvyt ovat rajoittuneet tai joilla ei ole riittävästi tietoa ja kokemusta, mikäli he ovat saaneet tietoa ja opastusta laitteen turvallisesta käytöstä ja jos he ymmärtävät laitteen käyttöön liittyvät riskit ja vaarat. Älä anna lasten leikkiä laitteella. Lapset eivät saa puhdistaa tai huoltaa laitetta ilman valvontaa.
• Jos sähköjohto on vahingoittunut, se on annettava valmistajan, tämän huoltoedustajan tai vastaavan pätevyyden omaavan henkilön vaihdettavaksi vaarojen välttämiseksi.
• Älä käytä laitetta ja ota yhteys valtuutettuun huoltokeskukseen, jos: laite on pudonnut tai se ei toimi normaalilla tavalla.
• Laite on varustettu lämpöturvajärjestelmällä. Jos laite ylikuumenee (esimerkiksi takaritilän tukkeutumisen takia) laite sammuu automaattisesti: ota yhteys jälkimyyntipalveluun.
• Laite tulee irrottaa sähköverkosta:
- ennen puhdistusta ja hoitoa.
- jos se ei toimi kunnolla.
- heti kun olet lopettanut sen käytön.
- jos poistut huoneesta edes hetkeksi.
• Älä käytä laitetta, jos sähköjohto on vahingoittunut.
• Älä upota laitetta veteen tai laita sitä juoksevan veden alle edes puhdistusta varten.
• Älä pidä laitteesta kiinni märin käsin.
• Älä pidä kiinni rasiasta, sillä se kuumenee, käytä kädensijaa.
• Älä irrota laitetta sähköverkosta vetämällä sähköjohdosta, vedä pistokkeesta.
• Älä käytä jatkojohtoa.
• Älä käytä puhdistuksessa hankaavia tai syövyttäviä tuotteita.
• Älä käytä laitetta alle 0 °C ja yli 35 ° lämmössä.

TAKUU:
Laite on tarkoitettu vain kotikäyttöön.
Sitä ei saa käyttää ammatillisiin tarkoituksiin.
Takuu raukeaa, jos laitetta käytetään käyttöohjeiden vastaisesti.

3. KÄYTTÖÖNOTTO
1. Lock System (Fig 3) : Suoristuslevyjen avaamiseksi on vedettävä « Lock System » -järjestelmää taaksepäin.
Suoristuslevyjen lukitsemiseksi: sulje pihdit ja paina « Lock System » järjestelmää eteenpäin.
2. Liitä laite verkkovirtaan.
3. Siirrä päällä/pois kytkin asentoon I. (B)
4. Laite lämpenee nopeasti ja lämpötila ei muutu koko käyttöaikana. (fig 1)
5. Valitse hiuksillesi sopiva lämpötila painikkeilla -/+ (kuva 2): Lämpötilaa lasketaan painikkeella – ja nostetaan painikkeella +. Lämpötilan merkkivalo vilkkuu, kunnes haluttu lämpötila on saavutettu.
6. Käytön jälkeen: Laita käynnistys/sammutuskatkaisija (B) - asentoon (0), sulje suoristuslevyt, käytä «Lock System» -järjestelmää, irrota laite virtalähteestä ja anna sen jäähtyä kokonaan ennen sen laittamista säilytykseen.

Tärkeä huomautus: Käyttövirheiden välttämiseksi (tahaton +/- painikkeiden painaminen laitteen toiminnan aikana) on laite varustettu lukitustoiminnolla.
Halutessasi käytön aikana lukita asetetun lämpötilan paina 2 sekuntia painiketta + tai –. Säädöksesi lukittuu, näyttöön ilmestyy lukko.
Halutessasi sen jälkeen muuttaa asetettua lämpötilaa on lukitus vapautettava – paina taas 2 sekuntia painiketta + tai –. Säädöksesi lukitus aukeaa, lukko häviää näytöstä.
Voit muuttaa lämpötilaa painamalla näppäimiä +/-.

Laitteen automaattinen sammuminen:
Turvallisuussyistä laite on varustettu automaattisella sammutustoiminnolla, joka käynnistyy 60 minuutin kuluttua. Jos haluat käynnistää laitteen, katso ohjeet kappaleesta KÄYTTÖÖNOTTO.

4. KÄYTTÖ
Miten hiukset suoristetaan?
Hiusten täytyy olla auki kammatut, puhtaat ja kuivat.
• Älä käytä laitetta tekohiuksiin (peruukit, hiuslisäkkeet...).
• Valitse muutaman senttimetrin levyinen hiussuortuva, kampaa se ja aseta levyjen väliin. Purista hiukset levyjen väliin ja siirrä laitetta hitaasti hiuspohjasta latvoihin.
• Levyjen keraaminen pinta ja lämmön tasainen jakautuminen suojaavat hiuksia liialliselta kuumuudelta.
• Anna suoristettujen hiusten jäähtyä ennen kampauksen luomista.

5. HUOLTO
HUOM.! Irrota laite verkkovirrasta ennen sen puhdistamista ja anna sen jäähtyä.
• Laitteen puhdistus: Irrota laite verkkovirrasta, pyyhi se kostealla liinalla ja kuivaa.

6. ONGELMATAPAUKSISSA
• Suoristus ei ole tarpeeksi tehokas:
- Purista suoristusraudat tiukemmin hiustupsun ympärille.
- Liu'uta laitetta hitaammin.
- Nosta lämpötilaa painikkeella « + ».
• Lämpötilaa ei voi muuttaa:
- Tarkista, että lämpötilatasoa ei ole lukittu.
• Ylempi levy ei ole kunnolla kiinni.
- Se on normaalia. Laite on varustettu liikkuvalla levyllä, joka tehostaa suoristusta.
• Laite sammuu itsestään tietyn ajan päästä:
- Se on normaalia. Laite on varustettu automaattisella sammutusjärjestelmällä. Katso lisätietoja kappaleesta « automaattinen sammutus ».

7. EDISTÄKÄÄMME YMPÄRISTÖNSUOJELUA!
Laite sisältää paljon arvokkaita ja kierrätettäviä materiaaleja.
Toimita se keräyspisteeseen tai sellaisen puuttuessa valtuutettuun huoltokeskukseen, jotta laite käsitellään asianmukaisesti.

Nämä ohjeet löytyvät myös nettisivultamme www.rowenta.com.

AR

يُرجى قراءة ارشادات السلامة قبل الإستعمال

1. وصف أجزاء المُنتج
A – ملا قط
B – شاشة عرض رقمية
C – المقياس الحراري –(الترموستات)
D – مفتاح تشغيل / إيقاف
E – لوحات تمليس، بطلا
F – مَنفذ سلك دوّار
G – سلك التيار الكهربائي
H – نظام الغلق (ربط و فك ربط الملا قط)

2 - إرشادات من أجل السلامة
• من أجل سلا متك، يخضع هذا المنتج للقوانين والمعايير السارية المفعول: (قانون التيار المنخفض، قانون التوافقية الإلكترومغناطيسية، قانون البيئة...).
• قد تصبح ملحقات الجهاز ساخنة جدا أثناء التشغيل و لذلك تفادى ملامستها. تاكد بأن السلك الكهربائي لا يلامس أبدا أجزاء الجهاز الساخنة.
• تاكد أن قوة تيار الشبكة الكهربائية عندك يتوافق مع القوة التي يتطلبها المنتج. أي خطا في التوصيل بالتيار ينتج عنه أضرار في المنتج، لن تشملها الضمانة.
• لضمان حماية إضافية، يُنصح بإنشاء نظام للتيار التفاضلي المتخلف في الدائرة الكهربائية للحمّام لا يتجاوز ٣٠ ميللي أمبير. استشر الكهربائي.
• يجب أن يخضع تركيب الجهاز و استعماله لجميع القوانين السارية المفعول في بلدك.
• **تحذير**: لا تستعمل هذا الجهاز بالقرب من حوض الاستحمام، الرشراش، حوض الغسيل أو أية حاوية أخرى تحتوي على الماء.
• عند استعمال الجهاز في الحمّام، افصله عن التيار بمجرد الانتهاء من استعماله لأن تركه قريباً من الماء قد يشكل خطرا عليك حتى ولو كان الجهاز مطفأ.
• إذا تعرض السلك الكهربائي للتلف، يجب استبداله من قبل المصنّع أو بواسطة مركز خدمة ما بعد البيع أو بواسطة شخص مؤهل ولديه الخبرة للقيام بهذا العمل، وذلك لتفادي اي خطر.
• يُمكن للأطفال من سن الثامنة وما فوق، وكذلك الأشخاص الذين لا يتمتعون بالقدرة الجسدية أو بالإمكانات العقلية الكافية، أو الذين يعانون من القصور او النقص في الخبرة او المعرفة، من استعمال هذا المنتج شرط أن يكونوا تحت المراقبة، وأن يتدربوا على استعمال المنتج بطريقة آمنة، وأن يتعرفوا على الأخطار المُحتملة من سوء الإستعمال. يجب أن يُمنع الأطفال من اللعب بالمنتج. لا يُسمح للأطفال القيام بتنظيف وصيانة المنتج دون وجود رقابة على هذا العمل.ت
• إذا تعرض السلك الكهربائي للتلف، يجب استبداله من قبل المصنّع أو بواسطة مركز خدمة ما بعد البيع أو بواسطة شخص مؤهل ولديه الخبرة للقيام بهذا العمل، وذلك لتفادي أي خطر.
• لا تستعمل الجهاز و اتصل بمركز خدمة معتمد:
– إذا سقط الجهاز على الأرض
– إذا لم يعد يعمل بكفاءة.
• يجب فصل الجهاز عن التيار:
– قبل التنظيف و الصيانة
– في حال وجود خلل في التشغيل
– بمجرد الانتهاء من استعماله.
– إذا تركت الغرفة ولو للحظات
• لا تستعمل الجهاز إذا تعرض السلك الكهربائي للتلف.
• لا تغمر الجهاز في الماء و لا تضعه تحت ماء جارية و لو لتنظيفه.
• لا تمسك الجهاز بيدين رطبتين.
• لا تمسك الجهاز من هيكله الساخن بل امسكه من المقبض.
لا تفصل الجهاز عن التيار بشد السلك الكهربائي بل انزع القابس من مأخذ التيار.
• لا تستعمل وصلة كهربائية.
• لا تنظف الجهاز بمواد كاشطة او حارقة.
• لا تستعمل الجهاز في درجة حرارة تقل عن 'صفر' مئوية او تزيد عن ٣٥سم.

الضمانة : جهازك مصمم للا ستعمال المنزلي فقط و لا يمكن استعماله لاغراض مهنية. تسقط الضمانة عن المنتج إذا استعمل بشكل خاطئ.

3– بدء التشغيل
1– نظام الإقفال "lock system" (شكل 1) : لفتح الملازم، يُسحب نظام الإقفال "lock system" الى الخلف.
لإقفال الملازم: تُغلق الملازم، ثم يُدفع نظام الإقفال "lock system" الى الأمام.
2– يوصل المنتج بالتيار الكهربائي.
3– يُضبط مفتاح "تشغيل/توقف" على الموقع (I). (D)
4– ترتفع درجة حرارة المنتج بسرعة وتبقى درجة الحرارة ثابتة طوال فترة الإستعمال (شكل 2).
5– با ستعمال زر "–/+"، يمكنك اختيار الحرارة المثالية لشعرك (شكل 3):
الضغط على زر "–" لتخفيض الحرارة، أو الضغط على زر "+" لرفع الحرارة.
سيُومض المؤشر الضوئي لحين الوصول الى درجة الحرارة المنتقاة.
6– بعد الإنتهاء من استعمال المُنتج : يُضبط مفتاح "تشغيل/توقف" على وضعية التوقف (0). تُغلق الملازم باستعمال نظام الإقفال "lock system" ، ثم يُفصل المُنتج عن التيار الكهربائي، ويُترك ليبرد قبل تخزينه.

ملا حظة : تم تجهيز هذا الجهاز بوظيفة الغلق ، لتفادي أي سوء إستخدام أو تداول (الضغط عن غير قصد على زر +/– أثناء الإستخدام)
إذا أردت تثبيت مستوى درجة الحرارة المُختارة طيلة فترة الإستخدام ، إضغطي لمدة ثانيتين على الزر (+) أو الزر(–) .
يقفل نظام الضبط و يظهر رمز القفل على الشاشة.
لتعديل درجة الحرارة في المنتج، يجب أولاً فك التثبيت عن الحرارة : يُضغط مُجدداً ولمدة ثانيتين على الزر (+) أو (–)، فيفتح نظام ضبط الحرارة ويختفي رمز القفل عم شاشة العرض. عندئذ، يمكنك تعديل درجة الحرارة بالضغط على أحد الزرين (+) أو (–).

التوقف الأوتوماتيكي عن التشغيل :
من أجل سلامتك، سوف يتوقف المنتج أوتوماتيكياً بعد ٦٠ دقيقة من التشغيل. إذا اردت تشغيل المنتج ثانية، يُرجى اتباع التعليمات الواردة في فقرة "التشغيل".

4. الإستعمال
– كيف يجب تمليس الشعر؟
يجب أن يكون الشعر جاف ، نظيف و غير متشابك .
● لا يُستخدم الجهاز لتصفيف الشعر الإصطناعي (الشعر المُستعار ، الخصلا ت الإضافية...)
● خذي خصلة صغيرة من الشعر عرضها بضع سنتيمترات. مشّطي الخصلة ثم ضعيها بين لوحي التصفيف . إغلقي لوحي التصفيف بإحكام و إضغطي جيداً على الشعر ، ثم إجعلي الجهاز ينساب ببطء من جذور الشعر حتى أطرافه.
● إن الكسوة السيراميك التي تكسو لوحي التصفيف ، تحمي شعرك من درجات الحرارة المُفرطة ، و ذلك بفضل توزيعها للحرارة بشكل مُوَحَد .
● إنتظري حتى يبرُد الشعر المُصفّف قبل تمشيطه.

5. الصيانة
تنبيه ! : قبل تنظيف الجهاز ، يجب دائماً فصله عن التيار الكهربائي و تركه يبرُد.
● لتنظيف الجهاز :يُفصل الجهاز عن التيار الكهربائي ، يُمسح برفق بقطعة قماش رطبة ثم تجفيفه بقطعة قماش جافة .

6. في حال واجهتك أي مُشكلة
● انت لست راضية عن النتائج التي حصلت عليها من مُملّس الشعر:
– يُرجى الضغط بلوحات التمليس بقوة أكثر على خصلة الشعر
– يُرجى تحريك المُملّس ببطء
– يُرجى زيادة درجة الحرارة باستعمال الزر «+»
● هل من المستحيل تغيير درجة الحرارة؟
– يُرجى التاكد أولاً أن مستوى درجة الحرارة غير مُقفل.
● اللوحة العلوية ليست مُستقرة
– هذا أمر طبيعي، لأن المُملّس مزوّد بلوحة مُتحركة للحصول على افضل النتائج
● يتوقف المملس عن التشغيل أوتوماتيكياً بعد فترة :
– هذا أمر طبيعي، لأن المُملّس مزوّد بنظام توقف أوتوماتيكي. يُرجى مُراجعة فقرة "التوقف الأوتوماتيكي".

7. حماية البيئة أولاً !
يحتوي هذا المُنتج على مواد قيّمة صناعياً ويمكن إعادة تصنيعها.
أودعها في مراكز تجميع المهملات المُختصة.

هذه التعليمات والإرشادات متوفرة على موقعنا على الشبكة : www.rowenta.com

FA

قبل استفاده، دستور العمل وتوصیه های ایمنی را به دقت بخوانید

1. توضیح عام
A . گیره
B . صفحه نمایش LCD
C . ترموستات
D . کلید روشن/خاموش کردن
E . صفحه های صاف کننده
F . خروجي کابل گردان
G . کابل تغذیه
H . قفل سیستم (قفل کردن و باز کردن گیره ها)

2 - توصیه های ایمنی
• برای ایمنی شما این دستگاه منطبق با ضوابط و مقررات جاری است (دستورات مربوط به فشار ضعیف، انطباق الکترومانیتیک، محیط زیست...)
• در موقع کارکردن دستگاه، وسایل جانبی آن خیلی داغ می شوند. مطمئن شوید که سیم دستگاه هرگز در تماس با بخش هاي داغ دستگاه نباشد.
• مطمئن شوید که فشار برق خانه منطبق با فشار برق مورد نیاز دستگاه باشد. هرگونه اشتباه در برق رسانی ممکن است باعث صدمات جبران ناپذیر شود که مورد پوشش ضمانت دستگاه نباشد.
• برای محافظت بیشتر، نصب و راه اندازی یک دستگاه باقیمانده (RCD) با داشتن عملکرد فعلی که از 30 میلی متر آمپر در مدار الکتریکی حمام فراتر نمی رودی بهتر خواهد بود. مشاوره درخواست کنید.
• استقرار و استفاده از دستگاه باید منطبق با ضوابط جاری در کشور شما باشد.
• **هشدار:** دستگاه در نزدیکی حمامی دوشی دستشوئی یا سایر ظروف حاوی آب خودداری کنید.
• هنگامی که دستگاه در اتاق استفاده می شودی پس از استفاده خاموش کنید چون در نزدیکی آب امکان بروز خطر وجود دارد حتی زمانی که دستگاه خاموش است.
• این دستگاه برای استفاده افراد (و نیز کودکانی) که دارای نارسائی های جسمی، فکری و روانی می باشند و نیز اشخاص بدون تجربه و آگاهی ساخته نشده است، مگر تحت نظارت فردی که مسئول ایمنی و مراقبت انها بوده و دستورات لازم برای استفاده از دستگاه را به آنها داده باشد. باید مراقب کودکان بود تا با این دستگاه بازی نکنند.
• در صورت آموزش و نظارت بر کاربرد دستگاه بصورت ایمن و آگاه از خطر، این دستگاه قابل استفاده کودکان 8 سال و بالاتر و افراد فاقد تجربه و دانش یا توانائی فیزیکی، حسی یا روانی خواهد بود. از بازی کردن کودکان با دستگاه خودداری کنید. از تمیز کردن و نگهداری وسیله بوسیله کودکان بدون نظارت اجتناب کنید.
• در صورت صدمه دیدن سیم دستگاه، برای تأمین ایمنی، باید آنرا توسط سازنده، خدمات پس از فروش آن و یا شخصی دارای تخصص مشابه تعویض نمود.
• در شرایط زیر از دستگاه استفاده نکرده و به یک مرکز خدمات مجاز مراجعه کنید:
– اگر دستگاه زمین افتاده باشد،
– اگر دستگاه بطور عادی کار نکند.
• در شرایط زیر باید پریز دستگاه را از برق بیرون آورد:
– در موقع تمیز کردن و نگهداری،
– در صورت کارکرد غیرعادی،
– به محض پایان استفاده از آن.
• در صورت صدمه دیدن سیم از دستگاه استفاده نکنید.
• دستگاه را، حتی برای تمیز کردن، در آب فرو نبرده و زیر آب نگیرید.
• با دستهای خیس دستگاه را در دست نگیرید.
• دستگاه را از جعبه آن که داغ است نگیرید بلکه از دستگیره آن استفاده کنید.
• برای بیرون آوردن دستگاه از برق، سیم آنرا نکشید بلکه پریز آنرا بکشید.
• از استفاده از سیم رابط پرهیز کنید.
• برای تمیز کردن دستگاه از مواد ساینده استفاده نکنید.
• در حرارت های کمتر از صفر درجه یا بیش از ۳۵ درجه سانتیگراد از دستگاه استفاده نکنید.

ضمانت: این دستگاه صرفاً برای استفاده خانگی ساخته شده است. نباید از آن مصرف حرفه ای کرد. در صورت استفاده نادرست، ضمانت آن باطل مي شود.

3– راه اندازی
1 lock system (Fig 3) : براي باز کردن گیره ها، « lock system » را بسمت عقب بکشید. برای قفل کردن گیره ها: گیره ها را بسته و « lock system » را بسمت جلو فشار دهید.
2 دستگاه را به جریان برق وصل کنید.
3 دکمه روشن/خاموش را در حالت(I) قرار دهید. (B)
4 درجه حرارت در دستگاه شما بسیار سریع بالا می رود.
درجه حرارت در تمام طول استفاده ثابت باقی می ماند.(fig 1)
5 با استفاده از دکمه "–/+"، دمای ایده ال را برای موی خود انتخاب کنید (تصویر ۲): دکمه "–" را برای کاهش دما و دکمه "+" را برای افزایش دما فشار دهید. نشانگر دما چشمک می زند تا زمانیکه به دمای منتخب برسد.
6 پس از استفاده: گیره ها را بسته، از «lock system» استفاده کنید، دوشاخه دستگاه را از برق بیرون بیاورید و صبر کنید تا دستگاه کاملا سرد شود سپس آنرا جمع کنید.

یادداشت: بمنظور اجتناب از هر گونه خطای کارکرد (فشار دادن ناخواسته دکمه +/– در جریان استفاده) این دستگاه می تواند قفل شود.
اگر میل دارید میزان درجه حرارت را در جریان استفاده ثابت نگهدارید، دکمه + یا دکمه – را بمدت ۲ ثانیه فشار دهید.
پس از آنکه تنظیم شما قفل شد، نشانه قفل روی صفحه ظاهر می شود.
اگر خواستید درجه حرارت دستگاه را تغییر دهید، باید آن را از حالت قفل خارج کنید.
مجددا بمدت ۲ ثانیه دکمه + یا دکمه – را فشار دهید.
وقتی قفل تنظیم باز شد، نشانه قفل از روی صفحه محو می گردد
می توانید با فشار دادن دکمه +/- حرارت را تغییر دهید.

قطع اتوماتیک جریان
جهت ایمنی شما، جریان برق دستگاه بطور خودکار پس از 60 دقیقه قطع خواهد شد. چنانچه مایل به دوباره روشن کردن آن میباشید به دستورات ذکر شده در قسمت "روشن کردن" مراجعه نمائید.

4. کاربرد:
– چگونه باید مو را صاف کرد؟
موها باید بهم ریخته، تمیز و خشک (یا کمي مرطوب) باشند.
● از دستگاه برای موهای سنتتیك (کلا ه گیس، موهای اضافه شده،...) استفاده نکنید.
● يك دسته موی کوچک به پهنای چند سانتی متر تشکیل دهید، آن را شانه کرده بین پلا کها قرار دهید. موها را بسختی بین پلا کها بفشارید و دستگاه را با رامی ، از ریشه بسمت نوک موها بلغزانید.
● پوشش سرامیک پلا کها از طریق پخش کردن یکنواخت حرارت موهایتان را در مقابل درجه حرارت بیش از حد محافظت می کند.
● قبل از شکل دادن به موها صبر کنید موهای صاف شده خنک شوند.

5. نکهداری
توجه! : همیشه قبل از نظافت دستگاه، آن را از برق بکشید و بگذارید خنک شود.
براي تنظیف دستگاه: آن را از برق جدا کنید، یک دستمال مرطوب روی آن بکشید و با یک دستمال خشک آن را خشک کنید.

6. چنانچه با مشکل روبرو شدید
● از نتیجه ای که با صاف کننده خود حاصل نموده اید راضی نمیباشید:
– صفحه های صاف کننده را محکم تر بر روی قسمت انتخابی مو فشار دهید
– صاف کننده را آرامتر حرکت دهید
– با استفاده از دکمه «+» دمای آنرا افزایش دهید
● تغییر دما امکان پذیر نمیباشدی
– کنترل نمائید سطح دما قفل نشده باشد.
● صفحه بالائی ثابت نمیباشد.
– این امر تقریباً عادی میباشد، جهت دستیابی به نتیجه بهتر، صاف کننده مجهز به صفحه های متحرک میباشد.
● پس از مدتی صاف کننده بطور اتوماتیک خاموش میگردد:
– این امر تقریباً عادی میباشد، این صاف کننده مجهز به یک سیستم خاموش کننده اتوماتیک میباشد. خواهشمند است به پاراگراف "خاموش شدن اتوماتیک" مراجعه نمائید.

7. از محیط زیست محافظت کنید!
دستگاه شما حاوی مواد با ارزشی است که قابل ترمیم یا بازیافت میباشد.
آنرا در محل مخصوص جمع آوری زباله در شهر قرار دهید.

موجود می باشد. www.rowenta.com دستورالعمل ها در وب سایت

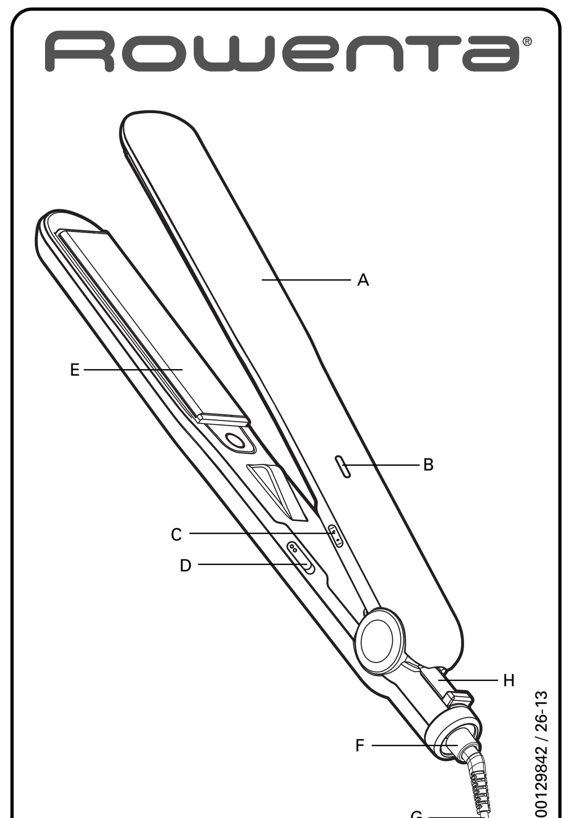

www.rowenta.com

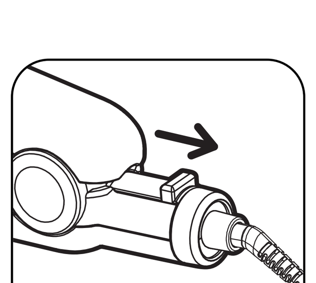

Fig. 1

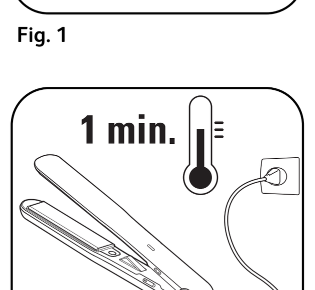

Fig. 2

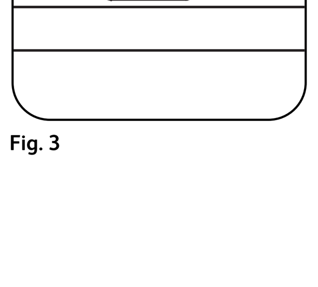

Fig. 3