# POWER TOTAL 2000

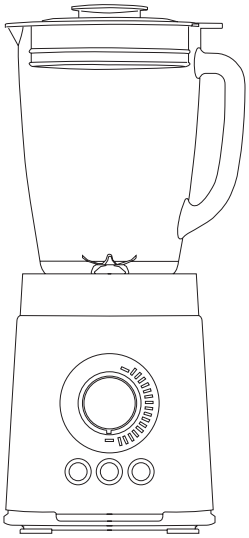

**ES.** Instrucciones de uso
**EN.** Instructions for use
**FR.** Mode d'emploi
**PT.** Instruções de uso
**IT.** Istruzioni per l'uso
**CA.** Instruccions d'ús
**DE.** Gebrauchsanleitun
**NL.** Gebruiksaanwijzing
**RO.** Instrucțiuni de utilizare
**PL.** Instrukcja obsługi
**BG.** Инструкция заупотреба
**EL.** Οδηγίες χρήσης
**RU.** Инструкция по применению
**DA.** Brugsanvisning
**NO.** Instruksjoner for bruk
**SV.** Användningsinstruktioner
**FI.** Käyttöohjeet
**TR.** Kullanım için talimatlar
**HE.** הוראות לשימוש
**AR.** تعليمات الاستخدام

taurus

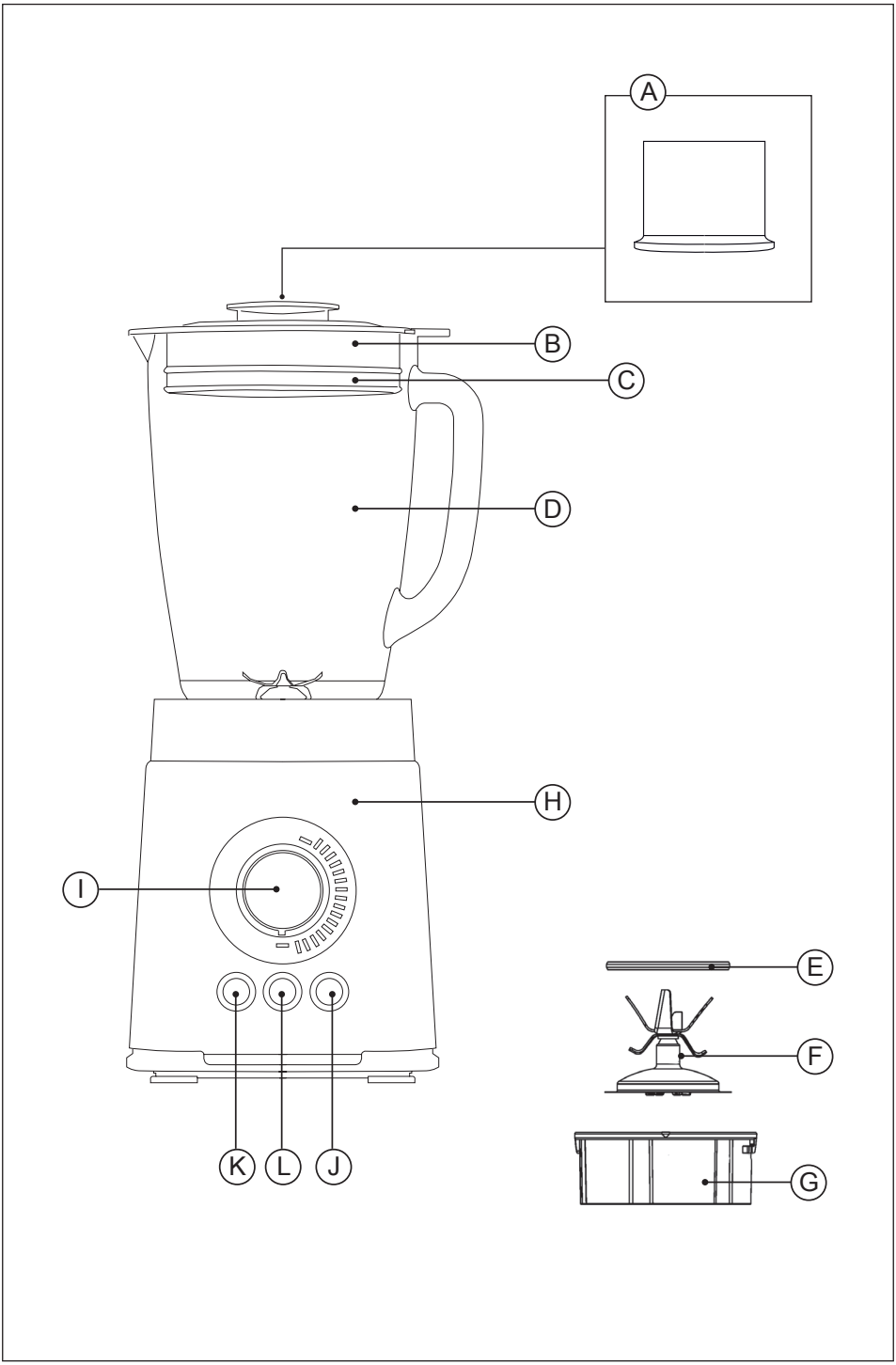
A
B
C
D
H
I
E
F
G
K
L
J

Fig.1

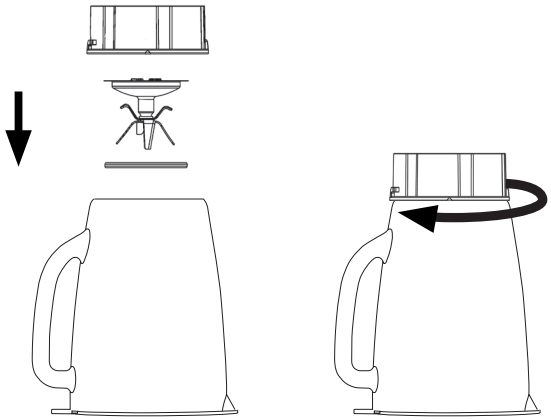

Fig. 2

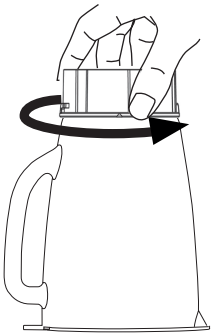

Fig. 3

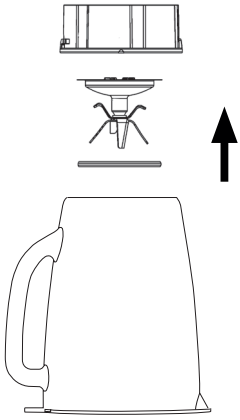

ES Español (Traducido de instrucciones originales)

**BATIDORA DE VASO**
**POWER TOTAL 2000**

# DESCRIPCIÓN

A Vaso medidor
B Tapa de la jarra
C Junta de sellado de la tapa
D Jarra
E Junta de sellado de la cuchilla
F Juego de cuchillas
G Anillo fijador cuchillas
H Cuerpo motor
I Selector de velocidad
J Función Batidos/Cremas
K Función turbo
L Función Picahielos

Si el modelo de su aparato no tiene los accesorios descritos anteriormente, se pueden adquirir por separado en los Servicios de Asistencia Técnica.

# UTILIZACIÓN Y CUIDADOS

- Desenrolle completamente el cable de alimentación del aparato antes de cada uso.
- No utilice el aparato si las piezas o accesorios no están bien montados o son defectuosos.
- No utilice el aparato con la jarra vacía.
- No mueva el aparato mientras está en uso.
- No fuerce la capacidad de trabajo del aparato.
- Respete el indicador de nivel MAX.
- No utilice este aparato para mezclar líquidos calientes a más de 60 ºC.
- Tenga cuidado si se vierten líquidos calientes en la licuadora, ya que pueden salir expulsados del aparato debido a una formación repentina de vapor.
- Guarde este aparato fuera del alcance de los niños y/o personas con capacidades físicas, sensoriales o mentales reducidas o falta de experiencia y conocimiento.
- Mantenga el aparato en buen estado. Compruebe que las partes móviles no estén desalineadas o trabadas, que no haya piezas rotas u otras condiciones que puedan afectar al buen funcionamiento del aparato.
- Nunca utilice líquidos que estén hirviendo ni ingredientes cuya temperatura supere los 60 ºC.
- No utilice la jarra inmediatamente después de sacarla del lavavajillas o del frigorífico. Asegúrese de que la jarra esté a temperatura ambiente.
- Compruebe que la tapa esté bien cerrada antes de poner en marcha el aparato.
- No utilice el aparato más de 1 minuto seguido. En caso de realizar ciclos, permita al aparato un período de descanso de al menos 1 minuto entre cada ciclo. En ningún caso es conveniente tener el aparato en funcionamiento durante más del tiempo necesario.
- Como orientación en la tabla anexa se indican una serie de recetas, que incluyen la cantidad de alimento a procesar y el tiempo de funcionamiento del aparato.

| Ingredientes | Cantidad máxima | Duración |
|---|---|---|
| Todo tipo de líquidos | 1,8 l | 10 s |
| Mezcla de zanahorias y agua | 750 g de zanahorias, 1,2 l de agua | 1 min |
| Hielo | 4 cubitos a la vez, O BIEN ir añadiendo 1 cubito cada vez | 20 s (ciclo de funcionamiento de 3 s) |

- No use el aparato con alimentos congelados o que contengan huesos.
- PRECAUCIÓN: No utilice el aparato si el cristal está agrietado o roto.

# MODO DE EMPLEO

## NOTAS PREVIAS AL USO

- Asegúrese de que ha retirado todo el material de embalaje del producto.
- Lea atentamente el folleto "Consejos y advertencias de seguridad" antes de utilizarlo por primera vez.
- Antes de usar el producto por primera vez, limpie las partes en contacto con alimentos tal como se describe en el apartado de «Limpieza».

## USO

- Desenrolle completamente el cable de alimentación antes de enchufarlo.
- Asegúrese de que el anillo fijador cuchillas esté correctamente fijado a la jarra (girando en el sentido de las agujas del reloj) antes de colocar el cuerpo motor. (Fig. 1)
- Coloque la jarra en la unidad del motor y asegúrese de que esté correctamente ensamblada.

- Introduzca los ingredientes, después de haberlos troceado, en la jarra con líquido (sin sobrepasar la marca de nivel máximo).
- Coloque la tapa en la jarra, asegurándose de que queda bien fijada.
- Coloque el vaso medidor en la tapa.
- Enchufe el aparato a la red eléctrica.
- Ponga el aparato en marcha, accionando el selector de velocidad. Elija la velocidad que necesita o seleccione la posición “Programa” si desea utilizar las funciones del programa Turbo, Picahielos o Batidos/Cremas.
- Gire el selector de velocidad a "Max" para acelerar y gírelo a "Min" para reducir la velocidad.
- Si desea añadir más ingredientes, extraiga el vaso medidor.
- Para detener el aparato, vuelva a poner la velocidad en la posición “0”.
- Para evitar un arranque brusco, es aconsejable empezar desde la posición de velocidad más baja. Una vez encendido el aparato, aumente progresivamente la velocidad hasta la posición deseada.

### CONTROL ELECTRÓNICO DE VELOCIDAD

- Se puede controlar la velocidad del aparato, simplemente actuando sobre el mando selector de velocidades (I). Esta función es muy útil ya que permite adaptar la velocidad del aparato al tipo de trabajo que se precise realizar.

### FUNCIONES TURBO, PICAHIELOS, BATIDOS/CREMAS

- Para seleccionar una de estas funciones, gire el selector de velocidad a la posición “Programa” y seleccione el programa deseado usando el botón de programa indicado.

### FUNCIÓN TURBO

- El aparato funciona con la velocidad máxima para lograr un rendimiento óptimo.
- Accione esta opción para poner en marcha la función y suelte el botón cuando quiera pararla.
- Se recomienda trabajar accionando el botón en ciclos de 5 segundos y repetir la operación hasta obtener el resultado deseado.

### FUNCIÓN PICAHIELOS

- Esta función proporciona resultados óptimos para picar el hielo hasta el nivel deseado.
- Presione este botón una vez para iniciar el programa. Este programa combina ciclos de aproximadamente un segundo con ciclos de descanso. Su duración total es de 39 segundos.
- Puede finalizar la función en cualquier momento presionando nuevamente el botón.

### FUNCIÓN BATIDOS/CREMAS

- Esta función está diseñada para elaborar batidos, cremas, purés, gazpacho, etc.
- Presione este botón una vez para iniciar el programa. Este programa tendrá una duración de un minuto.
- Puede finalizar la función en cualquier momento presionando nuevamente el botón.

### UNA VEZ FINALIZADO EL USO DEL APARATO

- Pare el aparato, seleccionando la posición "0" en el selector de velocidad.
- Desenchufe el aparato de la red eléctrica.
- Desacople la jarra del cuerpo motor.
- Deje enfriar.
- Limpie el aparato.

### PROTECTOR TÉRMICO DE SEGURIDAD

- El aparato dispone de un dispositivo térmico de seguridad que protege el aparato de cualquier sobrecalentamiento.
- Si el aparato se apaga solo y no vuelve a encenderse, desconéctelo de la red eléctrica y espere aproximadamente 20 minutos antes de volver a conectarlo. Si sigue sin funcionar, acuda a uno de los servicios de asistencia técnica autorizados.

## LIMPIEZA

- Desenchufe el aparato de la red y déjelo enfriar antes de iniciar cualquier operación de limpieza.
- Limpie el aparato con un paño húmedo impregnado con unas gotas de detergente y secarlo después.
- No utilice disolventes ni productos con un factor pH ácido o básico como la lejía, ni productos abrasivos, para la limpieza del aparato.
- No deje entrar agua u otro líquido por las aberturas de ventilación para evitar daños en las partes operativas interiores del aparato.
- No sumerja el aparato en agua u otro líquido, ni lo ponga bajo el grifo.
- Durante el proceso de limpieza hay que tener especial cuidado con las cuchillas ya que están muy afiladas.
- Se recomienda limpiar el aparato regularmente y retirar todos los restos de alimentos.
- Si el aparato no se mantiene en buen estado de limpieza, su superficie puede degradarse y afectar de forma inexorable la duración de la vida del aparato y conducir a una situación peligrosa.

- Las siguientes piezas son aptas para su limpieza en agua caliente jabonosa o en el lavavajillas (usando un programa suave de lavado):

  - Jarra
  - Tapa de la jarra
  - Juego de cuchillas
  - Junta de sellado de la tapa
  - Anillo fijador cuchillas

- A continuación, seque todas las piezas antes de su montaje y guardado.

**FUNCIÓN AUTOLIMPIEZA**

- Ponga agua y una pequeña cantidad de detergente líquido en la jarra.
- Seleccione la función Turbo.

**CUCHILLAS EXTRAÍBLES PARA UNA LIMPIEZA EFICAZ**

- Afloje el anillo fijador cuchillas girándolo en sentido antihorario. (Fig. 2)
- Retire el anillo fijador cuchillas, el juego de cuchillas y la junta de sellado y límpielos, teniendo cuidado con las cuchillas de corte afiladas. (Fig. 3).
- Después de la limpieza, reemplace el juego de cuchillas y gire el anillo fijador cuchillas en el sentido de las agujas del reloj. (Fig. 1)

EN English (Original instructions)

**JAR BLENDER**
**POWER TOTAL 2000**

# DESCRIPTION

A Measuring cup
B Jar lid
C Lid sealing ring
D Jar
E Blade sealing ring
F Blade set
G Blade fixing ring
H Motor body
I Speed selector knob
J Smoothies/Creams function
K Turbo function
L Ice crush function

If the model of your appliance does not have the accessories described above, they can also be bought separately from the Technical Assistance Service.

# USE AND CARE

- Fully extend the appliance's supply cord before each use.
- Do not use the appliance if the parts or accessories are not properly fitted or are defective.
- Do not use the appliance while the jar is empty.
- Do not move the appliance while in use.
- Do not force the appliance's work capacity.
- Respect the MAX level indicator.
- Do not use this appliance to blend with hot liquids over 60 ºC.
- Be careful if hot liquids are poured into the blender as they can be ejected out of the appliance due to a sudden steaming.
- Store this appliance out of reach of children and/or persons with physical, sensory or reduced mental or lack of experience and knowledge.
- Keep the appliance in good condition. Check that the moving parts are not misaligned or jammed, and make sure there are no broken parts or anomalies that may prevent the appliance from operating correctly.
- Never use liquids that are boiling or ingredients whose temperature exceeds 60 ºC.
- Do not use the jar immediately after taking it out of the dishwasher or the refrigerator. Ensure that the jar is at room temperature.
- Check that the jar lid is closed properly before starting the appliance.
- Do not use the appliance for more than 1 minute at a time. In case of operating in cycles, allow the appliance a resting period of at least 1 minute between each cycle. Under no circumstances should the appliance be operated for more time than necessary.
- As a reference, in the annexed table appears several recipes that include the amount of food to process and the operating time of the apparatus.

| Ingredients | Max Quantity | Duration |
|---|---|---|
| All types of liquids | 1,8 l | 10 s |
| Carrots and water mixture | 750 g carrots, 1,2 l water | 1 min |
| Ice | 4 cubes at one time, or add 1 cube each time | 20 s (operating cycle of 3 s) |

- Do not use the appliance with frozen goods or those containing bones.
- CAUTION: Do not use the appliance if the glass is cracked or broken.

# INSTRUCTIONS FOR USE

## BEFORE USE

- Make sure that all products' packaging has been removed.
- Please read carefully the "Safety advice and warnings" booklet before first use.
- Before using the product for the first time, clean the parts that will come into contact with food in the manner described in the «Cleaning» section.

## USE

- Extend the supply cord completely before plugging it in.
- Ensure the blade fixing ring is fixed properly to the jar (by turning clockwise) before putting it on the motor body. (Fig. 1).
- Put the jar on the motor unit, and make sure the jar is properly assembled.
- Put the ingredients, after having first chopped them into small pieces, into the jar with liquid (do not exceed the MAX level).
- Put the jar lid on the jar; make sure it is properly fixed in place.
- Put the measuring cup in the jar lid.
- Connect the appliance to the mains.

- Turn the appliance on by using the speed selector knob. Choose the speed you need, or select the “Program” position if you want to use the program functions Turbo, Ice crush, or Smoothies/Creams.
- Turn the speed selector knob to Max to speed up, and turn it to Min to slow down.
- If you wish to add more ingredients, pull out the measuring cup and add it.
- To stop the appliance, set the speed back to the “0” position.
- To avoid a fierce start-up, it is advisable to start off from the lowest speed position. Once the appliance has been switched on, progressively increase the speed to the desired position.

### ELECTRONIC SPEED CONTROL

- The speed of the appliance can be regulated by using the speed selector knob (I). This function is very useful, as it makes it possible to adapt the speed of the appliance to the type of work that needs to be done.

### TURBO, ICE CRUSH, SMOOTHIES/CREAMS FUNCTIONS

- To select one of these functions, turn the speed selector knob to the “Program” position and select the desired program using the indicated program button.

### TURBO FUNCTION

- The appliance works at the highest speed to achieve optimal performance.
- Press this button to operate and release the button when you wish to stop operating.
- We recommend working by pressing the button in cycles of 5 seconds and repeating the operation until you obtain the desired result.

### ICE CRUSH FUNCTION

- This function gives optimal results for ice-crushing up to the desired snowy level.
- Press this button once to start the program. This program combines cycles of approximately one second with cycles of rest. Its total duration is 39 seconds.
- You can end the function at any time by pressing the button again.

### SMOOTHIES/CREAMS FUNCTION

- This function is designed to make smoothies, creams, purees, gazpacho, etc.
- Press this button once to start the program. This program will last one minute.
- You can end the function at any time by pressing the button again.

### ONCE YOU HAVE FINISHED USING THE APPLIANCE

- Stop the appliance, selecting the “0” position on the speed selector knob.
- Unplug the appliance from the mains.
- Lift the jar from the motor body.
- Allow to cool.
- Clean the appliance.

### SAFETY THERMAL PROTECTOR

- The appliance has a safety device which protects the appliance from overheating.
- If the appliance turns itself off and does not switch itself on again, disconnect it from the mains supply and wait for approximately 20 minutes before reconnecting. If the machine does not start again, seek authorised technical assistance.

## CLEANING

- Disconnect the appliance from the mains and allow it to cool before undertaking any cleaning task.
- Clean the equipment with a damp cloth with a few drops of washing-up liquid and then dry.
- Do not use solvents or products with an acid or base pH, such as bleach or abrasive products, for cleaning the appliance.
- Do not let water or any other liquid get into the air vents to avoid damage to the inner parts of the appliance.
- Never submerge the appliance in water or any other liquid or place it under running water.
- During the cleaning process, take special care with the blades, as they are very sharp.
- It is advisable to clean the appliance regularly and remove any food remains.
- If the appliance is not in good condition and cleanliness, its surface may degrade and inexorably affect the duration of the appliance’s useful life and could become unsafe to use.
- The following pieces may be washed in a dishwasher (using a soft cleaning program) or soapy hot water:

  - Jar
  - Jar lid
  - Blade set
  - Lid sealing ring
  - Blade fixing ring

- Then, dry all parts before their assembly and storage.

## SELF-CLEANING FUNCTION

- Put water and a small amount of washing-up liquid in the jar.
- Select the function Turbo.

## REMOVABLE BLADES FOR EFFECTIVE CLEANING

- Loosen the blade fixing ring by turning it counterclockwise direction. (Fig. 2).
- Remove the blade fixing ring, blade set and blade sealing ring and clean them, being careful with the sharp cutting blades. (Fig. 3).
- After cleaning, replace the blade set and turn the blade fixing ring in clockwise direction. (Fig. 1).

**BLENDER MIXEUR**
**POWER TOTAL 2000**

# DESCRIPTION

A Verre doseur
B Couvercle du récipient
C Bague d'étanchéité du couvercle
D Récipient
E Bague d'étanchéité de la lame
F Jeu de lames
G Ensemble de couteaux broyeur
H Corps moteur
I Bouton sélecteur de vitesses
J Fonction Smoothies/Crèmes
K Fonction turbo
L Fonction Pic à glace

Si le modèle de votre appareil ne dispose pas des accessoires décrits ci-dessus, vous pouvez également les acheter séparément auprès du Service d'Assistance Technique.

# UTILISATION ET ENTRETIEN

- Déroulez complètement le cordon d'alimentation de l'appareil avant chaque utilisation.
- N'utilisez pas l'appareil si les pièces ou les accessoires ne sont pas correctement montés ou s'ils sont défectueux.
- N'utilisez pas l'appareil avec le pichet vide.
- Ne faites pas bouger l'appareil durant son fonctionnement.
- Ne forcez pas la capacité de travail de l'appareil.
- Respectez l'indicateur de niveau MAX.
- N'utilisez pas cet appareil pour mélanger des liquides chauds de plus de 60 ºC.
- Faites attention en versant des liquides chauds dans le robot culinaire ou dans le mixeur, car ils pourraient être expulsés suite à une libération soudaine de vapeur.
- Rangez cet appareil hors de portée des enfants ou des personnes ayant des capacités physiques, sensorielles ou mentales réduites, ou présentant un manque d'expérience et de connaissances.
- Maintenez l'appareil en bon état. Vérifiez que les parties mobiles ne sont pas désalignées ou entravées, qu'il n'y a pas de pièces cassées ou d'autres conditions qui pourraient affecter le bon fonctionnement de l'appareil.
- Ne jamais utiliser de liquides en ébullition ou d'ingrédients dont la température dépasse 60 ºC.
- N'utilisez pas le récipient immédiatement après l'avoir sorti du lave-vaisselle ou du réfrigérateur. Veillez à ce que le récipient soit à température ambiante.
- Vérifiez que le couvercle est parfaitement fermé avant de mettre en marche l'appareil.
- N'utilisez pas l'appareil plus d'1 minute a la fois. En cas de fonctionnement cyclique, toujours observez des périodes de repos de minimum 1 minute entre chaque cycle. Veillez à n'utiliser l'appareil que le temps strictement nécessaire.
- À titre de référence, dans le tableau annexé figurent plusieurs recettes qui incluent la quantité d'aliments à traiter et le temps de fonctionnement de l'appareil.

| Ingrédients | Quantité maximale | Durée |
|---|---|---|
| Tous les types de liquides | 1,8 l | 10 s |
| Mélange de carottes et d'eau | 750 g de carottes, 1,2 l d'eau | 1 min |
| Glace | 4 cubes en une fois, OU ajouter 1 cube à chaque fois | 20 s (cycle de fonctionnement de 3 s) |

- N'utilisez pas l'appareil avec des aliments surgelés ou des os.
- ATTENTION : N'utilisez pas l'appareil si le verre est fissuré ou cassé.

# MODE D'EMPLOI

## REMARQUES AVANT UTILISATION

- Assurez-vous d'avoir retiré tout le matériel d'emballage du produit.
- Veuillez lire attentivement le livret "Conseils et mesures de sécurité" avant la première utilisation.
- Avant d'utiliser le produit pour la première fois, nettoyez les parties qui entreront en contact avec les aliments de la manière décrite dans la section « Nettoyage ».

## UTILISATION

- Déroulez complètement le cordon d'alimentation avant de le brancher.
- Assurez-vous que l'ensemble de couteaux broyeur est correctement fixé au récipient (en tournant dans le sens horaire) avant de mettre le corps moteur. (Fig. 1)
- Placez le récipient sur l'unité motrice et assurez-vous que il est correctement assemblé.

- Introduisez les ingrédients après les avoir coupés en morceaux dans le récipient avec du liquide (ne pas dépasser la marque du niveau maximum).
- Couvrez le récipient avec le couvercle et s'assurer qu'il est bien ajusté.
- Mettez le verre doseur dans le couvercle.
- Branchez l'appareil au secteur.
- Allumez l'appareil à l'aide du sélecteur de vitesses. Choisissez la vitesse dont vous avez besoin ou sélectionnez la position "Programme" si vous souhaitez utiliser les fonctions du programme Turbo, Pic à glace ou Smoothies/Crèmes.
- Tournez le sélecteur de vitesses sur Max pour accélérer, et sur Min pour ralentir.
- Si vous souhaitez introduire davantage d'ingrédients, retirez le verre doseur.
- Pour arrêter l'appareil, remettez la vitesse sur « 0 ».
- Pour éviter un démarrage brutal, il est conseillé de commencer par la position de vitesse la plus basse. Une fois le pétrisseur sur socle mis en marche, augmentez progressivement la vitesse jusqu'à la position souhaitée.

### RÉGLAGE ÉLECTRONIQUE DE LA VITESSE

- On peut maîtriser la vitesse de l'appareil, en agissant simplement sur le sélecteur de vitesses (I). Cette fonction est très utile puisqu'elle permet d'adapter la vitesse de l'appareil au type de travail que vous voulez réaliser.

### FONCTIONS TURBO, PIC À GLACE, SMOOTHIES/CRÈMES

- Pour sélectionner l'une de ces fonctions, tournez le sélecteur de vitesses sur la position "Programme" et sélectionnez le programme souhaité à l'aide de la touche de programme indiquée.

### FONCTION TURBO

- L'appareil fonctionne à pleine capacité pour assurer un rendement optimal.
- Actionnez cette option pour mettre la fonction en marche et relâchez la touche lorsque vous voulez l'arrêter.
- Il est conseillé de travailler en actionnant le bouton par cycles de 5 secondes et répéter l'opération jusqu'à obtention du résultat souhaité.

### FONCTION PIC À GLACE

- Cette option permet d'obtenir des résultats optimaux pour broyer la glace jusqu'à la consistance désirée.
- Appuyez une fois sur ce bouton pour démarrer le programme. Ce programme combine des cycles d'environ une seconde avec des cycles de repos. Sa durée totale est de 39 secondes.
- Vous pouvez mettre fin à la fonction à tout moment en appuyant à nouveau sur le bouton.

### SMOOTHIES/CRÈMES FONCTION

- Cette fonction est conçue pour réaliser des smoothies, des crèmes, des purées, des gazpacho ...
- Appuyez une fois sur ce bouton pour démarrer le programme. Ce programme durera une minute.
- Vous pouvez mettre fin à la fonction à tout moment en appuyant à nouveau sur le bouton.

### APRÈS UTILISATION DE L'APPAREIL

- Arrêtez l'appareil en sélectionnant la position 0 sur le sélecteur de vitesses.
- Débranchez l'appareil de la prise secteur.
- Détachez le récipient de le corps moteur.
- Laissez refroidir.
- Nettoyez l'appareil.

### SÉCURITÉ THERMIQUE

- L'appareil dispose d'un dispositif thermique de sûreté qui protège l'appareil de toute surchauffe.
- Si l'appareil s'éteint et ne se rallume pas, débranchez-le du secteur et attendez environ 20 minutes avant de le rebrancher. S'il ne fonctionne toujours pas, faites appel à un service d'assistance technique autorisé.

## NETTOYAGE

- Débranchez l'appareil du secteur et attendre son refroidissement complet avant de le nettoyer.
- Nettoyez l'appareil avec un chiffon humide imprégné de quelques gouttes de détergent et le laisser sécher.
- N'utilisez pas de solvants ni de produits au pH acide ou basique tels que l'eau de Javel, ni de produits abrasifs pour nettoyer l'appareil.
- Ne laissez pas pénétrer d'eau ni aucun autre liquide dans les orifices d'aération pour éviter d'endommager les parties internes de l'appareil.
- N'immergez pas l'appareil dans l'eau ou dans tout autre liquide, ni le passez sous un robinet.
- Durant le processus de nettoyage, faites attention en particulier aux lames, celles-ci sont très coupantes.
- Il est recommandé de nettoyer l'appareil régulièrement et de retirer tous les restes d'aliments.
- Si l'appareil n'est pas maintenu dans un bon état de propreté, sa surface peut se dégrader et affecter de façon inexorable la durée de vie de l'appareil et le rendre dangereux.

- Les pièces ci-dessous peuvent se laver à l'eau chaude savonneuse ou au lave-vaisselle (en mode délicat) :

  - Récipient
  - Couvercle du récipient
  - Jeu de lames
  - Bague d'étanchéité du couvercle
  - Ensemble de couteaux broyeur

- Avant son montage et stockage, veillez à bien sécher toutes les pièces.

**FONCTION AUTONETTOYANTE**

- Mettez de l'eau et une petite quantité de liquide vaisselle dans le récipient.
- Sélectionnez la fonction Turbo.

**LAMES AMOVIBLES POUR UN NETTOYAGE EFFICACE**

- Desserrez l'ensemble de couteaux broyeur en le tournant dans le sens inverse des aiguilles d'une montre. (Fig. 2)
- Retirez l'ensemble de couteaux broyeur, le jeu de lames et la bague d'étanchéité de la lame et nettoyez-les en faisant attention aux lames tranchantes. (Fig. 3)
- Après le nettoyage, remplacez le jeu de lames et tournez l'ensemble de couteaux broyeur dans le sens horaire. (Fig. 1)

**LIQUIDIFICADORA**
**POWER TOTAL 2000**

# DESCRIÇÃO

A Copo de medição
B Tampa do jarro
C Junta de selagem da tampa
D Jarro
E Junta de selagem da lâmina
F Conjunto de lâminas
G Aro fixador das lâminas
H Corpo do motor
I Botão seletor de velocidades
J Função Batidos/Cremes
K Função Turbo
L Função Picador de gelo

Se o modelo do seu aparelho não tiver os acessórios descritos acima, eles também podem ser comprados separadamente do Serviço de Assistência Técnica.

# UTILIZAÇÃO E CUIDADOS

- Desenrole completamente o cabo de alimentação do aparelho antes de cada utilização.
- Não utilize o aparelho se as peças ou acessórios não estiverem corretamente montados ou se estiverem defeituosos.
- Não utilize o aparelho com o jarro vazio.
- Não desloque o aparelho enquanto estiver em funcionamento.
- Não force a capacidade de trabalho do aparelho.
- Respeite o indicador de nível MAX.
- Não utilize este aparelho para misturar líquidos quentes com mais de 60 ºC.
- Tenha cuidado se derramar líquido quente no processador de alimentos ou no liquidificador, pois ele pode ser ejetado para fora do aparelho devido ao vapor repentino.
- Guarde o aparelho fora do alcance das crianças e de pessoas com capacidades físicas, sensoriais ou mentais reduzidas, ou com falta de experiência e conhecimento.
- Mantenha o aparelho em bom estado. Verifique se as partes móveis não estão desalinhadas ou bloqueadas, que não existem peças danificadas ou outras condições que possam afetar o funcionamento correto do aparelho.
- Nunca utilize líquidos que estejam a ferver ou ingredientes cuja temperatura ultrapasse os 60 ºC.
- Não utilize o jarro imediatamente após o ter retirado da máquina de lavar louça ou do frigorífico. Certifique-se de que o jarro está à temperatura ambiente.
- Certifique-se de que a tampa está perfeitamente fechada antes de ligar o aparelho.
- Não utilize o aparelho mais de 1 minutos seguidos. No caso de realizar ciclos, respeite sempre os períodos de repouso entre ciclos de 1 minuto como mínimo. Em caso algum é conveniente ter o aparelho em funcionamento para além do tempo necessário.
- Como referência, na tabela anexa aparecem várias receitas que incluem a quantidade de alimento a processar e o tempo de funcionamento do aparelho.

| Ingredientes | Quantidade máxima | Duração |
|---|---|---|
| Todos os tipos de líquidos | 1,8 l | 10 s |
| Mistura de cenouras e água | 750 g de cenouras, 1,2 l de água | 1 min |
| Gelo | 4 cubos de uma só vez, OU adicionar 1 cubo de cada vez | 20 s (Ciclos de funcionamento de 3 s) |

- Não utilize o aparelho com alimentos congelados ou ossos.
- CUIDADO Não use o aparelho se o vidro estiver rachado ou quebrado.

# MODO DE UTILIZAÇÃO

## NOTAS PARA ANTES DA UTILIZAÇÃO

- Certifique-se de que retirou todo o material de embalagem do produto.
- Leia atentamente o folheto "Conselhos de segurança e avisos" antes da primeira utilização.
- Antes de utilizar o produto pela primeira vez, limpe as partes em contacto com os alimentos tal como se descreve no capítulo de «Limpeza».

## UTILIZAÇÃO

- Desenrole o cabo de alimentação completamente antes de conecta-lo.
- Assegure-se de que o aro fixador das lâminas esteja bem fixado ao jarro (girando no sentido dos ponteiros do relógio) antes de colocar o corpo do motor. (Fig. 1).
- Coloque o jarro na unidade motora e certificar-se de que o jarro está corretamente montado.

- Introduza os ingredientes previamente cortados no jarro com líquido (não exceda a marca de nível máximo).
- Cubra o jarro com a tampa, assegurando-se de que está corretamente ajustada.
- Coloque o copo de medição na tampa.
- Ligue o aparelho à corrente elétrica.
- Ligue o aparelho utilizando o comando seletor de velocidades. Escolha a velocidade de que necessita ou selecione a posição "Program" (Programa) se pretender utilizar as funções de programa Turbo, Picador de gelo ou Batidos/Cremes.
- Rode o seletor de velocidades para Max para acelerar, e rode-o para Min para abrandar.
- Se deseja adicionar mais ingredientes, retire o copo de medição.
- Para parar o aparelho, regule a velocidade para “0”.
- Para evitar um arranque brusco, é aconselhável começar na posição de velocidade mais baixa. Quando a batedora-amassadora estiver ligada, aumentar progressivamente a velocidade até à posição desejada.

### CONTROLO ELETRÓNICO DA VELOCIDADE

- Pode controlar-se a velocidade do aparelho, simplesmente atuando sobre o comando seletor de velocidades (I). Esta função é muito útil pois permite adaptar a velocidade do aparelho ao tipo de operação a realizar.

### FUNÇÕES TURBO, PICADOR DE GELO, BATIDOS/CREMES

- Para selecionar uma destas funções, rode o seletor de velocidades para a posição "Programa" e seleccione o programa desejado utilizando o botão de programa indicado.

### FUNÇÃO TURBO

- O aparelho funciona à velocidade máxima para conseguir um rendimento ótimo.
- Acione esta opção para por em funcionamento a função e largue o botão quando quiser parar.
- Recomenda-se premir o botão em ciclos de 5 segundos e repetir a operação até obter o resultado desejado.

### FUNÇÃO PICADOR DE GELO

- Esta função proporciona resultados ótimos para picar gelo até ao nível desejado.
- Prima este botão uma vez para iniciar o programa. Este programa combina ciclos de aproximadamente um segundo com ciclos de repouso. A sua duração total é de 39 segundos.
- Pode terminar a função em qualquer altura, premindo novamente o botão.

### FUNÇÃO BATIDOS/CREMES

- Esta função foi concebida para fazer batidos, cremes, purés, gaspacho...
- Prima este botão uma vez para iniciar o programa. Este programa tem a duração de um minuto.
- Pode terminar a função em qualquer altura, premindo novamente o botão.

### UMA VEZ CONCLUÍDA A UTILIZAÇÃO DO APARELHO

- Pare o aparelho, selecionando a posição 0 no seletor de velocidades.
- Desligue o aparelho da corrente elétrica.
- Retire o jarro do corpo do motor.
- Deixe arrefecer.
- Limpe o aparelho.

### PROTETOR TÉRMICO DE SEGURANÇA

- O aparelho dispõe de um dispositivo térmico de segurança que o protege de qualquer sobreaquecimento.
- Se o aparelho se desligar e não voltar a ligar, desligue-o da rede elétrica e aguarde cerca de 20 minutos antes de o ligar novamente.. Se continuar sem funcionar, dirija-se a um dos serviços de assistência técnica autorizados.

## LIMPEZA

- Desligue o aparelho da rede eléctrica e deixe-o arrefecer antes de efetuar qualquer tarefa de limpeza.
- Limpe o aparelho com um pano húmido com algumas gotas de detergente e seque-o de seguida.
- Não utilize solventes, produtos com um fator pH ácido ou básico como a lixívia, nem produtos abrasivos para a limpeza do aparelho.
- Não deixe entrar água ou outro líquido pelas aberturas de ventilação para evitar danos nas partes operativas interiores do aparelho.
- Nunca mergulhe o aparelho dentro de água ou em qualquer outro líquido, nem o coloque debaixo da torneira.
- Durante o processo de limpeza deve ter especial cuidado com as lâminas pois estão muito afiadas.
- Recomenda-se limpar o aparelho regularmente e retirar todos os restos de alimentos.
- Se o aparelho não estiver em boas condições de limpeza, a sua superfície pode degradar-se e afetar inexoravelmente a duração da vida útil do aparelho e tornar-se insegura de utilizar.

- As seguintes peças podem ser lavadas em água quente com sabão ou na máquina de lavar louça (com um programa suave de lavagem):

  - Jarro
  - Tampa do jarro
  - Conjunto de lâminas
  - Junta de selagem da tampa
  - Aro fixador das lâminas

- Em seguida, seque todas as peças antes de sua montagem e armazenamento.

**FUNÇÃO DE LIMPEZA AUTOMÁTICA**

- Coloque água e uma pequena quantidade de detergente líquido no jarro.
- Selecionar a função Turbo.

**LÂMINAS REMOVÍVEIS PARA LIMPEZA EFICAZ**

- Desaperte o aro fixador das lâminas rodando-o no sentido contrário ao dos ponteiros do relógio. (Fig. 2).
- Retire o aro fixador das lâminas, o conjunto da lâmina e o anel de vedação da lâmina e limpe-os, tendo cuidado com as lâminas de corte afiadas. (Fig. 3).
- Após a limpeza, volte a colocar o conjunto de lâminas e rode o aro fixador das lâminas no sentido dos ponteiros do relógio. (Fig. 1).

**FRULLATORE A BICCHIERE**
**POWER TOTAL 2000**

# DESCRIZIONE

A Recipiente dosatore
B Coperchio dalla caraffa
C Anello di tenuta do coperchio
D Caraffa
E Anello di tenuta della lama
F Set di lame
G Anello di fissaggio delle lame
H Corpo motore
I Manopola di selettore di velocità
J Funzione Frullati/Creme
K Funzione Turbo
L Funzione tritaghiaccio

Se il modello del vostro apparecchio non dispone degli accessori sopra descritti, questi possono essere acquistati separatamente presso il Servizio di assistenza tecnica.

# USO E CURA

- Srotolare completamente il cavo di alimentazione dell'apparecchio prima di ogni utilizzo.
- Non utilizzare l'apparecchio se le parti o gli accessori non sono montati correttamente o sono difettosi.
- Non adoperare l'apparecchio con la caraffa vuota.
- Non muovere l'apparecchio durante l'uso
- Non forzare la capacità di lavoro dell'apparecchio.
- Rispetti l'indicatore di livello MAX.
- Non utilizzare l'apparecchio per miscelare liquidi caldi oltre i 60 ºC.
- Prestare attenzione se si versa del liquido caldo nel robot da cucina o nel frullatore, poiché potrebbe essere espulso dall'apparecchio a causa di un'improvvisa formazione di vapore.
- Conservare questo apparecchio fuori dalla portata dei bambini e/o di persone con problemi fisici, mentali o di sensibilità, o con mancanza di esperienza e conoscenza.
- Mantenere l'apparecchio in buono stato. Verificare che le parti mobili siano ben fissate e che non rimangano incastrate, che non ci siano pezzi rotti e che non si verifichino altre situazioni che possano nuocere al buon funzionamento dell'apparecchio.
- Non utilizzare mai liquidi in ebollizione o ingredienti la cui temperatura superi i 60 ºC.
- Non utilizzare la caraffa subito dopo averla tolto dalla lavastoviglie o dal frigorifero. Assicurarsi che la caraffa sia a temperatura ambiente.
- Verificare che il coperchio sia perfettamente chiuso prima di mettere in funzione l'apparecchio.
- Non utilizzare l'apparecchio per più di 1 minuto alla volta. Se si dovessero effettuare cicli, rispettare sempre i periodi di riposo di minimo 1minuti fra un ciclo e l'altro. Ad ogni modo non è mai opportuno far funzionare l'apparecchio per un tempo superiore al necessario.
- Come riferimento, nella tabella allegata sono riportate diverse ricette che includono la quantità di cibo da lavorare e il tempo di funzionamento dell'apparecchio.

| Ingredienti | Quantità massima | Durata |
|---|---|---|
| Tutti i tipi di liquidi | 1,8 l | 10 s |
| Miscela di carote e acqua | 750 g di carote, 1,2 l di acqua | 1 min |
| Ghiaccio | 4 cubetti in una sola volta, OPPURE aggiungere 1 cubetto per volta | 20 s (cicli operativi di 3 s) |

- Non utilizzare l'apparecchio con ossa o alimenti congelati.
- ATTENZIONE: Non utilizzi l'apparecchio se il vetro è incrinato o rotto.

# MODALITÀ D'USO

**PRIMA DELL'USO**

- Assicurarsi di aver rimosso dal prodotto tutto il materiale di imballaggio.
- Leggere attentamente il libretto "Avvertenze e consigli di sicurezza" prima del primo utilizzo.
- Previamente al primo utilizzo dell'apparecchio, si consiglia di pulire tutte le parti a contatto con gli alimenti, come indicato nella sezione dedicata alla "Pulizia".

**USO**

- Srotoli completamente il cavo di alimentazione prima di collegarlo.
- Assicurarsi che l'anello di fissaggio delle lame sia fissato correttamente alla caraffa (ruotando in senso orario) prima di inserire il corpo motore. (Fig. 1).
- Collocare la caraffa sull'unità motore e verificare che sia montata correttamente.

- Introdurre nella caraffa gli ingredienti tagliati a pezzetti con liquido (non superare il livello massimo di riempimento).
- Collocare il coperchio sulla caraffa e assicurarsi che sia bloccato correttamente.
- Metti il recipiente dosatore nel coperchio.
- Collegare l'apparecchio alla rete elettrica.
- Accendere l'apparecchio utilizzando il comando selettore di velocità. Scegliere la velocità desiderata o selezionare la posizione "Programma" se si desidera utilizzare le funzioni Turbo, Tritaghiaccio o Frullati/creme.
- Ruotare il selettore di velocità su Max per accelerare e su Min per rallentare.
- Se desidera aggiungere altri ingredienti, estragga il recipiente dosatore.
- Per arrestare l'apparecchio riportare la velocità a "0".
- Per evitare un avvio brusco, è consigliabile partire dalla posizione di velocità più bassa. Una volta accesa l'impastatrice, aumentare progressivamente la velocità fino alla posizione desiderata.

### CONTROLLO ELETTRONICO DELLA VELOCITÀ

- Si può controllare la velocità dell'apparecchio con il comando selettore di velocità (I). Questa funzione è molto utile, dato che permette di adattare la velocità dell'apparecchio al tipo di lavoro che si desidera compiere.

### FUNZIONI TURBO, TRITAGHIACCIO, FRULLATI/CREME

- Per selezionare una di queste funzioni, ruotare il selettore di velocità in posizione "Programma" e selezionare il programma desiderato utilizzando il pulsante di programma indicato.

### FUNZIONE TURBO

- L'apparato funziona a velocità massima per ottenere un funzionamento ottimale.
- Azionare questa opzione per avviare la funzione e rilasciare il pulsante quando si voglia fermarla.
- Si consiglia di lavorare premendo il pulsante in cicli di 5 secondi e di ripetere tale operazione fino ad ottenere il risultato desiderato.

### FUNZIONE TRITAGHIACCIO

- Con questa funzione si ottengono degli ottimi risultati per rompere il ghiaccio fino alla grossezza desiderata.
- Premere una volta questo pulsante per avviare il programma. Questo programma combina cicli di circa un secondo con cicli di riposo. La durata totale è di 39 secondi.
- È possibile terminare la funzione in qualsiasi momento premendo nuovamente il pulsante.

### FUNZIONE FRULLATI/CREME

- Questa funzione è progettata per preparare frullati, creme, puree, gazpacho...
- Premere una volta questo pulsante per avviare il programma. La durata di questo programma è di un minuto.
- È possibile terminare la funzione in qualsiasi momento premendo nuovamente il pulsante.

### UNA VOLTA CONCLUSO L'UTILIZZO DELL'APPARECCHIO

- Fermare l'apparecchio, selezionando la posizione 0 sul comando selettore di velocità.
- Scollegare l'apparecchio dalla rete.
- Separare la caraffa dal corpo motore.
- Lasciare raffreddare.
- Pulire l'apparecchio.

### PROTETTORE TERMICO DI SICUREZZA:

- L'apparecchio possiede un dispositivo termico di sicurezza che lo protegge da qualsiasi surriscaldamento.
- Se l'apparecchio si spegne da solo e non si riaccende da solo, scollegarlo dalla rete elettrica e attendere circa 20 minuti prima di ricollegarlo. Se ancora non funziona, rivolgersi ad un centro d'assistenza tecnica autorizzato.

## PULIZIA

- Scollegare la spina dalla rete elettrica e aspettare che l'apparecchio si raffreddi, prima di eseguirne la pulizia.
- Pulire il gruppo elettrico con un panno umido, quindi asciugarlo.
- Per la pulizia non impiegare solventi o prodotti a pH acido o basico come la candeggina, né prodotti abrasivi.
- Non lasciar entrare acqua o altri liquidi nelle fenditure del sistema di ventilazione, per non danneggiare le parti operative dell'apparecchio.
- Non immergere l'apparecchio in acqua o altri liquidi, né lavarlo con acqua corrente.
- Le lame dell'apparecchio sono particolarmente affilate; durante la pulizia, maneggiare con cura.
- Si raccomanda di pulire l'apparecchio periodicamente e di rimuovere tutti i residui di cibo.
- La mancata pulizia periodica dell'apparecchio può provocare il deterioramento delle superfici, compromettendone la durata operativa e la sicurezza.

- I seguenti pezzi possono essere lavati con acqua e detersivo o in lavastoviglie (usando un programma li lavaggio leggero):

  - Caraffa
  - Coperchio dalla caraffa
  - Set di lame
  - Anello di tenuta do coperchio
  - Anello di fissaggio delle lame

- Prima di montare e riporre l’apparecchio, asciugare bene tutti i pezzi.

**FUNZIONE AUTOLAVAGGIO**

- Mettere acqua e una piccola quantità di detersivo nella caraffa.
- Selezionare la funzione Turbo.

**LAME RIMOVIBILI PER UNA PULIZIA EFFICACE**

- Allentare l'anello di fissaggio delle lame ruotandolo in senso antiorario. (Fig. 2).
- Rimuovere l'anello di fissaggio delle lame, il set di lame e l'anello di tenuta della lama e pulirli, facendo attenzione alle lame affilate. (Fig. 3).
- Dopo la pulizia, sostituire il set di lame e ruotare l'anello di fissaggio delle lame in senso orario. (Fig. 1).

**BATEDORA DE VAS**
**POWER TOTAL 2000**

# DESCRIPCIÓ

A Vas mesurador
B Tapa
C Junta de segellat de la tapa
D Gerra
E Junta de segellat de la fulla
F Conjunt de fulles
G Anell fixador de ganivetes
H Cos motor
I Selector de velocitats
J Funció batuts/cremes
K Funció Turbo
L Funció Picagel

Si el model del vostre aparell no disposa dels accessoris descrits anteriorment, també es poden comprar per separat al Servei d'Assistència Tècnica.

# UTILITZACIÓ I CURA

- Desenrotlleu completament el cable d'alimentació de l'aparell abans de cada ús.
- No utilitzeu l'aparell si les peces o accessoris no estan ben col·locats o estan defectuosos.
- No feu servir l'aparell amb la gerra buida.
- No mogueu l'aparell mentre està en ús.
- No forceu la capacitat de treball de l'aparell.
- Respecteu l'indicador de nivell MAX.
- No utilitzeu aquest aparell per barrejar amb líquids calents superiors a 60 ºC.
- Aneu amb compte si s'aboquen líquids calents a la batedora, ja que es poden expulsar de l'aparell a causa d'un vapor sobtat.
- Mantingueu l'aparell fora de l'abast dels nens i/o persones amb capacitats físiques, sensorials o mentals reduïdes o falta d'experiència i coneixement.
- Mantingueu l'aparell en bon estat. Comproveu que les parts mòbils no estiguin desalineades o travades, que no hi hagi peces trencades o altres condicions que puguin afectar el bon funcionament de l'aparell.
- No utilitzeu mai líquids que estiguin bullint o ingredients la temperatura dels quals superi els 60 ºC.
- No utilitzeu la gerra immediatament després de treure-la del rentavaixelles o de la nevera. Assegureu-vos que la gerra estigui a temperatura ambient.
- Comproveu que la tapa està tapada perfectament abans d'engegar l'aparell.
- No feu servir la batedora durant més d'1 minut seguit. En cas que feu cicles respecteu sempre períodes de repòs d' 1 minut com a mínim. En cap cas és convenient tenir l'aparell en funcionament més temps del necessari.
- Com a referència, a la taula adjunta apareixen diverses receptes que inclouen la quantitat d'aliments a processar i el temps de funcionament de l'aparell.

| Ingredients | Quantitat màx-ima | Durada |
|---|---|---|
| Tot tipus de líquid | 1,8 l | 10 s |
| Barreja de pasta-nagues i aigua | 750 g de pasta-nagues, 1,2 l d'aigua | 1 min |
| Gel | 4 cubs alhora, O afegeix 1 cub cada vegada | 20 s (Cicle de funcionament de 3 s) |

- No feu servir l'aparell amb aliments congelats o ossos.
- PRECAUCIÓ: No utilitzeu l'aparell si el vidre està esquerdat o trencat.

# INSTRUCCIONS D'ÚS

## NOTES PRÈVIES A L'ÚS

- Assegureu-vos que heu retirat tot el material d'embalatge del producte.
- Si us plau, llegiu atentament el fullet "Consells i advertències de seguretat" abans del primer ús.
- Abans de fer servir el producte per primer cop, netegeu les parts en contacte amb aliments tal com descriu l'apartat de «Neteja».

## ÚS

- Desenrotlleu completament el cable d'alimentació abans d'endollar-lo.
- Assegureu-vos que l'anell fixador de ganivetes estigui ben fixat al pot (girant en sentit horari) abans de col·locar-lo al cos del motor. (Fig. 1).
- Col·loqueu la gerra a la unitat del motor i assegureu-vos que estigui ben muntada.
- Poseu els ingredients, després d'haver-los tallat primer a trossets, a la gerra amb líquid (no sobrepasseu el marcador de màxim).

- Col·loqueu la tapa a la gerra, assegurant-vos que quedi ben fixada.
- Poseu el vas mesurador a la tapa.
- Connecteu l'aparell a la xarxa elèctrica.
- Engegueu l'aparell amb el comandament selector de velocitats. Trieu la velocitat que necessiteu o seleccioneu la posició "Programa" si voleu utilitzar les funcions del programa Turbo, Picagel o Batuts/Cremes.
- Gireu el selector de velocitats a Màxima per accelerar i gireu-lo a Min per reduir la velocitat.
- Si voleu afegir-hi més ingredients, extraieu el vas mesurador.
- Per aturar l'aparell, torneu a posar la velocitat a la posició "0".
- Per evitar una arrencada brusca, s'aconsella començar des de la posició de velocitat més baixa. Un cop engegada la pastadora, augmenteu progressivament la velocitat fins a la posició desitjada.

### CONTROL ELECTRÒNIC DE VELOCITAT

- Es pot controlar la velocitat de l'aparell, simplement actuant sobre el comandament selector de velocitats (I). Aquesta funció és molt útil, ja que permet adaptar la velocitat de l'aparell al tipus de treball que es necessiti fer.

### FUNCIONS TURBO, PICAGEL, BATUTS/CREMES

- Per seleccionar una d'aquestes funcions, gireu el selector de velocitats a la posició "Programa" i seleccioneu el programa desitjat mitjançant el botó de programa indicat.

### FUNCIÓ TURBO

- L'aparell funciona amb la velocitat màxima per aconseguir un rendiment òptim.
- Premeu aquest botó per posar en marxa la funció i deixeu-lo anar quan vulgueu parar-la.
- Es recomana treballar accionant el botó en cicles de 5 segons i repetir l'operació fins a obtenir el resultat desitjat.

### FUNCIÓ PICAGEL

- Aquesta funció proporciona resultats òptims per picar gel fins al nivell desitjat.
- Premeu aquest botó una vegada per iniciar el programa. Aquest programa combina cicles d'aproximadament un segon amb cicles de descans. La seva durada total és de 39 segons.
- Podeu finalitzar la funció en qualsevol moment prement el botó de nou.

### FUNCIÓ BATUTS/CREMES

- Aquesta funció està pensada per fer batuts, cremes, purés, gaspatxos...
- Premeu aquest botó una vegada per iniciar el programa. Aquest programa durarà un minut.
- Podeu finalitzar la funció en qualsevol moment prement el botó de nou.

### UN COP FINALITZAT L'ÚS DE L'APARELL

- Atureu l'aparell, seleccionant la posició 0 al comandament selector de velocitats.
- Desendolleu l'aparell de la xarxa elèctrica.
- Desacobleu la gerra del cos motor.
- Deixeu refredar.
- Netegeu l'aparell.

### PROTECTOR TÈRMIC DE SEGURETAT

- L'aparell disposa d'un dispositiu tèrmic de seguretat que protegeix l'aparell de qualsevol sobreescalfament.
- Si l'aparell s'apaga i no es torna a engegar, desendolleu-lo de la xarxa elèctrica i espereu uns 20 minuts abans de tornar-lo a connectar. Si continua sense funcionar, acudiu a un dels serveis d'assistència tècnica autoritzats.

## NETEJA

- Desendolleu l'aparell de la xarxa elèctrica i deixeu-lo refredar abans de dur a terme qualsevol operació de neteja.
- Netegeu l'aparell amb un drap humit impregnant amb unes gotes de detergent i després eixugueu-lo.
- No feu servir dissolvents ni productes amb un factor pH àcid o bàsic com el lleixiu ni productes abrasius per netejar l'aparell.
- No deixeu entrar aigua ni cap altre líquid a través de les obertures de ventilació per evitar danys a les parts operatives interiors de l'aparell.
- No submergiu l'aparell en aigua ni en cap altre líquid, ni el poseu sota l'aixeta.
- Durant el procés de neteja s'ha d'anar molt en compte amb les ganivetes, ja que estan molt esmolades.
- Es recomana netejar l'aparell regularment i treure'n totes les restes d'aliments.
- Si l'aparell no es manté en bon estat de neteja, la superfície pot degradar-se, afectar de manera inexorable la durada de la vida de l'aparell i provocar una situació perillosa.

- Les peces següents són aptes per rentar-les amb aigua calenta i sabó o al rentaplats (amb un programa de rentat suau):

  - Gerra
  - Tapa
  - Conjunt de fulles
  - Junta de segellat de la tapa
  - Anell fixador de ganivetes

- A continuació, eixugueu totes les peces abans de muntar-lo i desar-lo.

**FUNCIÓ AUTONETEJA**

- Poseu aigua i una petita quantitat de líquid per rentar a la gerra.
- Seleccioneu la funció Turbo.

**GANIVETES EXTRAÏBLES PER A UNA NETEJA EFICAÇ**

- Afluixeu l'anell fixador de ganivetes girant-lo en sentit contrari a les agulles del rellotge. (Fig. 2).
- Traieu l'anell fixador de ganivetes, el conjunt de fulles i l'anell de tancament de la fulla i netegeu-los, tenint cura amb les fulles de tall afilades. (Fig. 3).
- Després de netejar, substituïu el conjunt de fulles i gireu l'anell fixador de ganivetes en sentit horari. (Fig. 1).

**STANDMIXER**
**POWER TOTAL 2000**

# BEZEICHNUNG

A Messbecher
B Behälterdeckel
C Dichtungsring des Deckels
D Gefäß
E Dichtungsring der Klinge
F Satz Klingen
G Klingenbefestigungsring
H Motorblock
I Geschwindigkeits-Auswahlschalter
J Smoothies/Cremes Funktion
K Turbo-Funktion
L Eiswürfelzerkleinerer Funktion

Sollte Ihr Gerätemodell nicht über das oben beschriebene Zubehör verfügen, können Sie dieses auch separat beim technischen Kundendienst erwerben.

# VERWENDUNG UND PFLEGE

- Rollen Sie das Netzkabel des Geräts vor jedem Gebrauch vollständig ab.
- Benutzen Sie das Gerät nicht, wenn die Teile oder das Zubehör nicht richtig montiert oder defekt sind.
- Benützen Sie das Gerät nicht mit leerem Gefäß.
- Das Gerät nicht bewegen, während es in Betrieb ist.
- Betriebskapazität des Geräts nicht überbeanspruchen.
- Das Gefäß nur bis zur Hälfte seiner maximalen Füllmenge mit heißen Flüssigkeiten befüllen.
- Verwenden Sie dieses Gerät nicht zum Mischen mit heißen Flüssigkeiten über 60 ºC.
- Sei vorsichtig, wenn heiße Flüssigkeit in die Küchenmaschine oder den Mixer gegossen wird, da sie durch plötzliches Dämpfen aus dem Gerät ausgestoßen werden kann.
- Das Gerät außerhalb der Reichweite von Kindern und/ oder Personen mit eingeschränkten körperlichen, sensorischen oder geistigen Fähigkeiten bzw. Personen ohne ausreichende Erfahrung und Kenntnisse aufbewahren.
- Halten Sie das Gerät in gutem Zustand. Stellen Sie sicher, dass die beweglichen Teile ausgerichtet und nicht verklemmt sind, und dass keine beschädigten Teile oder andere Bedingungen vorliegen, die den Betrieb des Geräts behindern können.
- Verwenden Sie niemals kochende Flüssigkeiten oder Zutaten mit einer Temperatur von über 60 ºC.
- Verwenden Sie das Gefäß nicht sofort, nachdem Sie es aus der Spülmaschine oder dem Kühlschrank genommen haben. Stellen Sie sicher, dass das Gefäß Zimmertemperatur hat.
- Überprüfen Sie vor Inbetriebnahme des Geräts, ob der Deckel vollständig geschlossen ist.
- Verwenden Sie das Gerät nicht länger als 1 Minuten am Stück. Wenn Sie in Zyklen arbeiten, beachten Sie immer eine Ruhezeit von mindestens 1 Minute zwischen den Zyklen. Das Gerät sollte auf jeden Fall nicht länger als erforderlich in Betrieb sein.
- In der beigefügten Tabelle sind verschiedene Rezepte aufgeführt, die die Menge der zu verarbeitenden Lebensmittel und die Betriebszeit des Geräts angeben.

| **Inhaltsstoffe** | **Maximale Anzahl** | **Dauer** |
|---|---|---|
| Alle Arten von Flüssigkeiten | 1,8 l | 10 s |
| Mischung aus Karotten und Wasser | 750 g Möhren, 1,2 l Wasser | 1 min |
| Eis | 4 Würfel auf einmal, ODER jedes Mal 1 Würfel hinzufügen | 20 s (Betriebszyklen von 3 s) |

- Verwenden Sie das Gerät nicht mit tiefgefrorenen Lebensmitteln oder Knochen.
- VORSICHT! Verwenden Sie das Gerät nicht, wenn das Glas gesprungen oder zerbrochen ist.

# BENUTZUNGSHINWEISE

## VOR DER BENUTZUNG

- Vergewissern Sie sich, dass Sie das gesamte Verpackungsmaterial des Produkts entfernt haben.
- Bitte lesen Sie die Broschüre "Sicherheitshinweise und Warnungen" vor dem ersten Gebrauch sorgfältig durch.
- Vor der Erstanwendung müssen die Einzelteile, die mit Nahrungsmitteln in Kontakt geraten, so wie im Absatz „Reinigung“ beschrieben, gereinigt werden.

## BENUTZUNG

- Rollen Sie das Netzkabel vollständig aus, bevor Sie es einstecken.
- Vergewissern Sie sich, dass der Klingenbefestigungsring richtig am Glas befestigt ist (durch Drehen im

Uhrzeigersinn), bevor Sie ihn auf das Motorgehäuse setzen. (Fig. 1).

- Setzen Sie das Gefäß auf die Motoreinheit, und vergewissern Sie sich, dass das Gefäß richtig zusammengesetzt ist.
- Füllen Sie die bereits zerkleinerten Zutaten und die Flüssigkeit in den Gefäß (achten Sie dabei auf die Maximalniveau-Anzeige).
- Decken Sie den Gefäß ab und überprüfen Sie, ob er gut angebracht ist.
- Setzen Sie den Messbecher auf den Deckel.
- Schließen Sie das Gerät an das Stromnetz an.
- Schalten Sie das Gerät mit der Geschwindigkeits-Auswahlschalter. Wählen Sie die gewünschte Geschwindigkeit, oder wählen Sie die Position "Programm", wenn Sie die Programmfunktionen Turbo, Eiswürfelzerkleinerer oder Smoothies/Cremes verwenden möchten.
- Drehen Sie den Geschwindigkeits-Auswahlschalter auf Max, um schneller zu fahren, und auf Min, um langsamer zu fahren.
- Wenn Sie mehr Zutaten hinzufügen möchten, ziehen Sie den Messbecher heraus.
- Um das Gerät anzuhalten, stellen Sie die Geschwindigkeit wieder auf „0“.
- Um ein ruckartiges Anfahren zu vermeiden, ist es ratsam, mit der niedrigsten Drehzahl zu beginnen. Erhöhen Sie nach dem Einschalten des Standmixers schrittweise die Geschwindigkeit bis zur gewünschten Stufe.

### ELEKTRONISCHE GESCHWINDIGKEITS-AUSWAHLSCHALTER

- Die Geschwindigkeit des Geräts lässt sich einfach mit dem Geschwindigkeits-Auswahlschalter regeln (I). Diese Funktion ist äußerst nützlich, da die Geschwindigkeit an die entsprechende Arbeit angepasst werden kann.

### TURBO, EISWÜRFELZERKLEINERER, SMOOTHIES/ CREAMS FUNKTIONEN

- Um eine dieser Funktionen zu wählen, drehen Sie den Geschwindigkeits-Auswahlschalter in die Position "Programm" und wählen Sie das gewünschte Programm mit der angegebenen Programmtaste.

### TURBO-FUNKTION

- Das Gerät arbeitet mit maximaler Drehzahl, um optimale Leistung zu erzielen.
- Wählen Sie diese Option, um die Funktion zu starten und lassen Sie die Taste los, wenn Sie die Funktion stoppen wollen.
- Es ist empfehlenswert, die Taste in 5-Sekunden-Zyklen zu betätigen und die Operation zu wiederholen, bis das gewünschte Resultat erzielt ist.

### EISWÜRFELZERKLEINERER FUNKTION

- Mit dieser Funktion werden optimale Ergebnisse beim Zerkleinern von Eiswürfeln auf die gewünschte Größe erzielt.
- Drücken Sie diese Taste einmal, um das Programm zu starten. Dieses Programm kombiniert Zyklen von etwa einer Sekunde mit Zyklen der Ruhe. Seine Gesamtdauer beträgt 39 Sekunden.
- Sie können die Funktion jederzeit durch erneutes Drücken der Taste beenden.

### SMOOTHIES/CREMES FUNKTION

- Diese Funktion ist für die Zubereitung von Smoothies, Cremes, Pürees, Gazpacho ...
- Drücken Sie diese Taste einmal, um das Programm zu starten. Dieses Programm wird eine Minute dauern.
- Sie können die Funktion jederzeit durch erneutes Drücken der Taste beenden.

### NACH DER BENUTZUNG DES GERÄTS

- Schalten Sie das Gerät aus, indem Sie die Position 0 auf dem Geschwindigkeits-Auswahlschalter wählen.
- Den Stecker aus der Netzdose ziehen.
- Nehmen Sie den Gefäß vom Motorblock.
- Abkühlen lassen.
- Reinigen Sie das Gerät.

### WÄRMESCHUTZSCHALTER

- Das Gerät ist mit einem Wärmeschutzschalter ausgestattet, wodurch es gegen Überhitzung geschützt ist.
- Wenn sich das Gerät ausschaltet und nicht wieder einschaltet, trennen Sie es vom Stromnetz und warten Sie etwa 20 Minuten, bevor Sie es wieder anschließen. Läuft es weiterhin nicht, lassen Sie sich bei einer technischen Servicestelle beraten.

## REINIGUNG

- Ziehen Sie den Stecker heraus und lassen Sie das Gerät abkühlen, bevor Sie mit der Reinigung beginnen.
- Reinigen Sie das Gerät mit einem feuchten Tuch, auf das Sie einige Tropfen Reinigungsmittel geben und trocknen Sie es danach ab.
- Verwenden Sie zur Reinigung des Geräts weder Löse- oder Scheuermittel noch Produkte mit einem sauren oder basischen pH-Wert wie z.B. Lauge.

- Lassen Sie kein Wasser oder andere Flüssigkeiten in die Belüftungsöffnungen eindringen, um Schäden an den inneren Funktionsteilen des Gerätes zu vermeiden.
- Das Gerät nicht in Wasser oder andere Flüssigkeiten tauchen und nicht unter den Wasserhahn halten.
- Bei der Reinigung muss besonders auf die Schneideflächen geachtet werden, die besonders scharf sind.
- Es wird empfohlen, Speisereste regelmäßig vom Gerät zu entfernen.
- Wenn das Gerät nicht in einen sauberen Zustand gehalten wird, kann sich der Zustand seiner Oberfläche verschlechtern, seine Lebenszeit negativ beeinflusst und gefährliche Situationen verursacht werden.
- Folgende Teile sind für die Reinigung in warmem Seifenwasser oder in der Spülmaschine (kurzes Spülprogramm) geeignet:

  - Gefäß
  - Behälterdeckel
  - Satz Klingen
  - Dichtungsring des Deckels
  - Klingenbefestigungsring

- Trocknen Sie alle Teile gut ab, bevor Sie das Gerät montieren und aufbewahren.

**FUNKTION AUTOMATISCHE REINIGUNG**

- Geben Sie Wasser und etwas Spülmittel in den Gefäß.
- Wählen Sie die Funktion Turbo.

**ABNEHMBARE KLINGEN FÜR EFFEKTIVE REINIGUNG**

- Lösen Sie den Klingenbefestigungsring, indem Sie ihn gegen den Uhrzeigersinn drehen. (Fig. 2).
- Entfernen Sie den Klingenbefestigungsring, den Klingensatz und den Klingendichtring und reinigen Sie sie, wobei Sie vorsichtig mit den scharfen Klingen umgehen müssen. (Fig. 3).
- Setzen Sie nach der Reinigung den Messersatz wieder ein und drehen Sie den Messerfixierring im Uhrzeigersinn. (Fig. 1).

**KRUIK BLENDER**
**POWER TOTAL 2000**

# BESCHRIJVING

A Maatbeker
B Potdeksel
C Dekselafsluitring
D Jar
E Bladafdichtring
F Mes ingesteld
G Mesbevestigingsring
H Motorhuis
I Snelheidsregelaar
J Smoothies/Creams-functie
K Turbo-functie
L "Ice crush" Functie

Als het model van uw apparaat niet over de hierboven beschreven accessoires beschikt, kunnen deze ook afzonderlijk bij de Technische Hulpdienst worden gekocht.

# GEBRUIK EN ONDERHOUD

- Rol het snoer van het apparaat vóór elk gebruik volledig af.
- Gebruik het apparaat niet als de onderdelen of accessoires niet goed zijn aangebracht of defect zijn.
- Gebruik het apparaat niet als de kan leeg is.
- Verplaats het apparaat niet terwijl het in gebruik is.
- Forceer het werkvermogen van het apparaat niet.
- Respecteer de MAX-niveau-indicator.
- Gebruik dit apparaat niet om te mengen met hete vloeistoffen boven 60 ºC.
- Wees voorzichtig als hete vloeistof in de keukenmachine of blender wordt gegoten, omdat deze door een plotselinge damp uit het apparaat kan worden geslingerd.
- Bewaar dit apparaat buiten het bereik van kinderen en/of personen met fysieke, zintuiglijke of mentale beperkingen of gebrek aan ervaring en kennis.
- Houd het apparaat in goede staat. Controleer of de bewegende delen niet verkeerd zijn uitgelijnd of vastzitten en zorg ervoor dat er geen gebroken onderdelen of anomalieën zijn die de correcte werking van het apparaat kunnen verhinderen.
- Gebruik nooit kokende vloeistoffen of ingrediënten met een temperatuur hoger dan 60 ºC.
- Gebruik de pot niet meteen nadat je hem uit de vaatwasser of koelkast hebt gehaald. Zorg ervoor dat de pot op kamertemperatuur is.
- Controleer of de lamellen goed gesloten zijn voordat u het apparaat start.
- Gebruik het apparaat niet langer dan 1 minuut achter elkaar. Bij gebruik in cycli; gun het apparaat een rustperiode van minstens 1 minuten tussen elke cyclus. Het apparaat mag in geen geval langer dan nodig worden gebruikt.
- Ter referentie, in de bijgevoegde tabel verschijnen verschillende recepten die de hoeveelheid te verwerken voedsel en de bedrijfstijd van het apparaat omvatten.

| Ingrediënten | Max. aantal | Duur |
|---|---|---|
| Alle soorten vloeistoffen | 1,8 l | 10 s |
| Mengsel van wortelen en water | 750 g wortelen, 1,2 l water | 1 min |
| IJs | 4 blokjes per keer, OF voeg telkens 1 blokje toe | 20 s (Bedrijfscy-cli van 3 s) |

- Gebruik het apparaat niet met diepvriesproducten of producten die botten bevatten.
- LET OP: Gebruik het apparaat niet als het glas gebarsten of gebroken is.

# GEBRUIKSAANWIJZING

## VOOR GEBRUIK

- Zorg ervoor dat de verpakking van alle producten verwijderd is.
- Lees het boekje "Veiligheidsadvies en waarschuwingen" zorgvuldig door voor het eerste gebruik.
- Voordat u het product voor de eerste keer gebruikt, moet u de onderdelen die in contact komen met voedsel reinigen op de manier zoals beschreven in het hoofdstuk over "Reiniging".

## GEBRUIK

- Rol het netsnoer volledig af voordat u de stekker in het stopcontact steekt.
- Zorg ervoor dat de mesbevestigingsring goed op de pot is bevestigd (door rechtsom te draaien) voordat u deze op het motorhuis plaatst. (Fig. 1).
- Zet de pot op de motorunit en controleer of de pot goed gemonteerd is.

- Doe de ingrediënten, nadat u ze eerst in kleine stukjes hebt gesneden, in de beker met vloeistof (overschrijd de maximummarkering niet).
- Doe het deksel op de pot; zorg ervoor dat het goed vastzit.
- Doe de maatbeker in het deksel.
- Sluit het apparaat aan op het lichtnet.
- Schakel het apparaat in met behulp van de snelheidsregelaar. Kies de snelheid die je nodig hebt of selecteer de stand "Programma" als je de programmafuncties Turbo, IJsvergruizing of Smoothies/ Crèmes wilt gebruiken.
- Draai de snelheidskeuzeknop naar Max om sneller te gaan en naar Min om langzamer te gaan.
- Als u meer ingrediënten wilt toevoegen, trekt u de maatbeker eruit.
- Om het apparaat te stoppen zet u de snelheid weer op "0".
- Om een heftige start te voorkomen, is het aan te raden om te starten met de laagste snelheid. Zodra de standmixer is ingeschakeld, verhoogt u geleidelijk de snelheid tot de gewenste stand.

### ELEKTRONISCHE SNELHEIDSREGELING

- De snelheid van het apparaat kan worden geregeld met behulp van de snelheidsregelaar (I). Deze functie is zeer nuttig, omdat de snelheid van het apparaat kan worden aangepast aan het soort werk dat moet worden verricht.

### TURBO, ICE CRUSH, SMOOTHIES/CREAMS-FUNCTIESS

- Om een van deze functies te selecteren, draait u de snelkeuzeknop naar de stand "Programma" en selecteert u het gewenste programma met de aangegeven programmaknop.

### TURBO-FUNCTIE

- Het apparaat werkt op de hoogste snelheid om optimale prestaties te bereiken.
- Zet deze knop aan om te werken en laat de knop los als u wilt stoppen met werken.
- We raden aan om te werken door de knop in cycli van 5 seconden aan te zetten en de handeling te herhalen totdat u het gewenste resultaat verkrijgt.

### ICE CRUSH-FUNCTIE

- Deze functie geeft een optimaal resultaat voor het breken van ijs, tot het gewenste sneeuwniveau.
- Druk één keer op deze knop om het programma te starten. Dit programma combineert cycli van ongeveer één seconde met rustcycli. De totale duur is 39 seconden.
- U kunt de functie op elk gewenst moment beëindigen door nogmaals op de knop te drukken.

### SMOOTHIES/CREAMS FUNCTIE

- Deze functie is ontworpen om smoothies, crèmes, purees, gazpacho ...
- Druk één keer op deze knop om het programma te starten. Dit programma duurt één minuut.
- U kunt de functie op elk gewenst moment beëindigen door nogmaals op de knop te drukken.

### ALS U KLAAR BENT MET HET APPARAAT

- Stop het apparaat door stand 0 te kiezen op de snelheidsregelaar.
- Trek de stekker uit het stopcontact.
- Til de pot van het motorhuis.
- Laat afkoelen.
- Maak het apparaat schoon.

### THERMISCHE VEILIGHEIDSBESCHERMER

- Het apparaat heeft een beveiliging die het apparaat beschermt tegen oververhitting.
- Als het apparaat zichzelf uitschakelt en niet meer inschakelt, haal dan de stekker uit het stopcontact en wacht ongeveer 20 minuten voordat u het weer aansluit. Als de machine niet meer start, zoek dan bevoegde technische hulp.

## REINIGEN

- Haal de stekker van het apparaat uit het stopcontact en laat het afkoelen voordat u reinigingswerkzaamheden uitvoert.
- Reinig het apparaat met een vochtige doek met enkele druppels afwasmiddel en droog het vervolgens af.
- Gebruik geen oplosmiddelen of producten met een zure of basische pH zoals bleekmiddel of schuurmiddelen om het apparaat schoon te maken.
- Laat geen water of andere vloeistoffen in de ventilatieopeningen komen om schade aan de binnenkant van het apparaat te voorkomen.
- Dompel het apparaat nooit onder in water of een andere vloeistof en plaats het nooit onder stromend water.
- Let tijdens het schoonmaken vooral op de messen, want die zijn zeer scherp.
- Het is raadzaam het apparaat regelmatig te reinigen en voedselresten te verwijderen.
- Als het apparaat niet goed schoon is, kan het oppervlak worden aangetast en de levensduur van het apparaat onherroepelijk worden beïnvloed en kan het onveilig worden om te gebruiken.

- De volgende onderdelen kunnen in de vaatwasser (met een zacht reinigingsprogramma) of met heet zeepwater worden afgewassen:

  - Jar
  - Potdeksel
  - Mes ingesteld
  - Dekselafsluitring
  - Mesbevestigingsring

- Droog vervolgens alle onderdelen voordat ze worden gemonteerd en opgeslagen.

**ZELFREINIGENDE FUNCTIE**

- Doe water en een kleine hoeveelheid afwasmiddel in de pot.
- Selecteer de functie Turbo.

**VERWIJDERBARE MESSEN VOOR EFFECTIEVE REINIGING**

- Draai de mesbevestigingsring los door hem linksom te draaien. (Fig. 2).
- Verwijder de mesbevestigingsring, messenset en mesafdichtingsring en maak ze schoon, wees voorzichtig met de scherpe snijmessen. (Fig. 3).
- Plaats na het schoonmaken de messenset terug en draai de mesbevestigingsring met de klok mee. (Fig. 1).

**BLENDER CU BORCAN**
**POWER TOTAL 2000**

# DESCRIERE

A Paharul de măsurat
B Capacul borcanului
C Inel de etanșare a capacului
D Borcan
E Inel de etanșare a lamei
F Set de lame
G Inel de fixare a lamei
H Corpul motorului
I Buton selector de viteză
J Funcția Smoothies/Creme
K Funcția turbo
L Funcția "Ice crush"

În cazul în care modelul aparatului dvs. nu dispune de accesoriile descrise mai sus, acestea pot fi achiziționate și separat de la Serviciul de asistență tehnică.

# UTILIZARE ȘI ÎNGRIJIRE

- Desfășurați complet cablul de alimentare al aparatului înainte de fiecare utilizare.
- Nu utilizați aparatul dacă piesele sau accesoriile nu sunt montate corespunzător sau sunt defecte.
- Nu folosiți aparatul în timp ce vasul este gol.
- Nu mutați aparatul în timpul utilizării.
- Nu forțați capacitatea de lucru a aparatului.
- Respectați indicatorul de nivel MAX.
- Nu utilizați acest aparat pentru a amesteca lichide fierbinți de peste 60 ºC.
- Aveţi grijă dacă se toarnă lichid fierbinte în robotul de bucătărie sau în blender, deoarece acesta poate fi expulzat din aparat din cauza aburului brusc.
- Depozitați acest aparat în afara razei de acțiune a copiilor și/sau a persoanelor cu deficiențe fizice, senzoriale sau mentale reduse sau lipsite de experiență și cunoștințe.
- Păstrați aparatul în stare bună. Verificați ca piesele mobile să nu fie nealiniate sau blocate și asigurați-vă că nu există piese rupte sau anomalii care ar putea împiedica funcționarea corectă a aparatului.
- Nu utilizați niciodată lichide care fierb sau ingrediente a căror temperatură depășește 60 ºC.
- Nu folosiți borcanul imediat după ce l-ați scos din mașina de spălat vase sau din frigider. Asigurați-vă că borcanul este la temperatura camerei.
- Verificați dacă unitatea de lamele este închisă corect înainte de a porni aparatul.
- Nu utilizați aparatul mai mult de 1 minut la un moment dat. În cazul funcționării în cicluri, lăsați aparatul să se odihnească timp de cel puțin 1 minute între fiecare ciclu. În nici un caz nu trebuie să folosiți aparatul mai mult timp decât este necesar.
- Ca referință, în tabelul anexat apar mai multe rețete care includ cantitatea de alimente de prelucrat și timpul de funcționare a aparatului.

| Ingrediente | Cantitate maximă | Durata |
|---|---|---|
| Toate tipurile de lichide | L | 10 s |
| Amestec de morcovi și apă | 750 g morcovi, 1,2 l apă | 1 min |
| Gheaţă | 4 cuburi deodată, SAU adăugați câte un cub de fiecare dată | 20 s (cicluri de funcționare de 3 s) |

- Nu utilizați aparatul cu produse congelate sau care conțin oase.
- ATENȚIE: Nu utilizați aparatul dacă geamul este crăpat sau spart.

# INSTRUCȚIUNI DE UTILIZARE

## ÎNAINTE DE UTILIZARE

- Asigurați-vă că a fost îndepărtat ambalajul tuturor produselor.
- Vă rugăm să citiți cu atenție broșura "Sfaturi de siguranță și avertismente" înainte de prima utilizare.
- Înainte de a utiliza produsul pentru prima dată, curățați părțile care vor intra în contact cu alimentele în modul descris în secțiunea de „Curățare“.

## UTILIZAȚI

- Desfășurați complet cablul de alimentare înainte de a-l conecta.
- Asigurați-vă că inelul de fixare a lamei este fixat corect pe borcan (prin rotirea în sensul acelor de ceasornic) înainte de a-l pune pe corpul motorului. (Fig. 1).
- Puneți borcanul pe unitatea cu motor și asigurați-vă că borcanul este asamblat corect.

- Puneți ingredientele, după ce le-ați tăiat în prealabil în bucăți mici, în paharul cu lichid (nu depășiți marcajul maxim).
- Puneți capacul pe borcan; asigurați-vă că este bine fixat în poziție.
- Puneți paharul de măsurat în capac.
- Conectați aparatul la rețeaua electrică.
- Porniți aparatul, utilizând controlul selectorului de viteză. Alegeți viteza de care aveți nevoie sau selectați poziția "Program" dacă doriți să utilizați funcțiile de program Turbo, Ice crush sau Smoothies/Creams.
- Rotiți butonul selectorului de viteză pe Max pentru a accelera și rotiți-l pe Min pentru a încetini.
- Dacă doriți să adăugați mai multe ingrediente, scoateți paharul de măsurare.
- Pentru a opri aparatul setați viteza înapoi la "0".
- Pentru a evita o pornire violentă, este recomandabil să porniți de la poziția de viteză cea mai mică. După ce mixerul vertical a fost pornit, creșteți progresiv viteza până la poziția dorită.

### CONTROLUL ELECTRONIC AL VITEZEI

- Viteza aparatului poate fi reglată cu ajutorul selectorului de viteză (I). Această funcție este foarte utilă, deoarece face posibilă adaptarea vitezei aparatului la tipul de lucru care trebuie efectuat.

### FUNCȚIILE TURBO, ICE CRUSH, SMOOTHIES/CREAMS

- Pentru a selecta una dintre aceste funcții, rotiți butonul selector de viteză în poziția "Program" și selectați programul dorit cu ajutorul butonului de program indicat.

### FUNCȚIA TURBO

- Aparatul funcționează la cea mai mare viteză pentru a obține performanțe optime.
- Porniți acest buton pentru a opera și eliberați butonul atunci când doriți să opriți funcționarea.
- Vă recomandăm să lucrați prin pornirea butonului în cicluri de 5 secunde și repetarea operației până obțineți rezultatul dorit.

### FUNCȚIA ICE CRUSH

- Această funcție oferă un rezultat optim pentru concasarea gheții, până la nivelul de zăpadă dorit.
- Apăsați acest buton o dată pentru a porni programul. Acest program combină cicluri de aproximativ o secundă cu cicluri de repaus. Durata totală a acestuia este de 39 de secunde.
- Puteți încheia funcția în orice moment prin apăsarea din nou a butonului.

### FUNCȚIA SMOOTHIES/CREAMS

- Această funcție este concepută pentru a face smoothie-uri, creme, piureuri, gazpacho...
- Apăsați acest buton o dată pentru a porni programul. Acest program va dura un minut.
- Puteți încheia funcția în orice moment prin apăsarea din nou a butonului.

### DUPĂ CE AȚI TERMINAT DE UTILIZAT APARATUL

- Opriți aparatul, selectând poziția 0 pe comanda selectorului de viteză.
- Scoateți aparatul din priză.
- Ridicați borcanul de pe corpul motorului.
- Se lasă să se răcească.
- Curățați aparatul.

### PROTECTOR TERMIC DE SIGURANȚĂ

- Aparatul este prevăzut cu un dispozitiv de siguranță, care protejează aparatul de supraîncălzire.
- Dacă aparatul se oprește singur și nu se pornește din nou, deconectați-l de la rețeaua de alimentare și așteptați aproximativ 20 minute înainte de a-l reconecta. Dacă mașina nu pornește din nou, solicitați asistență tehnică autorizată.

## CURĂȚARE

- Deconectați aparatul de la rețeaua electrică și lăsați-l să se răcească înainte de a întreprinde orice activitate de curățare.
- Curățați aparatul cu o cârpă umedă cu câteva picături de detergent și apoi uscați.
- Nu utilizați solvenți sau produse cu un pH acid sau bazic, cum ar fi înălbitorul, sau produse abrazive, pentru curățarea aparatului.
- Nu lăsați apa sau orice alt lichid să pătrundă în orificiile de aerisire pentru a evita deteriorarea părților interioare ale aparatului.
- Nu scufundați niciodată aparatul în apă sau în orice alt lichid și nu îl puneți sub jet de apă.
- În timpul procesului de curățare, aveți grijă deosebită la lamele, deoarece acestea sunt foarte ascuțite.
- Se recomandă să curățați aparatul în mod regulat și să îndepărtați orice resturi de alimente.
- În cazul în care aparatul nu se află într-o stare bună de curățenie, suprafața acestuia se poate degrada și poate afecta inexorabil durata de viață utilă a aparatului și ar putea deveni nesigur pentru utilizare.

- Următoarele piese pot fi spălate în mașina de spălat vase (folosind un program de curățare moale) sau în apă caldă cu săpun:

  - Borcan
  - Capacul borcanului
  - Set de lame
  - Inel de etanșare a capacului
  - Inel de fixare a lamei

- Apoi uscați toate piesele înainte de asamblare și depozitare.

**FUNCȚIA DE AUTOCURĂȚARE**

- Puneți apă și o cantitate mică de detergent în borcan.
- Selectați funcția Turbo.

**LAME DETAȘABILE PENTRU O CURĂȚARE EFICIENTĂ**

- Slăbiți inelul de fixare a lamei, rotindu-l în sens invers acelor de ceasornic. (Fig. 2).
- Îndepărtați inelul de fixare a lamei, setul de lame și inelul de etanșare a lamei și curățați-le, având grijă la lamele de tăiere ascuțite. (Fig. 3).
- După curățare, înlocuiți setul de lame și rotiți inelul de fixare a lamei în sensul acelor de ceasornic. (Fig. 1).

PL Polski (Przetłumaczone z oryginalnej instrukcji)

**BLENDER SŁOIKOWY**
**POWER TOTAL 2000**

# OPIS

A Miarka
B Pokrywa słoika
C Pierścień uszczelniający pokrywy
D Jar
E Pierścień uszczelniający ostrza
F Zestaw ostrzy
G Pierścień mocujący ostrze
H Korpus silnika
I Pokrętło wyboru prędkości
J Funkcja smoothies/kremów
K Funkcja Turbo
L Funkcja "Ice crush"

Jeżeli model Państwa urządzenia nie posiada opisanych powyżej akcesoriów, można je również zakupić oddzielnie w Serwisie Pomocy Technicznej.

# UŻYTKOWANIE I PIELĘGNACJA

- Przed każdym użyciem całkowicie rozwinąć przewód zasilający urządzenia.
- Nie używaj urządzenia, jeśli jego części lub akcesoria nie są prawidłowo zamontowane lub są uszkodzone.
- Nie należy używać urządzenia, gdy dzbanek jest pusty.
- Nie należy przenosić urządzenia w trakcie użytkowania.
- Nie należy forsować możliwości pracy urządzenia.
- Przestrzegać wskaźnika poziomu.
- Nie używaj urządzenia do mieszania gorących płynów o temperaturze powyżej 60ºC.
- Należy zachować ostrożność, jeśli do robota kuchennego lub blendera wlewa się gorący płyn, ponieważ może on zostać wyrzucony z urządzenia na skutek nagłego parowania.
- Urządzenie należy przechowywać w miejscu niedostępnym dla dzieci i/lub osób o ograniczonej sprawności fizycznej, sensorycznej lub umysłowej, a także osób nie posiadających doświadczenia i wiedzy.
- Utrzymywać urządzenie w dobrym stanie. Sprawdzić, czy ruchome części nie są źle ustawione lub zakleszczone i czy nie ma uszkodzonych części lub nieprawidłowości, które mogłyby uniemożliwić prawidłowe działanie urządzenia.
- Nigdy nie używaj płynów, które są wrzące lub składników, których temperatura przekracza 60ºC.
- Nie należy używać słoika bezpośrednio po wyjęciu go ze zmywarki lub lodówki. Upewnij się, że słoik ma temperaturę pokojową.
- Przed uruchomieniem urządzenia należy sprawdzić, czy zespół łopatek jest prawidłowo zamknięty.
- Nie należy używać urządzenia dłużej niż przez 1 minutę. W przypadku pracy w cyklach, należy pozwolić urządzeniu na odpoczynek przez co najmniej 1 minuty pomiędzy kolejnymi cyklami. W żadnym wypadku nie należy pracować dłużej niż jest to konieczne.
- Jako odniesienie, w załączonej tabeli pojawia się kilka przepisów, które zawierają ilość żywności do przetworzenia i czas pracy aparatu.

| Składniki | Maksymalna ilość | Czas trwania |
|---|---|---|
| Wszystkie rodzaje cieczy | 1,8 l | 10 s |
| Mieszanka marchwi i wody | 750 g marchwi, 1,2 l wody | 1 min |
| lód | 4 kostki za jednym razem, LUB dodawać 1 kostkę za każdym razem | 20 s (cykle robocze po 3 s) |

- Nie używać urządzenia z produktami mrożonymi lub zawierającymi kości.
- UWAGA: Nie należy używać urządzenia, jeżeli szkło jest pęknięte lub złamane.

# INSTRUKCJA OBSŁUGI

## PRZED UŻYCIEM

- Upewnić się, że wszystkie opakowania produktów zostały usunięte.
- Przed pierwszym użyciem należy dokładnie przeczytać broszurę "Wskazówki bezpieczeństwa i ostrzeżenia".
- Przed pierwszym użyciem produktu należy wyczyścić części, które będą miały kontakt z żywnością w sposób opisany w rozdziale "Czyszczenie".

## KORZYSTANIE Z

- Przed podłączeniem przewodu zasilającego należy go całkowicie rozwinąć.
- Upewnij się, że pierścień mocujący ostrze jest prawidłowo przymocowany do słoika (obracając go zgodnie z ruchem wskazówek zegara) przed założeniem go na korpus silnika. (Rys. 1).
- Umieść słoik na jednostce napędowej i upewnij się, że słoik jest prawidłowo zmontowany.

- Składniki, po uprzednim pokrojeniu ich na małe kawałki, włożyć do filiżanki z płynem (nie przekraczać maksymalnego znacznika).
- Nałożyć pokrywkę na słoik; upewnić się, że jest dobrze zamocowana.
- Włożyć miarkę do pokrywki.
- Podłączyć urządzenie do sieci elektrycznej.
- Włączyć urządzenie za pomocą regulatora prędkości. Wybierz żądaną prędkość lub pozycję "Program", jeśli chcesz korzystać z funkcji Turbo, Ice crush lub Smoothies/Creams.
- Przekręć pokrętło wyboru prędkości w położenie Max, aby przyspieszyć, lub w położenie Min, aby zwolnić.
- Jeśli chcą Państwo dodać więcej składników, proszę wyciągnąć miarkę.
- Aby zatrzymać urządzenie, ustawić prędkość obrotową z powrotem na "0".
- Aby uniknąć gwałtownego rozruchu, zaleca się rozpoczęcie od najniższej prędkości. Po włączeniu miksera stojącego stopniowo zwiększać prędkość do żądanej pozycji.

### ELEKTRONICZNA REGULACJA PRĘDKOŚCI

- Prędkość urządzenia można regulować za pomocą regulatora prędkości (I). Funkcja ta jest bardzo przydatna, ponieważ umożliwia dostosowanie prędkości urządzenia do rodzaju wykonywanej pracy.

### FUNKCJE TURBO, ICE CRUSH, SMOOTHIES/CREAMS

- Aby wybrać jedną z tych funkcji, obróć pokrętło wyboru prędkości do pozycji "Program" i wybierz żądany program za pomocą wskazanego przycisku programu.

### FUNKCJA TURBO

- Urządzenie pracuje na najwyższych obrotach, aby osiągnąć optymalną wydajność.
- Włączyć ten przycisk, aby pracować i zwolnić przycisk, gdy chce się zakończyć pracę.
- Zalecamy pracę poprzez włączanie przycisku w cyklach co 5 sekundy i powtarzanie operacji aż do uzyskania pożądanego rezultatu.

### FUNKCJA KRUSZENIA LODU

- Funkcja ta daje optymalny efekt kruszenia lodu, aż do pożądanego poziomu zaśnieżenia.
- Naciśnij ten przycisk jeden raz, aby uruchomić program. Program ten łączy cykle trwające około jednej sekundy z cyklami odpoczynku. Jego całkowity czas trwania wynosi 39 sekund.
- Funkcję można zakończyć w dowolnym momencie, naciskając przycisk ponownie.

### FUNKCJA SMOOTHIES/CREAMS

- Ta funkcja jest przeznaczona do przyrządzania smoothies, kremów, puree, gazpacho ...
- Naciśnij ten przycisk jeden raz, aby uruchomić program. Ten program będzie trwał jedną minutę.
- Funkcję można zakończyć w dowolnym momencie, naciskając przycisk ponownie.

### PO ZAKOŃCZENIU UŻYTKOWANIA URZĄDZENIA

- Zatrzymać urządzenie, wybierając pozycję 0 na regulatorze prędkości.
- Odłączyć urządzenie od sieci elektrycznej.
- Podnieść słoik z korpusu silnika.
- Pozostawić do ostygnięcia.
- Wyczyścić urządzenie.

### TERMICZNY OCHRANIACZ BEZPIECZEŃSTWA

- Urządzenie posiada urządzenie zabezpieczające, które chroni urządzenie przed przegrzaniem.
- Jeżeli urządzenie samo się wyłączy i nie włączy się ponownie, należy odłączyć je od sieci elektrycznej i odczekać około 20 minut przed ponownym podłączeniem. Jeżeli maszyna nie uruchomi się ponownie, należy zwrócić się do autoryzowanej pomocy technicznej.

## CZYSZCZENIE

- Przed przystąpieniem do czyszczenia należy odłączyć urządzenie od sieci i pozostawić je do ostygnięcia.
- Czyścić urządzenie wilgotną szmatką z kilkoma kroplami płynu do mycia naczyń, a następnie osuszyć.
- Do czyszczenia urządzenia nie używać rozpuszczalników ani produktów o kwaśnym lub zasadowym pH, takich jak wybielacze, ani produktów ściernych.
- Nie dopuścić, aby woda lub jakakolwiek inna ciecz dostała się do otworów wentylacyjnych, aby uniknąć uszkodzenia wewnętrznych części urządzenia.
- Nigdy nie zanurzać urządzenia w wodzie lub jakiejkolwiek innej cieczy ani nie umieszczać go pod bieżącą wodą.
- Podczas czyszczenia należy zachować szczególną ostrożność w stosunku do ostrzy, ponieważ są one bardzo ostre.
- Zaleca się regularne czyszczenie urządzenia i usuwanie resztek jedzenia.
- Jeżeli urządzenie nie jest w dobrym stanie czystości, jego powierzchnia może ulec degradacji i nieuchronnie wpłynąć na długość okresu użytkowania urządzenia i może stać się niebezpieczne w użyciu.

- Następujące elementy można myć w zmywarce (przy użyciu programu delikatnego czyszczenia) lub w gorącej wodzie z mydłem:

  - Jar
  - Pokrywa słoika
  - Zestaw ostrzy
  - Pierścień uszczelniający pokrywy
  - Pierścień mocujący ostrze

- Następnie należy wysuszyć wszystkie części przed ich montażem i przechowywaniem.

**FUNKCJA SAMOCZYSZCZENIA**

- Do słoika wlać wodę i niewielką ilość płynu do mycia naczyń.
- Wybierz funkcję Turbo.

**WYJMOWANE OSTRZA DLA SKUTECZNEGO CZYSZCZENIA**

- Poluzuj pierścień mocujący ostrze, obracając go w kierunku przeciwnym do ruchu wskazówek zegara. (Rys. 2).
- Zdejmij pierścień mocujący ostrza, zestaw ostrzy i pierścień uszczelniający ostrza i wyczyść je, uważając na ostre ostrza tnące. (Rys. 3).
- Po wyczyszczeniu założyć zestaw ostrzy i obrócić pierścień mocujący ostrza w kierunku zgodnym z ruchem wskazówek zegara. (Rys. 1).

**БУРКАНОВ БЛЕНДЕР**
**POWER TOTAL 2000**

# ОПИСАНИЕ

A Мерителна чаша
B Капак на буркана
C Уплътнителен пръстен на капака
D Буркан
E Уплътнителен пръстен на острието
F Комплект острието
G Пръстен за фиксиране на острието
H Корпус на двигателя
I Селектор на скоростта
J Функция за смутита/кремове
K Турбо функция
L Функция "разбиване на лед"

Ако моделът на вашия уред не разполага с описаните по-горе аксесоари, те могат да бъдат закупени и отделно от службата за техническа помощ.

# ИЗПОЛЗВАНЕ И ПОДДЪРЖАНЕ

- Преди всяка употреба развивайте напълно захранващия кабел на уреда.
- Не използвайте уреда, ако частите или аксесоарите не са правилно монтирани или са дефектни.
- Не използвайте уреда, докато каната е празна.
- Не местете уреда, докато го използвате.
- Не насилвайте работния капацитет на уреда.
- Спазвайте индикатора за нивото на.
- Не използвайте този уред за смесване с горещи течности с температура над 60 ºC.
- Внимавайте, ако налеете гореща течност в кухненския робот или блендера, тъй като тя може да изхвърчи от уреда поради внезапно задушаване.
- Съхранявайте този уред на място, недостъпно за деца и/или лица с физически, сетивни или намалени умствени способности или липса на опит и знания.
- Съхранявайте уреда в добро състояние. Проверявайте дали движещите се части не са неправилно подредени или заклещени и се уверете, че няма счупени части или аномалии, които могат да попречат на правилната работа на уреда.
- Никога не използвайте течности, които кипят, или съставки, чиято температура надвишава 60 ºC.
- Не използвайте буркана веднага след като сте го извадили от съдомиялната машина или от хладилника. Уверете се, че бурканът е със стайна температура.
- Преди да стартирате уреда, проверете дали блокът на перките е затворен правилно.
- Не използвайте уреда за повече от 1 минута едновременно. В случай на работа в цикли; оставете уреда да почива поне 1 минути между всеки цикъл. При никакви обстоятелства уредът не трябва да работи повече време, отколкото е необходимо.
- Като справка в приложената таблица са посочени няколко рецепти, които включват количеството храна за обработка и времето за работа на апарата.

| Съставки | Максимално количество | Продължи-телност |
|---|---|---|
| Всички видове течности | 1,8 l | 10 s |
| Смес от морко-ви и вода | 750 г моркови, 1,2 л вода | 1 мин. |
| Лед | 4 кубчета на-веднъж, ИЛИ добавяйте по 1 кубче всеки път | 20 s (работни цикли от 3 s) |

- Не използвайте уреда със замразени продукти или такива, които съдържат кости.
- ВНИМАНИЕ: Не използвайте уреда, ако стъклото е пукнато или счупено.

# ИНСТРУКЦИИ ЗА УПОТРЕБА

## ПРЕДИ УПОТРЕБА

- Уверете се, че всички опаковки на продуктите са отстранени.
- Моля, прочетете внимателно брошурата "Съвети и предупреждения за безопасност" преди първата употреба.
- Преди да използвате продукта за първи път, почистете частите, които ще бъдат в контакт с храна, по начина, описан в раздел "Почистване".

## ИЗПОЛЗВАНЕ НА

- Развийте напълно захранващия кабел, преди да го включите.
- Уверете се, че пръстенът за фиксиране на острието е фиксиран правилно към буркана (чрез завъртане по посока на часовниковата стрелка), преди да го поставите върху корпуса на двигателя. (Фиг. 1).

- Поставете буркана върху моторния блок и се уверете, че бурканът е правилно сглобен.
- Сложете съставките, след като предварително сте ги нарязали на малки парчета, в чашата с течност (не превишавайте максималния маркер).
- Поставете капачката на буркана; уверете се, че тя е добре закрепена на мястото си.
- Поставете мерителната чашка в капака.
- Свържете уреда към електрическата мрежа.
- Включете уреда, като използвате регулатора за избор на скорост. Изберете скоростта, от която се нуждаете, или изберете позицията "Програма", ако искате да използвате програмните функции Turbo, Ice crush или Smoothies/Creams.
- Завъртете копчето за избор на скорост в положение Max, за да увеличите скоростта, и в положение Min, за да намалите скоростта.
- Ако искате да добавите още съставки, издърпайте мерителната чаша.
- За да спрете уреда, върнете скоростта на "0".
- За да се избегне рязкото стартиране, е препоръчително да се започне от най-ниската позиция на скоростта. След като включите миксера, постепенно увеличете скоростта до желаната позиция.

### ЕЛЕКТРОННО УПРАВЛЕНИЕ НА СКОРОСТТА

- Скоростта на уреда може да се регулира с помощта на електронния регулатор на скоростта (I). Тази функция е много полезна, тъй като дава възможност за адаптиране на скоростта на уреда към вида на работата, която трябва да се извърши.

### ФУНКЦИИ ТУРБО, РАЗБИВАНЕ НА ЛЕД, СМУТИ/ КРЕМОВЕ

- За да изберете някоя от тези функции, завъртете копчето за избор на скорост в положение "Програма" и изберете желаната програма с помощта на посочения бутон за програма.

### ТУРБО ФУНКЦИЯ

- Уредът работи на най-висока скорост за постигане на оптимална производителност.
- Включете този бутон, за да работи, и го освободете, когато искате да спрете да работите.
- Препоръчваме да работите, като включвате бутона на цикли от 5 секунди и повтаряте операцията, докато получите желания резултат.

### ФУНКЦИЯ ICE CRUSH

- Тази функция осигурява оптимален резултат за раздробяване на леда до желаното ниво на заснеженост.
- Натиснете този бутон веднъж, за да стартирате програмата. Тази програма съчетава цикли от приблизително една секунда с цикли на почивка. Общата му продължителност е 39 секунди.
- Можете да прекратите функцията по всяко време, като натиснете бутона отново.

### ФУНКЦИЯ SMOOTHIES/CREAMS

- Тази функция е предназначена за приготвяне на коктейли, кремове, пюрета, гаспачо ...
- Натиснете този бутон веднъж, за да стартирате програмата. Тази програма ще продължи една минута.
- Можете да прекратите функцията по всяко време, като натиснете бутона отново.

### СЛЕД КАТО ПРИКЛЮЧИТЕ С ИЗПОЛЗВАНЕТО НА УРЕДА

- Спрете уреда, като изберете позиция 0 на регулатора за избор на скорост.
- Изключете уреда от електрическата мрежа.
- Повдигнете буркана от корпуса на двигателя.
- Оставете да се охлади.
- Почистете уреда.

### ПРЕДПАЗЕН ТЕРМИЧЕН ПРОТЕКТОР

- Уредът е снабден с предпазно устройство, което го предпазва от прегряване.
- Ако уредът се самоизключи и не се включи отново, изключете го от електрическата мрежа и изчакайте около 20 минути, преди да го включите отново. Ако машината не се стартира отново, потърсете оторизирана техническа помощ.

## ПОЧИСТВАНЕ

- Изключете уреда от електрическата мрежа и го оставете да изстине, преди да предприемете каквото и да е почистване.
- Почистете уреда с влажна кърпа с няколко капки течност за миене на съдове и след това подсушете.
- Не използвайте разтворители или продукти с киселинно или основно pH, като белина, или абразивни продукти за почистване на уреда.
- Не позволявайте на вода или друга течност да попадне във вентилационните отвори, за да не се повредят вътрешните части на уреда.

- Никога не потапяйте уреда във вода или друга течност и не го поставяйте под течаща вода.
- По време на процеса на почистване внимавайте особено много с остриетата, тъй като те са много остри.
- Препоръчително е да почиствате редовно уреда и да отстранявате остатъците от храна.
- Ако уредът не е в добро състояние на чистота, повърхността му може да се влоши и неумолимо да повлияе на продължителността на полезния живот на уреда и може да стане опасна за използване.
- Следните части могат да се мият в съдомиялна машина (като се използва програма за меко почистване) или в гореща сапунена вода:

  - Буркан
  - Капак на буркана
  - Комплект остриета
  - Уплътнителен пръстен на капака
  - Пръстен за фиксиране на острието

- След това подсушете всички части преди сглобяването и съхранението им.

**ФУНКЦИЯ ЗА САМОПОЧИСТВАНЕ**

- Сложете в буркана вода и малко количество течност за пране.
- Изберете функцията Turbo.

**ПОДВИЖНИ ОСТРИЕТА ЗА ЕФЕКТИВНО ПОЧИСТВАНЕ**

- Разхлабете пръстена за фиксиране на острието, като го завъртите в посока, обратна на часовниковата стрелка. (Фиг. 2).
- Свалете фиксиращия пръстен на острието, комплекта остриета и уплътнителния пръстен на острието и ги почистете, като внимавате с острите режещи остриета. (Фиг. 3).
- След почистване поставете комплекта ножове и завъртете пръстена за фиксиране на ножовете по посока на часовниковата стрелка. (Фиг. 1).

**ΜΠΛΕΝΤΕΡ ΒΑΖΟΥ**
**POWER TOTAL 2000**

# ΠΕΡΙΓΡΑΦΗ

A Κύπελλο μέτρησης
B Καπάκι βάζου
C Δακτύλιος στεγανοποίησης καπακιού
D Βάζο
E Δακτύλιος στεγανοποίησης λεπίδας
F Σετ λεπίδων
G Δακτύλιος στερέωσης λεπίδας
H Σώμα κινητήρα
I Ρυθμιστής επιλογής ταχύτητας
J Λειτουργία smoothies/κρέμες
K Λειτουργία Turbo
L Λειτουργία Ice Crush

Εάν το μοντέλο της συσκευής σας δεν διαθέτει τα εξαρτήματα που περιγράφονται παραπάνω, μπορούν επίσης να αγοραστούν ξεχωριστά από την Υπηρεσία Τεχνικής Βοήθειας.

# ΧΡΗΣΗ ΚΑΙ ΦΡΟΝΤΙΔΑ

- Ξετυλίξτε πλήρως το καλώδιο τροφοδοσίας της συσκευής πριν από κάθε χρήση.
- Μην χρησιμοποιείτε τη συσκευή εάν τα εξαρτήματα ή τα αξεσουάρ δεν έχουν τοποθετηθεί σωστά ή είναι ελαττωματικά.
- Μην χρησιμοποιείτε τη συσκευή όταν η κανάτα είναι άδεια.
- Μην μετακινείτε τη συσκευή κατά τη χρήση.
- Μην πιέζετε την ικανότητα εργασίας της συσκευής.
- Σεβαστείτε τον δείκτη στάθμης.
- Μην χρησιμοποιείτε αυτή τη συσκευή για ανάμειξη με καυτά υγρά άνω των 60 ºC.
- Προσέξτε εάν χυθεί καυτό υγρό στον επεξεργαστή τροφίμων ή στο μπλέντερ, καθώς μπορεί να εκτιναχθεί έξω από τη συσκευή λόγω ξαφνικού ατμού.
- Φυλάσσετε αυτή τη συσκευή μακριά από παιδιά ή/και άτομα με σωματική, αισθητηριακή ή μειωμένη νοητική ικανότητα ή έλλειψη εμπειρίας και γνώσης.
- Διατηρείτε τη συσκευή σε καλή κατάσταση. Ελέγξτε ότι τα κινούμενα μέρη δεν είναι στραβά ευθυγραμμισμένα ή μπλοκαρισμένα και βεβαιωθείτε ότι δεν υπάρχουν σπασμένα μέρη ή ανωμαλίες που μπορεί να εμποδίσουν τη σωστή λειτουργία της συσκευής.
- Ποτέ μην χρησιμοποιείτε υγρά που βράζουν ή συστατικά των οποίων η θερμοκρασία υπερβαίνει τους 60 ºC.
- Μην χρησιμοποιείτε το βάζο αμέσως αφού το βγάλετε από το πλυντήριο πιάτων ή το ψυγείο. Βεβαιωθείτε ότι το βάζο είναι σε θερμοκρασία δωματίου.
- Ελέγξτε ότι η μονάδα πτερυγίων έχει κλείσει σωστά πριν από την εκκίνηση της συσκευής.
- Μην χρησιμοποιείτε τη συσκευή για περισσότερο από 1 λεπτό τη φορά. Σε περίπτωση λειτουργίας σε κύκλους, αφήστε τη συσκευή να ξεκουραστεί τουλάχιστον 1 λεπτά μεταξύ κάθε κύκλου. Σε καμία περίπτωση η συσκευή δεν πρέπει να λειτουργεί για περισσότερο χρόνο από τον απαραίτητο.
- Ενδεικτικά, στο συνημμένο πίνακα εμφανίζονται διάφορες συνταγές που περιλαμβάνουν την ποσότητα του τροφίμου που πρέπει να επεξεργαστεί και το χρόνο λειτουργίας της συσκευής.

| **Συστατικά** | **Μέγιστη ποσότητα** | **Διάρκεια** |
|---|---|---|
| Όλοι οι τύποι υγρών | 1,8 l | 10 s |
| Μείγμα καρότων και νερού | 750 γραμμάρια καρότα, 1,2 λίτρα νερό | 1 λεπτά |
| Πάγος | 4 κύβους ταυτόχρονα, Ή προσθέστε 1 κύβο κάθε φορά | 20 δευτερόλεπτα (κύκλοι λειτουργίας των 3 δευτερολέπτων) |

- Μην χρησιμοποιείτε τη συσκευή με κατεψυγμένα προϊόντα ή με προϊόντα που περιέχουν κόκαλα.
- ΠΡΟΣΟΧΗ Μην χρησιμοποιείτε τη συσκευή εάν το γυαλί είναι ραγισμένο ή σπασμένο.

# ΟΔΗΓΙΕΣ ΧΡΗΣΗΣ

## ΠΡΙΝ ΑΠΟ ΤΗ ΧΡΗΣΗ

- Βεβαιωθείτε ότι έχει αφαιρεθεί η συσκευασία όλων των προϊόντων.
- Διαβάστε προσεκτικά το φυλλάδιο "Συμβουλές ασφαλείας και προειδοποιήσεις" πριν από την πρώτη χρήση.
- Πριν χρησιμοποιήσετε το προϊόν για πρώτη φορά, καθαρίστε τα μέρη που θα έρθουν σε επαφή με τρόφιμα με τον τρόπο που περιγράφεται στην ενότητα "Καθαρισμός".

### ΧΡΗΣΗ

- Ξετυλίξτε εντελώς το καλώδιο τροφοδοσίας πριν το συνδέσετε στην πρίζα.
- Βεβαιωθείτε ότι το σετ λεπίδων έχει στερεωθεί σωστά στο βάζο (περιστρέφοντας αριστερόστροφα) πριν τοποθετήσετε το σώμα του μοτέρ. (Εικ. 1).
- Τοποθετήστε το βάζο στη μονάδα κινητήρα και βεβαιωθείτε ότι το βάζο είναι σωστά συναρμολογημένο.
- Βάλτε τα υλικά, αφού πρώτα τα έχετε ψιλοκόψει σε μικρά κομμάτια, στο φλιτζάνι με το υγρό (μην υπερβείτε το μέγιστο όριο).
- Τοποθετήστε το καπάκι στο βάζο- βεβαιωθείτε ότι έχει στερεωθεί σωστά στη θέση του.
- Βάλτε το κύπελλο μέτρησης στο καπάκι.
- Συνδέστε τη συσκευή στο ηλεκτρικό δίκτυο.
- Ενεργοποιήστε τη συσκευή, χρησιμοποιώντας το χειριστήριο επιλογής ταχύτητας. Επιλέξτε την ταχύτητα που χρειάζεστε ή επιλέξτε τη θέση "Πρόγραμμα" αν θέλετε να χρησιμοποιήσετε τις λειτουργίες προγράμματος Turbo, Ice crush ή Smoothies/Creams.
- Γυρίστε το κουμπί επιλογής ταχύτητας στο Max για να επιταχύνετε, και γυρίστε το στο Min για να επιβραδύνετε.
- Αν θέλετε να προσθέσετε περισσότερα υλικά, βγάλτε το κύπελλο μέτρησης.
- Για να σταματήσετε τη συσκευή, ρυθμίστε την ταχύτητα στο "0".
- Για να αποφύγετε την έντονη εκκίνηση, συνιστάται να ξεκινάτε από τη χαμηλότερη θέση στροφών. Αφού ενεργοποιήσετε το μίξερ βάσης, αυξήστε σταδιακά την ταχύτητα στην επιθυμητή θέση.

### ΗΛΕΚΤΡΟΝΙΚΟΣ ΕΛΕΓΧΟΣ ΤΑΧΥΤΗΤΑΣ

- Η ταχύτητα της συσκευής μπορεί να ρυθμιστεί με τη χρήση του χειριστηρίου επιλογής ταχύτητας (I). Η λειτουργία αυτή είναι πολύ χρήσιμη, καθώς επιτρέπει την προσαρμογή της ταχύτητας της συσκευής στο είδος της εργασίας που πρέπει να γίνει.

### ΛΕΙΤΟΥΡΓΙΕΣ TURBO, ICE CRUSH, SMOOTHIES/CREAMS

- Για να επιλέξετε μία από αυτές τις λειτουργίες, γυρίστε το κουμπί επιλογής ταχύτητας στη θέση "Πρόγραμμα" και επιλέξτε το επιθυμητό πρόγραμμα χρησιμοποιώντας το ενδεικνυόμενο κουμπί προγράμματος.

### ΛΕΙΤΟΥΡΓΙΑ TURBO

- Η συσκευή λειτουργεί στην υψηλότερη ταχύτητα για να επιτύχει τη βέλτιστη απόδοση.
- Ενεργοποιήστε αυτό το κουμπί για να λειτουργήσετε και αφήστε το κουμπί όταν θέλετε να σταματήσετε τη λειτουργία.
- Συνιστούμε να εργάζεστε ενεργοποιώντας το κουμπί σε κύκλους των 5 δευτερολέπτων και επαναλαμβάνοντας τη λειτουργία μέχρι να επιτύχετε το επιθυμητό αποτέλεσμα.

### ΛΕΙΤΟΥΡΓΙΑ ICE CRUSH

- Αυτή η λειτουργία δίνει το βέλτιστο αποτέλεσμα για τη θραύση πάγου, μέχρι το επιθυμητό επίπεδο χιονιού.
- Πατήστε αυτό το κουμπί μία φορά για να ξεκινήσει το πρόγραμμα. Αυτό το πρόγραμμα συνδυάζει κύκλους περίπου ενός δευτερολέπτου με κύκλους ανάπαυσης. Η συνολική διάρκειά του είναι 39 δευτερόλεπτα.
- Μπορείτε να τερματίσετε τη λειτουργία ανά πάσα στιγμή πατώντας ξανά το κουμπί.

### ΛΕΙΤΟΥΡΓΙΑ SMOOTHIES/CREAMS

- Αυτή η λειτουργία έχει σχεδιαστεί για να φτιάχνετε smoothies, κρέμες, πουρέδες, gazpacho ...
- Πατήστε αυτό το κουμπί μία φορά για να ξεκινήσει το πρόγραμμα. Αυτό το πρόγραμμα θα διαρκέσει ένα λεπτό.
- Μπορείτε να τερματίσετε τη λειτουργία ανά πάσα στιγμή πατώντας ξανά το κουμπί.

### ΜΟΛΙΣ ΟΛΟΚΛΗΡΩΣΕΤΕ ΤΗ ΧΡΗΣΗ ΤΗΣ ΣΥΣΚΕΥΗΣ

- Σταματήστε τη συσκευή, επιλέγοντας τη θέση 0 στο χειριστήριο επιλογής ταχύτητας.
- Αποσυνδέστε τη συσκευή από το ηλεκτρικό δίκτυο.
- Σηκώστε το βάζο από το σώμα του κινητήρα.
- Αφήστε το να κρυώσει.
- Καθαρίστε τη συσκευή.

### ΘΕΡΜΙΚΟ ΠΡΟΣΤΑΤΕΥΤΙΚΟ ΑΣΦΑΛΕΙΑΣ

- Η συσκευή διαθέτει διάταξη ασφαλείας, η οποία προστατεύει τη συσκευή από υπερθέρμανση.
- Εάν η συσκευή απενεργοποιηθεί μόνη της και δεν ενεργοποιηθεί ξανά, αποσυνδέστε την από την παροχή ρεύματος και περιμένετε περίπου 20 λεπτά πριν την επανασυνδέσετε. Εάν το μηχάνημα δεν ξεκινήσει ξανά, ζητήστε εξουσιοδοτημένη τεχνική βοήθεια.

## ΚΑΘΑΡΙΣΜΟΣ

- Αποσυνδέστε τη συσκευή από το ηλεκτρικό δίκτυο και αφήστε την να κρυώσει πριν προβείτε σε οποιαδήποτε εργασία καθαρισμού.
- Καθαρίστε τη συσκευή με ένα υγρό πανί με λίγες σταγόνες υγρό πλύσης και στη συνέχεια στεγνώστε.
- Μην χρησιμοποιείτε διαλύτες ή προϊόντα με όξινο ή βασικό pH, όπως χλωρίνη, ή λειαντικά προϊόντα, για τον καθαρισμό της συσκευής.

- Μην αφήνετε νερό ή οποιοδήποτε άλλο υγρό να μπει στους αεραγωγούς για να αποφύγετε ζημιές στα εσωτερικά μέρη της συσκευής.
- Ποτέ μην βυθίζετε τη συσκευή σε νερό ή οποιοδήποτε άλλο υγρό και μην την τοποθετείτε κάτω από τρεχούμενο νερό.
- Κατά τη διάρκεια της διαδικασίας καθαρισμού, να είστε ιδιαίτερα προσεκτικοί με τις λεπίδες, καθώς είναι πολύ αιχμηρές.
- Συνιστάται να καθαρίζετε τακτικά τη συσκευή και να απομακρύνετε τυχόν υπολείμματα τροφών.
- Εάν η συσκευή δεν βρίσκεται σε καλή κατάσταση καθαριότητας, η επιφάνειά της μπορεί να υποβαθμιστεί και να επηρεάσει αναπόφευκτα τη διάρκεια της ωφέλιμης ζωής της συσκευής και μπορεί να καταστεί μη ασφαλής για χρήση.
- Τα παρακάτω κομμάτια μπορούν να πλυθούν στο πλυντήριο πιάτων (χρησιμοποιώντας ένα πρόγραμμα μαλακού καθαρισμού) ή σε ζεστό σαπουνόνερο:

  - Βάζο
  - Καπάκι βάζου
  - Σετ λεπίδων
  - Δακτύλιος στεγανοποίησης καπακιού
  - Δακτύλιος στερέωσης λεπίδας

- Στη συνέχεια στεγνώστε όλα τα μέρη πριν από τη συναρμολόγηση και την αποθήκευσή τους.

**ΛΕΙΤΟΥΡΓΙΑ ΑΥΤΟΚΑΘΑΡΙΣΜΟΥ**

- Βάλτε στο βάζο νερό και μια μικρή ποσότητα απορρυπαντικού.
- Επιλέξτε τη λειτουργία Turbo.

**ΑΦΑΙΡΟΥΜΕΝΕΣ ΛΕΠΙΔΕΣ ΓΙΑ ΑΠΟΤΕΛΕΣΜΑΤΙΚΟ ΚΑΘΑΡΙΣΜΟ**

- Χαλαρώστε τον δακτύλιο στερέωσης της λεπίδας περιστρέφοντάς τον αριστερόστροφα. (Εικ. 2).
- Αφαιρέστε τον δακτύλιο στερέωσης της λεπίδας, το σετ λεπίδας και τον δακτύλιο στεγανοποίησης της λεπίδας και καθαρίστε τα, προσέχοντας τις κοφτερές λεπίδες κοπής. (Εικ. 3).
- Μετά τον καθαρισμό, αντικαταστήστε το σετ λεπίδων και γυρίστε τον δακτύλιο στερέωσης λεπίδων προς τη φορά των δεικτών του ρολογιού. (Εικ. 1).

**БЛЕНДЕР С КУВШИНОМ**
**POWER TOTAL 2000**

# ОПИСАНИЕ

A Мерный стаканчик
B Крышка банки
C Уплотнительное кольцо крышки
D Банка
E Уплотнительное кольцо лезвия
F Комплект лезвий
G Кольцо крепления лезвия
H Корпус двигателя
I Ручка выбора скорости
J Функция смузи/кремов
K Режим Турбо
L Функция измельчения льда

Если модель Вашего прибора не имеет описанных выше принадлежностей, их можно приобрести отдельно в службе технической помощи.

# ИСПОЛЬЗОВАНИЕ И УХОД

- Полностью разматывайте шнур питания прибора перед каждым использованием.
- Не используйте прибор, если детали или принадлежности установлены неправильно или неисправны.
- Не используйте прибор, пока кувшин пуст.
- Не перемещайте прибор во время использования.
- Не форсируйте работоспособность прибора.
- Соблюдайте индикатор уровня MAX.
- Не используйте этот прибор для смешивания с горячими жидкостями температурой более 60 ºC.
- Будьте осторожны, если горячая жидкость заливается в кухонный комбайн или блендер, так как она может выплеснуться наружу из-за внезапного испарения.
- Храните этот прибор в недоступном для детей и/или лиц с физическими, сенсорными или ограниченными умственными способностями или с недостатком опыта и знаний месте.
- Содержите прибор в хорошем состоянии. Проверьте, чтобы движущиеся части не были смещены или зажаты, и убедитесь в отсутствии сломанных деталей или аномалий, которые могут помешать правильной работе прибора.
- Никогда не используйте кипящие жидкости или ингредиенты, температура которых превышает 60 ºC.
- Не используйте банку сразу после того, как вынули ее из посудомоечной машины или холодильника. Убедитесь, что банка находится при комнатной температуре.
- Перед запуском прибора убедитесь, что блок лопастей закрыт должным образом.
- Не используйте прибор более 1 секунд за раз. В случае работы по циклам делайте перерыв в работе прибора по крайней мере на 1 минуту между циклами. Ни при каких обстоятельствах прибор не должен работать дольше, чем это необходимо.
- В качестве справки в прилагаемой таблице приведено несколько рецептов, включающих количество обрабатываемой пищи и время работы аппарата.

| Ингредиенты | Максимальное количество | Продолжительность |
|---|---|---|
| Все виды жидкости | 1,8 l | 10 s |
| Смесь моркови и воды | 750 г моркови, 1,2 л воды | 1 мин |
| Лед | 4 кубика за один раз, ИЛИ добавляйте по 1 кубику каждый раз | 20 с (рабочие циклы по 3 с) |

- Не используйте прибор с замороженными продуктами или продуктами, содержащими кости.
- ВНИМАНИЕ: Не используйте прибор, если стекло треснуло или разбито.

# ИНСТРУКЦИИ ПО ИСПОЛЬЗОВАНИЮ

## ПЕРЕД ИСПОЛЬЗОВАНИЕМ

- Убедитесь, что с изделия снята вся упаковка.
- Перед первым использованием внимательно прочитайте буклет "Советы и предупреждения по технике безопасности".
- Перед первым использованием прибора очистите детали, которые будут контактировать с пищей, способом, описанным в разделе "Очистка".

## ИСПОЛЬЗУЙТЕ

- Полностью размотайте шнур питания перед его подключением.
- Убедитесь, что кольцо крепления ножа правильно зафиксировано на банке (поворотом по часовой

стрелке), прежде чем надевать его на корпус двигателя. (Рис. 1).

- Установите банку на блок двигателя и убедитесь, что банка собрана правильно.
- Положите ингредиенты, предварительно нарезав их на мелкие кусочки, в чашу с жидкостью (не превышайте максимальную отметку).
- Поставьте крышку на банку; убедитесь, что она правильно зафиксирована на месте.
- Поставьте мерную чашку в крышку.
- Подключите прибор к электросети.
- Включите прибор, используя регулятор выбора скорости. Выберите нужную скорость или выберите позицию "Программа", если хотите использовать программные функции Турбо, Дробление льда или Смузи/Крем.
- Для увеличения скорости поверните ручку выбора скорости в положение Max, а для уменьшения - в положение Min.
- Если Вы хотите добавить больше ингредиентов, достаньте мерную чашку.
- Для остановки прибора установите скорость обратно на "0".
- Чтобы избежать резкого пуска, рекомендуется начинать работу с самой низкой скорости. После включения миксера постепенно увеличивайте скорость до желаемого положения.

### ЭЛЕКТРОННЫЙ КОНТРОЛЬ СКОРОСТИ

- Скорость работы прибора можно регулировать с помощью селектора скорости (I). Эта функция очень полезна, так как позволяет адаптировать скорость прибора к типу работы, которую необходимо выполнить.

### ФУНКЦИИ "ТУРБО", "ДРОБЛЕНИЕ ЛЬДА", "СМОТРИ/КРЕМ

- Для выбора одной из этих функций необходимо повернуть ручку селектора скорости в положение "Программа" и выбрать нужную программу с помощью соответствующей программной кнопки.

### РЕЖИМ ТУРБО

- Прибор работает на самой высокой скорости для достижения оптимальной производительности.
- Включите эту кнопку для работы и отпустите ее, когда захотите прекратить работу.
- Мы рекомендуем работать, включая кнопку циклами по 5 секунды и повторяя операцию до получения желаемого результата.

### ФУНКЦИЯ ИЗМЕЛЬЧЕНИЯ ЛЬДА

- Эта функция дает оптимальный результат для дробления льда, до желаемого снежного уровня.
- Нажмите эту кнопку один раз, чтобы запустить программу. В этой программе циклы длительностью около одной секунды сочетаются с циклами отдыха. Его общая продолжительность составляет 39 секунд.
- Завершить работу функции можно в любой момент, повторно нажав кнопку .

### ФУНКЦИЯ СМОТНИКИ/КРЕМЫ

- Эта функция предназначена для приготовления смузи, кремов, пюре, гаспачо...
- Нажмите эту кнопку один раз, чтобы запустить программу. Продолжительность этой программы составляет одну минуту.
- Завершить работу функции можно в любой момент, повторно нажав кнопку .

### ПОСЛЕ ЗАВЕРШЕНИЯ РАБОТЫ С ПРИБОРОМ

- Остановите прибор, выбрав положение 0 на регуляторе выбора скорости.
- Отключите прибор от электросети.
- Поднимите банку с корпуса двигателя.
- Дать остыть.
- Очистите прибор.

### ЗАЩИТНАЯ ТЕРМОЗАЩИТА

- Прибор оснащен предохранительным устройством, которое защищает прибор от перегрева.
- Если прибор выключился и больше не включается, отключите его от сети и подождите примерно 20 минут, прежде чем снова подключать. Если машина не запускается снова, обратитесь за авторизованной технической помощью.

## ОЧИСТКА

- Отключите прибор от электросети и дайте ему остыть, прежде чем приступать к чистке.
- Очистите прибор влажной тканью с несколькими каплями средства для мытья посуды, а затем вытрите насухо.
- Не используйте для очистки прибора растворители, средства с кислотным или щелочным pH, такие как отбеливатель, или абразивные средства.
- Не допускайте попадания воды или любой другой жидкости в вентиляционные отверстия во избежание повреждения внутренних частей прибора.
- Никогда не погружайте прибор в воду или любую другую жидкость и не ставьте его под проточную воду.

- В процессе чистки будьте особенно осторожны с лезвиями, так как они очень острые.
- Рекомендуется регулярно чистить прибор и удалять остатки пищи.
- Если прибор не содержится в надлежащем состоянии чистоты, его поверхность может деградировать, что неумолимо повлияет на продолжительность срока службы прибора и может стать небезопасным для использования.
- Следующие детали можно мыть в посудомоечной машине (используя программу мягкой очистки) или в мыльной горячей воде:

  - Банка
  - Крышка банки
  - Комплект лезвий
  - Уплотнительное кольцо крышки
  - Кольцо крепления лезвия

- Затем просушите все части перед сборкой.

## ФУНКЦИЯ САМООЧИСТКИ

- Налейте в банку воду и небольшое количество средства для мытья посуды.
- Выберите функцию Turbo.

## СЪЕМНЫЕ ЛЕЗВИЯ ДЛЯ ЭФФЕКТИВНОЙ ОЧИСТКИ

- Ослабьте крепежное кольцо ножа, повернув его против часовой стрелки. (Рис. 2).
- Снимите кольцо крепления ножа, набор ножей и уплотнительное кольцо ножа и очистите их, соблюдая осторожность в отношении острых режущих ножей. (Рис. 3).
- После очистки установите комплект ножей на место и поверните кольцо крепления ножей по часовой стрелке. (Рис. 1).

**KRUKKE BLENDER**
**POWER TOTAL 2000**

# BESKRIVELSE

A Målebæger
B Låg til krukke
C Tætningsring til låg
D Jar
E Tætningsring til klinge
F Klingesæt
G Ring til fastgørelse af bladet
H Motorhus
I Valg af hastighed
J Smoothies/Cremer funktion
K Turbo-funktion:
L "Ice crush"-funktion

Hvis din model af apparatet ikke har det ovenfor beskrevne tilbehør, kan det også købes separat hos den tekniske service.

# BRUG OG PLEJE

- Rul apparatets forsyningsledning helt ud før hver brug.
- Brug ikke apparatet, hvis dele eller tilbehør ikke er korrekt monteret eller er defekt.
- Brug ikke apparatet, mens kanden er tom.
- Flyt ikke apparatet, mens det er i brug.
- Forcer ikke apparatets arbejdskapacitet.
- Respekter niveauindikatoren på.
- Brug ikke dette apparat til at blande varme væsker over 60 ºC.
- Vær forsigtig, hvis der hældes varm væske i foodprocessoren eller blenderen, da den kan blive skudt ud af apparatet på grund af en pludselig dampning.
- Opbevar dette apparat uden for børns og/eller personer med fysisk, sensorisk eller nedsat mentalt niveau eller manglende erfaring og viden.
- Opbevar apparatet i god stand. Kontroller, at de bevægelige dele ikke er fejljusteret eller sidder fast, og sørg for, at der ikke er ødelagte dele eller uregelmæssigheder, der kan forhindre apparatet i at fungere korrekt.
- Brug aldrig væsker, der koger, eller ingredienser, hvis temperatur overstiger 60 ºC.
- Brug ikke glasset umiddelbart efter, at du har taget det ud af opvaskemaskinen eller køleskabet. Sørg for, at glasset har stuetemperatur.
- Kontroller, at bladenheden er lukket korrekt, før du starter apparatet.
- Brug ikke apparatet i mere end 1 sekunder ad gangen. Ved cyklisk drift skal apparatet have en hvileperiode på mindst 1 minut mellem hver cyklus. Apparatet må under ingen omstændigheder være i drift i længere tid end nødvendigt.
- Som reference er der i den vedlagte tabel flere opskrifter, der inkluderer mængden af mad, der skal behandles, og apparatets driftstid.

| Ingredienser | Maks. antal | Varighed |
|---|---|---|
| Alle typer af væske | 1,8 l | 10 s |
| Blanding af gulerødder og vand | 750 g gulerødder, 1,2 l vand | 1 min |
| Is | 4 terninger på én gang, ELLER tilføj 1 terning hver gang | 20 s (drifts-cyklusser på 3 s) |

- Brug ikke apparatet med frosne varer eller varer, der indeholder knogler.
- FORSIGTIG: Brug ikke apparatet, hvis glasset er revnet eller knækket.

# BRUGSANVISNING

## FØR BRUG

- Sørg for, at alle produkternes emballage er fjernet.
- Læs hæftet "Sikkerhedsråd og advarsler" omhyggeligt før første brug.
- Før du bruger produktet første gang, skal du rengøre de dele, der kommer i kontakt med fødevarer, på den måde, der er beskrevet i afsnittet om «Rengøring».

## BRUG

- Rul kablet helt ud, før du sætter det i stikket.
- Sørg for, at knivens fastgørelsesring sidder ordentligt fast på glasset (ved at dreje med uret), før du sætter den på motorhuset. (Fig. 1).
- Sæt glasset på motorenheden, og sørg for, at glasset er samlet korrekt.
- Kom ingredienserne, efter at de først er hakket i små stykker, i koppen med væske (ikke overskride den maksimale markering).
- Sæt låget på glasset, og sørg for, at det sidder ordentligt fast.
- Sæt målebægeret i låget.

- Tilslut apparatet til lysnettet.
- Tænd for apparatet ved hjælp af hastighedsvælgeren. Vælg den hastighed, du har brug for, eller vælg positionen "Program", hvis du vil bruge programfunktionerne Turbo, Ice crush eller Smoothies/Creams.
- Drej hastighedsvælgeren til Max for at sætte farten op, og drej den til Min for at sætte farten ned.
- Hvis du ønsker at tilføje flere ingredienser, kan du tage målebægeret frem.
- For at stoppe apparatet skal du indstille hastigheden tilbage til "0".
- For at undgå en voldsom opstart anbefales det at starte fra den laveste hastighedsposition. Når standmixeren er blevet tændt, skal du gradvist øge hastigheden til den ønskede position.

### ELEKTRONISK HASTIGHEDSREGULERING

- Apparatets hastighed kan reguleres ved hjælp af hastighedsvælgerkontrollen (I). Denne funktion er meget nyttig, da den gør det muligt at tilpasse apparatets hastighed til den type arbejde, der skal udføres.

### TURBO, ICE CRUSH, SMOOTHIES/CREAMS-FUNKTIONER

- For at vælge en af disse funktioner skal du dreje hastighedsvælgeren til positionen "Program" og vælge det ønskede program ved hjælp af den angivne programknap.

### TURBO-FUNKTION:

- Apparatet arbejder med den højeste hastighed for at opnå optimal ydeevne.
- Tænd denne knap for at betjene og slip knappen, når du ønsker at stoppe med at betjene.
- Vi anbefaler, at du tænder for knappen i cyklusser på 5 sekunder og gentager operationen, indtil du opnår det ønskede resultat.

### ICE CRUSH-FUNKTION

- Denne funktion giver et optimalt resultat ved isknusning op til det ønskede sneniveau.
- Tryk én gang på denne knap for at starte programmet. Dette program kombinerer cyklusser på cirka et sekund med hvileperioder. Den samlede varighed er 39 sekunder.
- Du kan til enhver tid afslutte funktionen ved at trykke på knappen igen.

### SMOOTHIES/CREAMS FUNKTION

- Denne funktion er beregnet til at lave smoothies, cremer, puréer, gazpacho ...
- Tryk én gang på denne knap for at starte programmet. Dette program varer et minut.
- Du kan til enhver tid afslutte funktionen ved at trykke på knappen igen.

### NÅR DU ER FÆRDIG MED AT BRUGE APPARATET

- Stop apparatet ved at vælge position 0 på hastighedsvælgeren.
- Tag apparatet ud af stikkontakten.
- Løft glasset fra motorhuset.
- Lad det køle af.
- Rengør apparatet.

### SIKKERHED TERMISK BESKYTTER

- Apparatet er udstyret med en sikkerhedsanordning, som beskytter apparatet mod overophedning.
- Hvis apparatet slukker af sig selv og ikke tænder af sig selv igen, skal du afbryde det fra strømforsyningen og vente i ca. 20 minutter, før du tilslutter det igen. Hvis maskinen ikke starter igen, skal du søge autoriseret teknisk assistance.

## RENGØRING

- Tag apparatet ud af stikkontakten, og lad det køle af, før du udfører en rengøringsopgave.
- Rengør apparatet med en fugtig klud med et par dråber opvaskemiddel, og tør det derefter af.
- Brug ikke opløsningsmidler eller produkter med en sur eller basisk pH-værdi, f.eks. blegemiddel, eller slibemidler til rengøring af apparatet.
- Lad ikke vand eller anden væske komme ind i luftventilerne for at undgå skader på apparatets indre dele.
- Sænk aldrig apparatet ned i vand eller anden væske, og sæt det aldrig under rindende vand.
- Under rengøringsprocessen skal du være særlig forsigtig med knivene, da de er meget skarpe.
- Det er tilrådeligt at rengøre apparatet regelmæssigt og fjerne eventuelle madrester.
- Hvis apparatet ikke er i god stand til at være rent, kan dets overflade blive nedbrudt og uundgåeligt påvirke apparatets levetid og kan blive usikker at bruge.
- Følgende dele kan vaskes i en opvaskemaskine (med et blødt rengøringsprogram) eller i varmt sæbevand:

  - Jar
  - Låg til krukke
  - Klingesæt
  - Tætningsring til låg
  - Ring til fastgørelse af bladet

- Tør derefter alle dele, før de samles og opbevares.

## SELVRENSENDE FUNKTION

- Kom vand og en lille mængde opvaskemiddel i glasset.
- Vælg funktionen Turbo.

## AFTAGELIGE KNIVE FOR EFFEKTIV RENGØRING

- Løsn klingefastgørelsesringen ved at dreje den mod uret. (Fig. 2).
- Fjern knivens fastgørelsesring, knivsættet og knivens tætningsring, og rengør dem, men vær forsigtig med de skarpe knive. (Fig. 3).
- Efter rengøring sættes knivsættet på igen, og knivfastgørelsesringen drejes med uret. (Fig. 1).

**KRUKKEMIKSER**
**POWER TOTAL 2000**

# BESKRIVELSE

A Desilitermål
B Krukkelokk
C Lokkets tetningsring
D Jar
E Bladets tetningsring
F Bladsett
G Bladfestering
H Motorkropp
I Hastighetsvelger
J Smoothies/kremer funksjon
K Turbo-funksjon
L "Ice crush"-funksjon

Hvis apparatmodellen din ikke har tilbehøret som er beskrevet ovenfor, kan det også kjøpes separat fra den tekniske assistansetjenesten.

# BRUK OG STELL

- Rull apparatets strømledning helt ut før hver bruk.
- Ikke bruk apparatet hvis delene eller tilbehøret ikke er riktig montert eller er defekt.
- Ikke bruk apparatet mens kannen er tom.
- Ikke flytt apparatet mens det er i bruk.
- Ikke tving apparatets arbeidskapasitet.
- Respekter MAX-nivåindikatoren.
- Ikke bruk dette apparatet til å blande med varme væsker over 60 ºC.
- Vær forsiktig hvis varme væsker helles inn i blenderen, da de kan skytes ut av apparatet på grunn av plutselig damping.
- Oppbevar dette apparatet utilgjengelig for barn og/eller personer med fysisk, sensorisk eller redusert mental eller mangel på erfaring og kunnskap.
- Hold apparatet i god stand. Kontroller at de bevegelige delene ikke er feiljustert eller sitter fast, og sørg for at det ikke er noen ødelagte deler eller uregelmessigheter som kan forhindre at apparatet fungerer som det skal.
- VIKTIG: Arbeid aldri med væsker som koker eller ingredienser som har en temperatur på over 60 ºC.
- Ikke bruk glasset umiddelbart etter at det er tatt ut av oppvaskmaskinen eller kjøleskapet. Sørg for at glasset har romtemperatur.
- Kontroller at knivenheten er ordentlig lukket før du starter apparatet.
- Ikke bruk apparatet i mer enn 1 sekunder om gangen. Ved bruk i sykluser; la apparatet en hvileperiode på minst 1 minutt mellom hver syklus. Under ingen omstendigheter skal apparatet betjenes i mer tid enn nødvendig.
- Som referanse, i den vedlagte tabellen vises flere oppskrifter som inkluderer mengden mat som skal behandles og driftstiden til apparatet.

| Ingredienser | Maks mengde | Varighet |
|---|---|---|
| Alle typer væsker | 1,8 l | 10 s |
| Gulrøtter og vannblanding | 750 g gulrøtter, 1,2 l vann | 1 min |
| Is | 4 terninger om gangen, ELLER legg til 1 terning hver gang | 20 s (drifts-syklus på 3 s) |

- Ikke bruk apparatet med frosne varer eller de som inneholder bein.
- FORSIKTIGHET: Ikke bruk apparatet hvis glasset er sprukket eller knust.

# INSTRUKSJONER FOR BRUK

**FØR BRUK**

- Forsikre deg om at alle produktenes emballasje er fjernet.
- Vennligst les "Sikkerhetsråd og advarsler"-heftet nøye før første gangs bruk.
- Før du bruker produktet for første gang, må du rengjøre delene som kommer i kontakt med mat på den måten som er beskrevet i avsnittet om «Rengjøring».

**SLITT**

- Rull ut strømledningen helt før du kobler den til.
- Sørg for at bladets festeringsring er ordentlig festet til glasset (ved å dreie med klokken) før du setter det på motorhuset. (Fig. 1).
- Sett glasset på motorenheten, og sørg for at glasset er riktig montert.
- Ha ingrediensene, etter først å ha hakket dem i små biter, i koppen med væske (ikke overskride maksimumsmarkøren).
- Sett lokket på glasset; sørg for at den er ordentlig festet på plass.
- Sett målebegeret i lokket.
- Koble apparatet til strømnettet.

- Slå på apparatet ved hjelp av hastighetsvelgeren. Velg hastigheten du trenger, eller velg "Program"-posisjonen hvis du vil bruke programfunksjonene Turbo, Ice crush eller Smoothies/Creams.
- Vri hastighetsvelgeren til Max for å øke hastigheten, og vri den til Min for å redusere hastigheten.
- Hvis du ønsker å tilsette flere ingredienser, trekk ut målebegeret.
- For å stoppe apparatet, sett hastigheten tilbake til "0"-posisjon.
- For å unngå en voldsom oppstart, anbefales det å starte fra laveste hastighetsposisjon. Når stativmikseren er slått på, øker du hastigheten gradvis til ønsket posisjon.

### ELEKTRONISK HASTIGHETSKONTROLL

- Apparatets hastighet kan reguleres ved hjelp av hastighetsvelgeren (I). Denne funksjonen er svært nyttig, da den gjør det mulig å tilpasse apparatets hastighet til typen arbeid som skal utføres.

### TURBO, ICE CRUSH, SMOOTHIES/CREAMS FUNKSJONER

- For å velge en av disse funksjonene, drei hastighetsvelgeren til "Program"-posisjon og velg ønsket program ved hjelp av den angitte programknappen.

### TURBO-FUNKSJON

- Apparatet arbeider i høyeste hastighet for å oppnå optimal ytelse.
- Slå på denne knappen for å betjene og slipp knappen når du ønsker å stoppe driften.
- Vi anbefaler å arbeide ved å slå på knappen i sykluser på 5 sekunder og gjenta operasjonen til du oppnår ønsket resultat.

### ICE CRUSH-FUNKSJON

- Denne funksjonen gir optimalt resultat for is-knusing, opp til ønsket snønivå.
- Trykk én gang på denne knappen for å starte programmet. Dette programmet kombinerer sykluser på omtrent ett sekund med sykluser med hvile. Dens totale varighet er 39 sekunder.
- Du kan avslutte funksjonen når som helst ved å trykke på knappen igjen.

### SMOOTHIES/CREAMS-FUNKSJON

- Denne funksjonen er designet for å lage smoothies, kremer, puréer, gazpacho ...
- Trykk én gang på denne knappen for å starte programmet. Dette programmet varer i ett minutt.
- Du kan avslutte funksjonen når som helst ved å trykke på knappen igjen.

### NÅR DU ER FERDIG MED Å BRUKE APPARATET

- Stopp apparatet ved å velge posisjon 0 på hastighetsvelgeren.
- Koble apparatet fra strømnettet.
- Løft glasset fra motorhuset.
- La det avkjøles.
- Rengjør apparatet.

### SIKKERHETSTERMISK BESKYTTELSE

- Apparatet har en sikkerhetsanordning, som beskytter apparatet mot overoppheting.
- Hvis apparatet slår seg av og ikke slår seg på igjen, koble det fra strømnettet og vent i ca. 20 minutter før du kobler det til igjen. Hvis maskinen ikke starter igjen, søk autorisert teknisk assistanse.

## RENGJØRING

- Koble apparatet fra strømnettet og la det avkjøles før du foretar noen form for rengjøring.
- Rengjør utstyret med en fuktig klut med noen dråper oppvaskmiddel og tørk deretter.
- Ikke bruk løsemidler eller produkter med sur eller basisk pH som blekemiddel eller skuremidler til rengjøring av apparatet.
- Ikke la vann eller andre væsker komme inn i ventilasjonsåpningene for å unngå skade på apparatets indre deler.
- Apparatet må aldri senkes ned i vann eller annen væske eller plasseres under rennende vann.
- Under rengjøringsprosessen må du være spesielt forsiktig med bladene, da de er veldig skarpe.
- Det anbefales å rengjøre apparatet regelmessig og fjerne eventuelle matrester.
- Hvis apparatet ikke er i god stand til renhet, kan overflaten forringes og ubønnhørlig påvirke varigheten av apparatets levetid og kan bli utrygg å bruke.
- Følgende deler kan vaskes i oppvaskmaskin (med et skånsomt rengjøringsprogram) eller med varmt såpevann:

  - Jar
  - Krukkelokk
  - Bladsett
  - Lokkets tetningsring
  - Bladfestering

- Tørk deretter alle deler før montering og lagring.

**SELVRENSENDE FUNKSJON**

- Ha vann og en liten mengde oppvaskmiddel i glasset.
- Velg funksjonen Turbo.

**AVTAKBARE BLADER FOR EFFEKTIV RENGJØRING**

- Løsne knivfesteringen ved å vri den mot klokken. (Fig. 2).
- Fjern knivfesteringen, knivsettet og knivtetningsringen og rengjør dem, og vær forsiktig med de skarpe knivene. (Fig. 3).
- Etter rengjøring, bytt ut knivsettet og vri knivfesteringen med klokken. (Fig. 1).

**KÄRLBLANDARE**
**POWER TOTAL 2000**

# BESKRIVNING

A Mätbägare
B Lock till burk
C Tätningsring för lock
D Jar
E Tätningsring för blad
F Bladuppsättning
G Fastställningsring för bladet
H Motorhuset
I Vredet för att välja hastighet
J Smoothies/Creams funktion
K Turbo funktion
L Funktion "Isbrytning"

Om din apparatmodell inte har de tillbehör som beskrivs ovan kan de också köpas separat från den tekniska servicen.

# ANVÄNDNING OCH SKÖTSEL

- Dra ut apparatens nätsladd helt före varje användning.
- Använd inte apparaten om delar eller tillbehör inte är korrekt monterade eller är defekta.
- Använd inte apparaten när kannan är tom.
- Flytta inte apparaten när den används.
- Tvinga inte apparatens arbetskapacitet.
- Respektera indikatorn för MAX-nivån.
- Använd inte apparaten för att blanda med heta vätskor över 60 ºC.
- Var försiktig om het vätska hälls i matberedaren eller mixern eftersom den kan matas ut ur apparaten på grund av en plötslig ånga.
- Förvara apparaten utom räckhåll för barn och/eller personer med fysiska, sensoriska eller nedsatt mental förmåga eller bristande erfarenhet och kunskap.
- Håll apparaten i gott skick. Kontrollera att de rörliga delarna inte är feljusterade eller fastnar och se till att det inte finns några trasiga delar eller anomalier som kan hindra apparaten från att fungera korrekt.
- Använd aldrig kokande vätskor eller ingredienser vars temperatur överstiger 60 ºC.
- Använd inte burken direkt efter att du tagit ut den ur diskmaskinen eller kylskåpet. Se till att burken har rumstemperatur.
- Kontrollera att knivenheten är ordentligt stängd innan du startar apparaten.
- Använd inte apparaten i mer än 1 sekunder åt gången. Vid drift i cykler; Tillåt apparaten en viloperiod på minst 1 minut mellan varje cykel. Under inga omständigheter får apparaten användas längre tid än nödvändigt.
- Som referens visas i den bifogade tabellen flera recept som inkluderar mängden mat som ska bearbetas och apparatens driftstid.

| Ingredienser | Max Quantity | Varaktighet |
|---|---|---|
| Alla typer av vätskor | 1,8 l | 10 s |
| Blandning av morötter och vatten | 750 g morötter, 1,2 l vatten | 1 min |
| Is | 4 kuber på en gång, ELLER tillsätt 1 kub per gång | 20 s (drifts-cykler om 3 s) |

- Använd inte apparaten med frysta varor eller varor som innehåller ben.
- VARNING: Använd inte apparaten om glaset är sprucket eller trasigt.

# BRUKSANVISNINGAR

## FÖRE ANVÄNDNING

- Kontrollera att alla produkters förpackningar har avlägsnats.
- Läs igenom häftet "Säkerhetsråd och varningar" noggrant innan du börjar använda den.
- Innan du använder produkten för första gången ska du rengöra de delar som kommer i kontakt med livsmedel på det sätt som beskrivs i avsnittet om “Rengöring”.

## ANVÄNDNING

- Rulla ut kabeln helt och hållet innan du ansluter den.
- Kontrollera att klingans fixeringsring är ordentligt fastsatt på burken (vrid medurs) innan den sätts på motorhuset. (Fig. 1).
- Sätt burken på motorenheten och kontrollera att burken är korrekt monterad.
- Lägg ingredienserna, efter att ha först hackat dem i små bitar, i koppen med vätska (överskrid inte maxmarkeringen).
- Sätt på locket på burken och se till att det sitter ordentligt på plats.
- Sätt mätbägaren i locket.

- Anslut apparaten till elnätet.
- Slå på apparaten med hjälp av hastighetsväljaren. Välj den hastighet du behöver, eller välj positionen "Program" om du vill använda programfunktionerna Turbo, Ice crush eller Smoothies/Creams.
- Vrid hastighetsväljaren till Max för att öka hastigheten, och vrid den till Min för att minska hastigheten.
- Om du vill lägga till fler ingredienser tar du fram mätbägaren.
- För att stoppa apparaten ställ tillbaka hastigheten till "0".
- För att undvika en häftig start är det lämpligt att starta från det lägsta varvtalsläget. När stativblandaren har slagits på ökar du successivt hastigheten till önskat läge.

### ELEKTRONISK HASTIGHETSKONTROLL

- Apparatens hastighet kan regleras med hjälp av hastighetsväljaren (I). Denna funktion är mycket användbar eftersom den gör det möjligt att anpassa apparatens hastighet till den typ av arbete som ska utföras.

### TURBO, ICE CRUSH, SMOOTHIES/CREAMS-FUNKTIONER

- För att välja en av dessa funktioner, vrid hastighetskväljaren till läget "Program" och välj önskat program med den angivna programknappen.

### TURBO FUNKTION

- Apparaten arbetar i högsta hastighet för att uppnå optimal prestanda.
- Slå på den här knappen för att använda den och släpp knappen när du vill sluta använda den.
- Vi rekommenderar att man arbetar genom att slå på knappen i cykler om 5 sekunder och upprepa operationen tills man uppnår önskat resultat.

### ICE CRUSH-FUNKTION

- Denna funktion ger optimalt resultat för iskrossning, upp till önskad snönivå.
- Tryck en gång på denna knapp för att starta programmet. Detta program kombinerar cykler på ungefär en sekund med vilocykler. Den totala varaktigheten är 39 sekunder.
- Du kan när som helst avsluta funktionen genom att trycka på knappen igen.

### SMOOTHIES/CREAMS FUNKTION

- Den här funktionen är utformad för att göra smoothies, krämer, puréer, gazpacho ...
- Tryck en gång på denna knapp för att starta programmet. Detta program kommer att pågå i en minut.
- Du kan när som helst avsluta funktionen genom att trycka på knappen igen.

### NÄR DU HAR ANVÄNT APPARATEN FÄRDIGT

- Stanna apparaten genom att välja läge 0 på hastighetsväljaren.
- Koppla ur apparaten från elnätet.
- Lyft burken från motorkroppen.
- Låt svalna.
- Rengör apparaten.

### SÄKERHET TERMISKT SKYDD

- Apparaten har en säkerhetsanordning som skyddar apparaten från överhettning.
- Om apparaten stänger av sig själv och inte slår på sig själv igen, koppla ur den från eluttaget och vänta i cirka 20 minuter innan du ansluter den igen. Om maskinen inte startar igen, sök auktoriserad teknisk hjälp.

## RENGÖRING

- Koppla ur apparaten från elnätet och låt den svalna innan du påbörjar någon rengöringsåtgärd.
- Rengör utrustningen med en fuktig trasa med några droppar diskmedel och torka sedan torrt.
- Använd inte lösningsmedel eller produkter med surt eller basiskt pH-värde, t.ex. blekmedel, eller slipmedel för att rengöra apparaten.
- Låt inte vatten eller någon annan vätska komma in i luftventilerna för att undvika skador på apparatens inre delar.
- Nedsänk aldrig apparaten i vatten eller någon annan vätska och placera den aldrig under rinnande vatten.
- Under rengöringen ska du vara särskilt försiktig med knivarna, eftersom de är mycket vassa.
- Det är lämpligt att rengöra apparaten regelbundet och ta bort eventuella matrester.
- Om apparaten inte är i gott skick av renlighet kan dess yta försämras och obönhörligen påverka varaktigheten av apparatens användbara livslängd och kan bli osäker att använda.
- Följande delar kan diskas i diskmaskin (med ett mjukt rengöringsprogram) eller i varmt tvålvatten:

  - Jar
  - Lock till burk
  - Bladuppsättning
  - Tätningsring för lock
  - Fastställningsring för bladet

- Torka sedan alla delar före montering och förvaring.

## SJÄLVRENANDE FUNKTION

- Häll vatten och en liten mängd diskmedel i burken.
- Välj funktion Turbo.

## AVTAGBARA BLAD FÖR EFFEKTIV RENGÖRING

- Lossa klingans fixeringsring genom att vrida den moturs. (Fig. 2).
- Ta bort klingfästringen, klingpaketet och klingtätningsringen och rengör dem, var försiktig med de vassa klingorna. (Fig. 3).
- Efter rengöring, byt ut knivsatsen och vrid knivens fixeringsring medurs. (Fig. 1).

**PURKKISEKOITIN**
**POWER TOTAL 2000**

# KUVAUS

A Mittakuppi
B Purkin kansi
C Kannen tiivistysrengas
D Purkki
E Terän tiivisterengas
F Teräsarja
G Terän kiinnitysrengas
H Moottorin runko
I Nopeuden valitsin
J Smoothiet/kermat-toiminto
K Turbo-toiminto
L Jään murskaustoiminto

Jos laitteesi mallissa ei ole edellä kuvattuja lisävarusteita, niitä voi ostaa myös erikseen teknisen avun palvelusta.

# KÄYTTÖ JA HOITO

- Kierrä laitteen syöttöjohto kokonaan irti ennen jokaista käyttökertaa.
- Älä käytä laitetta, jos osia tai lisävarusteita ei ole asennettu oikein tai ne ovat viallisia.
- Älä käytä laitetta, kun kannu on tyhjä.
- Älä siirrä laitetta käytön aikana.
- Älä pakota laitteen työkykyä.
- Kunnioita tasonilmaisinta.
- Älä käytä tätä laitetta yli 60 ºC:n kuumien nesteiden sekoittamiseen.
- Ole varovainen, jos ruokaprosessoriin tai tehosekoittimeen kaadetaan kuumaa nestettä, sillä se voi äkillisen höyrystymisen vuoksi sinkoutua ulos laitteesta.
- Säilytä tätä laitetta lasten ja/tai henkilöiden, joilla on fyysisiä, aistillisia tai henkisiä rajoitteita tai kokemuksen ja tiedon puutetta, ulottumattomissa.
- Pidä laite hyvässä kunnossa. Tarkista, että liikkuvat osat eivät ole väärässä asennossa tai juuttuneet, ja varmista, että laitteessa ei ole rikkoutuneita osia tai poikkeavuuksia, jotka voivat estää laitteen oikean toiminnan.
- Älä koskaan käytä kiehuvia nesteitä tai ainesosia, joiden lämpötila on yli 60 ºC.
- Älä käytä purkkia heti, kun olet ottanut sen astianpesukoneesta tai jääkaapista. Varmista, että purkki on huoneenlämmössä.
- Tarkista ennen laitteen käynnistämistä, että siipipyöräyksikkö on suljettu kunnolla.
- Älä käytä laitetta yli 1 sekuntia kerrallaan. Jos laite toimii jaksoittain, anna laitteen levätä vähintään 1 minuutti kunkin jakson välillä. Laitetta ei saa missään tapauksessa käyttää pidempään kuin on tarpeen.
- Liitteenä olevassa taulukossa on useita reseptejä, jotka sisältävät käsiteltävän ruoan määrän ja laitteen käyttöajan.

| Ainesosat | Maksimi määrä | Kesto |
|---|---|---|
| Kaikenlaiset nesteet | 1,8 l | 10 s |
| Porkkanoiden ja veden seos | 750 g porkkanaa, 1,2 l vettä | 1 min |
| Ice | 4 kuutiota kerralla, TAI lisää 1 kuutio joka kerta. | 20 s (3 s:n käyttöjaksot) |

- Älä käytä laitetta pakastettujen tai luita sisältävien tavaroiden kanssa.
- VAROITUS: Älä käytä laitetta, jos lasi on säröillä tai rikki.

# KÄYTTÖOHJEET

## ENNEN KÄYTTÖÄ

- Varmista, että kaikki tuotteiden pakkaukset on poistettu.
- Lue "Turvallisuusohjeet ja varoitukset" -kirjanen huolellisesti ennen ensimmäistä käyttöä.
- Puhdista ennen tuotteen ensimmäistä kertaa käyttämistä osat, jotka joutuvat kosketuksiin elintarvikkeiden kanssa, "Puhdistus" -osio kuvatulla tavalla.

## KÄYTÄ

- Kierrä syöttöjohto kokonaan irti ennen sen kytkemistä.
- Varmista, että terän kiinnitysrengas on kiinnitetty kunnolla purkkiin (kääntämällä myötäpäivään), ennen kuin asetat sen moottorin runkoon. (Kuva 1).
- Aseta purkki moottoriyksikköön ja varmista, että purkki on kunnolla koottu.
- Laita ainekset, jotka olet ensin pilkkonut pieniksi paloiksi, kuppiin, jossa on nestettä (älä ylitä enimmäismäärää).
- Laita kansi purkin päälle; varmista, että se on kunnolla kiinnitetty.
- Laita mittakuppi kannen sisään.
- Kytke laite sähköverkkoon.
- Kytke laite päälle nopeudenvalitsimen avulla. Valitse haluamasi nopeus tai valitse "Ohjelma"-asento, jos

haluat käyttää ohjelmatoimintoja Turbo, Jäämurskaus tai Smoothies/Creams.

- Käännä nopeudenvalitsin Max-asentoon nopeuttaaksesi ja Min-asentoon hidastaaksesi.
- Jos haluat lisätä lisää aineksia, vedä mittakuppi esiin.
- Laitteen pysäyttämiseksi aseta nopeus takaisin arvoon "0".
- Voimakkaan käynnistyksen välttämiseksi on suositeltavaa aloittaa alhaisimmasta nopeusasennosta. Kun sauvasekoitin on kytketty päälle, nosta nopeutta asteittain haluttuun asentoon.

### ELEKTRONINEN NOPEUDENSÄÄTÖ

- Laitteen nopeutta voidaan säätää nopeudenvalitsimen (I) avulla. Tämä toiminto on erittäin hyödyllinen, sillä sen avulla laitteen nopeus voidaan mukauttaa suoritettavan työn mukaan.

### TURBO, ICE CRUSH, SMOOTHIES/CREAMS-TOIMINNOTS

- Jos haluat valita jonkin näistä toiminnoista, käännä nopeudenvalitsin asentoon "Ohjelma" ja valitse haluamasi ohjelma osoitetulla ohjelmapainikkeella.

### TURBO-TOIMINTO

- Laite toimii suurimmalla nopeudella optimaalisen suorituskyvyn saavuttamiseksi.
- Kytke tämä painike päälle toimiaksesi ja vapauta painike, kun haluat lopettaa toiminnan.
- Suosittelemme työskentelemään kytkemällä painikkeen päälle 5 sekunnin jaksoissa ja toistamalla toimintoa, kunnes saavutat halutun tuloksen.

### JÄÄN MURSKAUSTOIMINTO

- Tämä toiminto antaa optimaalisen tuloksen jään murskaamiseen haluttuun luminen tasoon asti.
- Paina tätä painiketta kerran käynnistääksesi ohjelman. Tässä ohjelmassa yhdistyvät noin sekunnin pituiset syklit ja lepojaksot. Sen kokonaiskesto on 39 sekuntia.
- Voit lopettaa toiminnon milloin tahansa painamalla painiketta uudelleen.

### SMOOTHIES/CREAMS TOIMINTO

- Tämä toiminto on suunniteltu smoothien, kermojen, soseiden, gazpachon ...
- Paina tätä painiketta kerran käynnistääksesi ohjelman. Tämä ohjelma kestää minuutin.
- Voit lopettaa toiminnon milloin tahansa painamalla painiketta uudelleen.

### KUN OLET LOPETTANUT LAITTEEN KÄYTÖN

- Pysäytä laite valitsemalla nopeudenvalitsimesta asento 0.
- Irrota laite sähköverkosta.
- Nosta purkki irti moottorin rungosta.
- Anna jäähtyä.
- Puhdista laite.

### TURVALLINEN LÄMPÖSUOJA

- Laitteessa on turvalaite, joka suojaa laitetta ylikuumenemiselta.
- Jos laite kytkeytyy itsestään pois päältä eikä kytkeydy uudelleen päälle, irrota se verkkovirrasta ja odota noin 20 minuuttia ennen kuin kytket sen uudelleen. Jos kone ei käynnisty uudelleen, pyydä valtuutettua teknistä apua.

## PUHDISTUS

- Irrota laite verkkovirrasta ja anna sen jäähtyä ennen puhdistustoimenpiteisiin ryhtymistä.
- Puhdista laite kostealla liinalla, johon on lisätty muutama tippa tiskiainetta, ja kuivaa sitten.
- Älä käytä laitteen puhdistamiseen liuottimia tai tuotteita, joiden pH-arvo on hapan tai emäksinen, kuten valkaisuainetta, tai hankaavia tuotteita.
- Älä päästä vettä tai muuta nestettä tuuletusaukkoihin, jotta laitteen sisäosat eivät vaurioidu.
- Älä koskaan upota laitetta veteen tai muuhun nesteeseen tai aseta sitä juoksevan veden alle.
- Ole puhdistamisen aikana erityisen varovainen terien kanssa, sillä ne ovat erittäin teräviä.
- On suositeltavaa puhdistaa laite säännöllisesti ja poistaa mahdolliset ruoanjäämät.
- Jos laite ei ole hyvässä puhtauskunnossa, sen pinta voi rapistua ja vaikuttaa vääjäämättä laitteen käyttöikään ja siitä voi tulla vaarallinen käyttää.
- Seuraavat osat voidaan pestä astianpesukoneessa (käyttäen pehmeää puhdistusohjelmaa) tai saippuavedellä:

  - Purkki
  - Purkin kansi
  - Teräsarja
  - Kannen tiivistysrengas
  - Terän kiinnitysrengas

- Kuivaa sitten kaikki osat ennen niiden kokoamista ja varastointia.

**ITSEPUHDISTUSTOIMINTO**

- Laita purkkiin vettä ja pieni määrä astianpesuainetta.
- Valitse toiminto Turbo.

**IRROTETTAVAT TERÄT TEHOKASTA PUHDISTUSTA VARTEN**

- Löysää terän kiinnitysrengasta kääntämällä sitä vastapäivään. (Kuva 2).
- Irrota terän kiinnitysrengas, teräsarja ja terän tiivistysrengas ja puhdista ne varoen teräviä leikkuuteriä. (Kuva 3).
- Aseta teräsarja takaisin paikalleen puhdistuksen jälkeen ja käännä terän kiinnitysrengasta myötäpäivään. (Kuva 1).

**TR** Turkin (Orijinal talimatlardan çevrilmiştir)

**KAVANOZ BLENDER**
**POWER TOTAL 2000**

# AÇIKLAMA

A Ölçüm kabı
B Kavanoz kapağı
C Kapak sızdırmazlık halkası
D Kavanoz
E Bıçak sızdırmazlık halkası
F Bıçak seti
G Bıçak sabitleme halkası
H Motor gövdesi
I Hız Seçici
J Smoothies/Krem işlevi
K Turbo işlevi
L Buz ezme İşlevi

Eğer cihazınızın modeli yukarıda belirtilen aksesuarlara sahip değilse, Teknik Yardım Servisi'nden ayrı olarak da satın alınabilir.

# KULLANIM VE BAKIM

- Her kullanımdan önce cihazın elektrik kablosunu tamamen uzatın.
- Parçalar veya aksesuarlar düzgün şekilde takılmamışsa veya arızalıysa cihazı kullanmayın.
- Kavanoz boşken cihazı kullanmayın.
- Kullanım sırasında cihazı hareket ettirmeyin.
- Cihazın çalışma kapasitesini zorlamayın.
- MAX seviye göstergesine uyun.
- Bu cihazı 60 ºC'nin üzerindeki sıcak sıvılarla karıştırmak için kullanmayın.
- Ani buhar oluşumu nedeniyle cihazdan dışarı fırlayabileceğinden, blenderin içine sıcak sıvılar dökülürse dikkatli olun.
- Bu cihazı çocukların ve/veya fiziksel, duyusal veya zihinsel engelli veya deneyim ve bilgi eksikliği olan kişilerin erişemeyeceği bir yerde saklayın.
- Cihazı iyi durumda tutun. Hareketli parçaların yanlış hizalanmadığını veya sıkışmadığını kontrol edin ve cihazın düzgün çalışmasını engelleyebilecek herhangi bir kırık parça veya anormallik olmadığından emin olun.
- Kaynayan sıvıları veya sıcaklığı 60 ºC'yi aşan malzemeleri asla kullanmayın.
- Kavanozu bulaşık makinesinden veya buzdolabından çıkardıktan hemen sonra kullanmayın. Kavanozun oda sıcaklığında olduğundan emin olun.
- Cihazı çalıştırmadan önce kavanoz kapağının düzgün şekilde kapatıldığını kontrol edin.
- Cihazı tek seferde 1 dakikadan fazla kullanmayın. Döngüler halinde çalıştırılması durumunda, cihazın her döngü arasında en az 1 dakikalık dinlenme süresine izin verin. Hiçbir koşulda cihaz gereği kadar uzun süre çalıştırılmamalıdır.
- Referans olarak, ekteki tabloda işlenecek gıda miktarını ve cihazın çalışma süresini içeren çeşitli tarifler yer almaktadır.

| İçindekiler | Maksimum Adet | Süre |
|---|---|---|
| Her türlü sıvı | 1,8 l | 10 s |
| Havuç ve su karışımı | 750 gr havuç, 1,2 lt su | 1 dakika |
| Buz | Bir seferde 4 küp veya her seferinde 1 küp ekleyin | 20 sn (3 sn'lik çalışma döngüsü) |

- Cihazı donmuş veya kemik içeren ürünlerle kullanmayın.
- DİKKAT: Camı çatlamış veya kırılmışsa cihazı kullanmayın.

# KULLANIM IÇIN TALIMATLAR

## KULLANMADAN ÖNCE

- Tüm ürünlerin ambalajlarının kaldırıldığından emin olun.
- Lütfen ilk kullanımdan önce “Güvenlik önerileri ve uyarılar” kitapçığını dikkatlice okuyunuz.
- Ürünü ilk kez kullanmadan önce, gıda ile temas edecek parçaları «Temizlik» bölümünde anlatıldığı gibi temizleyiniz.

## AŞINMIŞ

- Fişi prize takmadan önce besleme kablosunu tamamen uzatın.
- Motor gövdesine takmadan önce bıçak sabitleme halkasının hazneye düzgün şekilde sabitlendiğinden (saat yönünde çevirerek) emin olun. (Şekil 1).
- Kavanozu motor ünitesinin üzerine koyun ve kavanozun düzgün şekilde monte edildiğinden emin olun.
- Malzemeleri önce küçük parçalar halinde doğradıktan sonra sıvı dolu kaba koyun (maksimum işaretleyiciyi aşmayın).
- Kapağı kavanozun üzerine koyun; yerine düzgün bir şekilde sabitlendiğinden emin olun.

- Ölçüm kabını kapağın üzerine koyun.
- Cihazı elektrik şebekesine bağlayın.
- Hız seçme düğmesini kullanarak cihazı açın. İhtiyacınız olan hızı seçin veya Turbo, Ice crush veya Smoothies/ Creams program işlevlerini kullanmak istiyorsanız “Program” konumunu seçin.
- Hız seçme düğmesini hızlandırmak için Maks'a, yavaşlatmak için Min'e çevirin.
- Daha fazla malzeme eklemek isterseniz ölçü kabını çıkarın.
- Cihazı durdurmak için hızı tekrar “0” konumuna getirin.
- Ani bir kalkıştan kaçınmak için, en düşük hız konumundan başlamanız tavsiye edilir. Cihaz açıldıktan sonra hızı istenilen konuma kadar kademeli olarak artırın.

### ELEKTRONIK HIZ KONTROLÜ

- Cihazın hızı, hız seçme düğmesi (I) kullanılarak ayarlanabilir. Bu fonksiyon, cihazın hızının yapılması gereken işe göre ayarlanmasını mümkün kıldığı için çok kullanışlıdır.

### TURBO, BUZ EZME, SMOOTHIES/KREMLER FONKSIYONLARI

- Bu işlevlerden birini seçmek için hız seçme düğmesini “Program” konumuna çevirin ve belirtilen program düğmesini kullanarak istediğiniz programı seçin.

### TURBO IŞLEVI

- Cihaz, optimum performansa ulaşmak için en yüksek hızda çalışır.
- Çalıştırmak için bu düğmeyi açın ve çalıştırmayı durdurmak istediğinizde düğmeyi bırakın.
- Düğmeyi 5 saniyelik döngüler halinde açarak ve istenen sonucu elde edene kadar işlemi tekrarlayarak çalışmanızı öneririz.

### BUZ EZME İŞLEVI

- Bu işlev, istenen karlılık seviyesine kadar buz kırma için en uygun sonucu verir.
- Programı başlatmak için bu düğmeye bir kez basın. Bu program yaklaşık bir saniyelik döngüleri dinlenme döngüleriyle birleştirir. Toplam süresi 39 saniyedir.
- Düğmeye tekrar basarak fonksiyonu istediğiniz zaman sonlandırabilirsiniz.

### SMOOTHIES/KREM IŞLEVI

- Bu işlev smoothieler, kremler, püreler, gazpacho vb. hazırlamak için tasarlanmıştır.
- Programı başlatmak için bu düğmeye bir kez basın. Bu program bir dakika sürecektir.
- Düğmeye tekrar basarak fonksiyonu istediğiniz zaman sonlandırabilirsiniz.

### CIHAZI KULLANMAYI BITIRDIKTEN SONRA

- Hız seçme düğmesindeki “0” konumunu seçerek cihazı durdurun.
- Cihazı elektrik şebekesinden çıkarın.
- Kavanozu motor gövdesinden kaldırın.
- Soğumaya bırakın.
- Cihazı temizleyin.

### GÜVENLİK TERMAL KORUYUCU

- Cihazda, cihazı aşırı ısınmaya karşı koruyan bir güvenlik cihazı bulunmaktadır.
- Cihaz kapanıp tekrar açılmıyorsa, elektrik bağlantısını kesin ve yeniden bağlamadan önce yaklaşık 20 dakika bekleyin. Makine tekrar çalışmazsa yetkili teknik yardım isteyin.

## TEMIZLIK

- Cihazı şebekeden ayırın ve herhangi bir temizlik görevi üstlenmeden önce soğumasını bekleyin.
- Ekipmanı birkaç damla yıkama sıvısı ile nemli bir bezle temizleyin ve ardından kurutun.
- Çözücüler kullanmayın, veya ağartıcı gibi asit veya baz pH"lı ürünler, veya aşındırıcı ürünler, cihazı temizlemek için.
- Cihazın iç parçalarının zarar görmesini önlemek için hava deliklerine su veya başka bir sıvı girmesine izin vermeyin.
- Cihazı asla suya veya başka bir sıvıya batırmayın veya akan suyun altına koymayın.
- Temizleme işlemi sırasında, çok keskin oldukları için bıçaklara özel dikkat gösterin.
- Cihazı düzenli olarak temizlemeniz ve kalan yiyecekleri çıkarmanız önerilir.
- Cihaz iyi durumda ve temiz değilse, yüzeyi bozulabilir ve cihazın kullanım ömrünü geri döndürülemez şekilde etkileyebilir ve kullanımı güvensiz hale gelebilir.
- Aşağıdaki parçalar bulaşık makinesinde (yumuşak bir temizleme programı kullanılarak) veya sabunlu sıcak su kullanılarak yıkanabilir:

  - Kavanoz
  - Kavanoz kapağı
  - Bıçak seti
  - Kapak sızdırmazlık halkası
  - Bıçak sabitleme halkası

- Daha sonra tüm parçaları montaj ve depolamadan önce kurutun.

**KENDI KENDINI TEMIZLEME FONKSIYONU**

- Kavanoza su ve az miktarda bulaşık deterjanı koyun.
- Turbo fonksiyonunu seçin.

**ETKILI TEMIZLIK IÇIN ÇIKARILABILIR BIÇAKLAR**

- Bıçak sabitleme halkasını saat yönünün tersine çevirerek gevşetin. (Şekil 2).
- Bıçak sabitleme halkasını, bıçak setini ve bıçak sızdırmazlık halkasını çıkarın ve keskin kesme bıçaklarına dikkat ederek temizleyin. (Şekil 3).
- Temizledikten sonra bıçak setini yerine takın ve bıçak sabitleme halkasını saat yönünde çevirin. (Şekil 1).

**בקרת מהירות אלקטרונית**

• ניתן לווסת את מהירות המכשיר באמצעות בקרת ווסת המהירות (I). פונקציה זו שימושית מאוד, שכן היא מאפשרת להתאים את מהירות המכשיר לסוג העבודה שיש לבצע.

**פונקציות טורבו, ICE CRUSH, SMOOTHIES/CREAMS**

• כדי לבחור אחת מהפונקציות הללו, סובב את כפתור בורר המהירות למצב "תוכנית" ובחר את התוכנית הרצויה באמצעות לחצן התוכנית המצוין.

**פונקציית טורבו**

• המכשיר פועל במהירות הגבוהה ביותר כדי להשיג ביצועים מיטביים.

• הפעל את הלחצן הזה כדי להפעיל ולשחרר את הלחצן כאשר ברצונך להפסיק לפעול.

• אנו ממליצים לעבוד על ידי הפעלת הכפתור במחזורים של 5 שניות ולחזור על הפעולה עד לקבלת התוצאה הרצויה.

**פונקציית ICE CRUSH**

• פונקציה זו מעניקה תוצאה אופטימלית לריסוק קרח, עד לרמת השלג הרצויה.

• לחץ על לחצן זה פעם אחת כדי להתחיל את התוכנית. תוכנית זו משלבת מחזורים של כשנייה אחת עם מחזורי מנוחה. משך הזמן הכולל שלו הוא 39 שניות.

• אתה יכול לסיים את הפונקציה בכל עת על ידי לחיצה נוספת על הכפתור.

**פונקציית SMOOTHIES/CREAMS**

• פונקציה זו מיועדת להכנת שייקים, קרמים, פירה, גספצ'ו ...

• לחץ על לחצן זה פעם אחת כדי להתחיל את התוכנית. תוכנית זו תימשך דקה אחת.

• אתה יכול לסיים את הפונקציה בכל עת על ידי לחיצה נוספת על הכפתור.

**לאחר שתסיים להשתמש במכשיר**

• עצור את המכשיר, בחר במצב 0 בבקרת בורר המהירות.

• נתק את המכשיר מהחשמל.

• הרם את הצנצנת מגוף המנוע.

• מניחים להתקרר.

• נקה את המכשיר.

**מגן תרמי בטיחותי**

• למכשיר יש התקן בטיחות, המגן על המכשיר מפני התחממות יתר.

• אם המכשיר מכבה את עצמו ולא מדליק את עצמו שוב, נתק אותו מהחשמל והמתן כ-20 דקות לפני חיבורו מחדש. אם המכונה לא מתחילה שוב, פנה לסיוע טכני מורשה.

## ניקוי

• נתק את המכשיר מהחשמל ואפשר לו להתקרר לפני ביצוע כל משימת ניקוי.

• נקו את הציוד עם מטלית לחה עם כמה טיפות של נוזל כביסה ולאחר מכן יבש אותו.

• אין להשתמש בממיסים, או במוצרים בעלי חומצה או pH בסיס כגון אקונומיקה, או מוצרים שוחקים, לניקוי המכשיר.

• אל תתנו למים או לכל נוזל אחר להיכנס לפתחי האוורור כדי למנוע נזק לחלקים הפנימיים של המכשיר.

• לעולם אל תטבול את המכשיר במים או בכל נוזל אחר או תניח אותו מתחת למים זורמים.

• במהלך תהליך הניקוי יש להקפיד במיוחד על הלהבים, שכן הם חדים מאוד.

• רצוי לנקות את המכשיר באופן קבוע ולהוציא כל מזון שנותר.

• אם המכשיר אינו במצב ניקיון טוב, פני השטח שלו עלולים להתקלקל ולהשפיע ללא הרף על משך חייו השימושיים של המכשיר ועלולים להפוך לא בטוחים לשימוש.

• ניתן לשטוף את החלקים הבאים במדיח כלים (באמצעות תוכנית ניקוי רכה) או באמצעות מים חמים וסבון:

- קַנקַן
- מכסה צנצנת
- סט להבים
- טבעת איטום
- טבעת לקיבוע להב

• לאחר מכן יבש את כל החלקים לפני ההרכבה והאחסון שלהם.

**פונקציית ניקוי עצמי**

• שים מים וכמות קטנה של נוזל כביסה בצנצנת.

• בחר את הפונקציה Turbo.

**להבים נשלפים לניקוי יעיל**

• שחרר את טבעת קיבוע הלהב על ידי סיבובה נגד כיוון השעון. (איור 2).

• הסר את טבעת הקיבוע של הלהבים, סט הלהבים וטבעת האיטום של הלהבים ונקה אותם, תוך זהירות עם להבי החיתוך החדים. (איור 3).

• לאחר הניקוי, החלף את ערכת הלהבים וסובב את טבעת הקיבוע של הלהב בכיוון השעון. (איור 1).

**בלנדר צנצנות**
**POWER TOTAL 2000**

## תיאור

| | |
|---|---|
| A | כוס מדידה |
| B | מכסה צנצנת |
| C | טבעת איטום |
| D | קַנקַן |
| E | טבעת איטום להב |
| F | סט להבים |
| G | טבעת לקיבוע להב |
| H | גוף מנוע |
| I | כפתור בורר מהירות |
| J | פונקציית שייקים/קרמים |
| K | פונקציית טורבו |
| L | פונקציית „ריסוק קרח". |

אם לדגם המכשיר שלך אין את האביזרים המתוארים לעיל, ניתן לרכוש אותם גם בנפרד משירות הסיוע הטכני.

## שימוש וטיפול

- פתח את כבל החשמל של המכשיר במלואו לפני כל שימוש.
- אל תשתמש במכשיר אם החלקים או האביזרים אינם מותאמים כהלכה או פגומים.
- אל תשתמש במכשיר כשהכד ריק.
- אין להזיז את המכשיר בזמן השימוש.
- אין להכריח את כושר העבודה של המכשיר.
- כבד את מחוון רמת.
- אל תשתמש במכשיר זה כדי להתמזג עם נוזלים חמים מעל 60 מעלות צלזיוס.
- היזהר אם יוצקים נוזלים חמים לתוך הבלנדר מכיוון שהם עלולים להיפלט מהמכשיר עקב אידוי פתאומי.
- אחסן מכשיר זה הרחק מהישג ידם של ילדים ו/או אנשים עם חוסר ניסיון וידע פיזיים, תחושתיים או נפשיים מופחתים.
- שמרו על המכשיר במצב טוב. בדוק שהחלקים הנעים אינם מיושרים או תקועים וודא שאין חלקים שבורים או חריגות שעלולות למנוע מהמכשיר לפעול כהלכה.
- לעולם אל תשתמש בנוזלים רותחים או במרכיבים שהטמפרטורה שלהם עולה על 60 מעלות צלזיוס.
- אין להשתמש בצנצנת מיד לאחר הוצאתה מהמדיח או מהמקרר. ודא שהצנצנת בטמפרטורת החדר.
- בדוק שיחידת הלהבים סגורה כהלכה לפני הפעלת המכשיר.
- אין להשתמש במכשיר יותר מ-1 שניות בכל פעם. במקרה של לפעול במחזוריות; אפשר למכשיר מנוחה של דקה אחת לפחות בין כל מחזור. בשום פנים ואופן אין להפעיל את המכשיר יותר זמן מהנדרש.
- כהתייחסות, בטבלה המצורפת מופיעים מספר מתכונים הכוללים את כמות המזון לעיבוד ואת זמן הפעולה של המכשיר.

| רכיבים | כמות מקסימלית | מֶשֶׁך |
|---|---|---|
| כל סוגי הנוזלים | 1.8 ליטר | 10 s |
| תערובת גזר ומים | 750 גרם גזר, 1,2 ליטר מים | 1 דקות |
| קרח | 4 קוביות בבת אחת, או להוסיף קובייה אחת בכל פעם | 20 שניות (מחזורי פעולה של 3 שניות) |

- אין להשתמש במכשיר עם מוצרים קפואים או כאלה המכילים עצמות.
- זְהִירוּת: אל תשתמש במכשיר אם הזכוכית סדוקה או שבורה.

## הוראות לשימוש

**לפני השימוש**

- ודא שכל אריזות המוצרים הוסרו.
- אנא קרא בעיון את חוברת "עצות ואזהרות בטיחות" לפני השימוש הראשון.
- לפני השימוש במוצר בפעם הראשונה, נקה את החלקים שיבואו במגע עם מזון באופן המתואר בסעיף "ניקוי" .

**נלבש**

- פתח את הכבל לגמרי לפני חיבורו.
- ודא שטבעת קיבוע הלהב מקובעת כהלכה לצנצנת (על ידי סיבוב בכיוון השעון) לפני הנחתה על גוף המנוע. (איור 1).
- הנח את הצנצנת על יחידת המנוע, וודא שהצנצנת מורכבת כהלכה.
- מכניסים את המרכיבים, לאחר קצוץ תחילה לחתיכות קטנות, לתוך הכוס עם הנחל (אל תחרוג מהסמן המקסימלי).
- שים את המכסה על הצנצנת; ודא שהוא מקובע כראוי במקומו.
- שים את כוס המדידה במכסה.
- חבר את המכשיר לידיים.
- הפעל את המכשיר באמצעות לחצן בקרת המהירות. בחר את המהירות שאתה צריך, או בחר את מיקום "תוכנית" אם אתה רוצה להשתמש בפונקציות התוכנית טורבו, ריסוק קרח או שייקים/קרמים.
- סובב את כפתור בורר המהירות למצב מקסימום כדי להאיץ, וסובב אותו למצב Min כדי להאט.
- אם ברצונכם להוסיף עוד מרכיבים שלפו את כוס המדידה.
- כדי לעצור את המכשיר, החזר את המהירות למצב "0".
- כדי למנוע התנעה עזה, מומלץ להתחיל ממצב המהירות הנמוכה ביותר. לאחר הפעלת מערבל המעמד, הגבר בהדרגה את המהירות למיקום הרצוי.

**وظائف التربو، وسحق الثلج، والعصائر/الكريمات**

• لاختيار إحدى هذه الوظائف، أدر مقبض تحديد السرعة إلى وضع "البرنامج" وحدد البرنامج المطلوب باستخدام زر البرنامج المشار إليه.

**وظيفة توربو**

• يعمل الجهاز بأعلى سرعة لتحقيق الأداء الأمثل.

• قم بتشغيل هذا الزر للتشغيل وحرر الزر عندما ترغب في إيقاف التشغيل.

• نوصي بالعمل عن طريق تشغيل الزر في دورات مدتها 5 ثوانٍ وتكرار العملية حتى تحصل على النتيجة المرجوة.

**وظيفة سحق الجليد**

• توفر هذه الوظيفة أفضل النتائج لتكسير الثلج حتى المستوى المطلوب للثلج.

• اضغط على هذا الزر مرة واحدة لبدء البرنامج. يجمع هذا البرنامج بين دورات مدتها ثانية واحدة تقريبًا ودورات راحة. مدتها الإجمالية 39 ثانية.

• يمكنك إنهاء الوظيفة في أي وقت بالضغط على الزر مرة أخرى.

**وظيفة العصائر/الكريمات**

• تم تصميم هذه الوظيفة لتحضير العصائر والكريمات والمهروسات والجازباتشو وما إلى ذلك.

• اضغط على هذا الزر مرة واحدة لبدء البرنامج. سيستمر هذا البرنامج لمدة دقيقة واحدة.

• يمكنك إنهاء الوظيفة في أي وقت بالضغط على الزر مرة أخرى.

**بمجرد الانتهاء من استخدام الجهاز**

• أوقف الجهاز ، وحدد الموضع 0 على مفتاح التحكم في محدد السرعة.

• افصل الجهاز من التيار الكهربائي.

• ارفع البرطمان من جسم المحرك.

• تركه يبرد.

• نظف الجهاز.

**حماية حرارية للسلامة**

• يحتوي الجهاز على جهاز أمان يحمي الجهاز من الحرارة الزائدة.

• إذا أوقف الجهاز نفسه ولم يقم بتشغيل نفسه مرة أخرى ، فافصله عن مصدر التيار الكهربائي وانتظر لمدة 20 دقيقة تقريبًا قبل إعادة الاتصال. إذا لم تبدأ الماكينة في العمل مرة أخرى ، فاطلب المساعدة الفنية المصرح بها.

## تنظيف

• افصل الجهاز عن التيار الكهربائي واتركه ليبرد قبل القيام بأي مهمة تنظيف.

• نظف الجهاز بقطعة قماش مبللة ببضع قطرات من سائل الغسيل ثم جففها.

• لا تستخدم المذيبات أو المنتجات ذات الأس الهيدروجيني الحمضي أو الأساسي ، مثل مواد التبييض أو المنتجات الكاشطة لتنظيف الجهاز.

• لا تدع الماء أو أي سائل آخر يدخل في فتحات التهوية لتجنب تلف الأجزاء الداخلية للجهاز.

• لا تغمر الجهاز في الماء أو أي سائل آخر ولا تضعه تحت الماء الجاري.

• أثناء عملية التنظيف ، انتبه جيدًا للشفرات ، لأنها حادة جدًا.

• يُنصح بتنظيف الجهاز بانتظام وإزالة أي طعام متبقي.

• إذا لم يكن الجهاز في حالة جيدة من النظافة ، فقد يتدهور سطحه ويؤثر بشدة على مدة العمر الإنتاجي للجهاز وقد يصبح غير آمن للاستخدام.

• يمكن غسل القطع التالية في غسالة الأطباق (باستخدام برنامج تنظيف ناعم) أو باستخدام الماء الساخن والصابون:

- إناء
- غطاء جرة
- مجموعة بليد
- حلقة ختم الغطاء
- حلقة تثبيت الشفرة

• ثم جفف جميع الأجزاء قبل تجميعها وتخزينها.

**وظيفة التنظيف الذاتي**

• ضعي الماء وكمية قليلة من سائل الغسيل في البرطمان.

• حدد وظيفة توربو.

**شفرات قابلة للإزالة لتنظيف فعال**

• قم بفك حلقة تثبيت الشفرة عن طريق تحويلها في اتجاه عكس اتجاه عقارب الساعة. (الشكل 2).

• قم بإزالة حلقة تثبيت الشفرة ومجموعة الشفرات وحلقة إغلاق الشفرة وقم بتنظيفها، مع توخي الحذر مع شفرات القطع الحادة. (الشكل 3).

• بعد التنظيف، استبدل مجموعة الشفرات وأدر حلقة تثبيت الشفرة في اتجاه عقارب الساعة. (الشكل 1).

**خلاط جرة**
**POWER TOTAL 2000**

## وصف

| | |
|---|---|
| A | كوب القياس |
| B | غطاء جرة |
| C | حلقة ختم الغطاء |
| D | إناء |
| E | حلقة ختم الغطاء |
| F | مجموعة بليد |
| G | حلقة تثبيت الشفرة |
| H | جسم المحرك |
| I | مقبض محدد السرعة |
| J | وظيفة العصائر/الكريمات |
| K | وظيفة توربو |
| L | وظيفة سحق الجليد |

إذا كان طراز جهازك لا يحتوي على الملحقات الموضحة أعلاه ، فيمكن أيضًا شراؤها بشكل منفصل عن خدمة المساعدة الفنية.

## الاستخدام والرعاية

• قم بمد سلك إمداد الجهاز بالكامل قبل كل استخدام.

• لا تستخدم الجهاز إذا كانت الأجزاء أو الملحقات غير مناسبة أو بها عيوب.

• لا تستخدم الجهاز عندما يكون الإبريق فارغًا.

• لا تحرك الجهاز أثناء الاستخدام.

• لا تجبر قدرة عمل الجهاز.

• احترم مؤشر المستوى MAX.

• لا تستخدم هذا الجهاز للخلط مع السوائل الساخنة التي تزيد درجة حرارتها عن 60 درجة مئوية.

• كن حذرًا إذا تم سكب السوائل الساخنة في الخلاط، حيث يمكن إخراجها من الجهاز بسبب البخار المفاجئ.

• قم بتخزين هذا الجهاز بعيدًا عن متناول الأطفال و / أو الأشخاص ذوي الإعاقة الجسدية أو الحسية أو العقلية أو الذين يفتقرون إلى الخبرة والمعرفة.

• حافظ على الجهاز في حالة جيدة. تأكد من عدم محاذاة الأجزاء المتحركة أو انحشارها وتأكد من عدم وجود أجزاء مكسورة أو حالات شاذة قد تمنع الجهاز من العمل بشكل صحيح.

• لا تستخدم أبدًا السوائل المغلية أو المكونات التي تزيد درجة حرارتها عن 60 درجة مئوية.

• لا تستخدم البرطمان مباشرة بعد إخراجه من غسالة الأطباق أو الثلاجة. تأكد من أن البرطمان في درجة حرارة الغرفة.

• تأكد من أن وحدة الشفرات مغلقة بشكل صحيح قبل بدء تشغيل الجهاز.

• لا تستخدم الجهاز لأكثر من 1 ثانية في المرة الواحدة. في حالة العمل في دورات ؛ اترك للجهاز فترة راحة لا تقل عن دقيقة واحدة بين كل دورة. لا ينبغي تحت أي ظرف من الظروف تشغيل الجهاز لفترة أطول من اللازم.

• كمرجع ، يظهر في الجدول المرفق عدة وصفات تشمل كمية الطعام المطلوب معالجته ووقت تشغيل الجهاز.

| مكونات | الكمية القصوى | مدة |
|---|---|---|
| جميع أنواع السوائل | 1,8 لتر | 10 ق |
| خليط الماء والجزر | 750 جرام جزر ، 1,2 لتر ماء | 1 دقيقة |
| جليد | 4 مكعبات في المرة الواحدة ، أو أضف 1 مكعب في كل مرة | 20 ثانية (دورة التشغيل 3 ثوان) |

• لا تستخدم الجهاز مع البضائع المجمدة أو تلك التي تحتوي على عظام.

• الحذر: لا تستخدم الجهاز إذا كان الزجاج متصدعًا أو مكسورًا.

## تعليمات الاستخدام

**قبل الاستعمال**

• تأكد من إزالة عبوات جميع المنتجات.

• يرجى قراءة كتيب "نصائح وتحذيرات السلامة" بعناية قبل الاستخدام لأول مرة.

• قبل استخدام المنتج لأول مرة ، قم بتنظيف الأجزاء التي ستتلامس مع الطعام بالطريقة الموضحة في قسم "التنظيف" .

**البالية**

• قم بمد الكبل تمامًا قبل توصيله.

• تأكد من تثبيت حلقة تثبيت الشفرة بشكل صحيح على الجرة (عن طريق تدويرها في اتجاه عقارب الساعة) قبل وضعها على جسم المحرك. (الشكل 1).

• ضع الوعاء على وحدة المحرك، وتأكد من تجميع الوعاء بشكل صحيح.

• ضع المكونات ، بعد تقطيعها أولاً إلى قطعة صغيرة ، في الكوب مع السائل (لا تتجاوز الحد الأقصى للعلامة).

• ضع الغطاء على الجرة. تأكد من تثبيته بشكل صحيح في مكانه.

• ضع كوب القياس في الغطاء.

• قم بتوصيل الجهاز باليدين.

• قم بتشغيل الجهاز باستخدام زر التحكم في السرعة. اختر السرعة التي تحتاجها، أو حدد موضع "البرنامج" إذا كنت تريد استخدام وظائف البرنامج Turbo أو Iceسحق أو العصائر/الكريمات.

• أدر مفتاح تحديد السرعة إلى الحد الأقصى للتسريع، ثم أدره إلى الحد الأدنى لإبطاء السرعة.

• إذا كنت ترغب في إضافة المزيد من المكونات، اسحب كوب القياس وأضفه.

• لإيقاف الجهاز، اضبط السرعة مرة أخرى على الوضع "0".

• لتجنب بدء التشغيل العنيف، يُنصح بالبدء من موضع السرعة الأقل. بمجرد تشغيل الجهاز، قم بزيادة السرعة تدريجيًا إلى الوضع المطلوب.

**التحكم الإلكتروني في السرعة**

• يمكن تنظيم سرعة الجهاز باستخدام التحكم في منظم السرعة (A). هذه الوظيفة مفيدة للغاية ، حيث تتيح تكييف سرعة الجهاز لنوع العمل الذي يجب القيام به.

taurus

www.taurus-home.com

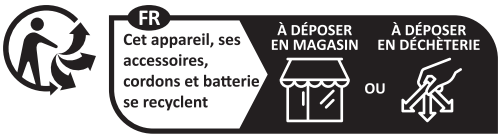


Points de collecte sur www.quefairedemesdechets.fr

08/11/2023 - Page Size A5