VERONA VINTAGE CREAM
VERONA VINTAGE RED

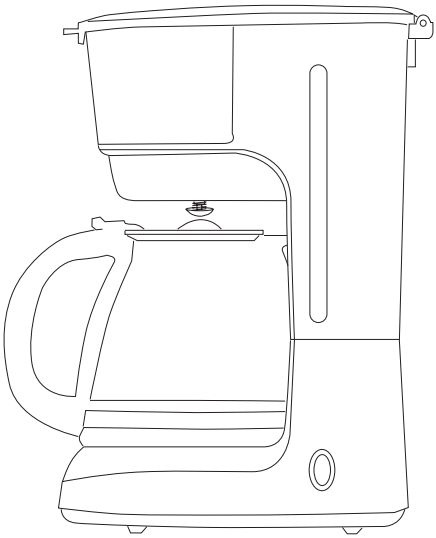

ES. Instrucciones de uso
EN. Instructions for use
FR. Mode d’emploi
PT. Instruções de uso
IT. Istruzioni per l’uso
CA. Instruccions d’ús
DE. Gebrauchsanleitun
NL. Gebruiksaanwijzing
RO. Instrucțiuni de utilizare
PL. Instrukcja obsługi
BG. Инструкция заупотреба
EL. Οδηγίες χρήσης
RU. Инструкция по применению
DA. Brugsanvisning
NO. Instruksjoner for bruk
SV. Användningsinstruktioner
FI. Käyttöohjeet
TR. Kullanım için talimatlar
HE. הוראות לשימוש
AR. تعليمات الاستخدام

taurus

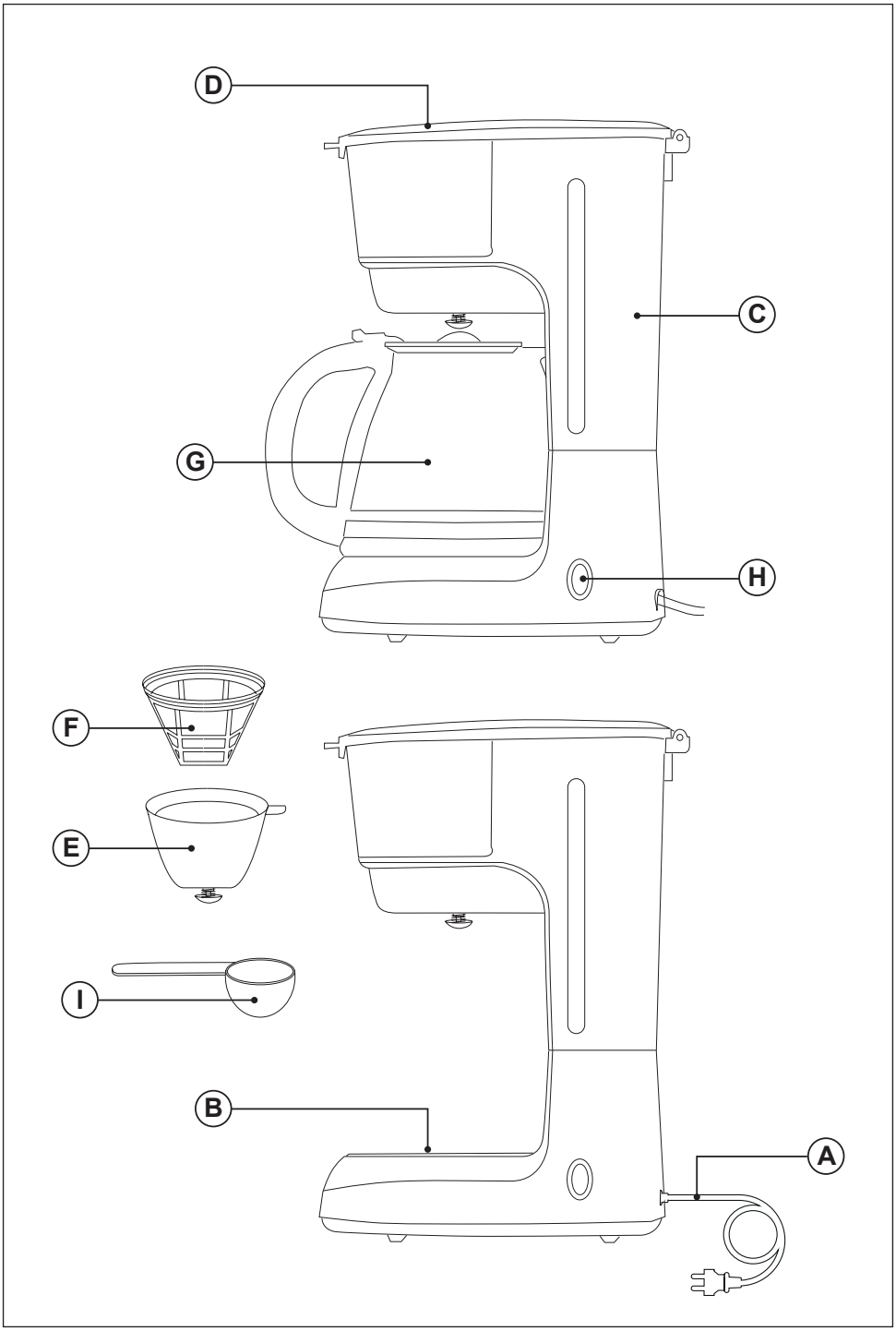
D
C
G
H
F
E
I
B
A

ES Español (Traducido de instrucciones originales)

CAFETERA DE GOTEO
VERONA VINTAGE CREAM
VERONA VINTAGE RED

DESCRIPCIÓN

A Cable de alimentación
B Placa calefactora
C Depósito de agua
D Tapa del depósito de agua
E Porta filtros
F Filtro permanente
G Jarra
H Botón de encendido/apagado con luz piloto
I Cuchara dosificadora

USO Y MANTENIMIENTO

- Extienda completamente el cable de alimentación del aparato antes de cada uso.
- No utilice el aparato sin los filtros correctamente colocados.
- No encienda el aparato sin agua.
- No utilice el aparato si el interruptor de marcha/paro no funciona.
- No mueva el aparato mientras esté en uso.
- No utilice el aparato si está inclinado hacia arriba y no le dé la vuelta.
- No dé la vuelta al aparato mientras esté en uso o conectado a la red eléctrica.
- Respete el indicador de nivel MAX.
- Desconecte el aparato de la red eléctrica cuando no lo utilice y antes de emprender cualquier tarea de limpieza.
- Desenchufe el aparato de la red eléctrica antes de rellenar el depósito de agua.
- Guarde este aparato fuera del alcance de los niños y/o personas con problemas físicos, sensoriales o mentales reducidos o con falta de experiencia y conocimientos.
- No almacene ni transporte el aparato si aún está caliente.
- Utilice sólo agua con el aparato.
- No deje nunca el aparato conectado y sin vigilancia si no se está utilizando. Esto ahorra energía y prolonga la vida útil del aparato.
- PRECAUCIÓN: No utilice el aparato si el cristal está agrietado o roto.
- PRECAUCIÓN: Puede aparecer condensación de agua en las superficies y objetos que rodean este aparato.

INSTRUCCIONES DE USO

ANTES DE USAR

- Asegúrese de que se ha retirado todo el embalaje del producto.
- Lea atentamente el folleto "Consejos y advertencias de seguridad" antes de utilizarlo por primera vez.
- Antes de utilizar el producto por primera vez, le recomendamos que lo haga funcionar sólo con agua.
- Antes de utilizar el producto por primera vez, limpie las piezas que vayan a entrar en contacto con alimentos de la forma descrita en el apartado "Limpieza".

LLENADO CON AGUA

- Debe llenar el depósito de agua antes de encender el aparato.
- Abra la tapa.
- Llene el compartimento con agua fría.
- Llene el compartimento con tantas tazas de agua como tazas de café desee preparar.
- Cierre la tapa.

RELLENAR CON CAFÉ

- Abra la tapa del porta filtros.
- Retire el porta filtros.
- Llene el filtro extraíble con café molido (utilice entre 6 y 7 gramos por cada taza que vaya a preparar).
- Compruebe que el filtro extraíble está correctamente colocado en el porta filtros.
- Vuelva a instalar el porta filtros en el aparato.
- Puede utilizar la cuchara dosificadora para añadir el café.

USO

- Siga los procedimientos de "Llenado con agua" y "Llenado con café".
- Extienda completamente el cable de alimentación antes de enchufarlo.
- Coloque la jarra sobre la placa calefactora.
- Conecte el aparato a la red eléctrica.
- Encienda el aparato utilizando el botón de encendido/apagado.
- El piloto se enciende.
- La jarra puede retirarse mientras se prepara el café. El sistema anti-goteo evita que el café se derrame cuando la jarra no está en su posición. Sin embargo, si la jarra se mantiene fuera de su posición durante más de 30 segundos antes de que toda el agua haya pasado por el filtro, éste puede desbordarse.
- Si desea mantener el café caliente, coloque la jarra sobre la placa calefactora sin apagar la cafetera.

FUNCIÓN DE ESPERA

- Para ahorrar energía, el aparato pasa al modo de espera 40 minutos después de que haya finalizado el proceso de preparación del café si el usuario no ha realizado ninguna acción con él durante este periodo.
- Para volver a encenderlo, basta con pulsar el botón de encendido/apagado.

CUANDO HAYA TERMINADO DE UTILIZAR EL APARATO

- Apague el aparato con el botón de encendido/apagado.
- Desenchufe el aparato de la red eléctrica.
- Deje enfriar.
- Elimine el agua del interior del aparato.
- Limpie el aparato.

PROTECTOR TÉRMICO DE SEGURIDAD

- El aparato dispone de un dispositivo de seguridad que lo protege del sobrecalentamiento.
- Si el aparato se apaga solo y no vuelve a encenderse, desconéctelo de la red eléctrica y espere unos 15 minutos antes de volver a conectarlo. Si la máquina no vuelve a arrancar, solicite asistencia técnica autorizada.

LIMPIEZA

- Desconecte el aparato de la red eléctrica y deje que se enfríe antes de emprender cualquier tarea de limpieza.
- Limpie el equipo con un paño húmedo con unas gotas de detergente y séquelo.
- No utilice disolventes ni productos con un pH ácido o básico, como lejía, ni productos abrasivos, para limpiar el aparato.
- Es aconsejable limpiar el aparato con regularidad y eliminar los restos de comida.
- Si el aparato no está en buenas condiciones de limpieza, su superficie puede degradarse y afectar inexorablemente a la duración de la vida útil del aparato, pudiendo llegar a ser inseguro su uso.
- Las siguientes piezas pueden lavarse en el lavavajillas (con un programa de limpieza suave) o en agua caliente jabonosa:

  - Jarra
  - Cuchara dosificadora

- La posición de escurrido/secado de los artículos lavables en el lavavajillas o en el fregadero debe permitir que el agua escurra fácilmente.
- A continuación, seque todas las piezas antes de su montaje y almacenamiento.

CÓMO TRATAR LAS INCRUSTACIONES CALCÁREAS

- Para que el aparato funcione correctamente, debe mantenerse libre de incrustaciones de cal o magnesio causadas por el uso de agua dura.
- Para evitar este tipo de problemas, se recomienda utilizar agua de baja mineralización.
- No obstante, si no es posible utilizar el tipo de agua recomendado anteriormente, deberá eliminar periódicamente la cal del aparato:

  - Cada 6 semanas si el agua es "muy dura".
  - Cada 12 semanas si el agua es "dura".

- En este tipo de productos debe utilizarse un producto anti-cal específico.
- No se recomiendan soluciones caseras para desincrustar este aparato, como el uso de vinagre.

EN English (Original instructions)

DRIP COFFEE-MAKER
VERONA VINTAGE CREAM
VERONA VINTAGE RED

DESCRIPTION

A Supply cord
B Heating plate
C Water tank
D Water tank lid
E Filter holder
F Permanent filter
G Jar
H On/off button with pilot light
I Measuring spoon

USE AND CARE

- Fully extend the appliance's supply cord before each use.
- Do not use the appliance without its filters correctly in place.
- Do not switch the appliance on without water.
- Do not use the appliance if the on/off button does not work.
- Do not move the appliance while in use.
- Do not use the appliance if it is tipped up, and do not turn it over.
- Do not turn the appliance over while it is in use or connected to the mains.
- Respect the MAX level indicator.
- Disconnect the appliance from the mains when not in use and before undertaking any cleaning task.
- Unplug the appliance from the mains before refilling the water tank.
- Store this appliance out of reach of children and/or persons with physical, sensory or reduced mental or lack of experience and knowledge.
- Do not store the appliance if it is still hot.
- Only use water with the appliance.
- Never leave the appliance connected and unattended if it is not in use. This saves energy and prolongs the life of the appliance.
- CAUTION: Do not use the appliance if the glass is cracked or broken.
- CAUTION: Water condensation may appear on the surfaces and objects around this appliance.

INSTRUCTIONS FOR USE

BEFORE USE

- Make sure that all products' packaging has been removed.
- Please read carefully the «Safety advice and warnings» section before first use.
- Before using the product for the first time, we recommend running it just with water.
- Before using the product for the first time, clean the parts that will come into contact with coffee and water in the manner described in the «Cleaning» section.

FILLING WITH WATER

- You must fill the water tank before turning on the appliance.
- Open the lid.
- Fill the compartment with cold water.
- Fill the compartment with as many cups of water as cups of coffee you would like to make.
- Close the lid.

FILLING WITH COFFEE

- Open the lid of the filter holder.
- Remove the filter holder.
- Fill the permanent filter with ground coffee (use 6-7 grams for each cup to be made).
- Check that the permanent filter is correctly placed in the filter holder.
- Reinstall the filter holder in the appliance.
- You can use the measuring spoon to add coffee.

USE

- Follow the procedures for «Filling with water» and «Filling with coffee».
- Extend the supply cord completely before plugging it in.
- Place the jar on the heating plate.
- Connect the appliance to the mains.
- Turn the appliance on by using the on/off button.
- The pilot light comes on.
- The jar can be removed while the coffee is being made. The anti-drip system prevents the coffee from spilling when the jar is not in its position. However, if the jar is kept out of its position for over 30 seconds before all the water has passed through the filter, the filter may overflow.
- If you want to keep the coffee hot, place the jar on the heating plate without switching off the coffee maker.

STAND-BY FUNCTION

- In order to save energy, the appliance passes to stand-by 40 minutes after the coffee-making process has finished if the user has not performed any action with it during this period.
- To turn it on again, you simply have to press the on/off button.

ONCE YOU HAVE FINISHED USING THE APPLIANCE

- Turn the appliance off using the on/off button.
- Unplug the appliance from the mains.
- Allow to cool.
- Remove the water from the inside of the appliance.
- Clean the appliance.

SAFETY THERMAL PROTECTOR

- The appliance has a safety device which protects the appliance from overheating.
- If the appliance turns itself off and does not switch itself on again, disconnect it from the mains supply and wait for approximately 15 minutes before reconnecting. If the machine does not start again, seek authorised technical assistance.

CLEANING

- Disconnect the appliance from the mains and allow it to cool before undertaking any cleaning task.
- Clean the equipment with a damp cloth with a few drops of washing-up liquid and then dry.
- Do not use solvents or products with an acid or base pH, such as bleach or abrasive products, for cleaning the appliance.
- It is advisable to clean the appliance regularly and remove any coffee remains.
- If the appliance is not in good condition and cleanliness, its surface may degrade and inexorably affect the duration of the appliance's useful life and could become unsafe to use.
- The following pieces may be washed in a dishwasher (using a soft cleaning program) or soapy hot water:

  - Jar
  - Measuring spoon
  - Permanent filter

- The draining/drying position of the articles washable in the dishwasher or in the sink must allow the water to drain away easily.
- Then, dry all parts before their assembly and storage.

HOW TO DEAL WITH LIMESCALE INCRUSTATIONS

- For the appliance to work correctly, it should be kept free of limescale or magnesium incrustations caused by the use of hard water.
- To prevent this kind of problem, we recommend the use of water with low lime or magnesium mineralisation.
- However, if it is not possible to use the kind of water recommended above, you should periodically remove the limescale from the appliance:

  - Every 6 weeks if the water is “very hard”.
  - Every 12 weeks if the water is “hard”.

- A specific anti-limescale product should be used on this kind of product.
- Homemade solutions are not recommended in the descaling of this appliance, such as the use of vinegar.

FR Français (Traduit des instructions originales)

CAFETIÈRE GOUTTE À GOUTTE
VERONA VINTAGE CREAM
VERONA VINTAGE RED

DESCRIPTION

A Cordon d'alimentation
B Plaque chauffante
C Réservoir d'eau
D Couvercle du réservoir d'eau
E Porte filtre
F Filtre permanent
G Pichet
H Bouton marche/arrêt avec témoin lumineux
I Cuillère doseuse

UTILISATION ET ENTRETIEN

- Déroulez complètement le cordon d'alimentation de l'appareil avant chaque utilisation.
- N'utilisez pas l'appareil si les filtres ne sont pas correctement mis en place.
- Ne mettez pas l'appareil en marche sans eau.
- N'utilisez pas l'appareil si l'interrupteur marche/arrêt ne fonctionne pas.
- Ne déplacez pas l'appareil en cours d'utilisation.
- N'utilisez pas l'appareil s'il est basculé et ne le retournez pas.
- Ne retournez pas l'appareil lorsqu'il est en cours d'utilisation ou branché sur le secteur.
- Respectez l'indicateur de niveau MAX.
- Débranchez l'appareil lorsqu'il n'est pas utilisé et avant d'entreprendre toute opération de nettoyage.
- Débranchez l'appareil avant de remplir le réservoir d'eau.
- Conservez cet appareil hors de portée des enfants et/ou des personnes souffrant de déficiences physiques, sensorielles ou mentales ou d'un manque d'expérience et de connaissances.
- Ne stockez pas ni transportez l'appareil s'il est encore chaud.
- N'utilisez que de l'eau avec l'appareil.
- Ne laissez jamais l'appareil branché sans surveillance s'il n'est pas utilisé. Cela permet d'économiser de l'énergie et de prolonger la durée de vie de l'appareil.
- ATTENTION : N'utilisez pas l'appareil si la vitre est fissurée ou cassée.
- ATTENTION : De la condensation peut apparaître sur les surfaces et les objets autour de l'appareil.

MODE D'EMPLOI

AVANT L'UTILISATION

- Assurez-vous que tous les emballages du produit ont été retirés.
- Veuillez lire attentivement le livret "Conseils de sécurité et avertissements" avant la première utilisation.
- Avant d'utiliser le produit pour la première fois, il est recommandé de le faire fonctionner uniquement avec de l'eau.
- Avant d'utiliser le produit pour la première fois, nettoyez les parties qui entreront en contact avec les aliments de la manière décrite dans la section "Nettoyage".

REMPLISSAGE AVEC DE L'EAU

- Vous devez remplir le réservoir d'eau avant de mettre l'appareil en marche.
- Ouvriez le couvercle.
- Remplissez le compartiment avec de l'eau froide.
- Remplissez le compartiment avec autant de tasses d'eau que de tasses de café que vous souhaitez préparer.
- Fermez le couvercle.

REMPLISSAGE AVEC DU CAFÉ

- Ouvrez le couvercle du porte-filtre.
- Retirez le porte filtre.
- Remplissez le filtre amovible de café moulu (6-7 grammes pour chaque tasse à préparer).
- Vérifiez que le filtre amovible est correctement placé dans le porte-filtre.
- Remettez le porte filtre en place dans l'appareil.
- Vous pouvez utiliser la cuillère doseuse pour ajouter le café.

UTILISER

- Suivez les procédures pour "Remplir d'eau" et "Remplir de café".
- Rallongez complètement le cordon d'alimentation avant de le brancher.
- Placez le pichet sur la plaque chauffante.
- Branchez l'appareil sur le réseau électrique.
- Allumez l'appareil à l'aide de l'interrupteur marche/arrêt.
- La lampe témoin s'allume.
- Le pichet peut être retiré pendant la préparation du café. Le système anti-goutte empêche le café de se répandre lorsque le pichet n'est pas dans sa position. Toutefois, si le pichet est maintenu hors de sa position pendant plus de 30 secondes avant que toute l'eau ait traversé le filtre, ce dernier peut déborder.

- Si vous souhaitez garder le café chaud, placez le pichet sur la plaque chauffante sans éteindre la cafetière.

FONCTION DE VEILLE

- Afin d'économiser de l'énergie, l'appareil se met en veille 40 minutes après la fin de la préparation du café si l'utilisateur n'a effectué aucune action pendant cette période.
- Pour le rallumer, il suffit d'appuyer sur le bouton marche/arrêt.

UNE FOIS L'UTILISATION DE L'APPAREIL TERMINÉE

- Allumez l'appareil à l'aide de l'interrupteur marche/arrêt.
- Débranchez l'appareil du réseau électrique.
- Laissez refroidir.
- Retirez l'eau de l'intérieur de l'appareil.
- Nettoyez l'appareil.

PROTECTION THERMIQUE DE SÉCURITÉ

- L'appareil est équipé d'un dispositif de sécurité qui le protège contre la surchauffe.
- Si l'appareil s'éteint et ne se rallume pas, débranchez-le et attendez environ 15 minutes avant de le rebrancher. Si la machine ne redémarre pas, demandez une assistance technique autorisée.

NETTOYAGE

- Débranchez l'appareil et laissez-le refroidir avant d'entreprendre toute opération de nettoyage.
- Nettoyez l'appareil à l'aide d'un chiffon humide additionné de quelques gouttes de liquide vaisselle, puis séchez-le.
- N'utilisez pas de solvants ou de produits au pH acide ou basique, tels que l'eau de Javel, ni de produits abrasifs pour nettoyer l'appareil.
- Il est conseillé de nettoyer régulièrement l'appareil et d'enlever les restes de nourriture.
- Si l'appareil n'est pas en bon état de propreté, sa surface peut se dégrader et affecter inexorablement la durée de vie de l'appareil et son utilisation peut devenir dangereuse.
- Les pièces suivantes peuvent être lavées au lave-vaisselle (en utilisant un programme de nettoyage doux) ou à l'eau chaude savonneuse :

  - Pichet
  - Cuillère doseuse

- La position d'égouttage/de séchage des articles lavables au lave-vaisselle ou dans l'évier doit permettre à l'eau de s'écouler facilement.
- Séchez ensuite toutes les pièces avant de les assembler et de les stocker.

COMMENT TRAITER LES INCRUSTATIONS DE CALCAIRE

- Pour que l'appareil fonctionne correctement, il doit être exempt d'incrustations de calcaire ou de magnésium dues à l'utilisation d'eau dure.
- Pour éviter ce genre de problème, nous recommandons l'utilisation d'une eau faiblement minéralisée.
- Toutefois, s'il n'est pas possible d'utiliser le type d'eau recommandé ci-dessus, il convient d'éliminer périodiquement le calcaire de l'appareil :

  - Toutes les 6 semaines si l'eau est "très dure".
  - Toutes les 12 semaines si l'eau est "dure".

- Un produit anti-calcaire spécifique doit être utilisé sur ce type de produit.
- Les solutions maison ne sont pas recommandées pour détartrer cet appareil, comme l'utilisation de vinaigre.

PT Português (Traduzido das instruções originais)

MÁQUINA DE CAFÉ GOTA A GOTA
VERONA VINTAGE CREAM
VERONA VINTAGE RED

DESCRIÇÃO

A Cabo de alimentação
B Placa de aquecimento
C Depósito de água
D ampa do depósito de água
E Porta-filtros
F Filtro permanente
G Jarro
H Botão de ligar/desligar com luz piloto
I Colher de medida

UTILIZAÇÃO E CUIDADOS

- Desenrole completamente o cabo de alimentação do aparelho antes de cada utilização.
- Não utilize o aparelho sem que os filtros estejam corretamente colocados.
- Não ligue o aparelho sem água.
- Não utilize o aparelho se o interruptor de ligar/desligar não funcionar.
- Não desloque o aparelho durante a sua utilização.
- Não utilize o aparelho se este estiver inclinado e não o virar.
- Não vire o aparelho enquanto estiver a ser utilizado ou ligado à rede eléctrica.
- Respeite o indicador do nível MAX.
- Desligue o aparelho da rede eléctrica quando não estiver a ser utilizado e antes de efetuar qualquer trabalho de limpeza.
- Desligue o aparelho da rede eléctrica antes de encher o depósito de água.
- Guarde este aparelho fora do alcance de crianças e/ou de pessoas com deficiências físicas, sensoriais ou mentais reduzidas ou com falta de experiência e de conhecimentos.
- Não armazene ou transporte o aparelho se este ainda estiver quente.
- Utilize apenas água com o aparelho.
- Nunca deixe o aparelho ligado e sem vigilância quando não estiver a ser utilizado. Isto poupa energia e prolonga a vida útil do aparelho.
- CUIDADO: Não utilize o aparelho se o vidro estiver rachado ou partido.
- CUIDADO: Pode aparecer condensação de água nas superfícies e nos objetos que rodeiam o aparelho.

INSTRUÇÕES DE UTILIZAÇÃO

ANTES DA UTILIZAÇÃO

- Certifique-se de que todas as embalagens do produto foram retiradas.
- Leia atentamente o folheto "Conselhos de segurança e avisos" antes da primeira utilização.
- Antes de utilizar o produto pela primeira vez, recomendamos que o faça funcionar apenas com água.
- Antes de utilizar o produto pela primeira vez, limpe as peças que irão entrar em contacto com os alimentos da forma descrita na secção "Limpeza".

ENCHIMENTO COM ÁGUA

- É necessário encher o depósito de água antes de ligar o aparelho.
- Abra a tampa.
- Enche o compartimento com água fria.
- Enche o compartimento com tantas chávenas de água quantas as chávenas de café que gostaria de fazer.
- Feche a tampa.

ENCHIMENTO COM CAFÉ

- Abra a tampa do porta-filtros.
- Retire o porta-filtros.
- Enche o filtro amovível com café moído (utilizar 6-7 gramas por cada chávena a preparar).
- Verifique se o filtro amovível está corretamente colocado no porta-filtros.
- Volte a colocar o porta-filtros no aparelho.
- Pode utilizar a colher de medida para adicionar o café.

UTILIZAÇÃO

- Siga os procedimentos para "Encher com água" e "Encher com café".
- Estenda completamente o cabo de alimentação antes de o ligar à corrente.
- Coloque o jarro na placa de aquecimento.
- Ligue o aparelho à rede eléctrica.
- Ligue o aparelho com o interruptor de ligar/desligar.
- A luz piloto acende-se.
- O jarro pode ser retirado enquanto o café está a ser preparado. O sistema anti-gotejamento evita que o café derrame quando o jarro não está na sua posição. No entanto, se o jarro for mantido fora da sua posição

durante mais de 30 segundos antes de toda a água ter passado pelo filtro, este pode transbordar.

- Se quiser manter o café quente, coloque o jarro na placa de aquecimento sem desligar a máquina de café.

FUNÇÃO STAND-BY

- Para poupar energia, o aparelho passa para o modo de espera 40 minutos após o fim do processo de preparação do café, se o utilizador não tiver realizado qualquer ação durante esse período.
- Para o voltar a ligar, basta premir o botão de ligar/desligar.

QUANDO TERMINAR DE UTILIZAR O APARELHO

- Ligue o aparelho com o interruptor de ligar/desligar.
- Desligue o aparelho da rede eléctrica.
- Deixe arrefecer.
- Retire a água do interior do aparelho.
- Limpe o aparelho.

PROTETOR TÉRMICO DE SEGURANÇA

- O aparelho dispõe de um dispositivo de segurança que protege o aparelho contra o sobreaquecimento.
- Se o aparelho se desligar e não se voltar a ligar, desligue-o da rede eléctrica e aguarde cerca de 15 minutos antes de o voltar a ligar. Se a máquina não voltar a arrancar, procurar assistência técnica autorizada.

LIMPEZA

- Desligue o aparelho da rede eléctrica e deixe-o arrefecer antes de proceder a qualquer trabalho de limpeza.
- Limpe o aparelho com um pano húmido com algumas gotas de detergente para a loiça e secar.
- Não utilize solventes ou produtos com um pH ácido ou básico, como lixívia, ou produtos abrasivos, para limpar o aparelho.
- É aconselhável limpar regularmente o aparelho e retirar os restos de comida.
- Se o aparelho não estiver em boas condições de limpeza, a sua superfície pode degradar-se e afetar inexoravelmente a duração da vida útil do aparelho, podendo tornar-se inseguro para utilização.
- As peças seguintes podem ser lavadas na máquina de lavar louça (utilizando um programa de limpeza suave) ou em água quente com sabão:

  - Jarro
  - Colher de medida

- A posição de escoamento/secagem dos artigos laváveis na máquina de lavar louça ou no lava-loiça deve permitir que a água escorra facilmente.
- Em seguida, seque todas as peças antes da sua montagem e armazenamento.

COMO LIDAR COM AS INCRUSTAÇÕES DE CALCÁRIO

- Para que o aparelho funcione corretamente, deve ser mantido livre de incrustações de calcário ou magnésio causadas pela utilização de água dura.
- Para evitar este tipo de problema, recomendamos a utilização de água com baixa mineralização.
- No entanto, se não for possível utilizar o tipo de água recomendado acima, é necessário remover periodicamente o calcário do aparelho:

  - De 6 em 6 semanas se a água for "muito dura".
  - De 12 em 12 semanas se a água for "dura".

- Deve ser utilizado um produto anti-calcário específico para este tipo de produto.
- As soluções caseiras não são recomendadas para a desclassificação deste aparelho, tais como a utilização de vinagre.

CAFFETTIERA A GOCCIOLAMENTO
VERONA VINTAGE CREAM
VERONA VINTAGE RED

DESCRIZIONE

A Cavo di alimentazione
B Piastra di riscaldamento
C Serbatoio dell'acqua
D Coperchio del serbatoio dell'acqua
E Portafiltri
F Filtro permanente
G Caraffa
H Pulsante di accensione/spegnimento con spia luminosa
I Cucchiaio di misurazione

USO E CURA

- Srotolare completamente il cavo di alimentazione dell'apparecchio prima di ogni utilizzo.
- Non utilizzare l'apparecchio senza i filtri correttamente posizionati.
- Non accendere l'apparecchio senza acqua.
- Non utilizzare l'apparecchio se l'interruttore di accensione/spegnimento non funziona.
- Non spostare l'apparecchio durante l'uso.
- Non utilizzare l'apparecchio se è rovesciato e non capovolgerlo.
- Non capovolgere l'apparecchio mentre è in uso o collegato alla rete elettrica.
- Rispettare l'indicatore di livello MAX.
- Scollegare l'apparecchio dalla rete elettrica quando non viene utilizzato e prima di effettuare qualsiasi operazione di pulizia.
- Scollegare l'apparecchio dalla rete elettrica prima di riempire il serbatoio dell'acqua.
- Conservare questo apparecchio fuori dalla portata dei bambini e/o di persone con problemi fisici, sensoriali o mentali ridotti o con mancanza di esperienza e conoscenza.
- Non conservare o trasportare l'apparecchio se è ancora caldo.
- Utilizzare solo acqua con l'apparecchio.
- Non lasciare mai l'apparecchio collegato e incustodito se non viene utilizzato. In questo modo si risparmia energia e si prolunga la vita dell'apparecchio.
- ATTENZIONE: Non utilizzare l'apparecchio se il vetro è incrinato o rotto.
- ATTENZIONE: Sulle superfici e sugli oggetti che circondano l'apparecchio può formarsi della condensa.

ISTRUZIONI PER L'USO

PRIMA DELL'USO

- Assicurarsi che tutti gli imballaggi del prodotto siano stati rimossi.
- Leggere attentamente il libretto "Avvertenze e consigli di sicurezza" prima del primo utilizzo.
- Prima di utilizzare il prodotto per la prima volta, si consiglia di farlo funzionare solo con acqua.
- Prima di utilizzare il prodotto per la prima volta, pulire le parti che entrano in contatto con gli alimenti secondo le modalità descritte nella sezione "Pulizia".

RIEMPIMENTO CON ACQUA

- È necessario riempire lo scomparto dell'acqua prima di accendere l'apparecchio.
- Aprire il coperchio.
- Riempire lo scomparto con acqua fredda.
- Riempire lo scomparto con tante tazze d'acqua quante sono le tazze di caffè che si desidera preparare.
- Chiudere il coperchio.

RIEMPIMENTO CON CAFFÈ

- Aprire il coperchio del portafiltro.
- Rimuovere il portafiltro.
- Riempire il filtro rimovibile con il caffè macinato (utilizzare 6-7 grammi per ogni tazza da preparare).
- Controllare che il filtro rimovibile sia posizionato correttamente nel portafiltro.
- Inserire nuovamente il portafiltro nell'apparecchio.
- Per aggiungere il caffè si può usare il cucchiaio dosatore.

UTILIZZO

- Seguire le procedure per "Riempimento con acqua" e "Riempimento con caffè".
- Estendere completamente il cavo di alimentazione prima di collegarlo.
- Posizionare la caraffa sulla piastra di riscaldamento.
- Collegare l'apparecchio alla rete elettrica.
- Accendere l'apparecchio utilizzando l'interruttore on/off.
- La fiamma pilota si accende.
- La caraffa può essere rimosso durante l'erogazione del caffè. Il sistema anti-goccia impedisce la fuoriuscita del caffè quando la caraffa non è in posizione. Tuttavia, se la caraffa viene tenuto fuori dalla sua posizione per oltre 30

secondi prima che tutta l'acqua sia passata attraverso il filtro, quest'ultimo potrebbe traboccare.

- Se si desidera mantenere il caffè caldo, posizionare la caraffa sulla piastra riscaldante senza spegnere la caffettiera.

FUNZIONE STAND-BY

- Per risparmiare energia, l'apparecchio passa in stand-by 40 minuti dopo il termine del processo di preparazione del caffè se l'utente non ha eseguito alcuna operazione durante questo periodo.
- Per riaccenderlo, è sufficiente premere il pulsante di accensione/spegnimento.

AL TERMINE DELL'UTILIZZO DELL'APPARECCHIO

- Accendere l'apparecchio utilizzando l'interruttore on/off.
- Scollegare l'apparecchio dalla rete elettrica.
- Lasciare raffreddare.
- Rimuovere l'acqua dall'interno dell'apparecchio.
- Pulire l'apparecchio.

PROTETTORE TERMICO DI SICUREZZA

- L'apparecchio è dotato di un dispositivo di sicurezza che lo protegge dal surriscaldamento.
- Se l'apparecchio si spegne e non si riaccende, scollegarlo dalla rete elettrica e attendere circa 15 minuti prima di ricollegarlo. Se la macchina non riparte, rivolgersi all'assistenza tecnica autorizzata.

PULIZIA

- Scollegare l'apparecchio dalla rete elettrica e lasciarlo raffreddare prima di effettuare qualsiasi operazione di pulizia.
- Pulire l'apparecchiatura con un panno umido e qualche goccia di detersivo, quindi asciugarla.
- Per la pulizia dell'apparecchio non utilizzare solventi o prodotti con un pH acido o basico, come la candeggina, o prodotti abrasivi.
- È consigliabile pulire regolarmente l'apparecchio e rimuovere eventuali resti di cibo.
- Se l'apparecchio non è in buone condizioni di pulizia, la sua superficie può degradarsi e compromettere inesorabilmente la durata della vita utile dell'apparecchio, che potrebbe diventare insicuro da usare.
- I seguenti pezzi possono essere lavati in lavastoviglie (con un programma di lavaggio delicato) o con acqua calda e sapone:

  - Caraffa
  - Cucchiaio di misurazione

- La posizione di scarico/asciugatura degli articoli lavabili in lavastoviglie o nel lavello deve consentire all'acqua di defluire facilmente.
- Asciugare quindi tutte le parti prima del montaggio e dello stoccaggio.

COME AFFRONTARE LE INCROSTAZIONI DI CALCARE

- Affinché l'apparecchio funzioni correttamente, deve essere mantenuto privo di incrostazioni di calcare o magnesio causate dall'uso di acqua dura.
- Per evitare questo tipo di problema, si consiglia di utilizzare acqua a bassa mineralizzazione.
- Tuttavia, se non è possibile utilizzare il tipo di acqua consigliato sopra, è necessario rimuovere periodicamente il calcare dall'apparecchio:

  - Ogni 6 settimane se l'acqua è "molto dura".
  - Ogni 12 settimane se l'acqua è "dura".

- Per questo tipo di prodotto è necessario utilizzare un prodotto anticalcare specifico.
- Per la decalcificazione di questo apparecchio non sono consigliate soluzioni casalinghe, come l'uso di aceto.

CA Català (Traduït d'instruccions originals)

CAFETERA DE GOTEIG
VERONA VINTAGE CREAM
VERONA VINTAGE RED

DESCRIPCIÓ

A Cable d'alimentació
B Placa calefactora
C Dipòsit d'aigua
D Tapa del dipòsit d'aigua
E Porta filtres
F Filtre permanent
G Gerra
H Botó d'encesa/apagada amb llum pilot
I Cullera dosificadora

ÚS I MANTENIMENT

- Desenrotlleu completament el cable d'alimentació de l'aparell abans de cada ús.
- No utilitzeu l'aparell sense els filtres col·locats correctament.
- No engegueu l'aparell sense aigua.
- No utilitzeu l'aparell si l'Interruptor d'engegada / aturada no funciona.
- No mogueu l'aparell mentre estigui en ús.
- No utilitzeu l'aparell si està bolcat i no el gireu.
- No gireu l'aparell mentre estigui en ús o connectat a la xarxa.
- Respecteu l'indicador de nivell MAX.
- Desconnecteu l'aparell de la xarxa elèctrica quan no s'utilitzi i abans de realitzar qualsevol tasca de neteja.
- Desendolleu l'aparell de la xarxa elèctrica abans d'omplir el dipòsit d'aigua.
- Guardeu aquest aparell fora de l'abast dels nens i/o persones amb problemes físics, sensorials o mentals reduïts o amb manca d'experiència i coneixements.
- No deseu l'aparell si encara està calent.
- Amb aquest aparell només heu de fer servir aigua.
- No deixeu mai l'aparell connectat i sense vigilància si no s'utilitza. Això estalvia energia i allarga la vida útil de l'aparell.
- ATENCIÓ: No utilitzeu l'aparell si el vidre està esquerdat o trencat.
- ATENCIÓ: Pot aparèixer condensació d'aigua a les superfícies i objectes que envolten aquest aparell.

INSTRUCCIONS D'ÚS

ABANS DEL SEU ÚS

- Assegureu-vos que tots els embalatges dels productes s'han retirat.
- Si us plau, llegiu atentament el fullet "Consells i advertències de seguretat" abans del primer ús.
- Abans d'utilitzar el producte per primera vegada, recomanem fer-lo funcionar només amb aigua.
- Abans d'utilitzar el producte per primera vegada, netegeu les parts que entraran en contacte amb els aliments de la manera descrita a l'apartat «Neteja» .

OMPLIR L'AIGUA

- Heu d'omplir el dipòsit d'aigua abans d'encendre l'aparell.
- Obriu la tapa.
- Ompliu el compartiment amb aigua freda.
- Ompliu el compartiment amb tantes tasses d'aigua com tasses de cafè vulgueu fer.
- Tanqueu la tapa.

OMPLIR EL CAFÈ

- Obriu la tapa del porta filtres.
- Traieu el porta filtres.
- Ompliu el filtre extraïble amb cafè mòlt (useu 6-7 grams per cada tassa a fer).
- Comproveu que el filtre extraïble estigui col·locat correctament al porta filtres.
- Torneu a instal·lar el porta filtres a l'aparell.
- Podeu utilitzar la cullera dosificadora per afegir cafè.

ÚS

- Seguiu els procediments de «Omplir d'aigua» i «Omplir de cafè».
- Esteneu completament el cable d'alimentació abans de connectar-lo.
- Col·loqueu la gerra a la placa de calefacció.
- Connecteu l'aparell a la xarxa.
- Enceneu l'aparell amb el botó d'encesa/apagada.
- S'encén el lluminós pilot.
- La gerra es pot treure mentre es fa el cafè. El sistema antigoteig evita que el cafè es vessi quan la gerra no és al seu lloc. Tanmateix, si la gerra no és al seu lloc durant més de 30 segons abans que tota l'aigua hagi passat pel filtre, el filtre pot sobreeixir.
- Si voleu mantenir el cafè calent, col·loqueu la gerra a la placa calefactora sense apagar la cafetera.

FUNCIÓ D'ESPERA

- Per tal d'estalviar energia, l'aparell passa a stand-by 40 minuts després d'haver finalitzat el procés d'elaboració del cafè si l'usuari no ha realitzat cap acció amb ell durant aquest període.
- Per tornar-lo a encendre, només cal prémer el botó d'encesa/apagada.

UN COP HÀGIU ACABAT D'UTILITZAR L'APARELL

- Apagueu l'aparell amb el botó d'encesa/apagada.
- Desendolleu l'aparell de la xarxa.
- Deixeu refredar.
- Traieu l'aigua de l'interior de l'aparell.
- Netegeu l'aparell.

PROTECTOR TÈRMIC DE SEGURETAT

- L'aparell té un dispositiu de seguretat que protegeix l'aparell del sobreescalfament.
- Si l'aparell s'apaga i no es torna a engegar, desconnecteu-lo de la xarxa elèctrica i espereu uns 15 minuts abans de tornar-lo a connectar. Si la màquina no torna a engegar, busqueu assistència tècnica autoritzada.

NETEJA

- Desconnecteu l'aparell de la xarxa i deixeu-lo refredar abans de realitzar qualsevol tasca de neteja.
- Netegeu l'equip amb un drap humit amb unes gotes de líquid per rentar i després assequeu-lo.
- No utilitzeu dissolvents o productes amb un pH àcid o base, com ara lleixiu, o productes abrasius, per netejar l'aparell.
- S'aconsella netejar l'aparell periòdicament i eliminar les restes de menjar.
- Si l'aparell no es troba en bones condicions de neteja, la seva superfície es pot degradar i afectar inexorablement la durada de la vida útil de l'aparell i es pot tornar insegur d'utilitzar.
- Les peces següents es poden rentar en un rentavaixelles (mitjançant un programa de neteja suau) o amb aigua calenta i sabó:

  - Gerra
  - Cullera dosificadora

- La posició d'escorregut/assecat dels articles rentables al rentavaixelles o a l'aigüera ha de permetre que l'aigua s'esborri fàcilment.
- A continuació, eixugueu totes les peces abans del seu muntatge i emmagatzematge.

COM ACTUAR AMB LES INCRUSTACIONS DE CALÇ

- Perquè l'aparell funcioni correctament, s'ha de mantenir lliure de calç o incrustacions de magnesi provocades per l'ús d'aigua dura.
- Per evitar aquest tipus de problemes, recomanem l'ús d'aigua de baixa mineralització.
- Tanmateix, si no és possible utilitzar el tipus d'aigua recomanat anteriorment, heu d'eliminar periòdicament la calç de l'aparell:

  - Cada 6 setmanes si l'aigua és "molt dura".
  - Cada 12 setmanes si l'aigua és "dura".

- S'ha d'utilitzar un producte anticalç específic per aquesta mena d'aparells.
- No es recomanen solucions casolanes per descalcificar aquest aparell, com ara l'ús de vinagre.

KAFFEEMASCHINE
VERONA VINTAGE CREAM
VERONA VINTAGE RED

BESCHREIBUNG

A Zuleitung
B Heizplatte
C Wasserbehälter
D Wassertankdeckel
E Filterhalter
F Dauerhafter Filter
G Glaskanne
H Ein/Aus-Taste mit Kontrollleuchte
I Kaffeemesslöffel

VERWENDUNG UND PFLEGE

- Rollen Sie das Netzkabel des Geräts vor jedem Gebrauch vollständig ab.
- Verwenden Sie das Gerät nicht, wenn die Filter nicht korrekt eingesetzt sind.
- Schalten Sie das Gerät nicht ohne Wasser ein.
- Verwenden Sie das Gerät nicht, wenn der Ein/Aus-Schalter nicht funktioniert.
- Bewegen Sie das Gerät nicht, während es in Betrieb ist.
- Benutzen Sie das Gerät nicht, wenn es umgekippt ist, und drehen Sie es nicht um.
- Drehen Sie das Gerät nicht um, während es in Betrieb oder an das Stromnetz angeschlossen ist.
- Beachten Sie die MAX-Füllstandsanzeige.
- Trennen Sie das Gerät vom Stromnetz, wenn es nicht benutzt wird und bevor Sie es reinigen.
- Ziehen Sie den Netzstecker des Geräts, bevor Sie den Wassertank auffüllen.
- Bewahren Sie dieses Gerät außerhalb der Reichweite von Kindern und/oder Personen mit körperlichen, sensorischen oder geistigen Einschränkungen oder mangelnder Erfahrung und Kenntnis auf.
- Lagern oder transportieren Sie das Gerät nicht, wenn es noch heiß ist.
- Verwenden Sie nur Wasser mit dem Gerät.
- Lassen Sie das Gerät niemals angeschlossen und unbeaufsichtigt, wenn es nicht in Gebrauch ist. Das spart Energie und verlängert die Lebensdauer des Geräts.
- VORSICHT! Verwenden Sie das Gerät nicht, wenn das Glas gesprungen oder zerbrochen ist.
- VORSICHT! Auf den Oberflächen und Gegenständen in der Umgebung des Geräts kann sich Kondenswasser bilden.

ANWEISUNGEN FÜR DEN GEBRAUCH

VOR DEM GEBRAUCH

- Vergewissern Sie sich, dass alle Verpackungen des Produkts entfernt worden sind.
- Bitte lesen Sie die Broschüre "Sicherheitshinweise und Warnungen" vor dem ersten Gebrauch sorgfältig durch.
- Wir empfehlen, das Produkt vor dem ersten Gebrauch nur mit Wasser zu reinigen.
- Reinigen Sie vor dem ersten Gebrauch des Geräts die Teile, die mit Lebensmitteln in Berührung kommen, wie im Abschnitt "Reinigung" beschrieben.

BEFÜLLUNG MIT WASSER

- Sie müssen den Wasserbehälter füllen, bevor Sie das Gerät einschalten.
- Öffnen Sie den Deckel.
- Füllen Sie das Fach mit kaltem Wasser.
- Füllen Sie das Fach mit so vielen Tassen Wasser, wie Sie Kaffee zubereiten möchten.
- Schließen Sie den Deckel.

FÜLLEN MIT KAFFEE

- Öffnen Sie den Deckel des Filterhalters.
- Entfernen Sie den Filterhalter.
- Füllen Sie den herausnehmbaren Filter mit gemahlenem Kaffee (verwenden Sie 6-7 Gramm pro Tasse).
- Prüfen Sie, ob der herausnehmbare Filter richtig in der Filterhalterung sitzt.
- Setzen Sie den Filterhalter wieder in das Gerät ein.
- Sie können den Messlöffel verwenden, um Kaffee hinzuzufügen.

USE

- Befolgen Sie die Anweisungen für "Einfüllen von Wasser" und "Einfüllen von Kaffee".
- Ziehen Sie das Netzkabel vollständig heraus, bevor Sie es einstecken.
- Stellen Sie das Glaskanne auf die Heizplatte.
- Schließen Sie das Gerät an das Stromnetz an.
- Schalten Sie das Gerät mit dem Ein/Aus-Schalter ein.
- Die Kontrollleuchte leuchtet auf.

- Das Glaskanne kann während der Zubereitung des Kaffees herausgenommen werden. Das Anti-Tropf-System verhindert, dass der Kaffee verschüttet wird, wenn die Glaskanne nicht in ihrer Position ist. Wenn das Glaskanne jedoch länger als 30 Sekunden nicht in seiner Position gehalten wird, bevor das gesamte Wasser durch den Filter gelaufen ist, kann der Filter überlaufen.
- Wenn Sie den Kaffee heiß halten wollen, stellen Sie das Glaskanne auf die Heizplatte, ohne die Kaffeemaschine auszuschalten.

STAND-BY-FUNKTION

- Um Energie zu sparen, schaltet das Gerät 40 Minuten nach Beendigung der Kaffeezubereitung in den Stand-by-Modus, wenn der Benutzer in dieser Zeit keine Aktion mit dem Gerät durchgeführt hat.
- Um es wieder einzuschalten, müssen Sie lediglich die Ein-/Ausschalttaste drücken.

WENN SIE DAS GERÄT NICHT MEHR BENUTZEN

- Schalten Sie das Gerät mit dem Ein/Aus-Schalter ein.
- Ziehen Sie den Netzstecker des Geräts aus der Steckdose.
- Abkühlen lassen.
- Entfernen Sie das Wasser aus dem Inneren des Geräts.
- Reinigen Sie das Gerät.

SICHERHEITSWÄRMEISOLIERUNG

- Das Gerät ist mit einer Sicherheitsvorrichtung ausgestattet, die das Gerät vor Überhitzung schützt.
- Wenn sich das Gerät ausschaltet und nicht wieder einschaltet, trennen Sie es vom Stromnetz und warten Sie etwa 15 Minuten, bevor Sie es wieder anschließen. Wenn die Maschine nicht wieder anspringt, wenden Sie sich an einen autorisierten Techniker.

REINIGUNG

- Trennen Sie das Gerät vom Stromnetz und lassen Sie es abkühlen, bevor Sie mit der Reinigung beginnen.
- Reinigen Sie das Gerät mit einem feuchten Tuch und ein paar Tropfen Spülmittel und trocknen Sie es dann ab.
- Verwenden Sie zur Reinigung des Geräts keine Lösungsmittel oder Produkte mit saurem oder basischem pH-Wert, wie z. B. Bleichmittel, oder Scheuermittel.
- Es ist ratsam, das Gerät regelmäßig zu reinigen und Lebensmittelreste zu entfernen.
- Wenn sich das Gerät nicht in einem sauberen Zustand befindet, kann sich seine Oberfläche abnutzen, was sich unweigerlich auf die Nutzungsdauer des Geräts auswirkt und seine Verwendung unsicher machen kann.
- Die folgenden Teile können in der Spülmaschine (mit einem sanften Reinigungsprogramm) oder in heißer Seifenlauge gereinigt werden:

  - Glaskanne
  - Kaffeemesslöffel

- Die Position zum Abtropfen/Trocknen der in der Geschirrspülmaschine oder im Spülbecken zu waschenden Gegenstände muss ein leichtes Ablaufen des Wassers ermöglichen.
- Trocknen Sie dann alle Teile vor dem Zusammenbau und der Lagerung.

WIE MAN MIT KALKVERKRUSTUNGEN UMGEHT

- Damit das Gerät einwandfrei funktioniert, muss es frei von Kalk- oder Magnesiumverkrustungen sein, die durch die Verwendung von hartem Wasser entstehen.
- Um diese Art von Problemen zu vermeiden, empfehlen wir die Verwendung von Wasser mit geringer Mineralisierung.
- Wenn es jedoch nicht möglich ist, die oben empfohlene Art von Wasser zu verwenden, sollten Sie das Gerät regelmäßig von Kalk befreien:

  - Alle 6 Wochen, wenn das Wasser "sehr hart" ist.
  - Alle 12 Wochen, wenn das Wasser "hart" ist.

- Für diese Art von Produkten sollte ein spezielles Anti-Kalk-Mittel verwendet werden.
- Hausgemachte Lösungen, wie z. B. die Verwendung von Essig, werden für die Entkalkung dieses Geräts nicht empfohlen.

NL Nederlans (Vertaald van de originele instructies)

KOFFIEZETAPPARAAT
VERONA VINTAGE CREAM
VERONA VINTAGE RED

BESCHRIJVING

A	Voedingskabel
B	Verwarmingsplaat
C	Watertank
D	Deksel waterreservoir
E	Filterhouder
F	Permanent filter
G	Pot
H	Aan/uit-knop met controlelampje
I	Maatlepel

GEBRUIK EN VERZORGING

- Rol het snoer van het apparaat vóór elk gebruik volledig af.
- Gebruik het apparaat niet als de filters niet correct zijn geplaatst.
- Zet het apparaat niet aan zonder water.
- Gebruik het apparaat niet als de aan/uit-schakelaar niet werkt.
- Verplaats het apparaat niet als het in gebruik is.
- Gebruik het apparaat niet als het gekanteld is en draai het niet om.
- Draai het apparaat niet om terwijl het in gebruik is of op het lichtnet is aangesloten.
- Respecteer de MAX-niveau-indicator.
- Haal de stekker uit het stopcontact als u het apparaat niet gebruikt en voordat u het schoonmaakt.
- Haal de stekker uit het stopcontact voordat u het waterreservoir bijvult.
- Bewaar dit apparaat buiten het bereik van kinderen en/of personen met fysieke, zintuiglijke of mentale beperkingen of gebrek aan ervaring en kennis.
- Bewaar of vervoer het apparaat niet als het nog heet is.
- Gebruik alleen water met het apparaat.
- Laat het apparaat nooit aangesloten en onbeheerd achter als het niet in gebruik is. Dit bespaart energie en verlengt de levensduur van het apparaat.
- LET OP: Gebruik het apparaat niet als het glas gebarsten of gebroken is.
- LET OP: Er kan watercondensatie verschijnen op de oppervlakken en voorwerpen rond dit apparaat.

GEBRUIKSAANWIJZING

VOOR GEBRUIK

- Zorg ervoor dat alle verpakkingen van het product zijn verwijderd.
- Lees het boekje "Veiligheidsadvies en waarschuwingen" zorgvuldig door voor het eerste gebruik.
- Voordat je het product voor de eerste keer gebruikt, raden we aan om het alleen met water te laten draaien.
- Voordat u het product voor het eerst gebruikt, reinigt u de onderdelen die in contact komen met voedsel op de wijze zoals beschreven in het hoofdstuk "Reiniging".

VULLEN MET WATER

- U moet het watercompartiment vullen voordat u het apparaat inschakelt.
- Open het deksel.
- Vul het compartiment met koud water.
- Vul het compartiment met evenveel kopjes water als kopjes koffie die je wilt zetten.
- Sluit het deksel.

VULLEN MET KOFFIE

- Open het deksel van de filterhouder.
- Verwijder de filterhouder.
- Vul het verwijderbare filter met gemalen koffie (gebruik 6-7 gram voor elk te zetten kopje).
- Controleer of het verwijderbare filter correct in de filterhouder is geplaatst.
- Plaats de filterhouder nogmaals in het apparaat.
- Je kunt de maatlepel gebruiken om koffie toe te voegen.

GEBRUIK

- Volg de procedures voor "Vullen met water" en "Vullen met koffie".
- Trek het netsnoer helemaal uit voordat je het in het stopcontact steekt.
- Plaats de pot op de verwarmingsplaat.
- Sluit het apparaat aan op het lichtnet.
- Zet het apparaat aan met de aan/uit-schakelaar.
- De waakvlam gaat branden.
- De pot kan worden verwijderd terwijl de koffie wordt gezet. Het antidruppelsysteem voorkomt dat er koffie wordt gemorst als de pot niet op zijn plaats staat. Als de pot echter langer dan 30 seconden uit zijn positie wordt gehouden voordat al het water door het filter is gegaan, kan het filter overlopen.
- Als je de koffie warm wilt houden, zet je de pot op de verwarmingsplaat zonder het koffiezetapparaat uit te zetten.

STAND-BY FUNCTIE

- Om energie te besparen gaat het apparaat 40 minuten na het koffiezetten over op stand-by als de gebruiker in die periode geen handelingen heeft verricht.
- Om hem weer aan te zetten, hoef je alleen maar op de aan/uit-knop te drukken.

ALS U KLAAR BENT MET HET APPARAAT

- Zet het apparaat aan met de aan/uit-schakelaar.
- Haal de stekker uit het stopcontact.
- Laat afkoelen.
- Verwijder het water uit de binnenkant van het apparaat.
- Maak het apparaat schoon.

THERMISCHE BEVEILIGING

- Het apparaat heeft een beveiliging die het apparaat tegen oververhitting beschermt.
- Als het apparaat zichzelf uitschakelt en niet meer inschakelt, haal dan de stekker uit het stopcontact en wacht ongeveer 15 minuten voordat u het weer aansluit. Als de machine niet opnieuw start, zoek dan bevoegde technische hulp.

SCHOONMAKEN

- Haal de stekker uit het stopcontact en laat het apparaat afkoelen voordat u het schoonmaakt.
- Maak het apparaat schoon met een vochtige doek met een paar druppels afwasmiddel en droog het vervolgens af.
- Gebruik geen oplosmiddelen of producten met een zure of basische pH, zoals bleekwater, of schuurmiddelen om het apparaat te reinigen.
- Het is raadzaam het apparaat regelmatig te reinigen en voedselresten te verwijderen.
- Indien het apparaat niet in goede staat van reinheid verkeert, kan het oppervlak ervan achteruitgaan en onverbiddelijk de levensduur van het apparaat beïnvloeden en onveilig worden voor gebruik.
- De volgende onderdelen mogen in de vaatwasser (met een zacht reinigingsprogramma) of in een sopje van heet water:

  - Pot
  - Maatlepel

- De positie voor het uitlekken/drogen van artikelen die in de vaatwasser of in de gootsteen kunnen worden afgewassen, moet zodanig zijn dat het water gemakkelijk kan weglopen.
- Droog vervolgens alle onderdelen voordat ze in elkaar worden gezet en opgeborgen.

HOE TE HANDELEN BIJ KALKAANSLAG

- Voor een goede werking van het apparaat moet het vrij worden gehouden van kalk- of magnesiumaanslag als gevolg van het gebruik van hard water.
- Om dit soort problemen te voorkomen adviseren wij het gebruik van water met een lage mineralisatie.
- Als het echter niet mogelijk is om het hierboven aanbevolen soort water te gebruiken, moet u periodiek de kalk uit het apparaat verwijderen:

  - Elke 6 weken als het water "heel hard" is.
  - Elke 12 weken als het water "hard" is.

- Voor dit soort producten moet een specifiek antikalkmiddel worden gebruikt.
- Zelfgemaakte oplossingen voor het ontkalken van dit apparaat, zoals het gebruik van azijn, worden afgeraden.

RO Româna (Translat din instrucțiunile originale)

DRIP COFFEE-MAKER
VERONA VINTAGE CREAM
VERONA VINTAGE RED

DESCRIERE

A Cablu de alimentare
B Placă de încălzire
C Rezervor de apă
D Capacul rezervorului de apă
E Suport de filtru
F Filtru permanent
G Borcan
H Buton de pornire/oprire cu lumină pilot
I Lingură de măsurat

UTILIZARE ȘI ÎNGRIJIRE

- Desfășurați complet cablul de alimentare al aparatului înainte de fiecare utilizare.
- Nu utilizați aparatul fără ca filtrele să fie corect amplasate.
- Nu porniți aparatul fără apă.
- Nu utilizați aparatul dacă întrerupătorul de pornire/oprire nu funcționează.
- Nu mutați aparatul în timpul utilizării.
- Nu folosiți aparatul dacă este înclinat în sus și nu îl întoarceți.
- Nu răsturnați aparatul în timp ce este utilizat sau conectat la rețeaua electrică.
- Respectați indicatorul de nivel MAX.
- Deconectați aparatul de la rețeaua electrică atunci când nu este utilizat și înainte de a întreprinde orice operațiune de curățare.
- Deconectați aparatul de la rețea înainte de a umple din nou rezervorul de apă.
- Depozitați acest aparat în afara razei de acțiune a copiilor și/sau a persoanelor cu deficiențe fizice, senzoriale sau mentale reduse sau cu lipsă de experiență și cunoștințe.
- Nu depozitați sau transportați aparatul dacă este încă fierbinte.
- Folosiți numai apă cu aparatul.
- Nu lăsați niciodată aparatul conectat și nesupravegheat dacă nu este utilizat. Acest lucru economisește energie și prelungește durata de viață a aparatului.
- ATENȚIE: Nu utilizați aparatul dacă geamul este crăpat sau spart.
- ATENȚIE: Pe suprafețele și obiectele din jurul acestui aparat poate apărea condens de apă.

INSTRUCȚIUNI DE UTILIZARE

ÎNAINTE DE UTILIZARE

- Asigurați-vă că toate ambalajele produsului au fost îndepărtate.
- Vă rugăm să citiți cu atenție broșura "Sfaturi de siguranță și avertismente" înainte de prima utilizare.
- Înainte de a utiliza produsul pentru prima dată, vă recomandăm să îl folosiți doar cu apă.
- Înainte de a utiliza produsul pentru prima dată, curățați părțile care vor intra în contact cu alimentele în modul descris în secțiunea "Curățare".

UMPLEREA CU APĂ

- Trebuie să umpleți compartimentul de apă înainte de a porni aparatul.
- Deschideți capacul.
- Umpleți compartimentul cu apă rece.
- Umpleți compartimentul cu atâtea cești de apă câte cești de cafea doriți să preparați.
- Închideți capacul.

UMPLEREA CU CAFEA

- Deschideți capacul suportului de filtru.
- Îndepărtați suportul filtrului.
- Umpleți filtrul detașabil cu cafea măcinată (folosiți 6-7 grame pentru fiecare ceașcă care urmează să fie preparată).
- Verificați dacă filtrul detașabil este plasat corect în suportul pentru filtru.
- Montați din nou suportul filtrului în aparat.
- Puteți folosi lingura de măsurare pentru a adăuga cafeaua.

USE

- Urmați procedurile pentru "Umplerea cu apă" și "Umplerea cu cafea".
- Întindeți complet cablul de alimentare înainte de a-l conecta.
- Așezați borcanul pe placa de încălzire.
- Conectați aparatul la rețeaua electrică.
- Porniți aparatul cu ajutorul întrerupătorului pornit/oprit.
- Lumina pilotă se aprinde.
- Borcanul poate fi scos în timp ce se prepară cafeaua. Sistemul anti-picurare împiedică scurgerea cafelei atunci când borcanul nu este în poziția sa. Cu toate acestea, dacă borcanul este ținut în afara poziției sale timp de peste 30 de secunde înainte ca toată apa să fi trecut prin filtru, acesta se poate revărsa.

• Dacă doriți să păstrați cafeaua caldă, puneți borcanul pe placa de încălzire fără să opriți aparatul de cafea.

FUNCȚIA STAND-BY

• Pentru a economisi energie, aparatul trece în stand-by la 40 de minute după ce procesul de preparare a cafelei s-a încheiat, dacă utilizatorul nu a efectuat nicio acțiune cu el în această perioadă.

• Pentru a-l porni din nou, trebuie doar să apăsați butonul de pornire/oprire.

DUPĂ CE AȚI TERMINAT DE UTILIZAT APARATUL

• Porniți aparatul cu ajutorul întrerupătorului pornit/oprit.

• Deconectați aparatul de la rețeaua electrică.

• Se lasă să se răcească.

• Îndepărtați apa din interiorul aparatului.

• Curățați aparatul.

PROTECTOR TERMIC DE SIGURANȚĂ

• Aparatul este prevăzut cu un dispozitiv de siguranță care protejează aparatul de supraîncălzire.

• Dacă aparatul se oprește singur și nu se pornește din nou, deconectați-l de la rețeaua de alimentare și așteptați aproximativ 15 minute înainte de a-l reconecta. Dacă mașina nu pornește din nou, solicitați asistență tehnică autorizată.

CURĂȚARE

• Deconectați aparatul de la rețea și lăsați-l să se răcească înainte de a întreprinde orice operațiune de curățare.

• Curățați echipamentul cu o cârpă umedă cu câteva picături de detergent și apoi uscați-l.

• Nu utilizați solvenți sau produse cu un pH acid sau bazic, cum ar fi înălbitorul, sau produse abrazive pentru curățarea aparatului.

• Este recomandabil să curățați aparatul în mod regulat și să îndepărtați orice resturi de alimente.

• Dacă aparatul nu este în stare bună de curățenie, suprafața acestuia se poate degrada și poate afecta inexorabil durata de viață utilă a aparatului și ar putea deveni nesigur pentru utilizare.

• Următoarele piese pot fi spălate în mașina de spălat vase (folosind un program de curățare moale) sau în apă caldă cu săpun:

- Borcan
- Lingură de măsurat

• Poziția de scurgere/uscare a articolelor care pot fi spălate în mașina de spălat vase sau în chiuvetă trebuie să permită scurgerea ușoară a apei.

• Apoi uscați toate piesele înainte de asamblare și depozitare.

CUM SĂ VĂ OCUPAȚI DE INCRUSTAȚIILE DE CALCAR

• Pentru ca aparatul să funcționeze corect, acesta trebuie să fie lipsit de calcar sau de incrustații de magneziu cauzate de utilizarea apei dure.

• Pentru a preveni acest tip de problemă, recomandăm utilizarea apei cu mineralizare scăzută.

• Cu toate acestea, dacă nu este posibil să folosiți tipul de apă recomandat mai sus, trebuie să îndepărtați periodic calcarul din aparat:

- La fiecare 6 săptămâni, dacă apa este "foarte dură".
- La fiecare 12 săptămâni, dacă apa este "dură".

• Pentru acest tip de produs trebuie utilizat un produs anticalcar specific.

• Nu se recomandă soluții făcute în casă pentru detartrarea acestui aparat, cum ar fi utilizarea oțetului.

PL Polski (Przetłumaczone z oryginalnej instrukcji)

EKSPRES DO KAWY Z KROPLÓWKĄ
VERONA VINTAGE CREAM
VERONA VINTAGE RED

OPIS

A Przewód zasilający
B Płyta grzewcza
C Zbiornik na wodę
D Pokrywa zbiornika wody
E Uchwyt filtra
F Filtr stały
G Słoik
H Przycisk włączania/wyłączania z lampką kontrolną
I Łyżka pomiarowa

UŻYTKOWANIE I PIELĘGNACJA

- Przed każdym użyciem całkowicie rozwinąć przewód zasilający urządzenia.
- Nie używaj urządzenia bez prawidłowo założonych filtrów.
- Nie włączać urządzenia bez wody.
- Nie używaj urządzenia, jeśli włącznik/wyłącznik nie działa.
- Nie należy przenosić urządzenia w trakcie użytkowania.
- Nie używaj urządzenia, jeśli jest przechylone i nie przewracaj go.
- Nie należy odwracać urządzenia, gdy jest ono używane lub podłączone do sieci elektrycznej.
- Przestrzegać wskaźnika poziomu MAX.
- Odłącz urządzenie od sieci, gdy nie jest używane i przed podjęciem jakichkolwiek czynności związanych z czyszczeniem.
- Przed napełnieniem zbiornika wody należy odłączyć urządzenie od zasilania.
- Urządzenie należy przechowywać w miejscu niedostępnym dla dzieci i/lub osób o ograniczonej sprawności fizycznej, sensorycznej, umysłowej lub braku doświadczenia i wiedzy.
- Nie należy przechowywać ani transportować urządzenia, jeśli jest ono jeszcze gorące.
- Z urządzeniem należy używać wyłącznie wody.
- Nigdy nie zostawiaj podłączonego urządzenia bez nadzoru, jeśli nie jest ono używane. Oszczędza to energię i wydłuża żywotność urządzenia.
- UWAGA: Nie używaj urządzenia, jeśli szyba jest pęknięta lub stłuczona.
- UWAGA: Na powierzchniach i przedmiotach wokół urządzenia może skraplać się woda.

INSTRUKCJA UŻYTKOWANIA

PRZED UŻYCIEM

- Upewnij się, że wszystkie opakowania produktu zostały usunięte.
- Przed pierwszym użyciem należy dokładnie przeczytać broszurę "Wskazówki bezpieczeństwa i ostrzeżenia".
- Przed pierwszym użyciem produktu zalecamy umycie go samą wodą.
- Przed pierwszym użyciem produktu należy wyczyścić części, które będą miały kontakt z żywnością w sposób opisany w rozdziale "Czyszczenie".

NAPEŁNIANIE WODĄ

- Przed włączeniem urządzenia należy napełnić zbiornik na wodę.
- Otwórz pokrywę.
- Napełnij komorę zimną wodą.
- Napełnij komorę tyloma filiżankami wody, ile filiżanek kawy chcesz zaparzyć.
- Zamknij pokrywę.

NAPEŁNIANIE KAWĄ

- Otwórz pokrywę uchwytu filtra.
- Wyjmij uchwyt filtra.
- Napełnij wyjmowany filtr zmieloną kawą (użyj 6-7 gramów na każdą filiżankę).
- Sprawdź, czy wyjmowany filtr jest prawidłowo umieszczony w uchwycie filtra.
- Ponownie zamontuj uchwyt filtra w urządzeniu.
- Do dodawania kawy można użyć miarki.

UŻYCIE

- Postępuj zgodnie z procedurami "Napełnianie wodą" i "Napełnianie kawą".
- Przed podłączeniem należy całkowicie wyciągnąć przewód zasilający.
- Umieść słoik na płycie grzejnej.
- Podłączyć urządzenie do sieci elektrycznej.
- Włącz urządzenie za pomocą włącznika/wyłącznika.
- Zapali się lampka kontrolna.
- Słoik można wyjąć na czas parzenia kawy. System zapobiegający kapaniu zapobiega rozlewaniu się kawy, gdy słoik nie znajduje się na swoim miejscu. Jeśli jednak słoik nie będzie używany przez ponad 30 sekund, zanim cała woda przejdzie przez filtr, może dojść do jego przepełnienia.
- Jeśli chcesz, aby kawa była gorąca, umieść słoik na płycie grzejnej bez wyłączania ekspresu.

FUNKCJA CZUWANIA

- W celu oszczędzania energii, urządzenie przechodzi w stan czuwania 40 minut po zakończeniu procesu parzenia kawy, jeśli użytkownik nie wykonał żadnych czynności w tym czasie.
- Aby go ponownie włączyć, wystarczy nacisnąć przycisk włączania/wyłączania.

PO ZAKOŃCZENIU UŻYTKOWANIA URZĄDZENIA

- Włącz urządzenie za pomocą włącznika/wyłącznika.
- Odłącz urządzenie od sieci elektrycznej.
- Pozostawić do ostygnięcia.
- Usuń wodę z wnętrza urządzenia.
- Wyczyść urządzenie.

ZABEZPIECZENIE TERMICZNE

- Urządzenie posiada zabezpieczenie, które chroni je przed przegrzaniem.
- Jeśli urządzenie wyłączy się i nie włączy ponownie, należy odłączyć je od zasilania i odczekać około 15 minut przed ponownym podłączeniem. Jeśli urządzenie nie uruchomi się ponownie, należy skorzystać z autoryzowanej pomocy technicznej.

CZYSZCZENIE

- Przed przystąpieniem do czyszczenia należy odłączyć urządzenie od sieci i pozostawić je do ostygnięcia.
- Wyczyść sprzęt wilgotną szmatką z kilkoma kroplami płynu do mycia naczyń, a następnie wysusz.
- Do czyszczenia urządzenia nie należy używać rozpuszczalników ani produktów o kwaśnym lub zasadowym pH, takich jak wybielacze, ani produktów ściernych.
- Zaleca się regularne czyszczenie urządzenia i usuwanie resztek jedzenia.
- Jeśli urządzenie nie jest w dobrym stanie czystości, jego powierzchnia może ulec degradacji, co nieuchronnie wpłynie na czas użytkowania urządzenia i może stać się niebezpieczne w użyciu.
- Poniższe elementy można myć w zmywarce (używając delikatnego programu czyszczącego) lub w ciepłej wodzie z mydłem:

  - Słoik
  - Łyżka pomiarowa

- Pozycja opróżniania/suszenia artykułów nadających się do mycia w zmywarce lub w zlewie musi umożliwiać łatwe odprowadzanie wody.
- Następnie należy wysuszyć wszystkie części przed ich montażem i przechowywaniem.

JAK RADZIĆ SOBIE Z OSADEM WAPIENNYM?

- Aby urządzenie działało prawidłowo, powinno być wolne od osadów wapiennych lub magnezowych spowodowanych używaniem twardej wody.
- Aby zapobiec tego rodzaju problemom, zalecamy stosowanie wody o niskiej mineralizacji.
- Jeśli jednak nie jest możliwe korzystanie z zalecanego powyżej rodzaju wody, należy okresowo usuwać kamień z urządzenia:

  - Co 6 tygodni, jeśli woda jest "bardzo twarda".
  - Co 12 tygodni, jeśli woda jest "twarda".

- Do tego rodzaju produktów należy stosować specjalny produkt zapobiegający osadzaniu się kamienia.
- Do usuwania kamienia z tego urządzenia nie zaleca się stosowania domowych rozwiązań, takich jak użycie octu.

КАФЕМАШИНА ЗА КАПКОВО КАФЕ
VERONA VINTAGE CREAM
VERONA VINTAGE RED

ОПИСАНИЕ

A Захранващ кабел
B Нагревателна плоча
C Резервоар за вода
D Капак на резервоара за вода
E Държач на филтъра
F Постоянен филтър
G Буркан
H Бутон за включване/изключване с пилотна светлина
I Измервателна лъжица

УПОТРЕБА И ГРИЖИ

- Преди всяка употреба развивайте напълно захранващия кабел на уреда.
- Не използвайте уреда без правилно поставени филтри.
- Не включвайте уреда без вода.
- Не използвайте уреда, ако превключвателят за включване/изключване не работи.
- Не премествайте уреда, докато се използва.
- Не използвайте уреда, ако е наклонен, и не го обръщайте.
- Не обръщайте уреда, докато се използва или е включен към електрическата мрежа.
- Спазвайте индикатора за ниво MAX.
- Изключете уреда от електрическата мрежа, когато не го използвате и преди да започнете почистване.
- Преди да напълните резервоара за вода, изключете уреда от електрическата мрежа.
- Съхранявайте този уред на място, недостъпно за деца и/или лица с физически, сензорни или умствени увреждания или с липса на опит и познания.
- Не съхранявайте и не транспортирайте уреда, ако той е все още горещ.
- Използвайте само вода с уреда.
- Никога не оставяйте уреда свързан и без надзор, ако не се използва. Това спестява енергия и удължава живота на уреда.
- ВНИМАНИЕ: Не използвайте уреда, ако стъклото е пукнато или счупено.
- ВНИМАНИЕ: По повърхностите и предметите около уреда може да се появи воден конденз.

ИНСТРУКЦИИ ЗА УПОТРЕБА

ПРЕДИ УПОТРЕБА

- Уверете се, че всички опаковки на продукта са отстранени.
- Моля, прочетете внимателно брошурата "Съвети и предупреждения за безопасност" преди първата употреба.
- Преди да използвате продукта за първи път, препоръчваме да го пуснете само с вода.
- Преди да използвате продукта за първи път, почистете частите, които ще бъдат в контакт с храна, по начина, описан в раздел "Почистване".

ПЪЛНЕНЕ С ВОДА

- Преди да включите уреда, трябва да напълните отделението за вода.
- Отворете капака.
- Напълнете отделението със студена вода.
- Напълнете отделението с толкова чаши вода, колкото чаши кафе искате да приготвите.
- Затворете капака.

ПЪЛНЕНЕ С КАФЕ

- Отворете капака на държача на филтъра.
- Извадете държача на филтъра.
- Напълнете подвижния филтър със смляно кафе (използвайте 6-7 грама за всяка приготвена чаша).
- Проверете дали подвижният филтър е поставен правилно в държача за филтри.
- Поставете още веднъж държача на филтъра в уреда.
- Можете да използвате мерителната лъжица, за да добавите кафето.

ИЗПОЛЗВАЙТЕ

- Следвайте процедурите за "Пълнене с вода" и "Пълнене с кафе".
- Изтеглете захранващия кабел напълно, преди да го включите.
- Поставете буркана върху нагревателната плоча.
- Свържете уреда към електрическата мрежа.
- Включете уреда с помощта на превключвателя за включване/изключване.
- Запалва се пилотната лампа.
- Бурканът може да се извади, докато се приготвя кафето. Системата против капене предотвратява

разливането на кафето, когато бурканът не е на мястото си. Въпреки това, ако бурканът се държи извън позицията си повече от 30 секунди, преди цялата вода да е преминала през филтъра, филтърът може да прелее.

- Ако искате да запазите кафето горещо, поставете буркана върху нагревателната плоча, без да изключвате кафемашината.

ФУНКЦИЯ STAND-BY

- За да се пести енергия, уредът преминава в режим на готовност 40 минути след приключване на процеса на приготвяне на кафе, ако потребителят не е извършил никакви действия с него през този период.
- За да го включите отново, просто трябва да натиснете бутона за включване/изключване.

СЛЕД КАТО ПРИКЛЮЧИТЕ С ИЗПОЛЗВАНЕТО НА УРЕДА

- Включете уреда с помощта на превключвателя за включване/изключване.
- Изключете уреда от електрическата мрежа.
- Оставете да се охлади.
- Отстранете водата от вътрешността на уреда.
- Почистете уреда.

ЗАЩИТЕН ТЕРМОЗАЩИТЕН ЕЛЕМЕНТ

- Уредът е снабден с предпазно устройство, което го предпазва от прегряване.
- Ако уредът се самоизключи и не се включи отново, изключете го от електрическата мрежа и изчакайте около 15 минути, преди да го включите отново. Ако машината не се стартира отново, потърсете оторизирана техническа помощ.

ПОЧИСТВАНЕ

- Изключете уреда от електрическата мрежа и го оставете да изстине, преди да започнете почистване.
- Почистете оборудването с влажна кърпа с няколко капки течност за миене на съдове и след това го подсушете.
- Не използвайте разтворители или продукти с киселинно или основно pH, като белина, или абразивни продукти за почистване на уреда.
- Препоръчително е редовно да почиствате уреда и да отстранявате остатъците от храна.
- Ако уредът не е в добро състояние на чистота, повърхността му може да се влоши и това неумолимо да повлияе на продължителността на полезния живот на уреда и да стане опасен за употреба.
- Следните части могат да се мият в съдомиялна машина (с програма за меко почистване) или в гореща вода със сапун:

  - Буркан
  - Измервателна лъжица

- Мястото за оттичане/сушене на изделията, които могат да се мият в съдомиялна машина или в мивка, трябва да позволява лесно оттичане на водата.
- След това подсушете всички части преди сглобяването и съхранението им.

КАК ДА СЕ СПРАВИТЕ С ВАРОВИКОВИТЕ ОТЛАГАНИЯ

- За да работи правилно, уредът трябва да се поддържа без варовикови или магнезиеви отлагания, причинени от използването на твърда вода.
- За да предотвратите подобен проблем, препоръчваме използването на вода с ниска минерализация.
- Въпреки това, ако не е възможно да използвате препоръчания по-горе вид вода, трябва периодично да отстранявате варовика от уреда:

  - На всеки 6 седмици, ако водата е "много твърда".
  - На всеки 12 седмици, ако водата е "твърда".

- За този вид продукти трябва да се използва специален продукт против котлен камък.
- Не се препоръчват домашно приготвени решения за отстраняване на котлен камък от този уред, като например използването на оцет.

ΚΑΦΕΤΙΕΡΑ ΣΤΑΓΔΗΝ
VERONA VINTAGE CREAM
VERONA VINTAGE RED

ΠΕΡΙΓΡΑΦΗ

A Καλώδιο τροφοδοσίας
B Πλάκα θέρμανσης
C Δεξαμενή νερού
D Καπάκι δεξαμενής νερού
E Κάτοχος φίλτρου
F Μόνιμο φίλτρο
G Βάζο
H Κουμπί ενεργοποίησης/απενεργοποίησης με φωτεινή ένδειξη
I Κουτάλι μέτρησης

ΧΡΗΣΗ ΚΑΙ ΦΡΟΝΤΙΔΑ

- Ξετυλίξτε πλήρως το καλώδιο τροφοδοσίας της συσκευής πριν από κάθε χρήση.
- Μην χρησιμοποιείτε τη συσκευή χωρίς τα φίλτρα της να είναι σωστά τοποθετημένα.
- Μην ενεργοποιείτε τη συσκευή χωρίς νερό.
- Μην χρησιμοποιείτε τη συσκευή εάν ο διακόπτης ενεργοποίησης/απενεργοποίησης δεν λειτουργεί.
- Μην μετακινείτε τη συσκευή κατά τη χρήση.
- Μην χρησιμοποιείτε τη συσκευή αν είναι αναποδογυρισμένη και μην την αναποδογυρίζετε.
- Μην αναποδογυρίζετε τη συσκευή ενώ είναι σε λειτουργία ή συνδεδεμένη στο δίκτυο.
- Σεβαστείτε την ένδειξη στάθμης MAX.
- Αποσυνδέστε τη συσκευή από το ηλεκτρικό δίκτυο όταν δεν τη χρησιμοποιείτε και πριν προβείτε σε οποιαδήποτε εργασία καθαρισμού.
- Αποσυνδέστε τη συσκευή από το ηλεκτρικό δίκτυο πριν γεμίσετε τη δεξαμενή νερού.
- Αποθηκεύστε αυτή τη συσκευή μακριά από παιδιά ή/και άτομα με σωματική, αισθητηριακή ή μειωμένη νοητική ικανότητα ή έλλειψη εμπειρίας και γνώσης.
- Μην αποθηκεύετε ή μεταφέρετε τη συσκευή εάν είναι ακόμα ζεστή.
- Χρησιμοποιείτε μόνο νερό με τη συσκευή.
- Ποτέ μην αφήνετε τη συσκευή συνδεδεμένη και αφύλακτη αν δεν χρησιμοποιείται. Αυτό εξοικονομεί ενέργεια και παρατείνει τη διάρκεια ζωής της συσκευής.
- ΠΡΟΣΟΧΗ: Μην χρησιμοποιείτε τη συσκευή εάν το γυαλί είναι ραγισμένο ή σπασμένο.
- ΠΡΟΣΟΧΗ: Μπορεί να εμφανιστεί συμπύκνωση νερού στις επιφάνειες και τα αντικείμενα γύρω από τη συσκευή.

ΟΔΗΓΙΕΣ ΧΡΗΣΗΣ

ΠΡΙΝ ΑΠΟ ΤΗ ΧΡΗΣΗ

- Βεβαιωθείτε ότι έχει αφαιρεθεί όλη η συσκευασία του προϊόντος.
- Διαβάστε προσεκτικά το φυλλάδιο "Συμβουλές ασφαλείας και προειδοποιήσεις" πριν από την πρώτη χρήση.
- Πριν χρησιμοποιήσετε το προϊόν για πρώτη φορά, συνιστούμε να το τρέξετε μόνο με νερό.
- Πριν χρησιμοποιήσετε το προϊόν για πρώτη φορά, καθαρίστε τα μέρη που θα έρθουν σε επαφή με τρόφιμα με τον τρόπο που περιγράφεται στην ενότητα "Καθαρισμός".

ΠΛΗΡΩΣΗ ΜΕ ΝΕΡΟ

- Πρέπει να γεμίσετε τη θήκη νερού πριν ενεργοποιήσετε τη συσκευή.
- Ανοίξτε το καπάκι.
- Γεμίστε το διαμέρισμα με κρύο νερό.
- Γεμίστε τη θήκη με τόσα φλιτζάνια νερό όσα και τα φλιτζάνια καφέ που θέλετε να φτιάξετε.
- Κλείστε το καπάκι.

ΓΕΜΙΣΜΑ ΜΕ ΚΑΦΕ

- Ανοίξτε το καπάκι της θήκης φίλτρου.
- Αφαιρέστε τη θήκη του φίλτρου.
- Γεμίστε το αφαιρούμενο φίλτρο με αλεσμένο καφέ (χρησιμοποιήστε 6-7 γραμμάρια για κάθε φλιτζάνι που θα φτιάξετε).
- Ελέγξτε ότι το αφαιρούμενο φίλτρο είναι σωστά τοποθετημένο στη θήκη φίλτρου.
- Τοποθετήστε ξανά τη θήκη φίλτρου στη συσκευή.
- Μπορείτε να χρησιμοποιήσετε το κουτάλι μέτρησης για να προσθέσετε τον καφέ.

ΧΡΗΣΙΜΟΠΟΙΗΣΗ

- Ακολουθήστε τις διαδικασίες για "Πλήρωση με νερό" και "Πλήρωση με καφέ".
- Τεντώστε πλήρως το καλώδιο τροφοδοσίας πριν το συνδέσετε στην πρίζα.
- Τοποθετήστε το βάζο στην πλάκα θέρμανσης.
- Συνδέστε τη συσκευή στο ηλεκτρικό δίκτυο.
- Ενεργοποιήστε τη συσκευή με το διακόπτη on/off.
- Η λυχνία ελέγχου ανάβει.

- Το βάζο μπορεί να αφαιρεθεί κατά τη διάρκεια της παρασκευής του καφέ. Το σύστημα αντι-σταγόνας εμποδίζει το χύσιμο του καφέ όταν το βάζο δεν είναι στη θέση του. Ωστόσο, εάν το βάζο παραμείνει εκτός θέσης για πάνω από 30 δευτερόλεπτα πριν περάσει όλο το νερό από το φίλτρο, το φίλτρο μπορεί να υπερχειλίσει.
- Εάν θέλετε να διατηρήσετε τον καφέ ζεστό, τοποθετήστε το βάζο στην πλάκα θέρμανσης χωρίς να απενεργοποιήσετε την καφετιέρα.

ΛΕΙΤΟΥΡΓΙΑ ΑΝΑΜΟΝΗΣ

- Για την εξοικονόμηση ενέργειας, η συσκευή περνάει σε κατάσταση αναμονής 40 λεπτά μετά το τέλος της διαδικασίας παρασκευής καφέ, εάν ο χρήστης δεν έχει εκτελέσει καμία ενέργεια σε αυτήν κατά τη διάρκεια αυτής της περιόδου.
- Για να το ενεργοποιήσετε ξανά, πρέπει απλώς να πατήσετε το κουμπί ενεργοποίησης/απενεργοποίησης.

ΜΟΛΙΣ ΤΕΛΕΙΩΣΕΤΕ ΤΗ ΧΡΗΣΗ ΤΗΣ ΣΥΣΚΕΥΗΣ

- Ενεργοποιήστε τη συσκευή με το διακόπτη on/off.
- Αποσυνδέστε τη συσκευή από το ηλεκτρικό δίκτυο.
- Αφήστε το να κρυώσει.
- Αφαιρέστε το νερό από το εσωτερικό της συσκευής.
- Καθαρίστε τη συσκευή.

ΘΕΡΜΙΚΟ ΠΡΟΣΤΑΤΕΥΤΙΚΟ ΑΣΦΑΛΕΙΑΣ

- Η συσκευή διαθέτει διάταξη ασφαλείας που προστατεύει τη συσκευή από υπερθέρμανση.
- Εάν η συσκευή απενεργοποιηθεί μόνη της και δεν ενεργοποιηθεί ξανά, αποσυνδέστε την από την παροχή ρεύματος και περιμένετε περίπου 15 λεπτά πριν την επανασυνδέσετε. Εάν το μηχάνημα δεν εκκινήσει ξανά, ζητήστε εξουσιοδοτημένη τεχνική βοήθεια.

ΚΑΘΑΡΙΣΜΟΣ

- Αποσυνδέστε τη συσκευή από το ηλεκτρικό δίκτυο και αφήστε την να κρυώσει πριν προβείτε σε οποιαδήποτε εργασία καθαρισμού.
- Καθαρίστε τον εξοπλισμό με ένα υγρό πανί με λίγες σταγόνες απορρυπαντικού και, στη συνέχεια, στεγνώστε τον.
- Μην χρησιμοποιείτε διαλύτες ή προϊόντα με όξινο ή βασικό pH, όπως χλωρίνη, ή λειαντικά προϊόντα, για τον καθαρισμό της συσκευής.
- Συνιστάται να καθαρίζετε τακτικά τη συσκευή και να απομακρύνετε τυχόν υπολείμματα τροφών.
- Εάν η συσκευή δεν βρίσκεται σε καλή κατάσταση καθαριότητας, η επιφάνειά της μπορεί να υποβαθμιστεί και να επηρεάσει αναπόφευκτα τη διάρκεια της ωφέλιμης ζωής της συσκευής και μπορεί να καταστεί μη ασφαλής για χρήση.
- Τα παρακάτω κομμάτια μπορούν να πλυθούν στο πλυντήριο πιάτων (χρησιμοποιώντας ένα πρόγραμμα μαλακού καθαρισμού) ή σε ζεστό νερό με σαπούνι:

  - Βάζο
  - Κουτάλι μέτρησης

- Η θέση αποστράγγισης/στεγνώματος των αντικειμένων που πλένονται στο πλυντήριο πιάτων ή στο νεροχύτη πρέπει να επιτρέπει την εύκολη αποστράγγιση του νερού.
- Στη συνέχεια στεγνώστε όλα τα μέρη πριν από τη συναρμολόγηση και την αποθήκευσή τους.

ΠΩΣ ΝΑ ΑΝΤΙΜΕΤΩΠΙΣΕΤΕ ΤΙΣ ΕΠΙΚΑΘΙΣΕΙΣ ΑΛΑΤΩΝ

- Για να λειτουργεί σωστά η συσκευή, θα πρέπει να διατηρείται απαλλαγμένη από άλατα ή επικαθίσεις μαγνησίου που προκαλούνται από τη χρήση σκληρού νερού.
- Για να αποφύγετε τέτοιου είδους προβλήματα, συνιστούμε τη χρήση νερού με χαμηλή ανοργανοποίηση.
- Ωστόσο, εάν δεν είναι δυνατόν να χρησιμοποιείτε το είδος του νερού που συνιστάται παραπάνω, θα πρέπει να αφαιρείτε περιοδικά τα άλατα από τη συσκευή:

  - Κάθε 6 εβδομάδες εάν το νερό είναι "πολύ σκληρό".
  - Κάθε 12 εβδομάδες εάν το νερό είναι "σκληρό".

- Για αυτό το είδος προϊόντος πρέπει να χρησιμοποιείται ειδικό προϊόν κατά των αλάτων.
- Δεν συνιστώνται αυτοσχέδιες λύσεις για την αφαίρεση των αλάτων αυτής της συσκευής, όπως η χρήση ξιδιού.

RU Русский (Перевод оригинальной инструкции)

КАПЕЛЬНАЯ КОФЕВАРКА
VERONA VINTAGE CREAM
VERONA VINTAGE RED

ОПИСАНИЕ

A	Шнур питания
B	Нагревательная пластина
C	Резервуар для воды
D	Крышка бака для воды
E	Держатель фильтра
F	Постоянный фильтр
G	Кувшин
H	Кнопка включения/выключения с контрольной лампочкой
I	Мерная ложка

ИСПОЛЬЗОВАНИЕ И УХОД

- Полностью разматывайте шнур питания прибора перед каждым использованием.
- Не используйте прибор без правильно установленных фильтров.
- Не включайте прибор без воды.
- Не используйте прибор, если переключатель включения/выключения не работает.
- Не перемещайте прибор во время использования.
- Не используйте прибор, если он опрокинут, и не переворачивайте его.
- Не переворачивайте прибор, пока он находится в рабочем состоянии или подключен к сети.
- Соблюдайте индикатор уровня MAX.
- Отключайте прибор от электросети, когда он не используется, и перед выполнением любых работ по очистке.
- Отключите прибор от электросети, прежде чем наполнять резервуар для воды.
- Храните этот прибор в недоступном для детей и/или лиц с физическими, сенсорными или ограниченными умственными способностями или отсутствием опыта и знаний месте.
- Не храните и не транспортируйте прибор, если он еще горячий.
- Используйте воду только вместе с прибором.
- Никогда не оставляйте подключенный прибор без присмотра, если он не используется. Это позволяет экономить энергию и продлевает срок службы прибора.
- ВНИМАНИЕ: Не используйте прибор, если стекло треснуло или разбито.
- ВНИМАНИЕ: На поверхностях и предметах вокруг данного прибора может появиться водяной конденсат.

ИНСТРУКЦИИ ПО ПРИМЕНЕНИЮ

ПЕРЕД ИСПОЛЬЗОВАНИЕМ

- Убедитесь, что с изделия снята вся упаковка.
- Перед первым использованием внимательно прочитайте буклет "Советы и предупреждения по технике безопасности".
- Перед первым использованием продукта рекомендуется пропустить через него только воду.
- Перед первым использованием прибора очистите детали, которые будут соприкасаться с пищей, способом, описанным в разделе "Очистка".

ЗАПОЛНЕНИЕ ВОДОЙ

- Перед включением прибора необходимо заполнить отсек для воды.
- Откройте крышку.
- Заполните отсек холодной водой.
- Залейте в отсек столько чашек воды, сколько чашек кофе вы хотите приготовить.
- Закройте крышку.

НАПОЛНЕНИЕ КОФЕ

- Откройте крышку держателя фильтра.
- Снимите держатель фильтра.
- Засыпать в съемный фильтр молотый кофе (из расчета 6-7 г на каждую готовящуюся чашку).
- Убедитесь, что съемный фильтр правильно установлен в держатель фильтра.
- Еще раз установите держатель фильтра в прибор.
- Для добавления кофе можно использовать мерную ложку.

ИСПОЛЬЗОВАТЬ

- Выполните процедуры "Наполнение водой" и "Наполнение кофе".
- Перед включением в розетку полностью вытяните сетевой шнур.
- Поместите банку на нагревательную плиту.
- Подключите прибор к электросети.
- Включите прибор с помощью выключателя.
- Загорается пилотная лампа.
- Во время приготовления кофе банку можно снять. Противокапельная система предотвращает

проливание кофе, когда банка находится не в своем положении. Однако если держать кувшин не на своем месте более 30 секунд до того, как вся вода пройдет через фильтр, фильтр может переполниться.

- Если вы хотите сохранить кофе горячим, поставьте банку на нагревательную пластину, не выключая кофеварку.

ФУНКЦИЯ ОЖИДАНИЯ

- В целях экономии электроэнергии прибор переходит в режим ожидания через 40 минут после окончания процесса приготовления кофе, если в течение этого времени пользователь не производил с ним никаких действий.
- Для повторного включения достаточно нажать кнопку включения/выключения.

ПОСЛЕ ЗАВЕРШЕНИЯ ИСПОЛЬЗОВАНИЯ ПРИБОРА

- Включите прибор с помощью выключателя.
- Отключите прибор от электросети.
- Дать остыть.
- Удалите воду из внутренней части прибора.
- Очистите прибор.

ЗАЩИТНЫЙ ТЕРМОПРОТЕКТОР

- Прибор оснащен предохранительным устройством, которое защищает прибор от перегрева.
- Если прибор выключился и больше не включается, отключите его от сети и подождите примерно 15 минут, прежде чем снова подключать. Если машина не запускается снова, обратитесь за авторизованной технической помощью.

ОЧИСТКА

- Отключите прибор от электросети и дайте ему остыть, прежде чем приступать к чистке.
- Очистите оборудование влажной тканью с несколькими каплями моющего средства, а затем вытрите его насухо.
- Не используйте для чистки прибора растворители или средства с кислотным или основным pH, такие как отбеливатель, или абразивные средства.
- Рекомендуется регулярно чистить прибор и удалять остатки пищи.
- Если прибор не содержится в хорошем состоянии чистоты, его поверхность может ухудшиться, что неумолимо повлияет на продолжительность срока службы прибора и может стать небезопасным для использования.
- Следующие детали можно мыть в посудомоечной машине (с использованием программы мягкой очистки) или в мыльной горячей воде:

  - Кувшин
  - Мерная ложка

- Положение слива/сушки изделий, моющихся в посудомоечной машине или в раковине, должно обеспечивать легкий слив воды.
- Затем просушите все детали перед их сборкой и хранением.

КАК БОРОТЬСЯ С ИЗВЕСТКОВЫМИ ОТЛОЖЕНИЯМИ

- Чтобы прибор работал правильно, на нем не должно быть накипи или магниевых отложений, вызванных использованием жесткой воды.
- Для предотвращения подобных проблем мы рекомендуем использовать воду с низкой минерализацией.
- Однако, если нет возможности использовать воду, рекомендованную выше, необходимо периодически удалять накипь из прибора:

  - Каждые 6 недель, если вода "очень жесткая".
  - Каждые 12 недель, если вода "жесткая".

- Для таких изделий следует использовать специальное средство против накипи.
- Для удаления накипи с этого прибора не рекомендуется использовать самодельные растворы, например, уксус.

KAFFEMASKINE MED DRYP
VERONA VINTAGE CREAM
VERONA VINTAGE RED

BESKRIVELSE

A Forsyningsledning
B Varmeplade
C Vandtank
D Låg til vandtank
E Filterholder
F Permanent filter
G Krukke
H Tænd/sluk-knap med kontrollampe
I Måleske

BRUG OG PLEJE

- Rul apparatets forsyningsledning helt ud før hver brug.
- Brug ikke apparatet, hvis filtrene ikke er sat korrekt på plads.
- Tænd ikke for apparatet uden vand.
- Brug ikke apparatet, hvis tænd/sluk-knappen ikke virker.
- Flyt ikke apparatet, mens det er i brug.
- Brug ikke apparatet, hvis det er tippet opad, og vend det ikke rundt.
- Vend ikke apparatet rundt, mens det er i brug eller tilsluttet strømmen.
- Respekter indikatoren for MAX-niveau.
- Afbryd apparatet fra stikkontakten, når det ikke er i brug, og før du udfører rengøringsopgaver.
- Tag stikket ud af stikkontakten, før du fylder vandtanken på igen.
- Opbevar dette apparat uden for børns og/eller personer med fysisk, sensorisk eller nedsat mental kapacitet eller manglende erfaring og viden.
- Opbevar eller transporter ikke apparatet, hvis det stadig er varmt.
- Brug kun vand sammen med apparatet.
- Efterlad aldrig apparatet tilsluttet og uden opsyn, hvis det ikke er i brug. Det sparer energi og forlænger apparatets levetid.
- FORSIGTIG: Brug ikke apparatet, hvis glasset er revnet eller ødelagt.
- FORSIGTIG: Der kan forekomme kondensvand på overflader og genstande omkring dette apparat.

BRUGSANVISNING

FØR BRUG

- Sørg for, at al produktets emballage er fjernet.
- Læs hæftet "Sikkerhedsråd og advarsler" omhyggeligt før første brug.
- Før du bruger produktet første gang, anbefaler vi, at du kun lader det løbe med vand.
- Før du bruger produktet første gang, skal du rengøre de dele, der kommer i kontakt med fødevarer, på den måde, der er beskrevet i afsnittet "Rengøring".

PÅFYLDNING MED VAND

- Du skal fylde vandbeholderen, før du tænder for apparatet.
- Åbn låget.
- Fyld rummet med koldt vand.
- Fyld rummet med lige så mange kopper vand som kopper kaffe, du gerne vil lave.
- Luk låget.

FYLDNING MED KAFFE

- Åbn låget på filterholderen.
- Fjern filterholderen.
- Fyld det aftagelige filter med malet kaffe (brug 6-7 gram til hver kop, der skal laves).
- Kontrollér, at det aftagelige filter er placeret korrekt i filterholderen.
- Sæt filterholderen i apparatet igen.
- Du kan bruge måleskeen til at tilsætte kaffe.

BRUG

- Følg procedurerne for "Påfyldning af vand" og "Påfyldning af kaffe".
- Træk ledningen helt ud, før du sætter den i stikkontakten.
- Placer krukke på varmepladen.
- Tilslut apparatet til elnettet.
- Tænd for apparatet med tænd/sluk-knappen.
- Kontrollampen tændes.
- Krukke kan tages af, mens kaffen laves. Antidryp-systemet forhindrer kaffen i at løbe ud, når krukke ikke er i sin position. Men hvis krukke holdes ude af sin position i mere end 30 sekunder, før alt vandet er løbet gennem filteret, kan filteret løbe over.
- Hvis du vil holde kaffen varm, skal du stille krukke på varmepladen uden at slukke for kaffemaskinen.

STANDBY-FUNKTION

- For at spare energi går apparatet i standby 40 minutter efter, at kaffebrygningen er afsluttet, hvis brugeren ikke har foretaget sig noget med det i denne periode.
- For at tænde den igen, skal du blot trykke på tænd/sluk-knappen.

NÅR DU ER FÆRDIG MED AT BRUGE APPARATET

- Tænd for apparatet med tænd/sluk-knappen.
- Tag stikket ud af stikkontakten.
- Lad det køle af.
- Fjern vandet fra apparatets inderside.
- Rengør apparatet.

TERMISK SIKKERHEDSBESKYTTER

- Apparatet er udstyret med en sikkerhedsanordning, der beskytter apparatet mod overophedning.
- Hvis apparatet slukker af sig selv og ikke tænder af sig selv igen, skal du afbryde det fra strømforsyningen og vente i ca. 15 minutter, før du tilslutter det igen. Hvis maskinen ikke starter igen, skal du søge autoriseret teknisk assistance.

RENGØRING

- Tag apparatet ud af stikkontakten, og lad det køle af, før du udfører rengøringsopgaver.
- Rengør udstyret med en fugtig klud med et par dråber opvaskemiddel, og tør det derefter.
- Brug ikke opløsningsmidler eller produkter med en sur eller basisk pH-værdi, som f.eks. blegemiddel, eller slibemidler til rengøring af apparatet.
- Det er tilrådeligt at rengøre apparatet regelmæssigt og fjerne eventuelle madrester.
- Hvis apparatet ikke er i god stand til at være rent, kan dets overflade forringes og uundgåeligt påvirke apparatets levetid og blive usikker i brug.
- Følgende dele kan vaskes i en opvaskemaskine (med et blødt rengøringsprogram) eller i varmt vand med sæbe:

  - Krukke
  - Måleske

- Tømnings-/tørringspositionen for de artikler, der kan vaskes i opvaskemaskinen eller i vasken, skal gøre det muligt for vandet at løbe let væk.
- Tør derefter alle dele, før de samles og opbevares.

HVORDAN MAN HÅNDTERER KALKAFLEJRINGER

- For at apparatet kan fungere korrekt, skal det holdes fri for kalk- eller magnesiumforekomster, der skyldes hårdt vand.
- For at undgå denne type problemer anbefaler vi, at der anvendes vand med lavt mineraliseringsindhold.
- Men hvis det ikke er muligt at bruge den type vand, der anbefales ovenfor, bør du med jævne mellemrum fjerne kalken fra apparatet:

  - Hver 6. uge, hvis vandet er "meget hårdt".
  - Hver 12. uge, hvis vandet er "hårdt".

- Der skal bruges et specifikt antikalkprodukt til denne type produkter.
- Hjemmelavede løsninger anbefales ikke til afkalkning af dette apparat, som f.eks. brug af eddike.

NO Norsk (Oversatt fra originale instruksjoner)

DRYPP KAFFETRAKTER
VERONA VINTAGE CREAM
VERONA VINTAGE RED

BESKRIVELSE

A Tilførselsledning
B Varmeplate
C Vanntank
D Vanntanklokk
E Filterholder
F Permanent filter
G Krukke
H På/av-knapp med pilotlys
I Måleskje

BRUK OG STELL

- Rull apparatets strømledning helt ut før hver bruk.
- Ikke bruk apparatet uten at filtrene er riktig på plass.
- Ikke slå på apparatet uten vann.
- Ikke bruk apparatet hvis av/på-bryteren ikke virker.
- Ikke flytt apparatet mens det er i bruk.
- Ikke bruk apparatet hvis det vippes opp, og ikke snu det.
- Ikke snu apparatet mens det er i bruk eller koblet til strømnettet.
- Respekter MAX-nivåindikatoren.
- Koble apparatet fra strømnettet når det ikke er i bruk og før du utfører noen rengjøringsoppgaver.
- Koble apparatet fra strømnettet før du fyller på vanntanken.
- Oppbevar dette apparatet utilgjengelig for barn og/eller personer med fysisk, sensorisk eller redusert mental eller mangel på erfaring og kunnskap.
- Ikke oppbevar apparatet hvis det fortsatt er varmt.
- Bruk kun vann med apparatet.
- La aldri apparatet være tilkoblet og uten tilsyn hvis det ikke er i bruk. Dette sparer energi og forlenger levetiden til apparatet.
- FORSIKTIGHET: Ikke bruk apparatet hvis glasset er sprukket eller knust.
- FORSIKTIGHET: Vannkondens kan oppstå på overflatene og gjenstandene rundt dette apparatet.

INSTRUKSJONER FOR BRUK

FØR BRUK

- Sørg for at alle produktenes emballasje er fjernet.
- Vennligst les "Sikkerhetsråd og advarsler"-heftet nøye før første gangs bruk.
- Før du bruker produktet for første gang, anbefaler vi å kjøre det bare med vann.
- Før du bruker produktet for første gang, rengjør delene som kommer i kontakt med maten på den måten som er beskrevet i avsnittet «Rengjøring» .

FYLLES MED VANN

- Du må fylle vannbeholderen før du slår på apparatet.
- Åpne lokket.
- Fyll rommet med kaldt vann.
- Fyll rommet med like mange kopper vann som kopper kaffe du vil lage.
- Lukk lokket.

FYLLING MED KAFFE

- Åpne lokket på filterholderen.
- Fjern filterholderen.
- Fyll det avtakbare filteret med malt kaffe (bruk 6-7 gram for hver kopp som skal lages).
- Kontroller at det avtakbare filteret er riktig plassert i filterholderen.
- Sett filterholderen tilbake i apparatet.
- Du kan bruke måleskjeen til å tilsette kaffe.

BRUK

- Følg prosedyrene for «Påfylling av vann» og «Påfylling av kaffe».
- Trekk strømledningen helt ut før du kobler den til.
- Sett Krukke på varmeplaten.
- Koble apparatet til strømnettet.
- Slå på apparatet ved å bruke på/av-knappen.
- Kontrollampen tennes.
- Krukken kan tas ut mens kaffen lages. Antidryppsystemet forhindrer at kaffen søler når krukke ikke er i posisjon. Men hvis krukke holdes utenfor posisjonen i over 30 sekunder før alt vannet har passert gjennom filteret, kan filteret renne over.
- Hvis du vil holde kaffen varm, setter du krukke på varmeplaten uten å slå av kaffetrakteren.

STANDBY-FUNKSJON

- For å spare energi går apparatet i stand-by 40 minutter etter at kaffekokingen er ferdig hvis brukeren ikke har utført noen handling med den i løpet av denne perioden.
- For å slå den på igjen, må du bare trykke på av/på-knappen.

NÅR DU ER FERDIG MED Å BRUKE APPARATET

- Slå av apparatet med på/av-knappen.
- Koble apparatet fra strømnettet.
- La det avkjøles.
- Fjern vannet fra innsiden av apparatet.
- Rengjør apparatet.

SIKKERHET TERMISK BESKYTTER

- Apparatet har en sikkerhetsanordning som beskytter apparatet mot overoppheting.
- Hvis apparatet slår seg av og ikke slår seg på igjen, koble det fra strømnettet og vent i ca. 15 minutter før du kobler det til igjen. Hvis maskinen ikke starter igjen, søk autorisert teknisk assistanse.

RENGJØRING

- Koble apparatet fra strømnettet og la det avkjøles før du utfører noen rengjøringsoppgaver.
- Rengjør utstyret med en fuktig klut med noen dråper oppvaskmiddel og tørk det deretter.
- Ikke bruk løsemidler eller produkter med sur eller base pH, for eksempel blekemiddel, eller skuremidler til rengjøring av apparatet.
- Det anbefales å rengjøre apparatet regelmessig og fjerne eventuelle matrester.
- Hvis apparatet ikke er i god renholdstilstand, kan overflaten forringes og ubønnhørlig påvirke varigheten av apparatets levetid og kan bli usikker å bruke.
- Følgende deler kan vaskes i oppvaskmaskin (med et mykt rengjøringsprogram) eller varmt såpevann:

  - Krukke
  - Måleskje

- Tømme-/tørkeposisjonen til artiklene som kan vaskes i oppvaskmaskin eller i vasken, må gjøre at vannet lett kan renne bort.
- Tørk deretter alle delene før de monteres og lagres.

HVORDAN MAN HANDLE MED KALKKRUSTASJONER

- For at apparatet skal fungere korrekt, må det holdes fritt for kalk- eller magnesiumavleiringer forårsaket av bruk av hardt vann.
- For å forhindre denne typen problemer anbefaler vi bruk av vann med lav mineralisering.
- Men hvis det ikke er mulig å bruke den typen vann som er anbefalt ovenfor, bør du med jevne mellomrom fjerne kalken fra apparatet:

  - Hver 6. uke hvis vannet er "veldig hardt".
  - Hver 12. uke hvis vannet er "hardt".

- Et spesifikt anti-kalkprodukt bør brukes på denne typen produkter.
- Hjemmelagde løsninger anbefales ikke ved avkalking av dette apparatet, for eksempel bruk av eddik.

KAFFEBRYGGARE FÖR DROPPKAFFE
VERONA VINTAGE CREAM
VERONA VINTAGE RED

BESKRIVNING

A Försörjningssladd
B Värmeplatta
C Vattentank
D Lock till vattentank
E Filterhållare
F Permanent filter
G Jar
H På/av-knapp med kontrollampa
I Mätsked

ANVÄNDNING OCH SKÖTSEL

- Rulla ut apparatens sladd helt och hållet före varje användning.
- Använd inte apparaten utan att dess filter är korrekt monterade.
- Slå inte på apparaten utan vatten.
- Använd inte apparaten om av/på-knappen inte fungerar.
- Flytta inte apparaten när den används.
- Använd inte apparaten om den är tippad uppåt och vänd inte på den.
- Vänd inte på apparaten när den används eller är ansluten till elnätet.
- Respektera indikatorn för MAX-nivå.
- Koppla bort apparaten från elnätet när den inte används och innan du utför någon rengöring.
- Koppla ur apparaten från elnätet innan du fyller på vattenbehållaren.
- Förvara apparaten utom räckhåll för barn och/eller personer med fysisk, sensorisk eller nedsatt mental förmåga eller bristande erfarenhet och kunskap.
- Förvara eller transportera inte apparaten om den fortfarande är varm.
- Använd endast vatten tillsammans med apparaten.
- Lämna aldrig apparaten ansluten och obevakad när den inte används. Detta sparar energi och förlänger apparatens livslängd.
- FÖRSIKTIGHET: Använd inte apparaten om glaset är sprucket eller trasigt.
- FÖRSIKTIGHET: Vattenkondens kan uppstå på ytor och föremål runt apparaten.

BRUKSANVISNINGAR

FÖRE ANVÄNDNING

- Se till att alla förpackningar har tagits bort.
- Läs igenom häftet "Säkerhetsråd och varningar" noggrant innan du börjar använda den.
- Innan produkten används för första gången rekommenderar vi att den endast körs med vatten.
- Innan du använder produkten för första gången ska du rengöra de delar som kommer i kontakt med livsmedel på det sätt som beskrivs i avsnittet "Rengöring".

FYLLNING MED VATTEN

- Du måste fylla vattenbehållaren innan du slår på apparaten.
- Öppna locket.
- Fyll facket med kallt vatten.
- Fyll facket med lika många koppar vatten som koppar kaffe du vill göra.
- Stäng locket.

FYLLNING MED KAFFE

- Öppna locket till filterhållaren.
- Ta bort filterhållaren.
- Fyll det löstagbara filtret med malet kaffe (använd 6-7 gram för varje kopp som ska bryggas).
- Kontrollera att det löstagbara filtret är korrekt placerat i filterhållaren.
- Sätt in filterhållaren i apparaten igen.
- Du kan använda måttskeden för att tillsätta kaffe.

ANVÄNDNING

- Följ anvisningarna för "Påfyllning av vatten" och "Påfyllning av kaffe".
- Dra ut nätkabeln helt innan du ansluter den.
- Placera burken på värmeplattan.
- Anslut apparaten till elnätet.
- Slå på apparaten med hjälp av på/av-knappen.
- Kontrollampan tänds.
- Burken kan tas bort medan kaffet kokas. Antidroppsystemet förhindrar att kaffet spills när burken inte är i sitt läge. Om burken hålls ur sitt läge i mer än 30 sekunder innan allt vatten har passerat genom filtret, kan filtret dock svämma över.
- Om du vill hålla kaffet varmt ställer du burken på värmeplattan utan att stänga av kaffebryggaren.

STAND-BY-FUNKTION

- För att spara energi övergår apparaten till standby 40 minuter efter avslutad kaffebryggning om användaren inte har gjort något med den under denna period.
- För att slå på den igen behöver du bara trycka på på/av-knappen.

NÄR DU HAR ANVÄNT APPARATEN FÄRDIGT

- Slå på apparaten med hjälp av på/av-knappen.
- Koppla ur apparaten från elnätet.
- Låt svalna.
- Avlägsna vattnet från apparatens insida.
- Rengör apparaten.

TERMISK SÄKERHETSSKYDD

- Apparaten har en säkerhetsanordning som skyddar apparaten mot överhettning.
- Om apparaten stängs av och inte startar igen, koppla bort den från elnätet och vänta i cirka 15 minuter innan du kopplar in den igen. Om maskinen inte startar igen ska du söka auktoriserad teknisk hjälp.

RENGÖRING

- Koppla bort apparaten från elnätet och låt den svalna innan du påbörjar någon rengöring.
- Rengör utrustningen med en fuktig trasa med några droppar diskmedel och torka den sedan.
- Använd inte lösningsmedel eller produkter med surt eller basiskt pH-värde, t.ex. blekmedel, eller slipmedel för att rengöra apparaten.
- Det är lämpligt att rengöra apparaten regelbundet och ta bort eventuella matrester.
- Om apparaten inte är i gott skick kan dess yta försämras, vilket oundvikligen påverkar apparatens livslängd och kan göra den osäker att använda.
- Följande delar kan diskas i diskmaskin (med mjukt diskprogram) eller med varmt tvålvatten:

  - Jar
  - Mätsked

- Tömning/torkning av artiklar som kan diskas i diskmaskin eller i diskho skall ske så att vattnet lätt kan rinna av.
- Torka sedan alla delar före montering och förvaring.

HUR MAN TAR ITU MED KALKAVLAGRINGAR

- För att apparaten ska fungera korrekt måste den vara fri från kalkavlagringar eller magnesium som orsakats av hårt vatten.
- För att undvika denna typ av problem rekommenderar vi att du använder vatten med låg mineralisering.
- Om det inte är möjligt att använda den typ av vatten som rekommenderas ovan, bör du regelbundet avlägsna kalkavlagringar från apparaten:

  - Var 6:e vecka om vattnet är "mycket hårt".
  - Var 12:e vecka om vattnet är "hårt".

- En specifik antikalkprodukt bör användas på denna typ av produkt.
- Hemgjorda lösningar rekommenderas inte för avkalkning av apparaten, t.ex. användning av ättika.

DRIP COFFEE-MAKER
VERONA VINTAGE CREAM
VERONA VINTAGE RED

KUVAUS

A Syöttöjohto
B Lämmityslevy
C Vesisäiliö
D Vesisäiliön kansi
E Suodattimen pidike
F Pysyvä suodatin
G Purkki
H On/off-painike, jossa on merkkivalo
I Mittalusikka

KÄYTTÖ JA HOITO

- Kierrä laitteen syöttöjohto kokonaan irti ennen jokaista käyttökertaa.
- Älä käytä laitetta, jos sen suodattimet eivät ole kunnolla paikoillaan.
- Älä kytke laitetta päälle ilman vettä.
- Älä käytä laitetta, jos on/off-kytkin ei toimi.
- Älä siirrä laitetta käytön aikana.
- Älä käytä laitetta, jos se on kallistunut, äläkä käännä sitä ympäri.
- Älä käännä laitetta ympäri, kun se on käytössä tai kytkettynä verkkovirtaan.
- Kunnioita MAX-tason ilmaisinta.
- Irrota laite sähköverkosta, kun sitä ei käytetä ja ennen kuin ryhdyt puhdistustöihin.
- Irrota laite sähköverkosta ennen vesisäiliön täyttämistä.
- Säilytä tätä laitetta lasten ja/tai fyysisesti, aistinvaraisesti tai henkisesti heikentyneen tai kokemuksen ja tietämyksen puutteessa olevien henkilöiden ulottumattomissa.
- Älä säilytä tai kuljeta laitetta, jos se on vielä kuuma.
- Käytä laitteen kanssa vain vettä.
- Älä koskaan jätä laitetta kytkettynä ja ilman valvontaa, jos se ei ole käytössä. Tämä säästää energiaa ja pidentää laitteen käyttöikää.
- VAROITUS: Älä käytä laitetta, jos lasi on säröillä tai rikki.
- VAROITUS: Laitteen ympärillä oleville pinnoille ja esineille voi muodostua kondenssivettä.

KÄYTTÖOHJEET

ENNEN KÄYTTÖÄ

- Varmista, että kaikki tuotteen pakkaukset on poistettu.
- Lue "Turvallisuusohjeet ja varoitukset" -kirjanen huolellisesti ennen ensimmäistä käyttöä.
- Ennen tuotteen ensimmäistä käyttökertaa suosittelemme, että sitä käytetään vain vedellä.
- Ennen tuotteen ensimmäistä käyttökertaa puhdista osat, jotka joutuvat kosketuksiin elintarvikkeiden kanssa, kohdassa "Puhdistus" kuvatulla tavalla.

TÄYTTÖ VEDELLÄ

- Vesitila on täytettävä ennen laitteen käynnistämistä.
- Avaa kansi.
- Täytä lokero kylmällä vedellä.
- Täytä lokero yhtä monella kupillisella vettä kuin haluat valmistaa kahvia.
- Sulje kansi.

TÄYTTÖ KAHVILLA

- Avaa suodatinpidikkeen kansi.
- Irrota suodattimen pidike.
- Täytä irrotettava suodatin jauhetulla kahvilla (käytä 6-7 grammaa jokaista valmistettavaa kupillista kohden).
- Tarkista, että irrotettava suodatin on asetettu oikein suodatinpidikkeeseen.
- Asenna suodattimen pidike laitteeseen vielä kerran.
- Voit käyttää mittalusikkaa kahvin lisäämiseen.

USE

- Noudata menettelytapoja "Täyttö vedellä" ja "Täyttö kahvilla".
- Pidennä syöttöjohto kokonaan ennen sen kytkemistä.
- Aseta purkki lämpölevylle.
- Kytke laite verkkovirtaan.
- Kytke laite päälle on/off-kytkimellä.
- Sytytysvalo syttyy.
- Purkki voidaan irrottaa kahvin valmistuksen ajaksi. Tippumisenestojärjestelmä estää kahvin valumisen, kun purkki ei ole paikoillaan. Jos purkkia kuitenkin pidetään pois paikaltaan yli 30 sekunnin ajan ennen kuin kaikki vesi on mennyt suodattimen läpi, suodatin voi valua yli.
- Jos haluat pitää kahvin kuumana, aseta purkki lämpölevylle sammuttamatta kahvinkeitintä.

STAND-BY-TOIMINTO

- Energian säästämiseksi laite siirtyy valmiustilaan 40 minuutin kuluttua kahvinkeittoprosessin päättymisestä,

jos käyttäjä ei ole suorittanut sillä mitään toimenpiteitä tänä aikana.

- Jos haluat kytkeä sen uudelleen päälle, sinun on vain painettava on/off-painiketta.

KUN OLET LOPETTANUT LAITTEEN KÄYTÖN

- Kytke laite päälle on/off-kytkimellä.
- Irrota laite sähköverkosta.
- Anna jäähtyä.
- Poista vesi laitteen sisältä.
- Puhdista laite.

TURVALLINEN LÄMPÖSUOJA

- Laitteessa on turvalaite, joka suojaa laitetta ylikuumenemiselta.
- Jos laite kytkeytyy itsestään pois päältä eikä kytkeydy uudelleen päälle, irrota se verkkovirrasta ja odota noin 15 minuuttia ennen kuin kytket sen uudelleen. Jos kone ei käynnisty uudelleen, pyydä valtuutettua teknistä apua.

PUHDISTUS

- Irrota laite sähköverkosta ja anna sen jäähtyä ennen puhdistustöitä.
- Puhdista laite kostealla liinalla, johon on lisätty muutama tippa pesuainetta, ja kuivaa se sitten.
- Älä käytä laitteen puhdistamiseen liuottimia tai tuotteita, joiden pH-arvo on hapan tai emäksinen, kuten valkaisuaineita tai hankaavia tuotteita.
- On suositeltavaa puhdistaa laite säännöllisesti ja poistaa mahdolliset ruoanjäämät.
- Jos laite ei ole hyvässä puhtauskunnossa, sen pinta voi rapistua ja vaikuttaa vääjäämättä laitteen käyttöikään, ja siitä voi tulla vaarallinen käyttää.
- Seuraavat osat voidaan pestä astianpesukoneessa (pehmeällä puhdistusohjelmalla) tai saippuavedellä:

  - Purkki
  - Mittalusikka

- Astianpesukoneessa tai lavuaarissa pestävien esineiden tyhjennys-/kuivausasennon on oltava sellainen, että vesi pääsee valumaan helposti pois.
- Kuivaa sitten kaikki osat ennen niiden kokoamista ja varastointia.

MITEN KÄSITELLÄ KALKKIKERTYMIÄ?

- Jotta laite toimisi moitteettomasti, siinä ei saa olla kovan veden käytöstä johtuvia kalkki- tai magnesiumkertymiä.
- Tällaisten ongelmien välttämiseksi suosittelemme käyttämään vettä, jonka mineralisoituminen on vähäistä.
- Jos edellä suositellunlaista vettä ei kuitenkaan ole mahdollista käyttää, sinun on poistettava kalkkikivi säännöllisesti laitteesta:

  - 6 viikon välein, jos vesi on "erittäin kovaa".
  - 12 viikon välein, jos vesi on "kovaa".

- Tällaisiin tuotteisiin on käytettävä erityistä kalkinestoainetta.
- Tämän laitteen kalkinpoistoon ei suositella kotitekoisia ratkaisuja, kuten etikan käyttöä.

TR Turkin (Orijinal talimatlardan çevrilmiştir)

DAMLA KAHVE MAKINESI
VERONA VINTAGE CREAM
VERONA VINTAGE RED

TANIM

A Besleme kablosu
B Isıtma tabağı
C Su tankı
D Su deposu kapağı
E Filtre tutucusu
F Kalıcı filtre
G Kavanoz
H Pilot ışıklı açma/kapama düğmesi
I Ölçü kaşığı

KULLANIM VE BAKIM

- Her kullanımdan önce cihazın elektrik kablosunu tamamen uzatın.
- Filtreleri doğru şekilde yerleştirilmeden cihazı kullanmayın.
- Cihazı su olmadan açmayın.
- Açma/kapama düğmesi çalışmıyorsa cihazı kullanmayın.
- Cihazı kullanım sırasında hareket ettirmeyin.
- Cihazı devrilirse kullanmayın ve ters çevirmeyin.
- Cihazı kullanımdayken veya şebekeye bağlıyken ters çevirmeyin.
- MAX seviye göstergesine uyun.
- Kullanılmadığı zaman ve herhangi bir temizlik işlemine başlamadan önce cihazın elektrik bağlantısını kesin.
- Su haznesini yeniden doldurmadan önce cihazın fişini prizden çekin.
- Bu cihazı çocukların ve/veya fiziksel, duyusal veya zihinsel engelli veya deneyim ve bilgi eksikliği olan kişilerin erişemeyeceği bir yerde saklayın.
- Cihazı hala sıcaksa saklamayın.
- Cihazla birlikte yalnızca su kullanın.
- Kullanılmıyorsa, cihazı asla bağlı ve gözetimsiz bırakmayın. Bu enerji tasarrufu sağlar ve cihazın ömrünü uzatır.
- DİKKAT: Camı çatlamış veya kırılmışsa cihazı kullanmayın.
- DİKKAT: Bu cihazın etrafındaki yüzeylerde ve nesnelerde su yoğuşması görülebilir.

KULLANIM IÇIN TALIMATLAR

KULLANMADAN ÖNCE

- Tüm ürünlerin ambalajlarının çıkarıldığından emin olun.
- Lütfen ilk kullanımdan önce “Güvenlik önerileri ve uyarılar” kitapçığını dikkatlice okuyunuz.
- Ürünü ilk kez kullanmadan önce sadece su ile çalıştırmanızı öneririz.
- Ürünü ilk kez kullanmadan önce, gıda ile temas edecek parçaları «Temizlik» bölümünde anlatıldığı gibi temizleyiniz.

SU ILE DOLDURMA

- Cihazı çalıştırmadan önce su haznesini doldurmalısınız.
- Kapağı aç.
- Bölmeyi soğuk suyla doldurun.
- Bölmeye yapmak istediğiniz kahve fincanı kadar su doldurun.
- Kapağı kapat.

KAHVE DOLDURMA

- Filtre tutucusunun kapağını açın.
- Filtre tutucusunu çıkarın.
- Çıkarılabilir filtreyi çekilmiş kahveyle doldurun (hazırlanacak her fincan için 6-7 gram kullanın).
- Çıkarılabilir filtrenin filtre tutucuya doğru şekilde yerleştirilip yerleştirilmediğini kontrol edin.
- Filtre tutucuyu cihaza tekrar takın.
- Kahve eklemek için ölçü kaşığını kullanabilirsiniz.

KULLANMAK

- «Su doldurma» ve «Kahve doldurma»prosedürlerini izleyin.
- Fişi prize takmadan önce elektrik kablosunu tamamen uzatın.
- Kavanozu ısıtma plakasının üzerine yerleştirin.
- Cihazı şebekeye bağlayın.
- Açma/kapama düğmesini kullanarak cihazı açın.
- Pilot ışığı yanar.
- Kahve yapılırken kavanoz çıkarılabilir. Damlama önleyici sistem, sürahi yerinde olmadığında kahvenin dökülmesini önler. Ancak suyun tamamı filtreden geçmeden önce kavanoz 30 saniyeden fazla bir süre boyunca konumu dışında tutulursa filtre taşabilir.
- Kahvenizi sıcak tutmak istiyorsanız, kahve makinesini kapatmadan kavanozu ısıtma plakasının üzerine yerleştirin.

BEKLEME IŞLEVI

- Enerji tasarrufu sağlamak amacıyla, kahve yapma işlemi bittikten 40 dakika sonra, kullanıcı bu süre içerisinde herhangi bir işlem yapmadığı takdirde cihaz bekleme moduna geçer.
- Tekrar açmak için açma/kapama tuşuna basmanız yeterli.

CIHAZI KULLANMAYI BITIRDIKTEN SONRA

- Açma/kapama düğmesini kullanarak cihazı kapatın.
- Cihazın fişini prizden çekin.
- Soğumaya bırakın.
- Cihazın içindeki suyu boşaltın.
- Cihazı temizleyin.

GÜVENLIK TERMAL KORUYUCU

- Cihazda, cihazı aşırı ısınmaya karşı koruyan bir güvenlik cihazı bulunmaktadır.
- Cihaz kendi kendine kapanır ve tekrar açılmazsa, cihazın elektrik bağlantısını kesin ve yeniden bağlamadan önce yaklaşık 15 dakika bekleyin. Makine tekrar çalışmazsa, yetkili teknik yardım alın.

TEMIZLIK

- Herhangi bir temizlik işlemine başlamadan önce cihazın elektrik bağlantısını kesin ve soğumasını bekleyin.
- Ekipmanı nemli bir bezle birkaç damla bulaşık deterjanı ile temizleyin ve ardından kurulayın.
- Cihazı temizlemek için ağartıcı veya aşındırıcı ürünler gibi asit veya baz pH değerine sahip solventler veya ürünler kullanmayın.
- Cihazın düzenli olarak temizlenmesi ve yiyecek artıklarının temizlenmesi tavsiye edilir.
- Cihaz iyi durumda ve temiz değilse, yüzeyi bozulabilir ve cihazın kullanım ömrünü geri döndürülemez şekilde etkileyebilir ve kullanımı güvensiz hale gelebilir.
- Aşağıdaki parçalar bulaşık makinesinde (yumuşak temizleme programı kullanılarak) veya sabunlu sıcak suda yıkanabilir:

  - Kavanoz
  - Ölçü kaşığı

- Bulaşık makinesinde veya lavaboda yıkanabilen eşyaların boşaltma/kurutma konumu, suyun kolayca tahliye edilmesine olanak tanımalıdır.
- Ardından, birleştirilmeden ve saklanmadan önce tüm parçaları kurutun.

KİREÇ KABUKLANMALARIYLA NASIL BAŞA ÇIKILIR

- Cihazın düzgün çalışması için, sert su kullanımının neden olduğu kireç veya magnezyum kabuklarından arındırılmış olması gerekir.
- Bu tür problemlerin önüne geçmek için düşük mineralli su kullanmanızı tavsiye ederiz.
- Ancak yukarıda önerilen türde su kullanmak mümkün değilse, cihazdaki kireci periyodik olarak temizlemelisiniz:

  - Su “çok sert” ise 6 haftada bir.
  - Su “sert” ise her 12 haftada bir.

- Bu tür ürünlerde özel bir kireç önleyici ürün kullanılmalıdır.
- Bu cihazın kirecinin temizlenmesinde sirke kullanımı gibi ev yapımı çözümler önerilmez.

מגן תרמי בטיחותי

• למכשיר יש התקן בטיחות המגן על המכשיר מפני התחממות יתר.

• אם המכשיר מכבה את עצמו ואינו נדלק שוב, נתק אותו מהחשמל והמתן כ-15 דקות לפני חיבורו מחדש. אם המכונה לא מתניעה שוב, פנה לסיוע טכני מורשה.

ניקוי

• נתק את המכשיר מהחשמל ואפשר לו להתקרר לפני ביצוע כל משימת ניקוי.

• נקו את הציוד עם מטלית לחה עם כמה טיפות של נוזל כביסה ולאחר מכן יבש אותו.

• אין להשתמש בממיסים או במוצרים בעלי חומצה או pH בסיס, כגון אקונומיקה, או מוצרים שוחקים, לניקוי המכשיר.

• רצוי לנקות את המכשיר באופן קבוע ולהסיר שאריות מזון.

• אם המכשיר אינו במצב ניקיון טוב, פני השטח שלו עלולים להתקלקל ולהשפיע ללא הרף על משך חייו השימושיים של המכשיר ועלולים להפוך לא בטוחים לשימוש.

• ניתן לשטוף את החלקים הבאים במדיח כלים (באמצעות תוכנית ניקוי רכה) או במים חמים וסבון:

- קַנקַן
- כף מדידה

• תנוחת הניקוז/ייבוש של הפריטים הניתנים לשטיפה במדיח כלים או בכיור חייבת לאפשר למים להתנקז בקלות.

• לאחר מכן יבש את כל החלקים לפני ההרכבה והאחסון שלהם.

איך מתמודדים עם הצטברויות אבנית

• כדי שהמכשיר יפעל כהלכה, יש לשמור אותו נקי מאבנית או כתמי מגנזיום שנגרמו משימוש במים קשים.

• כדי למנוע בעיה מסוג זה, אנו ממליצים להשתמש במים עם מינרליזציה נמוכה.

• עם זאת, אם לא ניתן להשתמש בסוג המים המומלץ לעיל, עליך להסיר מעת לעת את האבנית מהמכשיר:

- כל 6 שבועות אם המים "קשים מאוד".
- כל 12 שבועות אם המים "קשים".

• יש להשתמש במוצר ספציפי נגד אבנית על סוג זה של מוצר.

• פתרונות תוצרת בית אינם מומלצים בהסרת אבנית של מכשיר זה, כגון שימוש בחומץ.

טפטוף מכונת קפה
VERONA VINTAGE CREAM
VERONA VINTAGE RED

תיאור

A	כבל אספקה
B	פלטת חימום
C	מיכל מים
D	מכסה מיכל מים
E	מחזיק מסנן
F	מסנן קבוע
G	קַנקַן
H	כפתור הפעלה/כיבוי עם נורית פיילוט
I	כף מדידה

שימוש וטיפול

- פתח את כבל החשמל של המכשיר במלואו לפני כל שימוש.
- אל תשתמש במכשיר ללא המסננים שלו במקומם כהלכה.
- אין להפעיל את המכשיר ללא מים.
- אל תשתמש במכשיר אם מתג ההפעלה/כיבוי אינו פועל.
- אין להזיז את המכשיר בזמן השימוש.
- אל תשתמש במכשיר אם הוא מוטה, ואל תהפוך אותו.
- אל תהפוך את המכשיר בזמן שהוא בשימוש או מחובר לרשת החשמל.
- כבד את מחוון רמת ה-MAX.
- נתק את המכשיר מהחשמל כאשר אינו בשימוש ולפני ביצוע משימת ניקוי כלשהי.
- נתק את המכשיר מהחשמל לפני מילוי מיכל המים.
- אחסן מכשיר זה הרחק מהישג ידם של ילדים ו/או אנשים עם חוסר ניסיון וידע פיזיים, תחושתיים או נפשיים מופחתים.
- אין לאחסן את המכשיר אם הוא עדיין חם.
- השתמש רק במים עם המכשיר.
- לעולם אל תשאיר את המכשיר מחובר וללא השגחה אם הוא אינו בשימוש. זה חוסך באנרגיה ומאריך את חיי המכשיר.
- זְהִירוּת: אל תשתמש במכשיר אם הזכוכית סדוקה או שבורה.
- זְהִירוּת: עיבוי מים עלול להופיע על המשטחים והחפצים סביב מכשיר זה.

הוראות לשימוש

לפני השימוש

- ודא שכל אריזות המוצרים הוסרו.
- אנא קרא בעיון את חוברת "עצות ואזהרות בטיחות" לפני השימוש הראשון.
- לפני השימוש במוצר בפעם הראשונה, אנו ממליצים להפעיל אותו רק עם מים.
- לפני השימוש במוצר בפעם הראשונה, נקה את החלקים שיבואו במגע עם מזון באופן המתואר בסעיף "ניקוי" .

מילוי מים

- עליך למלא את תא המים לפני הפעלת המכשיר.
- פתח את המכסה.
- מלאו את התא במים קרים.
- מלאו את התא בכמה כוסות מים כמו כוסות קפה שתרצו להכין.
- סגור את המכסה.

מילוי בקפה

- פתח את המכסה של מחזיק המסנן.
- הסר את מחזיק המסנן.
- מלאו את המסנן הנשלף בקפה טחון (השתמשו ב-7-6 גרם לכל כוס שתוכנה).
- בדוק שהמסנן הנשלף ממוקם כהלכה במחזיק המסנן.
- התקן מחדש את מחזיק המסנן במכשיר.
- ניתן להשתמש בכף המדידה כדי להוסיף קפה.

להשתמש

- בצע את הנהלים עבור "מילוי מים" ו- "מילוי בקפה".
- הארך את כבל החשמל לחלוטין לפני חיבורו.
- מניחים את הצנצנת על צלחת החימום.
- חבר את המכשיר לרשת החשמל.
- הפעל את המכשיר באמצעות לחצן ההפעלה/כיבוי.
- נורית הפיילוט נדלקת.
- ניתן להסיר את הצנצנת בזמן הכנת הקפה. מערכת נגד טפטוף מונעת מהקפה לשפוך כאשר הצנצנת אינה במקומה. עם זאת, אם הצנצנת נשמרת מחוץ למקומה במשך יותר מ-30 שניות לפני שכל המים עברו דרך המסנן, המסנן עלול לעלות על גדותיו.
- אם ברצונך לשמור על הקפה חם, הנח את הצנצנת על צלחת החימום מבלי לכבות את מכונת הקפה.

פונקציית המתנה

- על מנת לחסוך באנרגיה, המכשיר עובר למצב המתנה 40 דקות לאחר סיום תהליך הכנת הקפה אם המשתמש לא ביצע איתו כל פעולה במהלך תקופה זו.
- כדי להפעיל אותו שוב, אתה פשוט צריך ללחוץ על כפתור ההפעלה/כיבוי.

לאחר שתסיים להשתמש במכשיר

- כבה את המכשיר באמצעות לחצן ההפעלה/כיבוי.
- נתק את המכשיר מהחשמל.
- מניחים להתקרר.
- הסר את המים מבפנים המכשיר.
- נקה את המכשיר.

تنظيف

• افصل الجهاز عن التيار الكهربائي واتركه ليبرد قبل القيام بأي مهمة تنظيف.

• نظف الجهاز بقطعة قماش مبللة ببضع قطرات من سائل الغسيل ثم جففها.

• لا تستخدم المذيبات أو المنتجات ذات الأس الهيدروجيني الحمضي أو الأساسي ، مثل مواد التبييض أو المنتجات الكاشطة لتنظيف الجهاز.

• يُنصح بتنظيف الجهاز بانتظام وإزالة أي بقايا طعام.

• إذا لم يكن الجهاز في حالة جيدة من النظافة ، فقد يتدهور سطحه ويؤثر بشدة على مدة العمر الإنتاجي للجهاز وقد يصبح غير آمن للاستخدام.

• يمكن غسل القطع التالية في غسالة الأطباق (باستخدام برنامج التنظيف الناعم) أو بالماء الساخن والصابون:

- إناء
- ملعقة قياس

• يجب أن يسمح وضع التصريف/التجفيف للأشياء القابلة للغسل في غسالة الأطباق أو في الحوض بتصريف الماء بسهولة.

• ثم قم بتجفيف جميع الأجزاء قبل تجميعها وتخزينها.

كيفية التعامل مع التساؤلات المحدودة

• لكي يعمل الجهاز بشكل صحيح ، يجب أن يظل خاليًا من الترسبات الكلسية أو قشور المغنيسيوم الناتجة عن استخدام الماء العسر.

• لمنع هذا النوع من المشاكل ، نوصي باستخدام مياه ذات تمعدن منخفض.

• ومع ذلك، إذا لم يكن من الممكن استخدام نوع الماء الموصى به أعلاه، فيجب عليك إزالة الترسبات الجيرية من الجهاز بشكل دوري:

- كل 6 أسابيع إذا كان الماء "عسرًا جدًا".
- كل 12 أسبوعًا إذا كان الماء "عسرًا".

• يجب استخدام منتج محدد مضاد للرواسب الكلسية في هذا النوع من المنتجات.

• لا يُنصح باستخدام المحاليل المنزلية لإزالة الترسبات من هذا الجهاز، مثل استخدام الخل.

AR العربية (ترجمت من التعليمات الأصلية)

صانع القهوة بالتنقيط
VERONA VINTAGE CREAM
VERONA VINTAGE RED

وصف

A	سلك الإمداد
B	لوحة التدفئة
C	خزان المياه
D	غطاء خزان المياه
E	حامل فلتر
F	مرشح دائم
G	إناء
H	زر تشغيل/إيقاف مع ضوء تجريبي
I	ملعقة قياس

الاستخدام والرعاية

• قم بفك سلك إمداد الجهاز بالكامل قبل كل استخدام.

• لا تستخدم الجهاز دون أن تكون مرشحاته مثبتة بشكل صحيح في مكانها.

• لا تشغل الجهاز بدون ماء.

• لا تستخدم الجهاز إذا كان مفتاح التشغيل / الإيقاف لا يعمل.

• لا تحرك الجهاز أثناء الاستخدام.

• لا تستخدم الجهاز إذا كان مقلوبًا ولا تقلبه.

• لا تقلب الجهاز أثناء استخدامه أو توصيله بالتيار الكهربائي.

• احترام مؤشر مستوى MAX.

• افصل الجهاز عن التيار الكهربائي في حالة عدم استخدامه وقبل القيام بأي مهمة تنظيف.

• افصل الجهاز من التيار الكهربائي قبل إعادة ملء خزان المياه.

• قم بتخزين هذا الجهاز بعيدًا عن متناول الأطفال و / أو الأشخاص ذوي الإعاقة الجسدية أو الحسية أو العقلية أو الذين يفتقرون إلى الخبرة والمعرفة.

• لا تقم بتخزين الجهاز إذا كان لا يزال ساخنًا.

• استخدم الماء فقط مع الجهاز.

• لا تترك الجهاز متصلاً وغير مراقب أبدًا إذا لم يكن قيد الاستخدام. هذا يوفر الطاقة ويطيل من عمر الجهاز.

• حذر: لا تستخدم الجهاز إذا كان الزجاج متشققًا أو مكسورًا.

• حذر: قد يظهر الماء المتكثف على الأسطح والأشياء المحيطة بهذا الجهاز.

تعليمات الاستخدام

قبل الاستعمال

• تأكد من إزالة جميع عبوات المنتجات.

• يرجى قراءة كتيب "نصائح وتحذيرات السلامة" بعناية قبل الاستخدام لأول مرة.

• قبل استخدام المنتج لأول مرة، نوصي بتشغيله بالماء فقط.

• قبل استخدام المنتج لأول مرة ، قم بتنظيف الأجزاء التي ستتلامس مع الطعام بالطريقة الموضحة في قسم "التنظيف" .

الحشوة بالماء

• يجب عليك ملء خزان المياه قبل تشغيل الجهاز.

• فتح الغطاء.

• املأ المقصورة بالماء البارد.

• املأ الحجرة بعدد أكواب من الماء يعادل عدد أكواب القهوة التي ترغب في تحضيرها.

• إغلاق الغطاء.

حشوة بالقهوة

• افتح غطاء حامل الفلتر.

• قم بإزالة حامل الفلتر.

• املأ الفلتر القابل للإزالة بالبن المطحون (استخدم 6-7 جرام لكل كوب يتم تحضيره).

• تأكد من وضع الفلتر القابل للإزالة بشكل صحيح في حامل الفلتر.

• أعد تركيب حامل الفلتر في الجهاز.

• يمكنك استخدام ملعقة القياس لإضافة القهوة.

يستخدم

• اتبع إجراءات «التعبئة بالماء» و «التعبئة بالقهوة».

• قم بتمديد سلك الإمداد بالكامل قبل توصيله.

• ضع الجرة على طبق التسخين.

• قم بتوصيل الجهاز بالتيار الكهربائي.

• قم بتشغيل الجهاز باستخدام زر التشغيل/الإيقاف.

• يضيء ضوء الطيار.

• يمكن إزالة الجرة أثناء تحضير القهوة. يمنع نظام منع التنقيط القهوة من الانسكاب عندما لا يكون الوعاء في موضعه. ومع ذلك، إذا تم إبقاء الوعاء بعيدًا عن موضعه لأكثر من 30 ثانية قبل مرور كل الماء عبر الفلتر، فقد يفيض الفلتر.

• إذا كنت ترغب في الحفاظ على القهوة ساخنة، ضع الجرة على لوحة التسخين دون إيقاف تشغيل ماكينة صنع القهوة.

وظيفة الاستعداد

• من أجل توفير الطاقة، ينتقل الجهاز إلى وضع الاستعداد بعد 40 دقيقة من انتهاء عملية صنع القهوة إذا لم يقم المستخدم بأي إجراء معه خلال هذه الفترة.

• ولتشغيله مرة أخرى، ما عليك سوى الضغط على زر التشغيل/الإيقاف.

بمجرد الانتهاء من استخدام الجهاز

• قم بإيقاف تشغيل الجهاز باستخدام زر التشغيل/الإيقاف.

• افصل الجهاز من التيار الكهربائي.

• تركه يبرد.

• قم بإزالة الماء من داخل الجهاز.

• نظف الجهاز.

حامي حراري للسلامة

• يحتوي الجهاز على جهاز أمان يحمي الجهاز من الحرارة الزائدة.

• إذا أوقف الجهاز نفسه ولم يقم بتشغيل نفسه مرة أخرى ، فافصله من مصدر التيار الكهربائي وانتظر لمدة 15 دقيقة تقريبًا قبل إعادة الاتصال. إذا لم يبدأ الجهاز مرة أخرى ، فاطلب المساعدة الفنية المعتمدة.

taurus

www.taurus-home.com

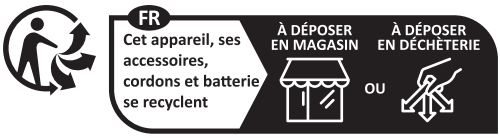

Points de collecte sur www.quefairedemesdechets.fr

08/04/2024 - Page Size A5