ufesa

CE Arona

CAFETERA ESPRESSO

Máquina de café expresso

Espresso Coffee maker

Cafetière Espresso

Cafetera Espresso

Macchina da caffè espresso

Kaffeemaschine

Кафемашина за еспресо

ماكينة اسبريسو لصنع القهوة

ES / manual de instrucciones

PT / manual de instruções

EN / instructions manual

FR / mode d'emploi

CA / manual d'instruccions

IT / manuale di istruzioni

DE / bedienungsanleitung

BG / ръководство за употреба

AR / تعليمات الاستخدام

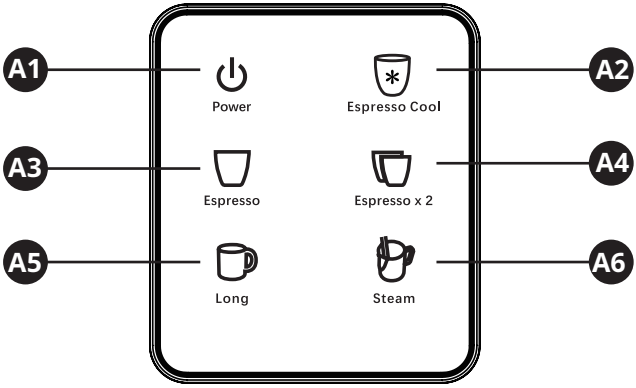
A1
Power
Espresso Cool
A2
A3
Espresso
Espresso x 2
A4
A5
Long
Steam
A6

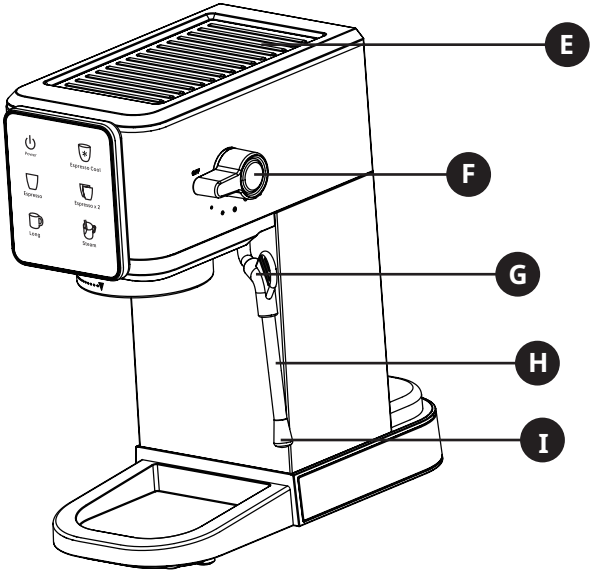
E
F
G
H
I

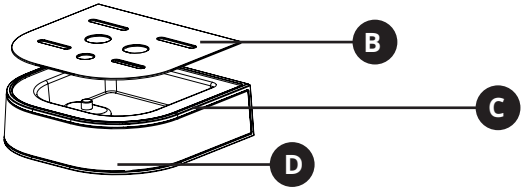
B
C
D

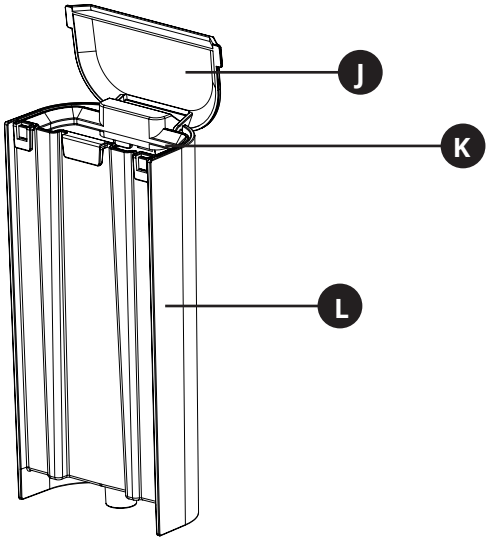
J
K
L

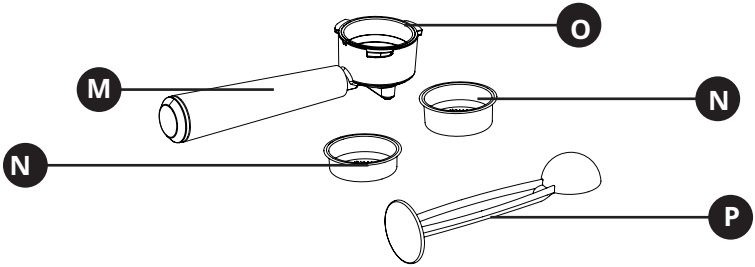
O
M
N
N
P

(1)

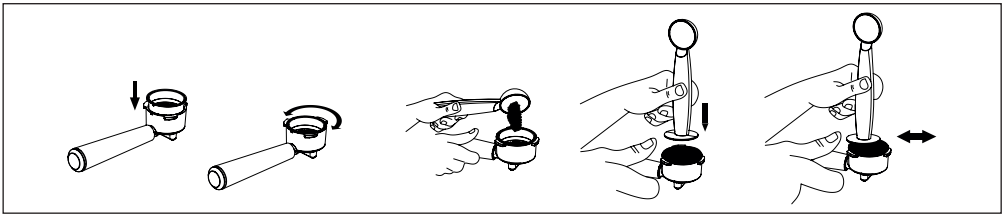

(2)

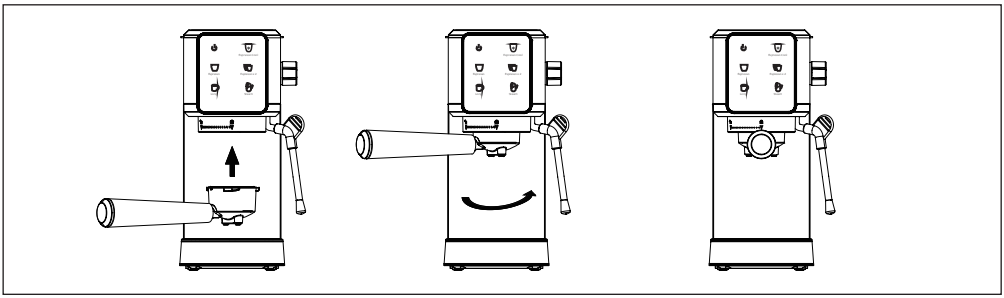

(3)

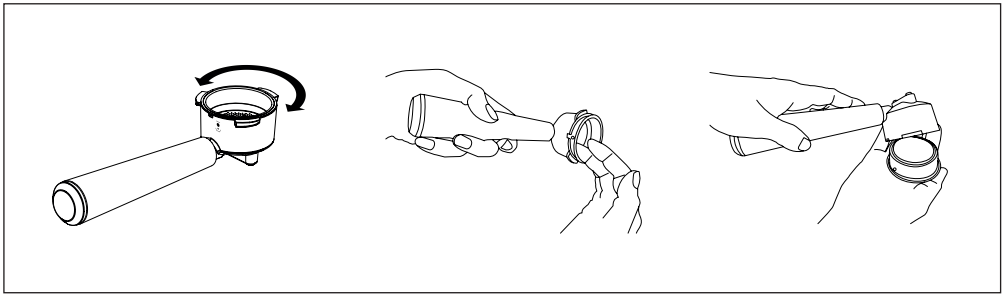

ESPAÑOL

GRACIAS POR HABER ELEGIDO UN PRODUCTO UFESA.
ESPERAMOS QUE SE AJUSTE A SUS NECESIDADES Y SEA DE SU AGRADO.

ADVERTENCIA

POR FAVOR, LEA LAS INSTRUCCIONES DE USO DETENIDAMENTE ANTES DE UTILIZAR EL PRODUCTO. GUÁRDELAS EN UN LUGAR SEGURO PARA CONSULTAS FUTURAS.

A. DESCRIPCIÓN DEL PANEL DE CONTROL

A1. Botón de encendido (ON/OFF)
A2. Botón de café expreso frío (para café expreso frío)
A3. Botón de 1 taza de café (para servir una dosis)
A4. Botón de 2 tazas de café (para servir doble dosis)
A5. Botón de café largo
A6. Botón de vapor.

DESCRIPCIÓN

B. Estante para tazas extraíble (placa de goteo)
C. Tapa del depósito (Indicador de bandeja de goteo llena)
D. Bandeja de goteo
E. Placa calentadora de tazas.
F. Mando de control de vapor/agua caliente
G. Funda del tubo de vapor
H. Tubo de vapor
I. Boquilla de espumado
J. Tapa del depósito de agua
K. Asa del depósito de agua
L. Depósito de agua
M. Mango del embudo (Mango del portafiltro)
N. Malla de acero (filtro para una taza y filtro para dos tazas)
O. Embudo metálico (Portafiltro)
P. Cuchara de medición y prensador

INSTRUCCIONES DE SEGURIDAD

Si el cable de alimentación está dañado, el fabricante, su agente de asistencia técnica u otras personas con una cualificación equivalente deberán sustituirlo para evitar riesgos. Los niños a partir de

8 años pueden utilizar este aparato si se encuentran bajo supervisión o se les ha proporcionado instrucciones acerca del uso del aparato de forma segura, así como haber comprendido los peligros que conlleva su uso. Los niños no deben jugar con el aparato. Los niños no deben realizar la limpieza ni el mantenimiento de usuario, a menos que sean mayores de 8 años y se encuentren bajo la supervisión de una persona adulta. Los niños no deben realizar la limpieza ni el mantenimiento del usuario sin la supervisión de una persona adulta. Mantenga el aparato y su cable de alimentación fuera del alcance de los niños menores de 8 años. Las personas con capacidades físicas, sensoriales o mentales reducidas o con falta de experiencia y conocimientos, pueden utilizar los aparatos si se encuentran bajo supervisión o se les ha proporcionado instrucciones acerca del uso del aparato de forma segura, así como haber comprendido los peligros que conlleva su uso. Este electrodoméstico está destinado para uso doméstico. No está previsto que se utilice en aplicaciones como:

- Zonas de cocina del personal en tiendas, oficinas y otros entornos de trabajo.
- Casas de campo.
- Clientes en hoteles, moteles y otros entornos de tipo residencial.
- Entornos de tipo bed and breakfast (alojamiento y desayuno).

Proceda conforme a la sección de mantenimiento y limpieza del presente manual para la limpieza. Nunca sumerja el aparato en agua o cualquier otro líquido. Durante la elaboración y después de su uso,

algunas piezas de la máquina estarán calientes debido al calor residual.

Advertencia: ¡Posibles lesiones por mal uso!

Advertencia: ¡PELIGRO! El incumplimiento de esta advertencia puede provocar lesiones mortales por descarga eléctrica.

Advertencia: ¡Peligro de quemaduras! El incumplimiento de esta advertencia puede provocar escaldaduras o quemaduras.

ADVERTENCIA: Este aparato produce agua caliente y puede formarse vapor mientras está en funcionamiento. Evite el contacto con el vapor o el agua caliente. No utilice nunca la salida de vapor/agua caliente con bebidas que no sean leche. La cafetera no se colocará en un armario cuando esté en uso. Este aparato está diseñado para utilizarse a una altitud máxima de 2000 metros sobre el nivel del mar.

ADVERTENCIAS IMPORTANTES

Cualquier uso incorrecto o manipulación indebida del producto anulará la garantía. Antes de enchufar el aparato, compruebe que el voltaje de la red eléctrica es el mismo que el que aparece indicado en la etiqueta del mismo. El cable de alimentación no debe estar enredado ni enrollado alrededor del aparato durante su uso. No utilice el aparato ni lo conecte o desconecte de la red de suministro eléctrico con las manos o los pies mojados. No tire del cable de alimentación para desenchufar el aparato ni lo utilice como asa. Nunca utilice su cafetera sin agua. Desenchufe inmediatamente el aparato de la red eléctrica en caso de que se produzca cualquier avería o daño y póngase en contacto con un servicio de asistencia técnica oficial. Para evitar cualquier peligro, no abra el aparato. Solo el personal técnico cualificado del servicio de asistencia técnica oficial de la marca puede realizar reparaciones o intervenciones en el aparato.

B&B TRENDS SL. no se hace responsable de ningún daño que se pueda ocasionar a personas, animales u objetos, como resultado del incumplimiento de estas advertencias.

ANTES DEL PRIMER USO

Para que la primera taza de café tenga un sabor excelente, debe enjuagar la cafetera con agua purificada de la siguiente manera:

1. Retire el tapón de la parte inferior del depósito.
2. Vierta agua purificada en el depósito de agua, el nivel de agua no debe superar la marca “MAX” del depósito de agua. A continuación, cierre la tapa del depósito.

Nota: El aparato se suministra con un depósito de agua para facilitar la limpieza. En primer lugar, llene

el depósito de agua y, a continuación, coloque el depósito de agua en el aparato.
3. Coloque el filtro de preparación en el embudo metálico (sin café en el filtro de preparación).
4. Coloque una taza de café expreso en la placa de goteo. Asegúrese de que el mando de control Vapor / Agua caliente está en posición horizontal (posición 0).
Nota: El aparato no está equipado con jarra, utilice su jarra o taza de café.
5. Conecte a la fuente de alimentación, pulse el botón de encendido “ON / OFF”. El indicador de encendido se iluminará y el indicador “1 CUP / 2 CUP” parpadeará.
6. El aparato empezará a calentarse. Cuando el indicador “1 CUP / 2 CUP” se ilumina fijo, muestra que el precalentamiento ha finalizado. Pulse el botón “1 CUP” o el botón “2 CUP”, espere un momento, el agua fluirá.
7. Cuando el aparato deje de bombear agua automáticamente, vacíe el agua del recipiente y límpielo a fondo; ya puede empezar a preparar café.
Nota: Puede haber ruido al bombear el agua por primera vez. Esto es normal, el aparato está liberando aire en el aparato. Pasados unos 20 segundos, el ruido desaparecerá.

PRECALENTAR

Para preparar una taza de un buen café expreso caliente, le recomendamos precalentar el aparato antes de hacer el café, incluyendo el embudo metálico, el filtro de preparación y la taza, para que el sabor del café no se vea afectado por las partes frías.
1. Extraiga el depósito de agua y abra la tapa del depósito para llenarlo con la cantidad deseada de agua purificada. El nivel del agua no debe superarla marca “MAX” en el depósito de agua. A continuación, coloque el depósito de agua en el aparato de forma adecuada.
2. Coloque el filtro de preparación en el embudo metálico, asegurándose de que el tubo del embudo esté alineado con la ranura del aparato. A continuación, inserte el embudo en el aparato desde la posición “UNLOCK”y fíjelo firmemente a la cafetera girándola en sentido contrario a las agujas del reloj hasta que esté en la posición “LOCK”.
(2)
3. Coloque una taza de café expreso en la placa de goteo.
4. A continuación, conecte el aparato a la fuente de alimentación. Asegúrese de que el mando de control Vapor / Agua caliente está en posición horizontal (posición 0).
5. Pulse el botón de encendido “ON/OFF”. El indicador de encendido se iluminará y el indicador “1 CUP / 2 CUP” parpadeará.
6. Cuando el indicador “1 CUP / 2 CUP” se ilumina fijo, muestra que el precalentamiento ha finalizado.

PREPARAR CAFÉ EXPRESO FRÍO

1. Retire el embudo girándolo en el sentido de las agujas del reloj y añada el café molido al filtro de preparación con una cuchara de medición. Con una cuchara de café molido puede hacer más o menos una taza de café de primera calidad. A continuación, prense fuertemente el café molido con el prensador.
(1)
2. Coloque el filtro de preparación en el embudo metálico, asegurándose de que el tubo del embudo esté alineado con la ranura del aparato. A continuación, inserte el embudo en el aparato desde la posición “UNLOCK”y fíjelo firmemente a la cafetera girándola en sentido contrario a las agujas del reloj hasta que esté en la posición “LOCK”.
(2)
3. Coloque una taza de café expreso en la placa de goteo.

4. Seleccione la función “Espresso Cool”. Después de esperar un momento, el café empezará a salir.
5. El aparato dejará de funcionar cuando termine la preparación del café, y entonces su café ya estará listo.
No deje la cafetera desatendida durante la preparación del café, ya que a veces será necesaria su intervención.
Apague inmediatamente la fuente de alimentación si el depósito de agua está vacío durante la preparación del café. Añada agua y suelte el aire en modo vapor antes de iniciar el modo expreso. Si el aparato sigue sin funcionar, compruebe si el nivel de voltaje de su vivienda es bajo.
No deje que el aparato funcione si el depósito de agua está vacío, de lo contrario la bomba provocará un ruido anómalo y se romperá.
7. Después de terminar de preparar el café, saque el embudo metálico girándolo en el sentido de las agujas del reloj y, a continuación, vierta el residuo de café.
Sugerencia: Antes de preparar el café expreso frío, puede poner la cantidad adecuada de cubitos de hielo en el depósito de agua, para obtener un mejor sabor.
Observaciones: 1. Si en primer lugar utiliza las funciones de café caliente o agua caliente/vapor y, a continuación, prepara café expreso frío después de un periodo de tiempo muy corto, el café puede estar caliente o templado al principio. Durante este momento, el botón “Espresso Cool” seguirá parpadeando como recordatorio hasta que baje la temperatura.
2. Se sugiere enfriar el sistema de preparación repitiendo la función «Café expreso frío» durante 3 ciclos, sin instalar el embudo en la máquina.

PREPARAR CAFÉ EXPRESO Y CAFÉ LARGO

1. Retire el embudo girándolo en el sentido de las agujas del reloj y añada el café molido al filtro de preparación con una cuchara de medición. Con una cuchara de café molido puede hacer más o menos una taza de café de primera calidad. A continuación, prense fuertemente el café molido con el prensador.
(1)
2. Coloque el filtro de preparación en el embudo metálico, asegurándose de que el tubo del embudo esté alineado con la ranura del aparato. A continuación, inserte el embudo en el aparato desde la posición “UNLOCK”y fíjelo firmemente a la cafetera girándola en sentido contrario a las agujas del reloj hasta que esté en la posición “LOCK”.
(2)
3. Coloque una taza caliente en un placa de goteo.
4. Seleccione “1 CUP” o “2 CUP” según su preferencia y, a continuación, pulse el botón correspondiente de la función seleccionada. Después de esperar un momento, el café empezará a salir.
5. El aparato dejará de funcionar cuando termine la preparación del café, y entonces su café ya estará listo.
6. Al pulsar el botón de café largo se obtiene una bebida añadiendo más agua caliente al expreso. La capacidad es de unos 140 ml.
No deje la cafetera desatendida durante la preparación del café, ya que a veces será necesaria su intervención.
Apague inmediatamente la fuente de alimentación si el depósito de agua está vacío durante la preparación del café. Añada agua y suelte el aire en modo vapor antes de iniciar el modo expreso. Si el aparato sigue sin funcionar, compruebe si el nivel de voltaje de su vivienda es bajo.
No deje que el aparato funcione si el depósito de agua está vacío, de lo contrario la bomba provocará un ruido anómalo y se romperá.
7. Después de terminar de preparar el café, saque el embudo metálico girándolo en el sentido de las agujas del reloj y, a continuación, vierta el residuo de café.

PREPARACIÓN DE AGUA CALIENTE

1. Una vez finalizado el precalentamiento, gire el mando de control de vapor / agua caliente a la posición “ ” y, a continuación, el agua caliente se dispensará desde el tubo de vapor. Cuando se obtenga la cantidad deseada de agua caliente, apague el mando. Antes de preparar agua caliente, coloque una taza bajo el tubo de vapor.
2. El agua caliente es normalmente para el té.

PREPARACIÓN DE LECHE ESPUMADA/CAPUCHINO

Obtendrá una taza de capuchino si llena una taza de expreso con leche espumada.
Nota: Al hacer vapor, el embudo metálico debe estar montado en su posición. Antes de preparar leche espumosa, libere vapor durante 10 segundos.

Método:

1. Presione el botón “STEAM”, el indicador de vapor parpadeará. Cuando el indicador de vapor está fijo, el precalentamiento ha finalizado.
2. Primero prepare el expreso con una taza suficientemente grande según la sección “PREPARACIÓN DE CAFÉ EXPRESO”
3. Llene una jarra con unos 100 gramos de leche por cada capuchino que se prepare. Se recomienda utilizar leche entera a temperatura de refrigerador (¡no caliente!).

Nota: Al elegir el tamaño de la jarra, se recomienda que el diámetro no sea inferior a 70±5 mm. Tenga en cuenta que la leche aumenta de volumen 2 veces y asegúrese de que la altura de la jarra sea suficiente en consecuencia.

4. Introduzca el tubo de vapor en la leche unos dos centímetros y gire el mando a la posición “ ”. El vapor saldrá de la salida de vapor. Espume la leche moviendo la jarra circularmente y de arriba abajo.

Advertencia: Asegúrese de operar con cuidado, ya que el vapor puede causar quemaduras a las personas.

5. Cuando se alcance el objetivo deseado, puede apagar el mando.

Nota: Limpie la salida de vapor con una esponja húmeda inmediatamente después de que la máquina deje de generar vapor. ¡Tenga cuidado de no hacerse daño!

6. Vierta la leche espumada en el café expreso preparado, y el capuchino estará listo. Endulzar a gusto y si lo desea, espolvorear un poco de cacao en polvo sobre la espuma. El tubo de vapor se puede utilizar para espumar leche o preparar bebidas calientes como chocolate caliente y agua.

Nota: Después de hacer vapor, gire el botón de vapor a la posición 0, entonces puede pulsar el botón «1 CUP» o «2 CUP» inmediatamente para preparar café de nuevo.

No deje la cafetera desatendida durante la preparación del café, ya que a veces será necesaria su intervención.

Apague inmediatamente la fuente de alimentación si el depósito de agua está vacío durante la preparación del café. Añada agua y suelte el aire en modo vapor antes de iniciar el modo expreso.

No deje que el aparato funcione si el depósito de agua está vacío, de lo contrario la bomba provocará un ruido anómalo y se romperá.

Si no desea preparar café, puede pulsar de nuevo el botón “1 CUP” o “2 CUP” para cancelarlo.

AJUSTAR LA CANTIDAD DE DISPENSACIÓN

1. Cantidad de dispensación de 1 CUP

Mantenga pulsado el botón «1 CUP» durante 3 segundos para entrar en el modo de ajustar la cantidad de dispensación. A continuación, pulse de nuevo el botón «1 CUP», el café empieza a salir y el indicador «1 CUP» parpadea al mismo tiempo. Una vez obtenida la cantidad deseada, pulse de nuevo el botón «1

CUP». La máquina deja de dispensar café. En ese momento, el ajuste para la cantidad de dispensación de 1 TAZA finaliza y se guarda para la siguiente operación. La cantidad de dispensación ajustable de 1 TAZA oscila entre unos 25 ml y 60 ml.

2. Cantidad de dispensación de 2 CUPS

Mantenga pulsado el botón «2 CUP» durante 3 segundos para entrar en el modo de ajustar la cantidad de dispensación. A continuación, siga la operación de ajustar la cantidad de dispensación de 1 TAZA. La cantidad de dispensación ajustable de 2 TAZAS oscila entre unos 45 ml y 120 ml.

3. Restablecer la configuración de fábrica

Mantenga pulsados simultáneamente los botones “1 CUP” y “2 CUP” durante 3 segundos para restablecer el ajuste de fábrica de las cantidades de dispensación.

FUNCIÓN DE APAGADO AUTOMÁTICO

1. Después de pulsar el botón de encendido, si no se realiza ninguna operación en 25 minutos, la unidad se apagará automáticamente.
2. Después de pulsar el botón de encendido, si no se realiza ninguna operación una vez que la bomba haya bombeado unos 200 ml de agua, la bomba se detendrá automáticamente.
3. Después de pulsar el botón de encendido, si no se realiza ninguna operación una vez que la bomba haya funcionado durante 180s durante preparar leche espumosa, la bomba se detendrá automáticamente.

MANTENIMIENTO Y LIMPIEZA

No olvide retirar el enchufe de la toma de corriente antes de limpiar el aparato.

Limpie el exterior con un paño suave y seco cuando la cafetera esté fría. No utilice nunca abrillantadores para metal.

Los elementos extraíbles se deben lavar con agua caliente y jabón. Enjuáguelos antes de colocarlos.

Separe el embudo metálico girándolo en sentido contrario a las agujas del reloj. Deseche los restos de café del interior. Después puede limpiarlo con limpiador suave, pero por último debe aclararlo con agua clara.

(3)

Nunca use un lavavajillas para limpiar ninguna parte de la máquina.

Coloca la cafetera en un lugar seco y no muy caliente.

LIMPIEZA DE DEPÓSITOS MINERALES

1. Para asegurarse de que su cafetera funciona de manera eficiente, las tuberías internas están limpias y se mantiene el sabor óptimo del café, es necesario descalcificar, limpiar y mantener la cafetera periódicamente. La advertencia de descalcificación se mostrará cuando el aparato haya funcionado acumulativamente durante 500 ciclos, en los que todos los indicadores parpadearán por 5 veces. Esto significa que es necesario realizar una descalcificación en la cafetera, después de lo cual el aparato volverá a su estado normal. Se mostrará una advertencia de descalcificación cada vez que encienda el aparato si no la cancela.
2. Llene el depósito de agua con agua y descalcificador hasta el nivel MAX (la proporción de agua y descalcificador es de 4:1). Consulte las instrucciones del descalcificador para obtener más detalles. Por favor, utilice un “descalcificador doméstico”. En lugar del descalcificador (cien partes de agua y tres de ácido cítrico), puede utilizar ácido cítrico (se vende en farmacias o droguerías).

3. Pulse el botón «2 CUP» una vez para preparar café y prepare agua caliente por unos 100 ml. A continuación, apague el aparato y deje la solución descalcificadora en el aparato durante 5 minutos.
4. Encienda el aparato y repita tres veces más el paso 3.
5. Repita dos veces más el paso 3 con agua del grifo en el nivel “MAX” (no es necesario esperar 5 minutos).
6. Una vez finalizada la descalcificación, debe cancelarla:

Advertencia: Mantenga pulsados simultáneamente los botones “1 CUP”, “2 CUP” y “STEAM” durante 3 segundos.

RESOLUCIÓN DE PROBLEMAS

Síntoma	Causa	Correcciones
El agua se filtra por la parte inferior de la cafetera.	Hay mucha agua en la bandeja de goteo.	Limpie la bandeja de goteo.
	La cafetera no funciona correctamente.	Póngase en contacto con el centro de servicio autorizado para la reparación.
El agua se filtra por la parte exterior del filtro.	Hay un poco de café en polvo en el borde del filtro.	Deshágase de ellos.
El sabor ácido (a vinagre) existe en el café expreso.	No se ha limpiado correctamente después de limpiar los depósitos minerales.	Limpie la cafetera varias veces según el contenido de la sección "Antes del primer uso".
	El café se ha guardado en un lugar caliente y húmedo durante mucho tiempo. El café se ha echado a perder.	Utilice café fresco o guarde el café no utilizado en un lugar fresco y seco. Después de abrir un paquete de café en polvo, vuelva a sellarlo herméticamente y guárdelo en un refrigerador para mantener su frescura.
La cafetera ya no funciona.	La toma de corriente no está bien enchufada.	Enchufe correctamente el cable de alimentación a una toma de corriente. Si el aparato sigue sin funcionar, póngase en contacto con el centro de servicio autorizado para su reparación.
El vapor no hace espuma.	El indicador STEAM no se ilumina.	El vapor se puede usar para espumar solo después de que se ilumine el indicador del botón de vapor.
	El depósito es demasiado grande o la forma no es la adecuada. Has utilizado leche desnatada.	Utilice una copa alta y estrecha. Utilice leche entera o leche semidesnatada.

El indicador 1 CUP y el indicador 2 CUP parpadean rápidamente.	La temperatura de la caldera es demasiado alta. El mando no se reajusta después de enfriarse. Se ha preparado 200 ml de agua caliente y no se ha reajustado el mando.	Prepare agua caliente para reducir la temperatura. Vuelva a colocar el mando en la posición 0 .
El indicador de STEAM parpadea rápidamente.	El vapor se ha preparado para 180s y el mando no se ha reajustado.	Vuelva a colocar el mando en la posición 0.
El indicador de 1 CUP, el indicador de 2 CUP y el indicador de STEAM parpadean rápidamente.	El mando no se restablece a la posición 0, sino que la máquina se enciende.	Vuelva a colocar el mando en la posición 0.

No desmonte el aparato usted mismo si no encuentra la causa del fallo, póngase en contacto con el centro de servicio cualificado.

ELIMINACIÓN DEL PRODUCTO

Este producto cumple con la Directiva Europea 2012/19/EU relativa a los aparatos eléctricos y electrónicos, conocidos como RAEE (residuos de aparatos eléctricos y electrónicos), que establece el marco legal aplicable en la Unión Europea para la eliminación y reutilización de los residuos de aparatos eléctricos y electrónicos. No tire el producto a la basura. Llévelo al centro de recogida de residuos eléctricos y electrónicos más cercano.

PORTUGUÊS

AGRADECEMOS A SUA PREFERÊNCIA PELA UFESA.
ESPERAMOS QUE O DESEMPENHO DO PRODUTO VÁ AO ENCONTRO DAS SUAS EXPECTATIVAS.

AVISO

LEIA COM ATENÇÃO AS INSTRUÇÕES DE UTILIZAÇÃO ANTES DE UTILIZAR O PRODUTO.
GUARDE ESTAS INSTRUÇÕES NUM LOCAL SEGURO PARA CONSULTA POSTERIOR.

A. DESCRIÇÃO DO PAINEL DE CONTROLO

A1. Botão de alimentação (interrutor ON/OFF)
A2. Botão de café expresso frio (para café expresso frio)
A3. Botão de 1 chávena de café (para utilização em dose única)
A4. Botão de 2 chávenas de café (para utilização em dose dupla)
A5. Botão de café longo
A6. Botão de vapor.

DESCRIÇÃO

B. Bandeja de suporte da chávena amovível (tabuleiro de gotejamento)
C. Tampa da caixa (indicador cheio do tabuleiro de gotejamento)
D. Tabuleiro de gotejamento
E. Placa de aquecimento para chávenas.
F. Manípulo de controlo do vapor/água quente
G. Borracha do tubo de vapor
H. Tubo de vapor
I. Bocal de espuma
J. Tampa do depósito de água
K. Pega do depósito de água
L. Depósito de água
M. Pega do funil (pega do porta-filtro)
N. Malha de aço (filtro de uma chávena e filtro de duas chávenas)
O. Funil metálico (Porta-filtro)
P. Colher de medição e calcadeira

INSTRUÇÕES DE SEGURANÇA

Se o cabo estiver danificado, tem de ser substituído pelo fabricante, pelo respetivo agente de serviços ou por pessoal igualmente qualificado, de modo a evitar riscos. O aparelho pode ser usado por crianças

com 8 anos ou mais sob supervisão ou se lhes tiverem sido dadas instruções relativas à utilização do aparelho de forma segura e entenderem os perigos envolvidos. As crianças não devem brincar com o aparelho. A limpeza e a manutenção do utilizador não devem ser feitas por crianças, a não ser que tenham mais de 8 anos e que as realizem sob supervisão. A limpeza e a manutenção pelo utilizador não devem ser efetuadas por crianças sem supervisão. Mantenha o aparelho e o respetivo cabo fora do alcance de crianças com menos de 8 anos. Os aparelhos podem ser usados por pessoas com capacidades físicas, sensoriais ou mentais reduzidas, ou falta de experiência ou conhecimento, sob supervisão ou se lhes tiverem sido dadas instruções relativas à utilização do aparelho de forma segura e entenderem os perigos envolvidos. Este aparelho destina-se a uso doméstico. Não se destina a ser usado em aplicações como:

- Áreas de copa de funcionários em lojas, escritórios e outros ambientes de trabalho.
- Quintas agrícolas.
- Por clientes em hotéis, motéis e outros ambientes residenciais.
- Ambientes de alojamento e pequeno-almoço.

Para limpar, proceda de acordo com a secção de manutenção e limpeza deste manual. Nunca mergulhe o aparelho em água ou noutro líquido. Durante a preparação do café e após a sua utilização, algumas partes da máquina podem ficar quentes devido ao calor residual.

Aviso: A utilização incorreta pode causar ferimentos!

Aviso: PERIGO! A inobservância do aviso pode resultar em perigo de vida devido a choque elétrico.

Aviso: Perigo de queimaduras! A inobservância deste aviso pode resultar em escaldões ou queimaduras.

AVISO: Este aparelho produz água quente e pode formar-se vapor durante o seu funcionamento. Evite o contacto com salpicos de água ou vapor quente. Nunca utilize o bico de água quente/vapor com outras bebidas que não o leite. A máquina de café não se deve encontrar dentro de um armário enquanto está a ser utilizada. Este aparelho está preparado para ser utilizado a uma altitude máxima de até 2000 m acima do nível do mar.

AVISOS IMPORTANTES

A utilização incorreta ou o manuseamento incorreto do produto resultarão na anulação da garantia. Antes de ligar o produto, verifique se a voltagem da sua rede elétrica é igual à indicada na etiqueta do produto. O cabo de alimentação não deve estar enrolado ou emaranhado à volta do produto durante a utilização. Não utilize o aparelho, nem o ligue ou desligue da corrente elétrica com as mãos e/ou os pés molhados. Não puxe o cabo de ligação para o desligar ou utilizar como pega. Nunca utilize a sua máquina de café sem água no depósito. Em caso de avaria ou danos, desligue imediatamente o produto da corrente elétrica e contacte um serviço de assistência técnica oficial. De maneira a evitar possíveis situações de risco, não abra o aparelho. As reparações ou intervenções a efetuar no aparelho apenas podem ser levadas a cabo por pessoal técnico qualificado do serviço de assistência técnica oficial da marca.

A **B&B TRENDS SL.** declina qualquer responsabilidade por danos que possam ocorrer a pessoas, animais ou objetos, pela não observância destas advertências.

ANTES DA PRIMEIRA UTILIZAÇÃO

Para que a primeira chávena de café tenha um sabor excelente, deve lavar a cafeteira com água purificada da seguinte forma:

1. Retire o tampão no fundo do depósito.
2. Deite água purificada no depósito de água, o nível de água não deve exceder a marca “MAX” no depósito de água. Em seguida, fechar a tampa do depósito.

Nota: O aparelho é fornecido com um depósito de água para facilitar a limpeza. Encha primeiro o de-

pósito de água com água e depois coloque o depósito de água no aparelho.
3. Coloque o filtro de infusão no funil de metal (sem café no filtro de infusão).
4. Coloque uma chávena de café expresso no tabuleiro de gotejamento. Certifique-se de que o manípulo de controlo do vapor/água quente está na posição horizontal (posição 0).
Nota: O aparelho não está equipado com um jarro, por favor utilize o seu jarro ou chávena de café.
5. Ligue à fonte de alimentação, prima o botão de alimentação “ON/OFF”. O indicador de alimentação acende-se e o indicador “1 CUP / 2 CUP” pisca.
6. O aparelho começa a aquecer imediatamente. Quando o indicador “1 CUP / 2 CUP” ficar sólido, indica que o pré-aquecimento está concluído. Prima o botão “1 CUP” ou o botão “2 CUP”, aguarde um momento e a água sairá.
7. Quando o aparelho parar de bombear a água automaticamente, despeje a água do recipiente e limpe-o bem. Agora pode começar a infusão.
Nota: Pode haver ruído aquando da primeira bombagem de água. Isto é normal, o aparelho está a libertar ar no aparelho. Após aproximadamente 20 segundos, o ruído para.

PRÉ-AQUECER

Para fazer uma chávena de café expresso de qualidade, recomendámos que pré-aqueça o aparelho antes de fazer café, incluindo o funil metálico, o filtro de infusão e a chávena, de modo a que o sabor do café não seja afetado pelo contacto com superfícies frias.
1. Retire o depósito de água e abra a tampa do depósito para o encher com a quantidade desejada de água purificada. O nível de água não deve ultrapassar a marca “MAX” no depósito de água. Em seguida, colocar corretamente o reservatório de água no aparelho.
2. Coloque o filtro de infusão no funil metálico, certificando-se de que o tubo do funil está alinhado com a ranhura do aparelho. Na posição “DESBLOQUEADO”, insira o funil no aparelho e encaixe-o bem na máquina de café, rodando no sentido contrário ao ponteiros do relógio até ficar na posição “BLOQUEADO”.
(2)
3. Coloque uma chávena de café expresso no tabuleiro de gotejamento.
4. Em seguida, ligue o aparelho à alimentação eléctrica. Certifique-se de que o manípulo de controlo do vapor/água quente está na posição horizontal (posição 0).
5. Premir o botão de alimentação “ON/OFF”. O indicador de alimentação acende-se e o indicador “1 CUP / 2 CUP” pisca.
6. Quando o indicador “1 CUP / 2 CUP” ficar sólido, indica que o pré-aquecimento está concluído.

PREPARAR CAFÉ EXPRESSO FRESCO

1. Retire o funil rodando-o no sentido dos ponteiros do relógio e adicione o café moído ao filtro de infusão com uma colher de medida. Uma colher de café moído permite obter uma chávena de café de elevada qualidade. Em seguida, prima o café moído com a calcadeira.
(1)
2. Coloque o filtro de infusão no funil metálico, certificando-se de que o tubo do funil está alinhado com a ranhura do aparelho. Na posição “DESBLOQUEADO”, insira o funil no aparelho e encaixe-o bem na máquina de café, rodando no sentido contrário ao ponteiros do relógio até ficar na posição “BLOQUEADO”.
(2)
3. Coloque uma chávena de café expresso no tabuleiro de gotejamento.
4. Selecione a função “Espresso Cool”. Depois de esperar um pouco, o café começará a sair.

5. O aparelho pára de funcionar quando o café estiver pronto e o seu café está pronto.
Não deixe a máquina de café a funcionar sem vigilância durante a confeção do café, dado que, por vezes, é necessária uma intervenção manual!
Desligue imediatamente a fonte de alimentação se o depósito de água estiver vazio durante a confeção do café. Acrescente água e depois liberte ar através do modo de vapor antes de começar o modo expresso! Se o aparelho continuar a não funcionar, verifique se o nível de tensão da sua casa é baixo.
Não deixe o aparelho a funcionar se o depósito de água estiver vazio ou a bomba irá fazer um ruído anormal e partir.
7. Após terminar a preparação do café, retire o funil metálico, rodando-o no sentido dos ponteiros do relógio, e elimine os resíduos de café.
Sugestão: Antes de preparar o café Espresso Cool, pode colocar uma quantidade adequada de cubos de gelo no depósito de água, para obter um melhor sabor.
Notas: 1. Se utiliza primeiro as funções de café quente ou água quente/vapor e depois faz café Espresso Cool após um curto período de tempo, o café pode estar quente ou morno no início. Durante este momento, o botão "Espresso Cool" continuará a piscar como um lembrete até que a temperatura desça.
2. Sugere-se que arrefeça o sistema de infusão repetindo a função café "Espresso cool" durante 3 ciclos, sem colocar o funil na máquina.

FAZER CAFÉ EXPRESSO E CAFÉ LONGO

1. Retire o funil rodando-o no sentido dos ponteiros do relógio e adicione o café moído ao filtro de infusão com uma colher de medida. Uma colher de café moído permite obter uma chávena de café de elevada qualidade. Em seguida, prima o café moído com a calcadeira.
(1)
2. Coloque o filtro de infusão no funil metálico, certificando-se de que o tubo do funil está alinhado com a ranhura do aparelho. Na posição "DESBLOQUEADO", insira o funil no aparelho e encaixe-o bem na máquina de café, rodando no sentido contrário ao ponteiros do relógio até ficar na posição "BLOQUEADO".
(2)
3. Colocar uma chávena quente no tabuleiro de gotejamento.
4. Selecione "1 CUP" ou "2 CUP" de acordo com as suas necessidades e, em seguida, prima o botão correspondente da função selecionada. Depois de esperar um pouco, o café começará a sair.
5. O aparelho pára de funcionar quando o café estiver pronto e o seu café está pronto.
6. Ao premir o botão de café longo, obtém-se uma bebida, adicionando mais água quente ao expresso. A capacidade é de cerca de 140 ml.
Não deixe a máquina de café a funcionar sem vigilância durante a confeção do café, dado que, por vezes, é necessária uma intervenção manual!
Desligue imediatamente a fonte de alimentação se o depósito de água estiver vazio durante a confeção do café. Acrescente água e depois liberte ar através do modo de vapor antes de começar o modo expresso! Se o aparelho continuar a não funcionar, verifique se o nível de tensão da sua casa é baixo.
Não deixe o aparelho a funcionar se o depósito de água estiver vazio ou a bomba irá fazer um ruído anormal e partir.
7. Após terminar a preparação do café, retire o funil metálico, rodando-o no sentido dos ponteiros do relógio, e elimine os resíduos de café.

FAZER ÁGUA QUENTE

1. Depois de terminar o pré-aquecimento, rode o manípulo de controlo do vapor/água quente para a posição “ “ e, em seguida, a água quente será distribuída pelo tubo de vapor. Quando a quantidade desejada de água quente for obtida, desligue o manípulo. Antes de preparar a água quente, coloque uma chávena sob a tubo de vapor.
2. A água quente é normalmente utilizada para o chá.

FAZER CAPUCCINO/ESPUMA DE LEITE

Para obter uma chávena de cappuccino, basta encher uma chávena de café expresso com leite com espuma.
Nota: Durante a produção de vapor, o funil metálico deve ser montado em posição. Antes de espumar o leite, libertar o vapor durante 10 segundos.
Método:
1. Prima o botão “STEAM”, o indicador de vapor fica intermitente. Quando o indicador de vapor ficar sólido, o pré-aquecimento está concluído.
2. Primeiro, prepare um café expresso como uma chávena suficientemente grande de acordo com a parte “FAZER CAFÉ EXPRESSO”.
3. Encha um recipiente com cerca de 100 gramas de leite por cada chávena de cappuccino que pretender preparar. É recomendável utilizar leite gordo à temperatura do frigorífico (não quente!).
Nota: Ao escolher o tamanho do recipiente, é recomendável que o diâmetro não seja inferior a 70+/5 mm. Tenha também em atenção que o leite irá duplicar o seu volume, por isso certifique-se de que a altura do recipiente é suficiente.
4. Introduzir o tubo de vapor no leite cerca de dois centímetros, depois rodar o botão para a posição “ “. O vapor sairá pela saída de vapor. Espumar o leite movendo o jarro circularmente e de cima para baixo.
Aviso: O funcionamento deve ser cuidadoso, pois o vapor pode causar escaldões nas pessoas.
5. Quando o objetivo pretendido for atingido, pode desligar o manípulo.
Nota: Limpe a saída de vapor com uma esponja húmida imediatamente após a máquina ter parado de gerar vapor. Cuidado para não se magoar!
6. Deite o leite espumado no café expresso preparado, e o cappuccino está pronto. Adoce a gosto e, se pretender, polvilhe com cacau em pó. A tubo de vapor pode ser utilizada para espumar leite ou preparar bebidas quentes, como chocolate quente e água.
Nota: Depois de fazer vapor, rode o manípulo de vapor para a posição 0 e, em seguida, pode premir imediatamente o botão “1 CUP” ou “2 CUP” para voltar a fazer café.
Não deixe a máquina de café a funcionar sem vigilância durante a confeção do café, dado que, por vezes, é necessária uma intervenção manual!
Desligue imediatamente a fonte de alimentação se o depósito de água estiver vazio durante a confeção do café. Acrescente água e depois liberte ar através do modo de vapor antes de começar o modo expresso!
Não deixe o aparelho a funcionar se o depósito de água estiver vazio ou a bomba irá fazer um ruído anormal e partir.
Se não quiser preparar café, pode premir novamente o botão “1 CUP” ou “2 CUP” para cancelar.

DEFINIR A QUANTIDADE DE DISTRIBUIÇÃO

1. Quantidade de distribuição de 1 CUP

Prima e mantenha premido o botão “1 CUP” durante 3 segundos para entrar no modo de definição da quantidade de distribuição. Em seguida, prima novamente o botão “1 CUP”, o café começa a ser distribuído e o “indicador 1 CUP” pisca ao mesmo tempo. Quando a quantidade desejada for obtida, prima novamente o botão “1 CUP”. O café deixa de ser distribuído. Nessa altura, a definição da quantidade de dispensa de 1 CUP está concluída e será guardada para a operação seguinte. A quantidade de dispensa ajustável de 1CUP varia entre cerca de 25 ml e 60 ml.

2. Quantidade de distribuição de 2 CUPS

Prima e mantenha premido o botão “2 CUP” durante 3 segundos para entrar no modo de definição da quantidade de distribuição. De seguida, siga a operação de definição da quantidade de dispensa de 1 CUP. A quantidade de distribuição ajustável de 2 CHÁVENAS varia entre cerca de 45 ml e 120 ml.

3. Restaurar as definições de fábrica

Prima e mantenha premidos simultaneamente os botões “1 CUP” e “2 CUP” durante 3 segundos para recuperar a configuração de fábrica das quantidades de distribuição.

FUNÇÃO DE DESLIGAR AUTOMÁTICA

1. Depois de premir o botão de alimentação, se não for efectuada qualquer operação no espaço de 25 minutos, a unidade desliga-se automaticamente.
2. Depois de premir o botão de alimentação, se não for efectuada qualquer operação após a bomba bombear cerca de 200 ml de água, a bomba pára automaticamente.
3. Depois de premir o botão de alimentação, se não for efectuada qualquer operação após a bomba ter funcionado por 180s durante a espumação do leite, a bomba pára automaticamente.

MANUTENÇÃO E LIMPEZA

Não se esqueça de retirar a ficha da tomada elétrica antes de limpar o aparelho.

Limpe o exterior com um pano macio e seco quando a máquina de café estiver fria. Nunca utilize um polidor de metais. As partes amovíveis devem ser lavadas em água morna com sabão. Enxague-as antes de as voltar a fixar.

Retire o funil metálico rodando-o no sentido contrário ao dos ponteiros do relógio. Deite fora os resíduos de café no interior. Depois, pode limpá-lo com um produto de limpeza suave, mas deve enxaguá-lo no fim com água limpa.

(3)

Nunca utilize uma máquina de lavar louça para limpar as peças da máquina.

Guarde a máquina de café num local seco e não demasiado quente.

LIMPEZA DE DEPÓSITOS MINERAIS

1. Para garantir que a sua máquina de café funciona de forma eficiente, que os tubos internos estão limpos e que o sabor máximo do café é preservado, a máquina de café tem de ser descalcificada, limpa e mantida periodicamente. O aviso de descalcificação aparece quando o aparelho tiver trabalhado cumulativamente 500 ciclos, durante os quais todos os indicadores piscam 5 vezes. Isto significa que é necessário efetuar a descalcificação da máquina de café, após o que o aparelho voltará ao estado normal. O aviso de descalcificação aparece de cada vez que se liga o aparelho se não for cancelado.
2. Encha o depósito de água com água e descalcificante até ao nível MAX (a proporção de água e

descalcificante é de 4:1). Para mais pormenores, consultar as instruções do descalcificador. Utilize um "descalcificante doméstico". Pode utilizar ácido cítrico (que pode ser obtido em farmácias ou drogarias) em vez do desincrustante (cem partes de água e três partes de ácido cítrico).

3. Prima uma vez o botão "2 CUP" para fazer café e preparar água quente para cerca de 100 ml. Em seguida, desligue o aparelho e deixe a solução descalcificante no aparelho durante 5 minutos.

4. Ligar o aparelho e repetir o passo 3 por 3 vezes.

5. Repetir a etapa 3 por mais 2 vezes com água da torneira no nível "MAX" (não é necessário esperar 5 minutos).

6. Depois de terminar a descalcificação, é necessário cancelar a descalcificação:

Aviso: Mantenha premido simultaneamente o botão "1 CUP", o botão "2 CUP" e o botão "STEAM" durante 3 segundos.

RESOLUÇÃO DE PROBLEMAS

Sintoma	Causa	Correcções
Há fugas de água na parte inferior da máquina de café.	Há muita água no tabuleiro de gotejamento.	Limpe o tabuleiro de gotejamento.
	A máquina de café está avariada.	Contacte o serviço de assistência autorizado para efetuar a reparação.
Fuga de água do lado exterior do filtro.	Há um pouco de pó de café na borda do filtro.	Livrar-se deles.
O sabor ácido (vinagre) existe no café expresso.	Não foi limpo corretamente após a limpeza dos depósitos minerais.	Limpar a máquina de café de acordo com o conteúdo da secção "Antes da primeira utilização" várias vezes.
	O pó de café é armazenado num local quente e húmido durante muito tempo. O pó de café está estragado.	Utilize pó de café fresco ou guarde o pó de café não utilizado num local fresco e seco. Depois de abrir uma embalagem de pó de café, volte a fechá-la bem e guarde-a no frigorífico para manter a sua frescura.
A máquina de café já não funciona.	A tomada eléctrica não está bem ligada.	Ligue corretamente o cabo de alimentação a uma tomada de parede. Se o aparelho continuar a não funcionar, contacte o serviço de assistência autorizado para proceder à sua reparação.
O vapor não pode espumar.	O indicador STEAM não está aceso.	O vapor só pode ser utilizado para fazer espuma quando o indicador do botão de vapor estiver aceso.
	O recipiente é demasiado grande ou a forma não é adequada. Utilizaste leite magro.	Utilize um copo alto e estreito. Utilize leite gordo ou meio-gordo.

o indicador1 CUP e o indicador 2 CUP piscam rapidamente.	A temperatura da caldeira é demasiado elevada. O manípulo não é reposto a zero após o arrefecimento. São preparados 200 ml de água quente e o botão não é reposto a zero.	Prepare água quente para reduzir a temperatura. Reponha o botão na posição 0.
O indicador STEAM está a piscar rapidamente.	O vapor é preparado durante 180s e o manípulo não é reposto a zero.	Reponha o botão na posição 0.
O indicador 1 CUP, o indicador 2 CUP e o indicador STEAM piscam rapidamente.	O botão não é reposto na posição 0, mas a máquina é ligada.	Reponha o botão na posição 0.

Não desmontar o aparelho sozinho. Se a causa da avaria não for encontrada, contactar o centro de assistência técnica qualificado.

ELIMINAÇÃO DO PRODUTO

Este produto está em conformidade com a Diretiva Europeia 2012/19/UE relativa aos dispositivos elétricos e eletrónicos, conhecida como REEE (Resíduos de Equipamentos Elétricos e Eletrónicos), que estabelece o quadro jurídico aplicável na União Europeia para a eliminação e reutilização de resíduos de dispositivos elétricos e eletrónicos. Não deite este produto no lixo comum. Dirija-se ao ponto de recolha de resíduos elétricos e eletrónicos mais próximo da sua residência.

ENGLISH

WE WOULD LIKE TO THANK YOU FOR CHOOSING UFESA.
WE WISH THE PRODUCT PERFORMS TO YOUR SATISFACTION AND PLEASURE.

WARNING

PLEASE READ THE INSTRUCTIONS FOR USE CAREFULLY PRIOR TO USING THE PRODUCT. STORE THESE IN A SAFE PLACE FOR FUTURE REFERENCE.

A. CONTROL PANEL DESCRIPTION

A1. Power button (ON/OFF switch)
A2. Espresso cool coffee button (for Espresso cool coffee)
A3. 1 cup of coffee button (for single shot use)
A4. 2 cups of coffee button (for double shot use)
A5. Long coffee button
A6. Steam button.

DESCRIPTION

B. Removable cup shelf (Drip plate)
C. Float cover (Drip tray full indicator)
D. Drip tray
E. Cup warming plate.
F. Steam/ hot water control knob
G. Steam wand sleeve
H. Steam wand
I. Froth nozzle
J. Water tank cover
K. Water tank handle
L. Water tank
M. Funnel handle (Portafilter handle)
N. Steel mesh (one cup filter and two cups filter)
O. Metal funnel (Portafilter)
P. Measuring spoon and tamper

SAFETY INSTRUCTIONS

If the supply cord is damaged it must be replaced by the manufacturer, its service agent or similarly qualified persons in order to avoid a hazard. This appliance can be used by children aged from 8 years

and above if they have been given supervision or instruction concerning use of the appliance in a safe way and if they understand the hazards involved. Children shall not play with the appliance. Cleaning and user maintenance shall not be made by children unless they are older than 8 and supervised. The cleaning and user maintenance shall not be made by children without supervision. Keep the appliance and its cord out of reach of children aged less than 8 years. Appliances can be used by persons with reduced physical, sensory or mental capabilities or lack of experience and knowledge if they have been given supervision or instruction concerning use of the appliance in a safe way and understand the hazards involved. This appliance is intended to be used in household. It is not intended to be used in applications such as:

- Staff kitchen areas in shops, offices and other working environments.
- Farm houses.
- By clients in hotels, motels and other residential type environments.
- Bed and breakfast type environments.

Proceed according to maintenance and cleaning section of this manual for cleaning. Never immerse the appliance in water or any other liquid. During brewing and after use, due to residual heat some parts of the machine are hot.

Warning: Potential injury from misuse!

Warning: DANGER! Failure to observe the warning may result in life threatening injury by electric shock.

Warning: Danger of burns! Failure to observe the warning could result in scalds or burns.

WARNING: This appliance produces hot water and steam may form while it is in operation. Avoid contact with splashes of water or hot steam. Never use the hot water/steam spout with beverages other than milk. The coffee maker shall not be placed in a cabinet when in use. This device is designed for use at a maximum altitude up to 2000m above sea level.

IMPORTANT WARNINGS

Any incorrect use or improper handling of the product shall render the warranty null and void. Prior to plugging in the product, check that your mains voltage is the same as the one indicated on the product label. The mains connection cable must not be tangled or wrapped around the product during use. Do not use the device, or connect and disconnect to the supply mains with the hands and / or feet wet. Do not pull on the connection cord in order to unplug it or use it as a handle. Never use your coffee machine without water in it. Unplug the product immediately from the mains in the event of any breakdown or damage and contact an official technical support service. In order to prevent any risk of danger, do not open the device. Only qualified technical personnel from the brand's Official technical support service may carry out repairs or procedures on the device.

B&B TRENDS SL. disclaims all liability for damages that may occur to people, animals or objects, for the non-observance of these warnings.

BEFORE THE FIRST USE

To ensure the first cup of coffee tastes excellent, you should rinse the coffee maker with purified water as follows:

1. Remove the plug at the bottom of the tank.
2. Pour purified water into water tank, the water level should not exceed the "MAX" mark in the water tank. Then close the tank cover.

Note: The appliance is supplied with a water tank for easy cleaning. Fill the water tank with water first and then put the water tank into the appliance.

3. Set brewing filter into metal funnel (without coffee in brewing filter).
4. Place an espresso cup on drip plate. Make sure the Steam / Hot water control knob is at the horizontal position (0-position).

Note: The appliance is not equipped with jug, please use your jug or coffee cup.

5. Connect to power source, press the power button "ON/OFF". The power indicator will be illuminated and "1 CUP / 2 CUP" indicator will flash.
6. The appliance will start heating. When "1 CUP / 2 CUP" indicator becomes solid, it shows the pre-heating is finished. Press "1 CUP" button or "2 CUP" button, wait for a moment, the water will flow out.
7. When the appliance stops pumping water automatically, pour the water in container out and then clean them thoroughly, now you can start brewing.

Note: There may be noise when pumping the water on the first time. This is normal, the appliance is releasing air in the appliance. After about 20s, the noise will disappear.

PRE-HEATING

To make a cup of good hot espresso coffee, we recommend you preheating the appliance before making coffee, including the metal funnel, brewing filter and cup, so that the coffee flavour cannot be influenced by the cold parts.

1. Remove the water tank and open the tank cover to fill it with desired amount of purified water. The water level should not exceed the “MAX” mark in the water tank. Then place the water tank into the appliance properly.

2. Set brewing filter into metal funnel, making sure the tube on the funnel aligns with groove in the appliance. Then insert the funnel into the appliance from the “UNLOCK” position, and fix them into coffee maker firmly by turning it anticlockwise until it is at the “LOCK” position.

(2)

3. Place an espresso cup on drip plate.

4. Then connect the appliance to power supply. Make sure the Steam / Hot water control knob is at the horizontal position (0-position).

5. Press the power button “ON/OFF”. The power indicator will be illuminated and “1 CUP / 2 CUP” indicator will flash.

6. When “1 CUP / 2 CUP” indicator becomes solid, it shows the pre-heating is finished.

MAKE ESPRESSO COOL COFFEE

1. Remove the funnel by turning it in clockwise and add ground coffee to brewing filter with measuring spoon. A spoon ground coffee power can make about a cup of top-grade coffee. Then press the ground coffee powder tightly with the tamper.

(1)

2. Set brewing filter into metal funnel, making sure the tube on the funnel aligns with groove in the appliance. Then insert the funnel into the appliance from the “UNLOCK” position, and fix them into coffee maker firmly by turning it anticlockwise until it is at the “LOCK” position.

(2)

3. Place an espresso cup on drip plate.

4. Select “Espresso Cool” function. After waiting for a moment, coffee will start flowing out.

5. The appliance will stop working when the coffee-brewing is finished, and then your coffee is ready now.

Do not leave the coffee maker unattended during making the coffee, as your intervention will be required sometimes! Immediately turn off the power source, if the water tank is empty during brewing coffee. Add water and then release the air by steam mode before starting the espresso mode! If the appliance still does not work, please check if the voltage level of your home is low.

Do not let the appliance work if the water tank is empty, otherwise the pump will cause abnormal noise and get broken.

7. After finishing making the coffee, take the metal funnel out by turning clockwise, and then pour the coffee residue out.

Suggestion: Before brewing Espresso Cool coffee, you can put appropriate amount of ice cubes in the water tank, to obtain a better taste.

Remarks: 1. If you use hot coffee or hot water/steam functions first, and then make Espresso Cool coffee after a very short period of time, the coffee can be hot or warm in the beginning. During this moment, the “Espresso Cool” button will keep flashing as a reminder till the temperature is down.

2. It is suggested to cool down the brewing system by repeating the “Espresso cool coffee” function for 3 cycles, without installing the funnel into the machine.

MAKE ESPRESSO COFFEE AND LONG COFFEE

1. Remove the funnel by turning it in clockwise and add ground coffee to brewing filter with measuring spoon. A spoon ground coffee power can make about a cup of top-grade coffee. Then press the ground coffee powder tightly with the tamper.

(1)

2. Set brewing filter into metal funnel, making sure the tube on the funnel aligns with groove in the appliance. Then insert the funnel into the appliance from the “UNLOCK” position, and fix them into coffee maker firmly by turning it anticlockwise until it is at the “LOCK” position.

(2)

3. Place a hot cup on drip plate.
4. Select “1 CUP” or “2 CUP” according to your demand and then press the corresponding button of the selected function. After waiting for a moment, coffee will start flowing out.
5. The appliance will stop working when the coffee-brewing is finished, and then your coffee is ready now.
6. Pressing the long coffee button results with a beverage by adding more hot water into the espresso. The capacity is around 140ml.

Do not leave the coffee maker unattended during making the coffee, as your intervention will be required sometimes!

Immediately turn off the power source, if the water tank is empty during brewing coffee. Add water and then release the air by steam mode before starting the espresso mode! If the appliance still does not work, please check if the voltage level of your home is low.

Do not let the appliance work if the water tank is empty, otherwise the pump will cause abnormal noise and get broken.

7. After finishing making the coffee, take the metal funnel out by turning clockwise, and then pour the coffee residue out.

MAKE HOT WATER

1. After finishing preheating, turn the Steam / Hot water control knob to “ ” position, and then the hot water will dispense from steam wand. When desired amount of hot water is obtained, turn the knob off. Before making hot water, place a cup under the steam wand.
2, Hot water is normally for tea.

MAKE FROTHED MILK / CAPPUCCINO

You get a cup of cappuccino by topping up a cup of espresso with frothed milk.

Note: During making steam, the metal funnel must be assembled in position. Before frothing milk, release steam for 10 seconds.

Method:

1. Press the “STEAM” button, the steam indicator will flash. When steam indicator becomes solid, the preheating is finished.
2. Prepare espresso first with a container big enough according to the part “MAKE ESPRESSO COFFEE”.
3. Fill a jug with about 100 grams of milk for each cappuccino to be prepared. You are recommended to use whole milk at refrigerator temperature (not hot!).

Note: In choosing the size of jug, it is recommended the diameter is not less than 70±5 mm. Bear in mind that the milk increases in volume by 2 times and make sure the height of jug is enough accordingly.

4. Insert the steam wand into the milk about two centimeters, then turn the knob to the “ ” position.

Steam will come out from the steam outlet. Froth the milk by moving the jug circularly and from up to down.
Warning: Be sure to operate carefully as the steam may cause scalding to people.
5. When the required purpose is reached, you can turn the knob off.
Note: Clean steam outlet with wet sponge immediately after the machine stops generating steam. Be careful not to get hurt!
6. Pour the frothed milk into the espresso prepared, and the cappuccino is ready. Sweeten to taste and if desired, sprinkle the froth with a little cocoa powder. The steam wand can be used to froth milk or make hot beverages like hot chocolate and water.
Note: After making steam, turn the steam knob to 0 position, then you can press "1 CUP" or "2 CUP" button immediately to brew coffee again.
Do not leave the coffee maker unattended during making the coffee, as your intervention will be required sometimes!
Immediately turn off the power source, if the water tank is empty during brewing coffee. Add water and then release the air by steam mode before starting the espresso mode!
Do not let the appliance work if the water tank is empty, otherwise the pump will cause abnormal noise and get broken.
If you do not want to brew coffee, you can press the "1 CUP" or "2 CUP" button again to cancel.

SET THE DISPENSING AMOUNT

1. Dispensing amount of 1 CUP
Press and hold the "1 CUP" button for 3 seconds to enter into the mode of setting the dispensing amount. And then press the "1 CUP" button again, the coffee starts to be dispensed and the "1 CUP indicator" flashes at the same time. When the desired amount is obtained, press the "1 CUP" button again. The coffee stops being dispensed. At that time, the setting for the dispensing amount of 1 CUP is finished and it will be saved for the next operation. The adjustable dispensing amount of 1CUP ranges between about 25 ml and 60 ml.
2. Dispensing amount of 2 CUPS
Press and hold the "2 CUP" button for 3 seconds to enter into the mode of setting the dispensing amount. And then follow the operation of setting the dispensing amount of 1 CUP. The adjustable dispensing amount of 2 CUPS ranges between about 45 ml and 120 ml.
3. Restore factory setting
Simultaneously press and hold the "1 CUP" and "2 CUP" buttons for 3 seconds to recover the factory setting of dispensing amounts.

AUTOMATIC POWER-OFF FUNCTION

1. After pressing power button, if no operation is performed within 25 minutes, the unit will power off automatically.
2. After pressing power button, if no operation is performed after the pump pumps about 200 ml water, the pump will stop automatically.
3. After pressing power button, if no operation is performed after the pump has worked for 180s during frothing milk, the pump will stop automatically.

MAINTENANCE AND CLEANING

Do not forget to remove the plug from the socket before cleaning the appliance.
Wipe outside with soft dry cloth when coffee machine is cold. Never use metal polish.

The removable items should be washed in hot soapy water. Rinse them before attaching.
Detach the metal funnel by turning it anticlockwise. Dispose the coffee residue inside. Then you can clean it with a mild cleanser, but at last you must rinse with clear water.
(3)
Never use a dishwasher to clean any part of the machine.
Place the coffee maker in a dry and not very hot place.

CLEANING MINERAL DEPOSITS

1. To make sure your coffee maker operates efficiently, internal piping is clean and the peak flavor of coffee is preserved, the coffee machine needs to be descaled, cleaned and maintained periodically. Descaling warning will be shown when the appliance has cumulatively worked for 500 cycles, during which all indicators will flash for 5 times. This means that descaling needs to be performed on the coffee machine, after which appliance will go back into normal condition. Descaling warning will be shown each time when you turn on the appliance if you do not cancel.
2. Fill the water tank with water and descaler to the MAX level (the ratio of water and descaler is 4:1). Refer to the instructions of the descaler for details. Please use “household descaler”. You can use citric acid (obtainable from chemist’s or drug stores) instead of the descaler (one hundred parts of water and three parts of citric acid).
3. Press “2 CUP” button once to make coffee and make hot water for about 100 ml. Then turn off the appliance and leave the descaling solution in the appliance for 5 minutes.
4. Turn on the appliance and repeat the Step 3 for 3 times.
5. Repeat the Step 3 for 2 times more with tap water in the “MAX” level (it is not necessary to wait for 5 minutes).
6. After finishing descaling, you need to cancel the descaling:

Warning: Simultaneously press and hold the “1 CUP” button, “2 CUP” button & “STEAM” button for 3 seconds.

TROUBLE SHOOTING

Symptom	Cause	Corrections
Water leaks from the bottom of coffee maker.	There is much water in the drip tray.	Please clean the drip tray.
	The coffee maker is malfunctioning.	Please contact with the authorized service facility for repairing.
Water leaks out of outer side of filter.	There is some coffee powder on filter edge.	Get rid of them.
Acid (vinegar) taste exists in espresso coffee.	Not cleaned correctly after cleaning mineral deposits.	Clean coffee maker according to the content in section “Before the first use” for several times.
	The coffee powder is stored in a hot, wet place for a long time. The coffee powder is spoiled.	Please use fresh coffee powder, or store unused coffee powder in a cool, dry place. After opening a package of coffee powder, reseal it tightly and store it in a refrigerator to maintain its freshness.

The coffee maker does not work anymore.	The power outlet is not plugged well.	Plug the power cord into a wall outlet correctly. If the appliance still does not work, please contact with the authorized service facility for repairing.
The steam cannot froth.	The STEAM indicator is not illuminated.	The steam can be used to froth only after the steam button indicator is illuminated.
	The container is too big or the shape is not suitable. You have used skimmed milk.	Use high and narrow cup. Use whole milk or half-skimmed milk.
1 CUP indicator and 2 CUP indicator blinking quickly.	The boiler temperature is too high. The knob is not reset after cooling down. 200 ml hot water is prepared, and the knob is not reset.	Make hot water to reduce the temperature. Reset knob to 0 position.
STEAM indicator blinking quickly.	Steam is prepared for 180s and the knob is not reset.	Reset knob to 0 position.
1 CUP indicator, 2 CUP indicator and STEAM indicator blinking quickly.	The knob is not reset to 0 position, but the machine turned on.	Reset knob to 0 position.

Do not take apart the appliance by yourself if the cause of failure is not found, contact the qualified servicing center.

PRODUCT DISPOSAL

This product complies with European Directive 2012/19/EU on electrical and electronic devices, known as WEEE (Waste Electrical and Electronic Equipment), establishing the legal framework applicable in the European Union for the disposal and reuse of waste electronic and electrical devices. Do not dispose of this product in the bin, instead take it to the electrical and electronic waste collection center closest to your home.

FRANÇAIS

NOUS VOUS REMERCIONS D'AVOIR CHOISI L'UFESA.
NOUS ESPÉRONS QUE CE PRODUIT RÉPONDRA À VOS BESOINS ET À VOS GOÛTS.

AVERTISSEMENT

VEUILLEZ LIRE ATTENTIVEMENT LES INSTRUCTION AVANT D'UTILISER LE PRODUIT.
CONSERVEZ-LES DANS UN ENDROIT SÛR POUR POUVOIR LES CONSULTER ULTÉRIEUREMENT.

A. DESCRIPTION DU PANNEAU DE COMMANDE

A1. Bouton d'alimentation (interrupteur ON/OFF)
A2. Bouton café Espresso cool (pour le café Espresso froid)
A3. Bouton 1 tasse de café (pour l'utilisation d'un seul café)
A4. Bouton 2 tasses de café (pour l'utilisation d'une double café)
A5. Bouton de café long
A6. Bouton vapeur

DESCRIPTION

B. Support de tasses amovible (Plaque d'égouttage)
C. Couvercle flottant (indicateur de niveau de plateau d'égouttement)
D. Plateau d'égouttement
E. Plaque chauffante pour tasses.
F. Bouton commande vapeur / eau chaude
G. Manchon de la buse vapeur
Buse vapeur
I. Buse de moussage
J. Couvercle du réservoir d'eau
K. Poignée réservoir d'eau
L. Réservoir d'eau
M. Poignée de l'entonnoir (poignée porte-filtre)
N. Maille d'acier (filtre à une tasse et filtre à deux tasses)
O. Entonnoir métallique (porte-filtre)
P. Cuillère-mesure et tasseur

CONSIGNES DE SÉCURITÉ

Si le câble d'alimentation est endommagé, faites-le remplacer par le fabricant, par un technicien agréé ou par toute autre personne qualifiée, afin d'éviter tout danger. Cet appareil électroménager peut être

utilisé par des enfants âgés de 8 ans et plus s'ils sont supervisés ou si des instructions concernant l'utilisation de l'appareil électroménager de manière sûre leur ont été données et qu'ils comprennent les dangers impliqués. Il est interdit aux enfants de jouer avec cet appareil. Le nettoyage et l'entretien par l'utilisateur ne doivent pas être effectués par des enfants, à moins qu'ils ne soient âgés de plus de 8 ans et qu'ils soient sous la surveillance d'un adulte. Le nettoyage et l'entretien par l'utilisateur ne doivent pas être effectués par des enfants sans surveillance. Gardez l'appareil et son cordon hors de portée des enfants âgés de moins de 8 ans. Les appareils électroménagers peuvent être utilisés par des personnes ayant des capacités physiques, sensorielles ou mentales réduites, ou un manque d'expérience et de connaissances, si elles sont supervisées ou si des instructions concernant l'utilisation de l'appareil électroménager d'une manière sûre leur ont été données et qu'elles comprennent les risques encourus. Cet appareil électroménager est destiné à un usage domestique. Il n'est pas destiné à être utilisé dans les situations suivantes :

- Les cuisines du personnel dans les magasins, les bureaux et autres environnements de travail.
- Maisons de ferme.
- Par des clients dans des hôtels, des motels et d'autres environnements de type résidentiel.
- Environnements de type chambres d'hôtes.

Veuillez respecter les instructions indiquées dans la section « Entretien et nettoyage » de ce manuel afin d'effectuer le nettoyage. Veuillez ne jamais immerger l'appareil dans de l'eau ni dans aucun autre liquide. Pendant le brassage et après l'utilisation, certai-

nes parties de la machine sont chaudes en raison de la chaleur résiduelle.

Avertissement : Risque de blessure en cas de mauvaise utilisation !

Avertissement : DANGER ! Le non-respect de cet avertissement peut entraîner des blessures mortelles par électrocution.

Avertissement : Risque de brûlures ! Le non-respect de cet avertissement peut entraîner des échaudures ou des brûlures.

AVERTISSEMENT : Cet appareil produit de l'eau chaude et de la vapeur peut se former lorsqu'il fonctionne. Éviter le contact avec les éclaboussures d'eau ou la vapeur chaude. N'utilisez jamais le bec verseur d'eau chaude/vapeur avec des boissons autres que le lait. La cafetière ne doit pas être placée à l'intérieur d'un placard pendant le fonctionnement. Cet appareil est conçu pour être utilisé à une altitude maximale de 2 000 m au-dessus du niveau de la mer.

AVERTISSEMENTS IMPORTANTS

Toute utilisation incorrecte ou toute mauvaise manipulation du produit annulera la garantie. Avant de brancher le produit, vérifiez que la tension de votre secteur est la même que celle indiquée sur l'étiquette du produit. Le câble de raccordement au secteur ne doit être ni emmêlé ni enroulé autour du produit pendant son utilisation. N'utilisez pas l'appareil, et ne le branchez pas et ne le débranchez pas de la prise électrique lorsque vous avez les mains et / ou les pieds mouillés. Ne tirez pas sur le cordon de raccordement pour le débrancher ou pour l'utiliser comme poignée. N'utilisez jamais votre machine à café sans avoir rempli le réservoir d'eau. En cas de panne ou de dommage, débranchez immédiatement le produit du secteur et contactez le service officiel d'assistance technique. Afin d'éviter tout risque de danger, n'ouvrez pas l'appareil. Seul le personnel technique qualifié du service d'assistance technique officiel de la marque peut effectuer des réparations ou des interventions sur l'appareil.

B&B TRENDS SL. décline toute responsabilité en cas de dommages causés à des personnes, des animaux ou des objets en raison du non-respect de ces avertissements.

AVANT LA PREMIÈRE UTILISATION

Pour que la première tasse de café ait un goût excellent, vous devez rincer la cafetière avec de l'eau purifiée en procédant comme suit :

1. Retirez le bouchon au fond du réservoir.

2. Versez de l'eau purifiée dans le réservoir d'eau, le niveau d'eau ne doit pas dépasser le repère « MAX » dans le réservoir d'eau. Fermez ensuite le couvercle du réservoir.
Remarque : L'appareil est fourni avec un réservoir d'eau pour faciliter le nettoyage. Remplissez d'abord le réservoir d'eau, puis placez le réservoir d'eau dans l'appareil.
3. Mettez le filtre d'infusion dans l'entonnoir métallique (sans le café dans le filtre d'infusion).
4. Placer une tasse à espresso sur la plaque d'égouttage. Assurez-vous que le bouton de commande Vapeur / Eau chaude est en position horizontale (position 0).
Remarque : L'appareil n'est pas équipé d'une carafe, veuillez utiliser votre carafe ou votre tasse à café.
5. Branchez la source d'alimentation, appuyez sur le bouton d'alimentation « ON/OFF ». Le voyant d'alimentation s'allume et le voyant « 1 CUP / 2 CUP » clignote.
6. L'appareil commence à chauffer. Lorsque l'indicateur « 1 CUP / 2 CUP » devient fixe, cela indique que le préchauffage est terminé. Appuyez sur le bouton « 1 CUP » ou « 2 CUP », attendez un moment, l'eau s'écoule.
7. Lorsque l'appareil cesse de pomper l'eau automatiquement, videz le récipient d'eau et nettoyez-le soigneusement. Vous pouvez maintenant commencer à infuser.
Remarque : Il peut y avoir du bruit lors du premier pompage de l'eau. C'est normal, l'appareil libère de l'air dans l'appareil. Le bruit va cesser après environ 20s.

PRÉCHAUFFER

Pour préparer une tasse de café expresso bien chaud, nous vous recommandons de préchauffer l'appareil avant de procéder à la préparation du café, y compris l'entonnoir en métal, le filtre d'infusion et la tasse, pour que les parties froides n'influent pas sur la saveur du café.
1. Retirez le réservoir d'eau et ouvrez le couvercle du réservoir pour le remplir avec la quantité d'eau purifiée souhaitée. Le niveau d'eau ne doit pas dépasser le repère « MAX » dans le réservoir d'eau. Placez ensuite correctement le réservoir d'eau dans l'appareil.
2. Placez le filtre à infusion dans l'entonnoir métallique et assurez-vous que le tube de l'entonnoir s'aligne sur la rainure de l'appareil. Ensuite, placez l'entonnoir dans l'appareil en partant de la position « UNLOCK », puis tournez-le dans le sens contraire des aiguilles d'une montre jusqu'à ce qu'il s'enclenche en position « LOCK » dans la cafetière.
(2)
3. Placez une tasse à espresso sur la plaque d'égouttage.
4. Branchez ensuite l'appareil à l'alimentation électrique. Assurez-vous que le bouton de commande Vapeur / Eau chaude est en position horizontale (position 0).
5. Appuyez sur le bouton d'alimentation « ON/OFF ». Le voyant d'alimentation s'allume et le voyant « 1 CUP / 2 CUP » clignote.
6. Lorsque l'indicateur « 1 CUP / 2 CUP » devient fixe, cela indique que le préchauffage est terminé.

PRÉPARATION D'UN CAFÉ ESPRESSO FROID

1. Retirez l'entonnoir en le tournant dans le sens des aiguilles d'une montre et ajoutez le café moulu dans le filtre d'infusion à l'aide d'une cuillère à mesurer. Une cuillère de café moulu peut permettre de préparer environ une tasse de café de qualité supérieure. Tassez ensuite fermement la poudre de café moulu à l'aide du tamper.
(1)
2. Placez le filtre à infusion dans l'entonnoir métallique et assurez-vous que le tube de l'entonnoir s'aligne sur la rainure de l'appareil. Ensuite, placez l'entonnoir dans l'appareil en partant de la position «

UNLOCK », puis tournez-le dans le sens contraire des aiguilles d'une montre jusqu'à ce qu'il s'enclenche en position « LOCK » dans la cafetière.

(2)

3. Placez une tasse à espresso sur la plaque d'égouttage.

4. Sélectionnez la fonction « Espresso Cool ». Après quelques instants d'attente, le café commence à s'écouler.

5. L'appareil s'arrête de fonctionner lorsque l'infusion du café est terminée, votre café est alors prêt.

Ne laissez pas la machine à café sans surveillance pendant la préparation du café, car votre intervention sera parfois nécessaire !

Si le réservoir d'eau est vide pendant la préparation du café, éteignez immédiatement la source d'alimentation. Ajouter de l'eau, puis relâcher l'air en mode vapeur avant de lancer le mode espresso ! Si l'appareil ne fonctionne toujours pas, vérifiez si le niveau de tension de votre maison est bas.

Ne laissez pas l'appareil fonctionner si le réservoir d'eau est vide, sinon la pompe fera un bruit anormal et se cassera.

7. Une fois le café fini, retirez l'entonnoir en métal en le tournant dans le sens des aiguilles d'une montre, et videz ensuite les résidus de café.

Suggestion: Avant de préparer le café Espresso Cool, vous pouvez mettre une quantité appropriée de glaçons dans le réservoir d'eau, pour obtenir un meilleur goût.

Remarques : 1. Si vous utilisez d'abord les fonctions café chaud ou eau chaude/vapeur, et que vous préparez ensuite un café Espresso Cool après une très courte période, le café peut être chaud ou tiède au début. Pendant ce temps, le bouton « Espresso Cool » continue de clignoter pour vous rappeler que la température n'a pas encore baissé.

2. Il est conseillé de refroidir le système d'infusion en répétant la fonction « Espresso cool coffee » pendant 3 cycles, sans installer l'entonnoir dans la machine.

PRÉPARER LE CAFÉ EXPRESSO ET LE CAFÉ LONG

1. Retirez l'entonnoir en le tournant dans le sens des aiguilles d'une montre et ajoutez le café moulu dans le filtre d'infusion à l'aide d'une cuillère à mesurer. Une cuillère de café moulu peut permettre de préparer environ une tasse de café de qualité supérieure. Tassez ensuite fermement la poudre de café moulu à l'aide du tamper.

(1)

2. Placez le filtre à infusion dans l'entonnoir métallique et assurez-vous que le tube de l'entonnoir s'aligne sur la rainure de l'appareil. Ensuite, placez l'entonnoir dans l'appareil en partant de la position « UNLOCK », puis tournez-le dans le sens contraire des aiguilles d'une montre jusqu'à ce qu'il s'enclenche en position « LOCK » dans la cafetière.

(2)

3. Placez une tasse chaude sur la plaque d'égouttage.

4. Sélectionnez « 1 CUP » ou « 2 CUP » en fonction de votre demande, puis appuyez sur le bouton correspondant à la fonction sélectionnée. Après quelques instants d'attente, le café commence à s'écouler.

5. L'appareil s'arrête de fonctionner lorsque l'infusion du café est terminée, votre café est alors prêt.

6. En appuyant sur le bouton de café long, on obtient une boisson en ajoutant de l'eau chaude à l'espresso. La capacité est d'environ 140 ml.

Ne laissez pas la machine à café sans surveillance pendant la préparation du café, car votre intervention sera parfois nécessaire !

Si le réservoir d'eau est vide pendant la préparation du café, éteignez immédiatement la source d'alimentation. Ajouter de l'eau, puis relâcher l'air en mode vapeur avant de lancer le mode espresso ! Si l'appareil ne fonctionne toujours pas, vérifiez si le niveau de tension de votre maison est bas.

Ne laissez pas l'appareil fonctionner si le réservoir d'eau est vide, sinon la pompe fera un bruit anormal et se cassera.

7. Une fois le café fini, retirez l'entonnoir en métal en le tournant dans le sens des aiguilles d'une montre, et videz ensuite les résidus de café.

PRÉPARATION DE L'EAU CHAUDE

1. Une fois le préchauffage terminé, tournez le bouton de commande vapeur/eau chaude sur la position « 💧 », puis l'eau chaude est distribuée par la lance à vapeur. Lorsque la quantité d'eau chaude désirée est obtenue, éteindre le bouton. Avant de préparer de l'eau chaude, placez une tasse sous la lance à vapeur.
2. L'eau chaude est normalement utilisée pour le thé.

PRÉPARATION DU LAIT MOUSSEUX / CAPPUCCINO

Vous obtenez une tasse de cappuccino lorsque vous ajoutez de la mousse de lait à une tasse d'expresso.

Remarque : Lors de la préparation de la vapeur, l'entonnoir métallique doit être monté en position. Avant de faire mousser le lait, relâcher la vapeur pendant 10 secondes.

Méthode :

1. Appuyez sur le bouton « STEAM », l'indicateur de vapeur clignote. Lorsque l'indicateur de vapeur devient fixe, le préchauffage est terminé.
2. Préparez d'abord l'espresso avec un récipient suffisamment grand conformément à la partie « PRÉPARER LE CAFÉ EXPRESSO ».
3. Remplissez une carafe avec environ 100 grammes de lait pour chaque cappuccino à préparer. Il est recommandé d'utiliser du lait entier à la température du réfrigérateur (pas chaud !).

Remarque : Au moment de choisir une carafe, il est recommandé de prendre une d'un diamètre supérieur à 70+/5 mm. Gardez en tête que le lait double de volume et assurez-vous que la hauteur de la carafe est suffisante en conséquence.

4. Insérez la lance à vapeur dans le lait sur environ deux centimètres, puis tournez le bouton sur la position « 💨 ». La vapeur s'échappe de la sortie vapeur. Faites mousser le lait en déplaçant le carafe de façon circulaire et de haut en bas.

Avertissement : Veillez à utiliser l'appareil avec précaution, car la vapeur peut provoquer des brûlures.

5. Lorsque le but recherché est atteint, vous pouvez éteindre le bouton.

Remarque : Nettoyez la sortie de vapeur avec une éponge humide immédiatement après que l'appareil a cessé de produire de la vapeur. Attention à ne pas vous blesser !

6. Versez le lait mousseux dans l'espresso préparé, et le cappuccino est prêt. Sucrez selon votre goût et si vous le souhaitez, saupoudrez légèrement de poudre de cacao. La lance à vapeur peut être utilisée pour faire mousser le lait ou préparer des boissons chaudes comme du chocolat chaud ou de l'eau.

Remarque : Après avoir produit de la vapeur, tournez le bouton de vapeur en position 0, puis appuyez immédiatement sur le bouton « 1 CUP » ou « 2 CUP » pour préparer à nouveau du café.

Ne laissez pas la machine à café sans surveillance pendant la préparation du café, car votre intervention sera parfois nécessaire !

Si le réservoir d'eau est vide pendant la préparation du café, éteignez immédiatement la source

d'alimentation. Ajouter de l'eau, puis relâcher l'air en mode vapeur avant de lancer le mode espresso !
Ne laissez pas l'appareil fonctionner si le réservoir d'eau est vide, sinon la pompe fera un bruit anormal et se cassera.
Si vous ne souhaitez pas préparer de café, vous pouvez appuyer à nouveau sur le bouton « 1 CUP » ou « 2 CUP » pour annuler la préparation.

RÉGLER LA QUANTITÉ DE DISTRIBUTION

1. Quantité de distribution d'une tasse
Appuyez sur le bouton « 1 CUP » et maintenez-le enfoncé pendant 3 secondes pour entrer dans le mode de réglage de la quantité distribuée. Appuyez ensuite à nouveau sur le bouton « 1 CUP », le café commence à être distribué et l'indicateur « 1 CUP » clignote en même temps. Lorsque la quantité souhaitée est obtenue, appuyez à nouveau sur le bouton « 1 CUP ». Le café cesse d'être distribué. A ce moment-là, le réglage de la quantité de distribution de 1 CUP est terminé et il sera sauvegardé pour la prochaine opération. La quantité de distribution réglable de 1CUP est comprise entre environ 25 ml et 60 ml.
2. Quantité de distribution de 2 tasses
Appuyez sur le bouton « 2 CUP » et maintenez-le enfoncé pendant 3 secondes pour entrer dans le mode de réglage de la quantité distribuée. Puis suivez l'opération de réglage de la quantité de distribution de 1 CUP. La quantité de distribution réglable de 2 CUPS est comprise entre environ 45 ml et 120 ml.
3. Rétablir les paramètres d'usine
Appuyez simultanément sur les boutons « 1 CUP » et « 2 CUP » et maintenez-les enfoncés pendant 3 secondes pour rétablir le réglage d'usine des quantités distribuées.

FONCTION ARRÊT AUTOMATIQUE

1. Après avoir appuyé sur le bouton d'alimentation, si aucune opération n'est effectuée dans les 25 minutes, l'appareil s'éteint automatiquement.
2. Après avoir appuyé sur le bouton d'alimentation, si aucune opération n'est effectuée après que la pompe a pompé environ 200 ml d'eau, la pompe s'arrête automatiquement.
3. Après avoir appuyé sur le bouton d'alimentation, si aucune opération n'est effectuée après que la pompe a fonctionné pendant 180 secondes pendant le moussage du lait, la pompe s'arrêtera automatiquement.

ENTRETIEN ET NETTOYAGE

N'oubliez pas de débrancher la fiche de la prise secteur avant de nettoyer l'appareil.
Essuyez l'extérieur avec un chiffon doux et sec lorsque la machine à café est froide. N'utilisez jamais de produit de polissage pour métaux.
Les éléments amovibles doivent être lavés dans de l'eau chaude savonneuse. Rincez-les avant de les remonter.
Détachez l'entonnoir métallique en le tournant dans le sens inverse des aiguilles d'une montre. Jeter les résidus de café à l'intérieur. Vous pouvez ensuite le nettoyer avec un produit de nettoyage doux, mais vous devez enfin le rincer à l'eau claire.
(3)
N'utilisez jamais un lave-vaisselle pour nettoyer les pièces de l'appareil.
Placez la cafetière dans un endroit sec et à température ambiante.

NETTOYAGE DES DÉPÔTS MINÉRAUX

1. Pour s'assurer que votre cafetière fonctionne efficacement, que la tuyauterie interne est propre et que la saveur optimale du café est préservée, la machine à café doit être détartrée, nettoyée et entretenue périodiquement. L'avertissement de détartrage s'affiche lorsque l'appareil a cumulé 500 cycles, au cours desquels tous les indicateurs clignotent 5 fois. Cela signifie qu'un détartrage doit être effectué sur la cafetière, après quoi l'appareil retrouvera son état normal. L'avertissement de détartrage s'affiche à chaque fois que vous mettez l'appareil en marche si vous n'annulez pas le détartrage.
2. Remplissez le réservoir d'eau avec de l'eau et du détartrant jusqu'au niveau MAX (le rapport entre l'eau et le détartrant est de 4:1). Reportez-vous aux instructions du détartreur pour plus de détails. Veuillez utiliser un « détartrant ménager ». Vous pouvez utiliser de l'acide citrique (disponible en pharmacie) à la place du détartrant (cent volumes d'eau et trois volumes d'acide citrique).
3. Appuyez une fois sur le bouton « 2 CUP » pour faire du café et préparez de l'eau chaude pour environ 100 ml. Ensuite, éteignez l'appareil et laissez la solution de détartrage dans l'appareil pendant 5 minutes.
4. Mettez l'appareil en marche et répétez l'étape 3 trois fois.
5. Répétez l'étape 3 2 fois de plus avec de l'eau du robinet au niveau « MAX » (il n'est pas nécessaire d'attendre 5 minutes).
6. Une fois le détartrage terminé, vous devez annuler le détartrage :

Avertissement : Appuyez simultanément sur les boutons « 1 CUP », « 2 CUP » et « STEAM » et maintenez-les enfoncés pendant 3 secondes.

DÉPANNAGE

Symptôme	Cause	Corrections
L'eau s'écoule par le bas de la cafetière.	Il y a beaucoup d'eau dans le plateau d'égouttage.	Please clean the drip tray.
	La cafetière ne fonctionne pas correctement.	Please contact with the authorized service facility for repairing.
De l'eau s'échappe du côté extérieur du filtre.	Il y a un peu de poudre de café sur le bord du filtre.	Get rid of them.
Le goût acide (vinaigre) existe dans le café expresso.	N'a pas été nettoyée correctement après le nettoyage des dépôts minéraux.	Nettoyer la cafetière plusieurs fois en suivant les instructions de la section « Avant la première utilisation ».
	La poudre de café est stockée dans un endroit chaud et humide pendant une longue période. La poudre de café est abîmée.	Veuillez utilisez du café en poudre frais ou conservez le café en poudre non utilisé dans un endroit frais et sec. Après avoir ouvert un paquet de café en poudre, refermez-le hermétiquement et conservez-le au réfrigérateur pour en préserver la fraîcheur.

La cafetière ne fonctionne plus.	La prise de courant n'est pas bien branchée.	Branchez correctement le cordon d'alimentation dans une prise murale. Si l'appareil ne fonctionne toujours pas, veuillez contacter le service après-vente agréé pour le faire réparer.
La vapeur ne peut pas mousser.	Le voyant STEAM n'est pas allumé.	La vapeur ne peut être utilisée pour mousser que lorsque le voyant du bouton vapeur est allumé.
	Le récipient est trop grand ou la forme n'est pas adaptée. Vous avez utilisé du lait écrémé.	Utilisez une tasse haute et étroite. Utiliser du lait entier ou demi-écrémé.
les indicateurs 1 CUP et 2 CUP clignotent rapidement.	La température de la chaudière est trop élevée. Le bouton n'est pas remis à zéro après le refroidissement. 200 ml d'eau chaude sont préparés et le bouton n'est pas remis à zéro.	Faire de l'eau chaude pour réduire la température. Remettre le bouton en position 0 .
Le voyant STEAM clignote rapidement.	La vapeur est préparée pendant 180 secondes et le bouton n'est pas remis à zéro.	Remettre le bouton en position 0 .
Les indicateurs 1 CUP, 2 CUP et STEAM clignotent rapidement.	Le bouton n'est pas remis en position 0, mais la machine se met en marche.	Remettre le bouton en position 0 .

Ne démontez pas l'appareil vous-même si la cause de la panne n'est pas trouvée, contactez le centre de service qualifié.

ÉLIMINATION DES PRODUITS

Ce produit est conforme à la directive européenne 2012/19/UE relative aux appareils électriques et électroniques, dite DEEE (déchets d'équipements électriques et électroniques), établissant le cadre juridique applicable dans l'Union européenne pour l'élimination et la réutilisation des déchets d'appareils électroniques et électriques. Ne jetez pas ce produit à la poubelle, veuillez le déposer au centre de collecte de déchets électriques et électroniques le plus proche de votre domicile.

Points de collecte sur www.quefairedemesdechets.fr
Privilégiez la réparation ou le don de votre appareil !

Séparez les éléments avant de trier

CATALÀ

GRÀCIES PER ESCOLLIR UFESA.
ESPEREM QUE EL PRODUCTE SIGUI DEL VOSTRE GRAT.

ADVERTIMENT

LLEGIU ATENTAMENT LES INSTRUCCIONS D'ÚS ABANS D'UTILITZAR EL PRODUCTE.
CONSERVEU-LES EN UN LLOC SEGUR PER A FUTURES CONSULTES.

A. DESCRIPCIÓ DEL PANELL DE CONTROL

A1. Botó d'encès/apagat (interruptor ON/OFF)
A2. Botó de cafè espresso fred (per a cafè espresso fred)
A3. Botó 1 tassa de cafè (per a ús d'un sol cop)
A4. Botó 2 tasses de cafè (per a ús de doble cop)
A5. Botó de cafè llarg
A6. Botó de vapor.

DESCRIPCIÓ

B. Suport extraïble de tasses (placa de degoteig)
C. Coberta flotant (indicador de safata de degoteig ple)
D. Safata de degoteig
E. Placa d'escalfament de tassa.
F. Botó de control de vapor / aigua calenta
G. Màniga de la broca del vapor
H. Broca del vapor
I. Broc de l'escuma
J. Tapa del dipòsit d'aigua
K. Nansa del dipòsit d'aigua
L. Dipòsit d'aigua
M. Nansa d'embut (nansa de portafiltre)
N. Malla d'acer (filtre d'una tassa i filtre de dues tasses)
O. Embut metàl·lic (portafiltre)
P. Cullera de mesura i compactació

INSTRUCCIONS DE SEGURETAT

Si el cable d'alimentació està fet malbé, ha de ser substituït pel fabricant, un agent del servei tècnic o personal amb una qualificació equivalent per tal

d’evitar riscos. Aquest aparell el poden fer servir nens a partir dels 8 anys, sempre i quan estiguin sota supervisió o hagin rebut les instruccions relatives a l’ús de l’aparell d’una manera segura i entenguin els perills que comporta utilitzar-lo. Els nens no han de jugar amb l’aparell. Els nens no han de fer la neteja i el manteniment de l’usuari, tret que siguin majors de 8 anys i siguin supervisats. La neteja i el manteniment que ha de realitzar l’usuari no han de fer-ho els nens sense supervisió. Mantingueu l’aparell i el cable fora de l’abast dels nens menors de 8 anys. Els aparells poden ser utilitzats per persones amb capacitats físiques, sensorials o mentals reduïdes o amb manca d’experiència i coneixements sempre i quan estiguin sota supervisió o hagin rebut les instruccions relatives a l’ús de l’aparell d’una manera segura i si entenen els perills que comporta el seu ús. Aquest aparell està pensat per a ús domèstic. No està pensat per ser utilitzat en aplicacions com:

- Zones de cuina del personal en comerços, oficines i altres entorns de treball.
- Cases de pagès.
- Pels clients d’hotels, motels i altres entorns residencials.
- Entorns de tipus allotjament i desdejuni.

Seguiu les instruccions de la secció de manteniment i neteja d’aquest manual per netejar l’aparell. No submergiu mai l’aparell en aigua ni en cap altre líquid. Durant l’elaboració del cafè i després d’utilitzar la màquina, algunes parts estaran calentes a causa de la calor residual.

Advertiment: L'ús inadequat de l'aparell podria provocar una lesió!

Advertiment: PERILL! L'incompliment d'aquest advertiment pot provocar lesions mortals per descàrrega elèctrica.

Advertiment: Perill de cremades! L'incompliment d'aquest advertiment pot provocar escaldades o cremades.

ADVERTIMENT: Aquest aparell produeix aigua calenta i es pot formar vapor mentre està en funcionament. Eviteu el contacte amb el vapor o l'aigua calenta. No utilitzeu mai la sortida de vapor/aigua calenta amb begudes que no siguin llet. La cafetera no s'ha de col·locar en un armari quan s'utilitzi. Aquest aparell està dissenyat per utilitzar-se a una altitud màxima de 2000 m per sobre del nivell del mar.

ADVERTIMENTS IMPORTANTS

L'ús incorrecte o manipulació indeguda de l'aparell deixarà la garantia sense efecte. Abans d'endollar el producte, comproveu que la tensió de la vostra xarxa elèctrica sigui la mateixa que la que s'indica a l'etiqueta del producte. El cable de connexió a la xarxa elèctrica no ha d'estar enrotllat ni entortolligat al voltant del producte durant l'ús. No utilitzeu l'aparell ni el connecteu o desconnecteu de la xarxa elèctrica amb les mans i/o els peus molls. No estireu el cable de connexió a la xarxa elèctrica per desendollar-lo ni l'empreu com a nansa. No utilitzeu mai la cafetera sense aigua. En cas d'avaria o desperfecte, desendolleu el producte de la xarxa elèctrica immediatament i poseu-vos en contacte amb un servei tècnic oficial. Per tal d'evitar qualsevol risc, no desmunteu l'aparell. Només el personal tècnic qualificat del servei tècnic oficial de la marca pot realitzar reparacions o intervencions sobre l'aparell.

B&B TRENDS S.L. s'eximeix de tota responsabilitat pels danys que es puguin produir a persones, animals o objectes per l'incompliment d'aquests advertiments.

ABANS DEL PRIMER ÚS

Per assegurar-vos que la primera tassa de cafè tingui un gust excel·lent, heu d'esbandir la cafetera amb aigua purificada de la següent manera:

1. Traieu l'endoll a la part inferior del dipòsit.
2. Aboqueu aigua purificada al dipòsit d'aigua, el nivell de l'aigua no ha de superar la marca «MAX» al dipòsit d'aigua. A continuació, tanqueu la tapa del dipòsit.

Nota: L'aparell es subministra amb un dipòsit d'aigua per facilitar la neteja. Ompliu primer el dipòsit d'aigua amb aigua i després introduïu el dipòsit d'aigua a l'aparell.

3. Col·loqueu el filtre d'elaboració a l'embut metàl·lic (sense cafè al filtre d'elaboració).

4. Col·loqueu una tassa de cafè espresso a la placa de degoteig. Assegureu-vos que el botó de control de vapor / aigua calenta estigui en posició horitzontal (posició 0).
Nota: L'aparell no està equipat amb gerra, utilitzeu la vostra gerra o la tassa de cafè.
5. Connecteu-vos a la font d'alimentació, premeu el botó d'encès/apagat «ON/OFF». L'indicador d'alimentació s'il·luminarà i parpellejarà l'indicador «1 CUP / 2 CUP».
6. L'aparell començarà a escalfar-se. Quan l'indicador «1 CUP / 2 CUP» es torna sòlid, mostra que s'ha acabat el preescalfament. Premeu el botó «1 CUP» o el botó «2 CUP», espereu un moment, l'aigua sortirà.
7. Quan l'aparell deixi de bombejar aigua automàticament, aboqueu l'aigua al recipient i netegeu-los bé, ara podeu començar a elaborar.
Nota: Pot haver-hi soroll en bombejar l'aigua per primera vegada. Això és normal, l'aparell allibera aire a l'aparell. Al cap d'uns vint segons, el soroll desapareixerà.

PREESCALFAMENT

Per fer una tassa de bon cafè espresso calent, us recomanem que preescalfeu l'aparell abans de fer cafè, inclòs l'embut metàl·lic, el filtre d'elaboració i la tassa, de manera que el sabor del cafè no es vegi afectat per les parts fredes.
1. Traieu el dipòsit d'aigua i obriu la tapa del dipòsit per omplir-lo amb la quantitat desitjada d'aigua purificada. El nivell de l'aigua no ha de superar la marca «MAX» al dipòsit d'aigua. A continuació, col·loqueu el dipòsit d'aigua a l'aparell correctament.
2. Configureu el filtre d'elaboració a l'embut metàl·lic, assegurant-vos que el tub de l'embut s'alineï amb la ranura de l'aparell. Aleshores inseriu l'embut a l'electrodomèstic des de la posició de «UNLOCK» (desbloquejar) i uniu-lo a la cafetera fermament tot girant-lo en el sentit contrari a les agulles del rellotge fins que quedi a la posició de «LOCK» (bloquejar).
(2)
3. Col·loqueu una tassa de cafè espresso a la placa de degoteig.
4. A continuació, connecteu l'aparell a la font d'alimentació. Assegureu-vos que el botó de control de vapor / aigua calenta estigui en posició horitzontal (posició 0).
5. Premeu el botó d'encès/apagat «ON/OFF». L'indicador d'alimentació s'il·luminarà i parpellejarà l'indicador «1 CUP / 2 CUP».
6. Quan l'indicador «1 CUP / 2 CUP» es torna sòlid, mostra que s'ha acabat el preescalfament.

FER CAFÈ ESPRESSO FRESC

1. Traieu l'embut girant-lo en sentit horari i afegiu-hi cafè mòlt al filtre d'elaboració amb una cullera mesuradora. Una cullera de cafè mòlt pot fer aproximadament una tassa de cafè de primera qualitat. A continuació, premeu bé el cafè mòlt en pols amb el premsador.
(1)
2. Configureu el filtre d'elaboració a l'embut metàl·lic, assegurant-vos que el tub de l'embut s'alineï amb la ranura de l'aparell. Aleshores inseriu l'embut a l'electrodomèstic des de la posició de «UNLOCK» (desbloquejar) i uniu-lo a la cafetera fermament tot girant-lo en el sentit contrari a les agulles del rellotge fins que quedi a la posició de «LOCK» (bloquejar).
(2)
3. Col·loqueu una tassa de cafè espresso a la placa de degoteig.
4. Seleccioneu la funció «Espresso Cool». Després d'esperar un moment, el cafè començarà a fluir.

5. L'aparell deixarà de funcionar quan s'acabi l'elaboració del cafè i el cafè ja estarà a punt.
No deixeu la cafetera desatesa durant l'elaboració del cafè, ja que de vegades caldrà la vostra intervenció.
Apagueu immediatament la font d'alimentació si el dipòsit d'aigua està buit durant l'elaboració del cafè. Afegiu aigua i, a continuació, deixeu anar l'aire en mode vapor abans d'iniciar el mode de cafè espresso. Si l'aparell encara no funciona, comproveu si el nivell de tensió de la vostra llar és baix.
No deixeu que l'aparell funcioni si el dipòsit d'aigua està buit, ja que això causarà sorolls anormals i el trencament de la bomba.
7. Després d'acabar de fer el cafè, traieu l'embut metàl·lic girant en sentit horari i, a continuació, aboqueu el residu de cafè.
Suggeriment: Abans d'elaborar el cafè Espresso Cool, podeu posar la quantitat adequada de glaçons al dipòsit d'aigua per obtenir un millor sabor.
Observacions: 1. Si utilitzeu primer les funcions de cafè calent o aigua calenta / vapor i després feu cafè Espresso Cool després d'un període de temps molt curt, el cafè pot estar calent o tèbia al principi. Durant aquest moment, el botó «Espresso Cool» continuarà parpellejant com a recordatori fins que baixi la temperatura.
2. Es recomana refredar el sistema d'elaboració repetint la funció «Espresso cool coffee» durant 3 cicles, sense instal·lar l'embut a la màquina.

FER CAFÈ ESPRESSO I CAFÈ LLARG

1. Traieu l'embut girant-lo en sentit horari i afegiu-hi cafè mòlt al filtre d'elaboració amb una cullera mesuradora. Una cullera de cafè mòlt pot fer aproximadament una tassa de cafè de primera qualitat. A continuació, premeu bé el cafè mòlt en pols amb el premsador.
(1)
2. Configureu el filtre d'elaboració a l'embut metàl·lic, assegurant-vos que el tub de l'embut s'alineï amb la ranura de l'aparell. Aleshores inseriu l'embut a l'electrodomèstic des de la posició de «UNLOCK» (desbloquejar) i uniu-lo a la cafetera fermament tot girant-lo en el sentit contrari a les agulles del rellotge fins que quedi a la posició de «LOCK» (bloquejar).
(2)
3. Col·loqueu una tassa calenta a la placa de degoteig.
4. Seleccioneu «1 CUP» o «2 CUP» segons la vostra demanda i després premeu el botó corresponent de la funció seleccionada. Després d'esperar un moment, el cafè començarà a fluir.
5. L'aparell deixarà de funcionar quan s'acabi l'elaboració del cafè i el cafè ja estarà a punt.
6. Si premeu el botó de cafè llarg, es produeix una beguda afegint més aigua calenta a l'espresso. La capacitat és d'uns 140 ml.
No deixeu la cafetera desatesa durant l'elaboració del cafè, ja que de vegades caldrà la vostra intervenció. Apagueu immediatament la font d'alimentació si el dipòsit d'aigua està buit durant l'elaboració del cafè. Afegiu aigua i, a continuació, deixeu anar l'aire en mode vapor abans d'iniciar el mode de cafè espresso. Si l'aparell encara no funciona, comproveu si el nivell de tensió de la vostra llar és baix.
No deixeu que l'aparell funcioni si el dipòsit d'aigua està buit, ja que això causarà sorolls anormals i el trencament de la bomba.
7. Després d'acabar de fer el cafè, traieu l'embut metàl·lic girant en sentit horari i, a continuació, aboqueu el residu de cafè.

FER AIGUA CALENTA

1. Després d'acabar el preescalfament, gireu el botó de control de vapor / aigua calenta a la posició « » i, a continuació, l'aigua calenta es dispensarà de la broca de vapor. Quan s'obtingui la quantitat desitjada d'aigua calenta, apagueu el botó. Abans de fer aigua calenta, poseu una tassa sota la vareta de vapor.
2. L'aigua calenta és normalment per al te.

FER LLET ESCUMADA / CAPUTXINO

Per fer un caputxino, heu de preparar una tassa de cafè i cobrir-lo amb escuma de llet.
Nota: Durant l'elaboració de vapor, l'embut metàl·lic s'ha de muntar en posició. Abans d'escumar la llet, deixeu anar vapor durant 10 segons.
Mètode:
1. Premeu el botó «STEAM», l'indicador de vapor parpellejarà. Quan l'indicador de vapor es torna sòlid, s'acaba el preescalfament.
2. Prepareu primer l'espresso amb un recipient prou gran segons la part «FER CAFÈ ESPRESSO».
3. Ompliu una gerra amb uns 100 grams de llet per cada caputxino que vulgueu preparar. Us recomanem emprar llet sencera freda (no calenta!).
Nota: Per triar la mida de la gerra, es recomana que el diàmetre no sigui inferior a 70 (+/-5) mm, i tingueu en compte que la llet augmenta de volum dues vegades: per tant, assegureu-vos-en que l'alçada de la gerra sigui suficient perquè no en vessi llet.
4. Introduïu la broca del vapor a la llet uns dos centímetres i, a continuació, gireu el botó a la posició « ». El vapor sortirà de la sortida de vapor. Escumeu la llet movent la gerra circularment i de dalt a baix.
Advertència: Assegureu-vos d'operar amb cura, ja que el vapor pot causar escalats a les persones.
5. Quan s'assoleixi el propòsit requerit, podeu apagar el botó.
Nota: Netegeu la sortida de vapor amb una esponja humida immediatament després que la màquina deixi de generar vapor. Aneu amb compte de no fer-vos mal!
6. Aboqueu l'escuma de llet a sobre del cafè espresso que ja havíeu preparat: ja teniu a punt el vostre caputxino. Endolciu-lo al gust i si ho desitgeu, empolvoreu una mica de cacau en pols sobre l'escuma.
La broca del vapor es pot utilitzar per escumar llet o fer begudes calentes com xocolata calenta i aigua.
Nota: Després de fer vapor, gireu el botó de vapor a la posició 0 i, a continuació, podeu prémer el botó «1 CUP» o «2 CUP» immediatament per tornar a preparar el cafè.
No deixeu la cafetera desatesa durant l'elaboració del cafè, ja que de vegades caldrà la vostra intervenció.
Apagueu immediatament la font d'alimentació si el dipòsit d'aigua està buit durant l'elaboració del cafè. Afegiu aigua i, a continuació, deixeu anar l'aire en mode vapor abans d'iniciar el mode de cafè espresso.
No deixeu que l'aparell funcioni si el dipòsit d'aigua està buit, ja que això causarà sorolls anormals i el trencament de la bomba.
Si no voleu preparar cafè, podeu tornar a prémer el botó «1 CUP» o «2 CUP» per cancel·lar.

ESTABLIR LA QUANTITAT DE DISPENSACIÓ

1. Quantitat dispensadora d'1 TASSA

Manteniu premut el botó «1 CUP» durant 3 segons per entrar al mode de configuració de la quantitat de dispensació. A continuació, torneu a prémer el botó «1 CUP», el cafè comença a dispensar-se i l'indicador «1 CUP» parpelleja alhora. Quan s'obtingui la quantitat desitjada, torneu a prémer el botó

«1 CUP». El cafè deixa de ser dispensat. En aquest moment, s'ha acabat la configuració de la quantitat de dispensació d'1 CUP i es guardarà per a la següent operació. La quantitat de dispensació ajustable d'1CUP oscil·la entre uns 25 ml i 60 ml.

2. Quantitat dispensadora de 2 TASSES

Manteniu premut el botó «2 CUP» durant 3 segons per entrar al mode de configuració de la quantitat de dispensació. A continuació, seguiu l'operació de configuració de la quantitat de dispensació d'1 TASSA. La quantitat de dispensació ajustable de 2 CUPS oscil·la entre uns 45 ml i 120 ml.

3. Restaura la configuració de fàbrica

Manteniu premuts simultàniament els botons "1 CUP" i "2 CUP" durant 3 segons per recuperar la configuració de fàbrica de les quantitats de dispensació.

FUNCIÓ D'APAGAT AUTOMÀTIC

1. Després de prémer el botó d'encès/apagat, si no es realitza cap operació en un termini de 25 minuts, la unitat s'apagarà automàticament.
2. Després de prémer el botó d'encès/apagat, si no es realitza cap operació després que la bomba bombi uns 200 ml d'aigua, la bomba s'aturarà automàticament.
3. Després de prémer el botó d'encès/apagat, si no es realitza cap operació després que la bomba hagi funcionat durant 180 segons durant l'escuma de la llet, la bomba s'aturarà automàticament.

MANTENIMENT I NETEJA

No us oblideu de treure l'endoll de la presa de corrent abans de netejar l'aparell.

Netegeu l'exterior amb un drap suau i sec quan la cafetera estigui freda. No utilitzeu mai abrillantadors per a metall. Els articles extraïbles s'han de rentar amb aigua calenta i sabó. Esbandiu-los abans de tornar-los a col·locar al seu lloc.

Desenganxeu l'embut metàl·lic girant-lo en sentit contrari a les agulles del rellotge. Llenceu els residus de cafè a l'interior. Després podeu netejar-lo amb netejador suau, però finalment l'heu d'aclarir amb aigua clara.

(3)

No utilitzeu mai el rentaplats per netejar cap peça de l'aparell.

Col·loqueu la cafetera en un lloc sec i no gaire calent.

NETEJA DE DIPÒSITS MINERALS

1. Per assegurar-vos que la vostra cafetera funcioni de manera eficient, que les canonades internes estiguin netes i que es conservi el sabor màxim del cafè, la màquina de cafè s'ha de descalcificar, netejar i mantenir periòdicament. Es mostrarà un avís de descalcificació quan l'aparell hagi funcionat acumuladament durant 500 cicles, durant els quals tots els indicadors parpellejaran 5 vegades. Això vol dir que s'ha de realitzar la descalcificació a la cafetera, després de la qual cosa l'aparell tornarà a ser normal. Es mostrarà un avís de descalcificació cada vegada que engegueu l'aparell si no cancel·leu.
2. Ompliu el dipòsit d'aigua amb aigua i descalcificador fins al nivell MAX (la proporció d'aigua i descalcificador és de 4:1). Consulteu les instruccions del descalcificador per obtenir més informació. Si us plau, utilitzeu «descalcificador domèstic». Podeu utilitzar àcid cítric (que es pot obtenir a farmàcies) en lloc del descalcificador (cent parts d'aigua i tres parts d'àcid cítric).
3. Premeu el botó «2 CUP» una vegada per fer cafè i fer aigua calenta uns 100 ml. A continuació, apa-

gueu l'aparell i deixeu la solució descalcificadora a l'aparell durant 5 minuts.

4. Enceneu l'aparell i repetiu el pas 3 tres vegades.

5. Repetiu el pas 3 dues vegades més amb aigua de l'aixeta al nivell «MAX» (no cal esperar 5 minuts).

6. Després d'acabar la descalcificació, heu de cancel·lar la descalcificació:

Advertència: Manteniu premuts simultàniament el botó «1 CUP», el botó «2 CUP» i el botó «STEAM» durant 3 segons.

RESOLUCIÓ DE PROBLEMES

Símptoma	Causa	Correccions
Fuites d'aigua de la part inferior de la cafetera.	Hi ha molta aigua a la safata de degoteig.	Netegeu la safata de degoteig.
	La cafetera funciona malament.	Poseu-vos en contacte amb el centre de servei autoritzat per a la reparació.
L'aigua es filtra per la cara exterior del filtre.	Hi ha una mica de cafè en pols a la vora del filtre.	Desfer-se d'ells.
El gust àcid (vinagre) existeix en el cafè espresso.	No es neteja correctament després de netejar els dipòsits minerals.	Netegeu la cafetera segons el contingut de la secció «Abans del primer ús» diverses vegades.
	El cafè en pols es conserva en un lloc calent i humit durant molt de temps. El cafè en pols està espatllat.	Utilitzeu cafè fresc en pols o guardeu el cafè en pols no utilitzat en un lloc fresc i sec. Després d'obrir un paquet de cafè en pols, torneu a segellar-lo bé i guardeu-lo a la nevera per mantenir la seva frescor.
La cafetera ja no funciona.	La presa de corrent no està ben connectada.	Endolleu correctament el cable d'alimentació a una presa de corrent. Si l'aparell continua sense funcionar, poseu-vos en contacte amb el centre de servei autoritzat per reparar-lo.
El vapor no pot fer escuma.	L'indicador STEAM no s'il·lumina.	El vapor només es pot utilitzar per fer escuma després d'encendre l'indicador del botó de vapor.
	El contenidor és massa gran o la forma no és adequada. Heu utilitzat llet desnatada.	Utilitzeu una tassa alta i estreta. Utilitzeu llet sencera o llet mig desnatada.
Indicador 1 CUP i indicador 2 CUP parpellejant ràpidament.	La temperatura de la caldera és massa alta. El botó no es reinicia després de refredar-se. Es preparen 200 ml d'aigua calenta i no es reinicia el botó.	Feu aigua calenta per reduir la temperatura.
L'indicador STEAM parpelleja ràpidament.	El vapor està preparat per a 180 segons i el botó no es reinicia.	Restableix el botó a la posició 0 .

Indicador 1 CUP, indicador 2 CUP i indicador STEAM parpellejant ràpidament.	El botó no es restableix a la posició 0, però la màquina s'encén.	Restableix el botó a la posició 0.

No desmunteu l'aparell vosaltres mateixos si no es troba la causa de la fallada, poseu-vos en contacte amb el centre de servei qualificat.

ELIMINACIÓ DEL PRODUCTE

Aquest producte compleix amb la Directiva Europea 2012/19/UE sobre aparells elèctrics i electrònics, coneguts com a RAEE (Residus d'aparells elèctrics i electrònics), que estableix el marc legal aplicable a la Unió Europea pel que fa a l'eliminació i el reciclatge d'aparells elèctrics i electrònics. No llenceu aquest producte a les escombraries. Lliureu-lo al centre de recollida de residus elèctrics i electrònics més proper al vostre domicili.

ITALIANO

VI RINGRAZIAMO PER AVER SCELTO UFESA.
CI AUGURIAMO CHE IL PRODOTTO VI SODDISFI E SIA DI VOSTRO GRADIMENTO.

ATTENZIONE

LEGGERE ATTENTAMENTE LE ISTRUZIONI PER L'USO PRIMA DI UTILIZZARE IL PRODOTTO.
CONSERVARLE IN LUOGO SICURO PER FUTURA CONSULTAZIONE.

A. DESCRIZIONE DEL PANNELLO DI CONTROLLO

A1. Pulsante di alimentazione (interruttore ON/OFF)
A2. Pulsante caffè espresso freddo (per il caffè espresso freddo)
A3. 1 tazza di caffè (per uso singolo)
A4. 2 tazze di caffè (per uso doppio)
A5. Pulsante caffè lungo
A6. Pulsante per vapore

DESCRIZIONE

B. Ripiano porta tazze rimovibile (piastra di sgocciolamento)
C. Coperchio con galleggiante (Indicatore di vassoio di sgocciolamento pieno)
D. Vassoio di sgocciolamento
E. Piastra riscaldante per tazze.
F. Manopola di controllo vapore/acqua calda
G. Rivestimento della lancia a vapore
H. Lancia a vapore
I. Ugello per montalatte
J. Coperchio del serbatoio dell'acqua
K. Maniglia del serbatoio dell'acqua
L. Serbatoio dell'acqua
M. Manico dell'imbuto (manico del portafiltro)
N. Rete in acciaio (filtro a una tazza e filtro a due tazze)
O. Imbuto in metallo (portafiltro)
P. Cucchiaio misuratore e pressino

ISTRUZIONI DI SICUREZZA

Qualora il cavo di alimentazione sia danneggiato, per evitare qualsiasi tipo di pericolo, dovrà essere sostituito da produttore, tecnico del servizio di assistenza o personale qualificato. Questo dispositi-

vo può essere usato da bambini dagli 8 anni in su a condizione che vengano fornite loro adeguate supervisione e istruzione riguardo all'utilizzo dell'apparecchio in un modo sicuro e che abbiano compreso i pericoli correlati. È vietato l'utilizzo dell'apparecchio da parte dei bambini. La pulizia e la manutenzione non devono essere effettuate da bambini al di sotto di 8 anni e senza la supervisione di un adulto. Pulizia e manutenzione del prodotto non devono essere effettuate da bambini privi di supervisione. Mantenere l'apparecchio e il suo cavo fuori dalla portata dei bambini minori di 8 anni. Gli apparecchi possono essere utilizzati da persone con capacità fisiche, sensoriali o mentali ridotte o con scarse esperienza e conoscenza a condizione che vengano fornite loro adeguate supervisione e istruzione riguardo all'utilizzo dell'apparecchio in un modo sicuro e che abbiano compreso i pericoli correlati. Il presente apparecchio è destinato all'uso domestico. Non è concepito per l'uso in situazioni quali:

- Aree cucina per il personale di negozi, uffici e altri ambienti di lavoro.
- Agriturismi.
- Da clienti di hotel, motel e altri ambienti di tipo residenziale.
- Ambienti di tipo bed and breakfast.

Per la pulizia, procedere secondo quanto indicato nella sezione relativa a manutenzione e pulizia del presente manuale. Non immergere mai l'apparecchio in acqua o qualsiasi altro liquido. Durante la preparazione e dopo l'uso, a causa del calore residuo, alcune parti della macchina sono calde.

Avvertenza: l'uso non corretto potrebbe causare incidenti!

Avvertenza: PERICOLO! Il mancata rispetto dell'avvertenza può comportare lesioni mortali dovute a scosse elettriche.

Avvertenza: Pericolo di ustioni! Il mancato rispetto dell'avvertenza può provocare scottature o ustioni.

AVVERTENZA: Il presente apparecchio produce acqua calda e durante il suo funzionamento può formarsi del vapore. Evitare il contatto con spruzzi d'acqua o vapore caldo. Non utilizzare mai l'erogatore di acqua calda/vapore con bevande diverse dal latte. La macchina da caffè non deve essere collocata in un mobile quando è in uso. L'apparecchio è progettato per un utilizzo a un'altitudine massima di 2.000 m sul livello del mare.

AVVERTENZE IMPORTANTI

Qualsiasi utilizzo non corretto o improprio del prodotto renderà nulla la garanzia. Prima di collegare il prodotto, verificare che la tensione di rete sia uguale a quella indicata sull'etichetta del prodotto. Durante l'uso il cavo di alimentazione non deve essere aggrovigliato né avvolto intorno al prodotto. Non utilizzare l'apparecchio, non lo collegare o scollegare dall'alimentazione elettrica con mani e/o piedi bagnati. Non tirare il cavo di alimentazione per scollegare o trasportare il prodotto. Non usare mai la macchina del caffè senza acqua all'interno. Scollegare immediatamente il prodotto dalla rete elettrica in caso di guasti o danni e contattare il servizio di assistenza tecnica. Per evitare qualsiasi pericolo, non aprire l'apparecchio. Le riparazioni o gli interventi sul dispositivo possono essere effettuati soltanto da personale tecnico qualificato del servizio di assistenza tecnica ufficiale del marchio.

B&B TRENDS SL. declina ogni responsabilità per eventuali danni a persone, animali o cose a seguito del mancato rispetto delle presenti avvertenze.

PRIMA DEL PRIMO USO

Per garantire che la prima tazza di caffè abbia un sapore eccellente, è necessario sciacquare la caffettiera con acqua purificata come segue:

1. Rimuovere il tappo sul fondo del serbatoio dell'acqua.
2. Versare l'acqua depurata nel serbatoio dell'acqua; il livello dell'acqua non deve superare il segno "MAX" nel serbatoio dell'acqua. Chiudere quindi il coperchio del serbatoio.

Nota: L'apparecchio viene fornito con un serbatoio dell'acqua per facilitare la pulizia. Riempire prima il serbatoio dell'acqua e poi inserirlo nell'apparecchio.

3. Inserire il filtro per l'infusione nell'imbuto in metallo (senza caffè nel filtro per l'infusione).
4. Collocare una tazzina da caffè espresso sulla piastra di sgocciolamento. Assicurarsi che la manopola di controllo vapore/acqua calda sia in posizioneorizzontale (posizione 0).
Nota: L'apparecchio non è dotato di brocca, si prega di utilizzare la propria brocca o tazza da caffè.
5. Collegare alla fonte di alimentazione, premere il pulsante di accensione "ON/OFF". L'indicatore di alimentazione si accende e l'indicatore "1 CUP / 2 CUP" lampeggia.
6. L'apparecchio inizia a riscaldare. Quando l'indicatore "1 CUP / 2 CUP" diventa fisso, indica che il preriscaldamento è terminato. Premere il pulsante "1 CUP" o "2 CUP", attendere un momento e l'acqua uscirà.
7. Quando l'apparecchio smette di pompare l'acqua automaticamente, versare l'acqua nel contenitore e pulirlo accuratamente; ora si può iniziare l'infusione.
Nota: È possibile che si verifichi un rumore durante il primo pompaggio dell'acqua. Questo è normale, l'apparecchio sta rilasciando aria al suo interno. Dopo circa 20s il rumore scomparirà.

PRE-RISCALDAMENTO

Per preparare una tazzina di buon caffè espresso caldo, si consiglia di preriscaldare l'apparecchio prima di preparare il caffè ma anche l'imbuto metallico, il filtro di infusione e la tazzina, affinché l'aroma del caffè non sia influenzato da parti fredde.
1. Rimuovere il serbatoio dell'acqua e aprire il coperchio del serbatoio per riempirlo con la quantità di acqua depurata desiderata. Il livello dell'acqua non deve superare il segno "MAX" nel serbatoio dell'acqua. In seguito, collocare correttamente il serbatoio dell'acqua nell'apparecchio.
2. Collocare il filtro per infusione sull'imbuto in metallo e assicurarsi che il tubo sull'imbuto sia allineato con la scanalatura sulla macchina. Inserire, poi, l'imbuto nella macchina sulla posizione "SBLOCCA" e fissarlo saldamente ruotandolo in senso antiorario fino alla posizione "BLOCCA".
(2)
3. Collocare una tazzina da caffè espresso sulla piastra di sgocciolamento.
4. Collegare l'apparecchio alla corrente. Assicurarsi che la manopola di controllo vapore/acqua calda sia in posizione orizzontale (posizione 0).
5. Premere il pulsante di alimentazione "ON/OFF". L'indicatore di alimentazione si accende e l'indicatore "1 CUP / 2 CUP" lampeggia.
6. Quando l'indicatore "1 CUP / 2 CUP" diventa fisso, indica che il preriscaldamento è terminato.

PREPARAZIONE DEL CAFFÈ ESPRESSO FREDDO

1. Rimuovere l'imbuto ruotandolo in senso orario e aggiungere il caffè macinato al filtro con un cucchiaio misuratore. Un cucchiaio di caffè macinato può produrre circa una tazzina di caffè di prima qualità. Pressare quindi la polvere di caffè macinata con il pressino.
(1)
2. Collocare il filtro per infusione sull'imbuto in metallo e assicurarsi che il tubo sull'imbuto sia allineato con la scanalatura sulla macchina. Inserire, poi, l'imbuto nella macchina sulla posizione "SBLOCCA" e fissarlo saldamente ruotandolo in senso antiorario fino alla posizione "BLOCCA".
(2)
3. Collocare una tazzina da caffè espresso sulla piastra di sgocciolamento.
4. Selezionare la funzione "Espresso Cool". Dopo aver atteso un attimo, il caffè inizierà a fuoriuscire.
5. L'apparecchio smette di funzionare al termine del processo di infusione del caffè e il caffè è pronto.
Non lasciate la macchina del caffè incustodita durante la preparazione del caffè, poiché a volte sarà necessario il vostro intervento!

Se durante la preparazione del caffè il serbatoio dell'acqua è vuoto, spegnere immediatamente la macchina. Aggiungere acqua poi rilasciare l'aria mediante la modalità vapore prima di preparare caffè espresso! Se l'apparecchio continua a non funzionare, verificare se il livello di tensione dell'abitazione è basso.

Non utilizzare la macchina se il serbatoio dell'acqua è vuoto, altrimenti la pompa emetterà un rumore anomalo e si guasterà.

7. Dopo la preparazione del caffè, estrarre l'imbuto in metallo girandolo in senso orario e versare in seguito i residui di caffè.

Suggerimento: Prima di preparare il caffè Espresso Cool, si può mettere una quantità adeguata di cubetti di ghiaccio nel serbatoio dell'acqua, per ottenere un gusto migliore.

Note: 1. Se si utilizza prima il caffè caldo o le funzioni acqua calda/vapore e poi si prepara il caffè Espresso Cool dopo un periodo di tempo molto breve, il caffè può essere caldo o tiepido all'inizio. Durante questo momento, il pulsante "Espresso Cool" continuerà a lampeggiare come promemoria finché la temperatura non sarà scesa.

2. Si consiglia di raffreddare il sistema di infusione ripetendo la funzione "Caffè Espresso Cool" per 3 cicli, senza inserire l'imbuto nella macchina.

PREPARAZIONE DEL CAFFÈ ESPRESSO E DEL CAFFÈ LUNGO

1. Rimuovere l'imbuto ruotandolo in senso orario e aggiungere il caffè macinato al filtro con un cucchiaio misuratore. Un cucchiaio di caffè macinato può produrre circa una tazzina di caffè di prima qualità. Pressare quindi la polvere di caffè macinata con il pressino.

(1)

2. Collocare il filtro per infusione sull'imbuto in metallo e assicurarsi che il tubo sull'imbuto sia allineato con la scanalatura sulla macchina. Inserire, poi, l'imbuto nella macchina sulla posizione "SBLOCCA" e fissarlo saldamente ruotandolo in senso antiorario fino alla posizione "BLOCCA".

(2)

3. Collocare una tazza calda sulla piastra di sgocciolamento.

4. Selezionare "1 CUP" o "2 CUP" in base alle proprie esigenze e premere il pulsante corrispondente alla funzione selezionata. Dopo aver atteso un attimo, il caffè inizierà a fuoriuscire.

5. L'apparecchio smette di funzionare al termine del processo di infusione del caffè e il caffè è pronto.

6. Premendo il pulsante del caffè lungo si ottiene una bevanda aggiungendo altra acqua calda all'espresso. La capacità è di circa 140 ml.

Non lasciate la macchina del caffè incustodita durante la preparazione del caffè, poiché a volte sarà necessario il vostro intervento!

Se durante la preparazione del caffè il serbatoio dell'acqua è vuoto, spegnere immediatamente la macchina. Aggiungere acqua poi rilasciare l'aria mediante la modalità vapore prima di preparare caffè espresso! Se l'apparecchio continua a non funzionare, verificare se il livello di tensione dell'abitazione è basso.

Non utilizzare la macchina se il serbatoio dell'acqua è vuoto, altrimenti la pompa emetterà un rumore anomalo e si guasterà.

7. Dopo la preparazione del caffè, estrarre l'imbuto in metallo girandolo in senso orario e versare in seguito i residui di caffè.

PREPARAZIONE DI ACQUA CALDA

1. Dopo aver terminato il preriscaldamento, ruotare la manopola di controllo vapore/acqua calda in posizione “ ”, quindi l’acqua calda verrà erogata dalla lancia del vapore. Quando si ottiene la quantità di acqua calda desiderata, spegnere la manopola. Prima di preparare l’acqua calda, posizionare una tazza sotto la lancia a vapore.
2, L’acqua calda è normalmente utilizzata per il tè.

PREPARAZIONE DEL LATTE SCHIUMATO / CAPPUCCINO

Aggiungendo del latte schiumato a una tazzina di caffè espresso si ottiene un cappuccino.
Nota: Durante la preparazione del vapore, l’imbuto metallico deve essere montato in posizione. Prima di schiumare il latte, rilasciare il vapore per 10 secondi.
Metodo:
1. Premere il pulsante “STEAM”, l’indicatore del vapore lampeggia. Quando l’indicatore del vapore diventa fisso, il preriscaldamento è terminato.
2. Preparare innanzitutto un espresso con un contenitore sufficientemente grande seguendo la parte “PREPARAZIONE DEL CAFFÈ ESPRESSO”,
3. Riempire una brocca con circa 100 grammi di latte per ciascun cappuccino da preparare. Si raccomanda di usare latte intero a temperatura di frigorifero (non caldo!).
Nota: Si consiglia che il diametro della caraffa non sia inferiore a 70+/5mm e si consideri che il latte aumenta di 2 volte il volume; assicurarsi che l’altezza della caraffa sia sufficiente.
4. Inserire la lancia del vapore nel latte per circa due centimetri, quindi ruotare la manopola in posizione “”. Il vapore uscirà dall’uscita del vapore. Far schiumare il latte muovendo la caraffa in senso circolare e dall’alto verso il basso.
Avvertenza: Fare attenzione perché il vapore può causare scottature alle persone.
5. Una volta raggiunto lo scopo desiderato, è possibile spegnere la manopola.
Nota: Pulire l’uscita del vapore con una spugna bagnata subito dopo che la macchina ha smesso di generare vapore. Fate attenzione a non farvi male!
6. Versare il latte montato nell’espresso preparato; il cappuccino è pronto. Zuccherare e, se desiderato, spolverare il latte schiumato con del cacao in polvere. La lancia a vapore può essere utilizzata per schiumare il latte o per preparare bevande calde come cioccolata e acqua.
Nota: Dopo la preparazione del vapore, portare la manopola del vapore in posizione 0, quindi premere immediatamente il pulsante “1 CUP” o “2 CUP” per preparare nuovamente il caffè.
Non lasciate la macchina del caffè incustodita durante la preparazione del caffè, poiché a volte sarà necessario il vostro intervento!
Se durante la preparazione del caffè il serbatoio dell’acqua è vuoto, spegnere immediatamente la macchina. Aggiungere acqua poi rilasciare l’aria mediante la modalità vapore prima di preparare caffè espresso!
Non utilizzare la macchina se il serbatoio dell’acqua è vuoto, altrimenti la pompa emetterà un rumore anomalo e si guasterà.
Se non si desidera preparare il caffè, è possibile premere nuovamente il pulsante “1 CUP” o “2 CUP” per annullare l’operazione.

IMPOSTARE LA QUANTITÀ DI EROGAZIONE

1. Quantità di erogazione di 1 CUP
Tenere premuto il pulsante “1 CUP” per 3 secondi per accedere alla modalità di impostazione della

quantità di erogazione. Premendo nuovamente il pulsante “1 CUP”, il caffè inizia a essere erogato e l’indicatore “1 CUP” lampeggia contemporaneamente. Una volta ottenuta la quantità desiderata, premere nuovamente il pulsante “1 CUP”. L’erogazione del caffè si interrompe. A questo punto, l’impostazione della quantità di erogazione di 1 CUP è terminata e verrà salvata per l’operazione successiva. La quantità di erogazione regolabile di 1CUP è compresa tra circa 25 ml e 60 ml.

2. Quantità di erogazione di 2 CUPS

Tenere premuto il pulsante “2 CUP” per 3 secondi per accedere alla modalità di impostazione della quantità di erogazione. Seguire quindi l’operazione di impostazione della quantità di erogazione di 1 CUP. La quantità di erogazione regolabile di 2 CUPS è compresa tra circa 45 ml e 120 ml.

3. Ripristino delle impostazioni di fabbrica

Tenere premuti contemporaneamente i pulsanti “1 CUP” e “2 CUP” per 3 secondi per ripristinare l’impostazione di fabbrica delle quantità di erogazione.

FUNZIONE SPEGNIMENTO AUTOMATICO

1. Dopo aver premuto il pulsante di alimentazione, se non viene eseguita alcuna operazione entro 25 minuti, l’unità si spegne automaticamente.
2. Dopo aver premuto il pulsante di alimentazione, se non viene eseguita alcuna operazione dopo che la pompa ha pompato circa 200 ml di acqua, la pompa si arresta automaticamente.
3. Dopo aver premuto il pulsante di alimentazione, se non viene eseguita alcuna operazione dopo che la pompa ha funzionato per 180 secondi durante la schiumatura del latte, la pompa si arresta automaticamente.

MANUTENZIONE E PULIZIA

Non dimenticare di rimuovere la spina dalla presa prima di pulire l’apparecchio.

Pulire l’esterno con un panno morbido e asciutto quando la macchina da caffè è fredda. Non utilizzare mai il lucidante per metalli.

Le parti rimovibili devono essere lavate con acqua calda e sapone. Sciacquarle prima di riposizionarle.

Staccare l’imbuto metallico ruotandolo in senso antiorario. Smaltire i residui di caffè all’interno. Poi si può pulire con un detergente delicato, ma alla fine sarà necessario risciacquare con acqua pulita.

(3)

Non utilizzare mai la lavastoviglie per pulire le parti della macchina.

Collocare la macchina del caffè in un luogo asciutto e non troppo caldo.

PULIZIA DEI DEPOSITI MINERALI

1. Per assicurarsi che la macchina da caffè funzioni in modo efficiente, che le tubature interne siano pulite e che il sapore del caffè venga preservato, è necessario decalcificarla, pulirla e sottoporla a manutenzione periodica. L’avviso di decalcificazione viene visualizzato quando l’apparecchio ha lavorato cumulativamente per 500 cicli, durante i quali tutti gli indicatori lampeggiano per 5 volte. Ciò significa che è necessario eseguire la decalcificazione della macchina da caffè, dopodiché l’apparecchio tornerà in condizioni normali. L’avviso di decalcificazione viene visualizzato ogni volta che si accende l’apparecchio se non si annulla.
2. Riempire il serbatoio dell’acqua con acqua e decalcificante fino al livello MAX (il rapporto tra acqua e decalcificante è 4:1). Per i dettagli, consultare le istruzioni del decalcificatore. Utilizzare un “decalcificante domestico”. Al posto del decalcificante si può usare l’acido citrico (acquistabile in farmacia o in drogheria) (cento parti di acqua e tre parti di acido citrico).

3. Premere una volta il pulsante “2 CUP” per erogare il caffè e preparare acqua calda per circa 100 ml. Quindi spegnere l’apparecchio e lasciare la soluzione decalcificante nell’apparecchio per 5 minuti.
4. Accendere l’apparecchio e ripetere il punto 3 per 3 volte.
5. Ripetere il passaggio 3 per altre 2 volte con acqua di rubinetto al livello “MAX” (non è necessario attendere 5 minuti).
6. Al termine della decalcificazione, è necessario annullarla:
Avvertenza: Tenere premuto contemporaneamente il pulsante “1 CUP”, “2 CUP” e “STEAM” per 3 secondi.

RISOLUZIONE DEI PROBLEMI

Sintomo	Causa	Correzioni
L'acqua fuoriesce dal fondo della caffettiera.	C'è molta acqua nel vassoio di sgocciolamento.	Pulire il vassoio di sgocciolamento.
	La caffettiera non funziona correttamente.	Per la riparazione, rivolgersi al servizio di assistenza autorizzato.
L'acqua fuoriesce dal lato esterno del filtro.	Sul bordo del filtro è presente della polvere di caffè.	Sbarazzarsi di loro.
Il sapore acido (aceto) esiste nel caffè espresso.	Non puliti correttamente dopo la pulizia dei depositi minerali.	Pulire la caffettiera secondo quanto indicato nella sezione "Prima del primo uso" per diverse volte.
	La polvere di caffè viene conservata a lungo in un luogo caldo e umido. La polvere di caffè è rovinata.	Utilizzare caffè in polvere fresco o conservare il caffè in polvere non utilizzato in un luogo fresco e asciutto. Dopo aver aperto un pacchetto di caffè in polvere, richiuderla bene e conservarla in frigorifero per mantenerne la freschezza.
La caffettiera non funziona più.	La presa di corrente non è ben collegata.	Collegare correttamente il cavo di alimentazione alla presa di corrente. Se l’apparecchio continua a non funzionare, rivolgersi al servizio di assistenza autorizzato per la riparazione.
Il vapore non può schiumare.	L'indicatore STEAM non è illuminato.	Il vapore può essere utilizzato per la schiumatura solo dopo l'accensione dell'indicatore del tasto vapore.
	Il contenitore è troppo grande o la forma non è adatta. Avete utilizzato latte scremato.	Utilizzare una tazza alta e stretta. Utilizzare latte intero o parzialmente scremato.
l'indicatore1 CUP e l'indicatore 2 CUP lampeggiano rapidamente.	La temperatura della caldaia è troppo alta. La manopola non viene ripristinata dopo il raffreddamento. Si preparano 200 ml di acqua calda e la manopola non viene reimpostata.	Preparare l’acqua calda per ridurre la temperatura. Ripristinare la manopola in posizione 0.

L'indicatoreSTEAM lampeggia rapidamente.	Il vapore viene preparato per 180 secondi e la manopola non viene ripristinata.	Ripristinare la manopola in posizione 0.
L'indicatore 1 CUP, l'indicatore 2 CUP e l'indicatore STEAM lampeggiano rapidamente.	La manopola non viene riportata in posizione 0, ma la macchina si accende.	Ripristinare la manopola in posizione 0.

Non smontare l'apparecchio da soli, se la causa del guasto non viene individuata, contattare il centro di assistenza qualificato

SMALTIMENTO DEL PRODOTTO

Il presente prodotto è conforme alla Direttiva europea 2012/19/UE sui dispositivi elettrici ed elettronici, nota come RAEE (Rifiuti di Apparecchiature Elettriche ed Elettroniche), che stabilisce il quadro giuridico applicabile nell'Unione Europea per lo smaltimento e il riutilizzo dei rifiuti di dispositivi elettronici ed elettrici. Non smaltire il presente prodotto nella spazzatura indifferenziata, ma rivolgersi al centro di smaltimento di rifiuti elettrici ed elettronici più vicino.

DEUTSCH

VIELEN DANK, DASS SIE SICH FÜR UFESA ENTSCHIEDEN HABEN.
WIR HOFFEN, DASS DAS PRODUKT ZU IHRER ZUFRIEDENHEIT FUNKTIONIERT.

ACHTUNG

BITTE LESEN SIE DIE GEBRAUCHSANWEISUNG SORGFÄLTIG DURCH, BEVOR SIE DAS GERÄT IN BETRIEB NEHMEN. BEWAHREN SIE DIESE AN EINEM SICHEREN ORT ZUR SPÄTEREN VERWENDUNG AUF.

A. BESCHREIBUNG DES BEDIENFELDES

A1. Einschalttaste (EIN-/AUS-Schalter)
A2. Taste Espresso Cool Coffee (für Espresso kühlen Kaffee)
A3. Taste für 1 Tasse Kaffee (zur Verwendung für einen Schuss)
A4. Taste für 2 Tassen Kaffee (zur Verwendung für doppelte Schüsse)
A5. Taste für Langer Kaffee
A6. Dampftaste

BESCHREIBUNG

B. Herausnehmbare Tassenabstellfläche (Abtropfplatte)
C. Schwimmerabdeckung (Anzeige Tropfschale voll)
D. Tropfschale
E. Tassen-Warmhalteplatte.
F. Drehknopf Dampf/Heißwasser
G. Dampfstabhülse
H. Dampfstab
I. Schaumdüse
J. Wassertankdeckel
K. Wassertank-Griff
L. Wassertank
M. Trichtergriff (Portafilter-Griff)
N. Stahlsieb (ein Tassenfilter und zwei Tassenfilter)
O. Metall-Trichter (Portafilter)
P. Messlöffel und Stampfer

SICHERHEITSHINWEISE

Wenn das Netzkabel beschädigt ist, muss es durch den Hersteller, seinen Kundendienst oder ähnlich qualifizierte Personen ersetzt werden, um eine Gefährdung zu vermeiden. Dieses Gerät darf von Kin-

dern ab 8 Jahren verwendet werden, wenn sie beaufsichtigt oder bezüglich des sicheren Gebrauchs des Gerätes unterwiesen wurden und die daraus resultierenden Gefahren verstanden haben. Kinder dürfen nicht mit dem Gerät spielen. Reinigung und Wartung dürfen nicht von Kindern vorgenommen werden - es sei denn, sie sind älter als 8 Jahre und werden beaufsichtigt. Die Reinigung und Wartung durch den Benutzer darf nicht von Kindern ohne Aufsicht durchgeführt werden. Halten Sie das Gerät und sein Kabel außerhalb der Reichweite von Kindern unter 8 Jahren. Dieses Gerät kann von Personen mit eingeschränkten physischen, sensorischen oder mentalen Fähigkeiten oder mit mangelnder Erfahrung und Kenntnissen benutzt werden, wenn sie in sicherer Weise beaufsichtigt oder unterwiesen wurden und wenn sie die damit verbundenen Gefahren verstehen. Dieses Gerät ist für den Gebrauch im Haushalt bestimmt. Es ist nicht zur Verwendung vorgesehen in:

- Personalküchen in Geschäften, Büros und anderen Arbeitsumgebungen;
- Bauernhäusern.
- von Kunden in Hotels, Motels und anderen Wohneinrichtungen;
- Bett und Frühstück ähnliche Umgebungen.

Gehen Sie bei der Reinigung entsprechend dem Wartung- und Reinigungsabschnitt dieses Handbuchs vor.

Tauchen Sie das Gerät niemals in Wasser oder andere Flüssigkeiten ein.

Während des Brühens und nach dem Gebrauch sind aufgrund der Restwärme einige Teile der Maschine heiß.

Achtung: Verletzungsgefahr bei unsachgemäßem Gebrauch!

Achtung: GEFAHR! Die Nichtbeachtung des Warnhinweises kann zu lebensgefährlichen Verletzungen durch Stromschlag führen.

Achtung: Verbrennungsgefahr! Bei Nichtbeachtung des Warnhinweises kann es zu Verbrühungen oder Verbrennungen kommen.

WARNUNG: Dieses Gerät erzeugt heißes Wasser und es kann sich während des Betriebs Dampf bilden. Vermeiden Sie den Kontakt mit Wasserspritzern oder heißem Dampf. Verwenden Sie den Heißwasser-/Dampfauslauf niemals mit anderen Getränken als Milch. Die Kaffeemaschine darf nicht in einem Schrank stehen, wenn sie in Betrieb ist. Dieses Gerät ist für den Einsatz in einer maximalen Höhe von 2.000 m über dem Meeresspiegel ausgelegt.

WICHTIGE WARNHINWEISE

Jede unsachgemäße Verwendung oder Handhabung des Produkts führt zum Erlöschen der Garantie. Überprüfen Sie vor dem Anschluss des Geräts, ob Ihre Netzspannung mit der auf dem Produktetikett angegebenen übereinstimmt. Das Netzanschlusskabel darf während des Gebrauchs nicht verschlungen oder um das Gerät gewickelt sein. Das Gerät darf nicht mit nassen Händen und/oder Füßen benutzt oder ein- bzw. ausgesteckt werden. Ziehen Sie den Netzstecker nicht am Kabel heraus und tragen Sie das Gerät nicht am Kabel. Benutzen Sie Ihre Kaffeemaschine nie ohne Wasser darin. Im Falle einer Störung oder Beschädigung trennen Sie das Gerät sofort vom Netz und wenden Sie sich an einen offiziellen technischen Kundendienst. Um Gefahren zu vermeiden, darf das Gerät nicht geöffnet werden. Reparaturen oder Eingriffe am Gerät dürfen nur von qualifiziertem Fachpersonal des offiziellen technischen Kundendienstes der Marke durchgeführt werden.

B&B TRENDS SL. übernimmt keine Haftung für Schäden an Personen, Tieren oder Gegenständen, die durch die Nichtbeachtung dieser Warnhinweise entstehen.

VOR DEM ERSTEN GEBRAUCH

Damit die erste Tasse Kaffee hervorragend schmeckt, sollten Sie die Kaffeemaschine wie folgt mit gereinigtem Wasser ausspülen:

1. Entfernen Sie den Stopfen am Boden des Tanks.
2. Gießen Sie gereinigtes Wasser in den Wassertank, der Wasserstand sollte die „MAX“-Markierung im Wassertank nicht überschreiten. Schließen Sie dann den Tankdeckel.

Hinweis: Das Gerät wird mit einem Wassertank zur einfachen Reinigung geliefert. Füllen Sie zuerst den Wassertank mit Wasser und setzen Sie dann den Wassertank in das Gerät ein.

3. Den Brühfilter in den Metalltrichter einsetzen (ohne Kaffee im Brühfilter).
4. Stellen Sie eine Espressotasse auf die Abtropfplatte. Vergewissern Sie sich, dass der Dampf-/Heißwasser-Drehknopf in der horizontalen Position (0-Stellung) steht.
Hinweis: Das Gerät ist nicht mit einer Kanne ausgestattet, bitte verwenden Sie Ihre Kanne oder Kaffeetasse.
5. Schließen Sie das Gerät an eine Stromquelle an und drücken Sie die Taste „ON/OFF“. Die Betriebsanzeige leuchtet und die Anzeige „1 CUP / 2 CUP“ blinkt.
6. Das Gerät beginnt mit dem Aufheizen. Wenn die Anzeige “1 CUP / 2 CUP” leuchtet, ist das Vorheizen beendet. Drücken Sie die Taste „1 CUP“ oder „2 CUP“, warten Sie einen Moment, das Wasser fließt aus.
7. Wenn das Gerät aufhört, automatisch Wasser zu pumpen, schütten Sie das Wasser aus dem Behälter und reinigen Sie ihn gründlich, dann können Sie mit dem Brühen beginnen.
Hinweis: Beim ersten Abpumpen des Wassers kann es zu Geräuschen kommen. Das ist normal, das Gerät lässt Luft im Gerät ab. Der Lärm hört nach ca. 20 Sekunden auf.

VORHEIZEN

Um eine Tasse guten heißen Espressokaffee zuzubereiten, sollten Sie das Gerät einschließlich des Metalltrichters, des Brühsiebs und der Tasse vor der Kaffeezubereitung vorheizen, damit der Kaffeegeschmack nicht durch die kalten Teile beeinträchtigt wird.
1. Entfernen Sie den Wassertank und öffnen Sie den Tankdeckel, um ihn mit der gewünschten Menge an gereinigtem Wasser zu füllen. Der Wasserstand darf die Markierung „MAX“ im Wassertank nicht überschreiten. Setzen Sie dann den Wassertank ordnungsgemäß in das Gerät ein.
2. Setzen Sie den Brühfilter in den Metalltrichter ein und vergewissern Sie sich, dass das Rohr am Trichter mit der Rille im Gerät fluchtet, dann führen Sie den Trichter Fügen Sie dann den Trichter aus der „ENTSPERREN“-Position in das Gerät ein und fixieren Sie sie in die Kaffeemaschine, indem Sie gegen den Uhrzeigersinn drehen, bis die „SPERREN“-Position erreicht ist.
(2)
3. Stellen Sie eine Espressotasse auf die Abtropfplatte.
4. Schließen Sie dann das Gerät an die Stromversorgung an. Vergewissern Sie sich, dass der Dampf-/Heißwasser-Drehknopf in der horizontalen Position (0-Stellung) steht.
5. Drücken Sie die Einschalttaste „ON/OFF“. Die Betriebsanzeige leuchtet und die Anzeige „1 CUP / 2 CUP“ blinkt.
6. Wenn die Anzeige “1 CUP / 2 CUP” leuchtet, ist das Vorheizen beendet.

ESPRESSO KÜHLEN KAFFEE ZUBEREITEN

1. Entfernen Sie den Trichter, indem Sie ihn im Uhrzeigersinn eindrehen. Füllen Sie gemahlenen Kaffee mit einem Messlöffel in den Brühfilter. Ein Löffel gemahlenen Kaffees ergibt etwa eine Tasse erstklassigen Kaffee. Verdichten Sie dann den gemahlenen Kaffee mit dem Stampfer.
(1)
2. Setzen Sie den Brühfilter in den Metalltrichter ein und vergewissern Sie sich, dass das Rohr am Trichter mit der Rille im Gerät fluchtet, dann führen Sie den Trichter Fügen Sie dann den Trichter aus der „ENTSPERREN“-Position in das Gerät ein und fixieren Sie sie in die Kaffeemaschine, indem Sie gegen den Uhrzeigersinn drehen, bis die „SPERREN“-Position erreicht ist.
(2)
3. Stellen Sie eine Espressotasse auf die Abtropfplatte.
4. Wählen Sie die Funktion „Espresso Cool“. Nachdem Sie einen Moment gewartet haben, fließt der Kaffee aus.

5. Das Gerät hört auf zu arbeiten, wenn der Kaffee fertig gebrüht ist, und Ihr Kaffee ist jetzt fertig.
Lassen Sie die Kaffeemaschine während der Kaffeezubereitung nicht unbeaufsichtigt, denn manchmal ist Ihr Eingreifen erforderlich!
Schalten Sie sofort die Stromquelle ab, wenn der Wassertank während des Kaffeebrauens leer ist. Geben Sie Wasser hinzu und lassen Sie dann Luft über den Dampfmodus ab, bevor sie den Espresso-Modus einschalten! Wenn das Gerät immer noch nicht funktioniert, prüfen Sie bitte, ob die Spannung in Ihrer Wohnung zu niedrig ist.
Lassen Sie das Gerät nicht arbeiten, wenn der Wassertank leer ist, sonst wird die Pumpe abnormale Geräusche verursachen und kaputt gehen.
7. Nehmen Sie nach Beendigung der Kaffeezubereitung den Metalltrichter heraus, indem Sie ihn im Uhrzeigersinn drehen und schütten Sie dann den Kaffeesatz aus.
Anregung: Vor dem Brühen von Espresso Cool Kaffee können Sie eine angemessene Menge Eiswürfel in den Wassertank geben, um einen besseren Geschmack zu erhalten.
Anmerkungen: 1. Wenn Sie zuerst heißen Kaffee oder heißes Wasser/Dampf verwenden und dann nach sehr kurzer Zeit Espresso Cool zubereiten, kann der Kaffee anfangs heiß oder warm sein. In diesem Moment blinkt die Taste „Espresso Cool“ als Erinnerung, bis die Temperatur gesunken ist.
2. Es wird empfohlen, das Brühsystem abzukühlen, indem die Funktion „Espresso cool coffee“ 3 Zyklen lang wiederholt wird, ohne den Trichter in die Maschine einzusetzen.

ESPRESSOKAFFEE UND LANGEN KAFFEE ZUBEREITEN

1. Entfernen Sie den Trichter, indem Sie ihn im Uhrzeigersinn eindrehen. Füllen Sie gemahlenen Kaffee mit einem Messlöffel in den Brühfilter. Ein Löffel gemahlenen Kaffees ergibt etwa eine Tasse erstklassigen Kaffee. Verdichten Sie dann den gemahlenen Kaffee mit dem Stampfer.
(1)
2. Setzen Sie den Brühfilter in den Metalltrichter ein und vergewissern Sie sich, dass das Rohr am Trichter mit der Rille im Gerät fluchtet, dann führen Sie den Trichter Fügen Sie dann den Trichter aus der „ENTSPERREN“-Position in das Gerät ein und fixieren Sie sie in die Kaffeemaschine, indem Sie gegen den Uhrzeigersinn drehen, bis die „SPERREN“-Position erreicht ist.
(2)
3. Stellen Sie eine heiße Tasse auf die Abtropfplatte.
4. Wählen Sie je nach Bedarf „1 CUP“ oder „2 CUP“ und drücken Sie dann die entsprechende Taste der ausgewählten Funktion. Nachdem Sie einen Moment gewartet haben, fließt der Kaffee aus.
5. Das Gerät hört auf zu arbeiten, wenn der Kaffee fertig gebrüht ist, und Ihr Kaffee ist jetzt fertig.
6. Wenn Sie die Taste langer Kaffee drücken, erhalten Sie ein Getränk, indem Sie mehr heißes Wasser in den Espresso geben. Das Fassungsvermögen beträgt etwa 140 ml.
Lassen Sie die Kaffeemaschine während der Kaffeezubereitung nicht unbeaufsichtigt, denn manchmal ist Ihr Eingreifen erforderlich!
Schalten Sie sofort die Stromquelle ab, wenn der Wassertank während des Kaffeebrauens leer ist. Geben Sie Wasser hinzu und lassen Sie dann Luft über den Dampfmodus ab, bevor sie den Espresso-Modus einschalten! Wenn das Gerät immer noch nicht funktioniert, prüfen Sie bitte, ob die Spannung in Ihrer Wohnung zu niedrig ist.
Lassen Sie das Gerät nicht arbeiten, wenn der Wassertank leer ist, sonst wird die Pumpe abnormale Geräusche verursachen und kaputt gehen.
7. Nehmen Sie nach Beendigung der Kaffeezubereitung den Metalltrichter heraus, indem Sie ihn im Uhrzeigersinn drehen und schütten Sie dann den Kaffeesatz aus.

HEISSES WASSER ZUBEREITEN

1. Drehen Sie nach dem Vorheizen den Dampf-/Heißwasser-Drehknopf auf die Position „ “, dann wird das heiße Wasser aus dem Dampfstab ausgegeben. Wenn die gewünschte Menge an heißem Wasser erreicht ist, drehen Sie den Drehknopf aus. Bevor Sie heißes Wasser zubereiten, stellen Sie eine Tasse unter den Dampfstab.
2. Heißes Wasser ist normalerweise für Tee gedacht.

AUFGESCHÄUMTE MILCH/CAPPUCCINO ZUBEREITEN

Sie erhalten einen Cappuccino, wenn Sie aufgeschäumte Milch auf eine Tasse Espresso geben.
Hinweis: Bei der Zubereitung von Dampf muss der Metalltrichter in Position gebracht werden. Bevor Sie die Milch aufschäumen, lassen Sie 10 Sekunden lang Dampf ab.
Vorgehensweise:
1. Drücken Sie die Taste „STEAM“, die Dampfanzeige blinkt. Wenn die Dampfanzeige nicht mehr leuchtet, ist das Vorheizen beendet.
2. Bereiten Sie zunächst in einem ausreichend großen Behälter Espresso wie im Abschnitt „ESPRESSO-KAFFEE ZUBEREITEN“ beschrieben zu.
3. Füllen Sie für jeden zuzubereitenden Cappuccino etwa 100 ml Milch in eine Kanne. Verwenden Sie dazu Vollmilch bei Kühlschranktemperatur (nicht heiß!).
Hinweis: Der Durchmesser der Kanne sollte mindestens 70 ± 5 mm betragen. Außerdem sollten Sie bedenken, dass sich das Milchvolumen beim Aufschäumen um das 2-fache vergrößert. Achten Sie also darauf, dass die Kanne hoch genug ist.
4. Führen Sie den Dampfstab etwa zwei Zentimeter in die Milch ein und drehen Sie dann den Drehknopf auf die Position „ “. Aus dem Dampfauslass tritt Dampf aus. Schäumen Sie die Milch auf, indem Sie die Kanne kreisförmig und von oben nach unten bewegen.
Warnung: Seien Sie vorsichtig, denn der Dampf kann zu Verbrühungen bei Personen führen.
5. Wenn der gewünschte Zweck erreicht ist, können Sie den Drehknopf ausschalten.
Hinweis: Reinigen Sie den Dampfauslass mit einem feuchten Schwamm, sobald das Gerät keinen Dampf mehr erzeugt. Achten Sie darauf, dass Sie sich nicht verletzen!
6. Gießen Sie den Milchschaum in den zubereiteten Espresso, jetzt ist Ihr Cappuccino fertig. Süßen Sie ihn nach Geschmack und bestreuen Sie den Schaum nach Wunsch mit etwas Kakaopulver. Mit dem Dampfstab können Sie Milch aufschäumen oder Heißgetränke wie heiße Schokolade und Wasser zubereiten.

Hinweis: Drehen Sie den Dampfregler nach der Zubereitung von Dampf auf 0, dann können Sie sofort die Taste „1 CUP“ oder „2 CUP“ drücken, um erneut Kaffee zu brühen.

Lassen Sie die Kaffeemaschine während der Kaffeezubereitung nicht unbeaufsichtigt, denn manchmal ist Ihr Eingreifen erforderlich!

Schalten Sie sofort die Stromquelle ab, wenn der Wassertank während des Kaffeebrauens leer ist. Geben Sie Wasser hinzu und lassen Sie dann Luft über den Dampfmodus ab, bevor sie den Espresso-Modus einschalten!

Lassen Sie das Gerät nicht arbeiten, wenn der Wassertank leer ist, sonst wird die Pumpe abnormale Geräusche verursachen und kaputt gehen.

Wenn Sie keinen Kaffee zubereiten möchten, können Sie die Taste „1 CUP“ oder „2 CUP“ erneut drücken, um den Vorgang abzubrechen.

DIE ABGABEMENGE EINSTELLEN

1. Abgabemenge von 1 CUP

Halten Sie die Taste „1 CUP“ 3 Sekunden lang gedrückt, um in den Modus zur Einstellung der Abgabemenge zu gelangen. Drücken Sie dann erneut die Taste „1 CUP“, der Kaffee wird ausgegeben und gleichzeitig blinkt die Anzeige „1 CUP“. Wenn die gewünschte Menge erreicht ist, drücken Sie erneut die Taste „1 CUP“. Der Kaffee wird nicht mehr ausgegeben. Zu diesem Zeitpunkt ist die Einstellung für die Abgabemenge von 1 CUP abgeschlossen und wird für den nächsten Vorgang gespeichert. Die einstellbare Dosiermenge von 1CUP liegt zwischen etwa 25 ml und 60 ml.

2. Abgabemenge von 2 CUPS

Halten Sie die Taste „2 CUP“ 3 Sekunden lang gedrückt, um in den Modus zur Einstellung der Abgabemenge zu gelangen. Befolgen Sie dann den Vorgang zur Einstellung der Abgabemenge von 1 CUP. Die einstellbare Dosiermenge von 2 CUPS liegt zwischen etwa 45 ml und 120 ml.

3. Werkseinstellungen wiederherstellen

Halten Sie die Tasten „1 TASSE“ und „2 TASSE“ gleichzeitig 3 Sekunden lang gedrückt, um die werkseitige Einstellung der Dosiermengen wiederherzustellen.

AUTOMATISCHE ABSCHALTFUNKTION

1. Wenn nach dem Drücken der Einschalttaste innerhalb von 25 Minuten kein Vorgang ausgeführt wird, schaltet sich das Gerät automatisch aus.
2. Wenn nach dem Drücken der Einschalttaste und nachdem die Pumpe etwa 200 ml Wasser gepumpt hat, kein Vorgang ausgeführt wird, schaltet sich die Pumpe automatisch ab.
3. Wenn nach dem Drücken der Einschalttaste während des Aufschäumens von Milch 180 Sekunden lang kein Vorgang ausgeführt wird, schaltet sich die Pumpe automatisch ab.

PFLEGE UND REINIGUNG

Vergessen Sie nicht, den Stecker zu ziehen, bevor Sie die Maschine reinigen.

Wischen Sie die Außenseite mit einem weichen, trockenen Tuch ab, wenn die Kaffeemaschine kalt ist. Verwenden Sie niemals Metallpolitur.

Die herausnehmbaren Teile sollten in heißem Seifenwasser gespült werden. Spülen Sie sie vor dem erneuten Einsetzen ab.

Lösen Sie den Metalltrichter, indem Sie ihn gegen den Uhrzeigersinn drehen. Entsorgen Sie die Kaffeerückstände im Inneren. Dann können Sie ihn mit einem milden Reinigungsmittel säubern, aber zum Schluss müssen Sie ihn mit klarem Wasser abspülen.

(3)

Spülen Sie niemals die Teile des Geräts in der Spülmaschine.

Stellen Sie die Kaffeemaschine an einen trockenen und nicht sehr heißen Ort.

MINERALRESTE ENTFERNEN

1. Um sicherzustellen, dass Ihre Kaffeemaschine effizient arbeitet, die internen Leitungen sauber sind und der Spitzengeschmack des Kaffees erhalten bleibt, muss die Kaffeemaschine regelmäßig entkalkt, gereinigt und gewartet werden. Die Entkalkungswarnung wird angezeigt, wenn das Gerät insgesamt 500 Zyklen gearbeitet hat. Während dieser Zeit blinken alle Anzeigen 5 Mal. Dies bedeutet, dass die Kaffeemaschine entkalkt werden muss, wonach das Gerät wieder in den Normalzustand übergeht. Die Entkalkungswarnung wird jedes Mal angezeigt, wenn Sie das Gerät einschalten, wenn Sie nicht abbrechen.

2. Füllen Sie den Wassertank mit Wasser und Entkalker bis zum MAX-Füllstand (das Verhältnis von Wasser und Entkalker ist 4:1). Einzelheiten entnehmen Sie bitte der Gebrauchsanweisung des Entkalkers. Bitte verwenden Sie „Haushaltsentkalker“. Anstelle des Entkalkers (hundert Teile Wasser und drei Teile Zitronensäure) können Sie auch Zitronensäure (erhältlich in Apotheken oder Drogerien) verwenden.
3. Drücken Sie einmal die Taste „2 CUP“, um Kaffee zuzubereiten und etwa 100 ml heißes Wasser zuzubereiten. Schalten Sie dann das Gerät aus und lassen Sie die Entkalkungslösung 5 Minuten lang im Gerät.
4. Schalten Sie das Gerät ein und wiederholen Sie Schritt 3 dreimal.
5. Wiederholen Sie Schritt 3 noch 2 Mal mit Leitungswasser in der Stufe „MAX“ (es ist nicht notwendig, 5 Minuten zu warten).
6. Nach Abschluss der Entkalkung müssen Sie die Entkalkung abbrechen:
Warnung: Halten Sie die Tasten „1 CUP“, „2 CUP“ und „STEAM“ gleichzeitig für 3 Sekunden gedrückt.

FEHLERBEHEBUNG

Symptom	Ursache	Korrekturen
Aus dem Boden der Kaffeemaschine tritt Wasser aus.	Es befindet sich viel Wasser in der Tropfschale.	Bitte reinigen Sie die Tropfschale.
	Die Kaffeemaschine funktioniert nicht.	Bitte wenden Sie sich zur Reparatur an eine autorisierte Kundendienststelle.
Wasser tritt an der Außenseite des Filters aus.	Auf dem Filterrand befindet sich etwas Kaffeepulver.	Werden Sie sie los.
Der Espresso hat einen sauren (Essig-) Geschmack.	Nach der Reinigung von Mineralablagerungen nicht richtig gereinigt.	Reinigen Sie die Kaffeemaschine wie im Abschnitt „Vor dem ersten Gebrauch“ beschrieben.
	Das Kaffeepulver wird lange Zeit an einem heißen, feuchten Ort gelagert. Das Kaffeepulver ist verdorben.	Bitte verwenden Sie frisches Kaffeepulver oder lagern Sie nicht verwendetes Kaffeepulver an einem kühlen, trockenen Ort. Nach dem Öffnen einer Packung Kaffeepulver diese wieder gut verschließen und im Kühlschrank aufbewahren, damit sie frisch bleibt.
Die Kaffeemaschine funktioniert nicht mehr.	Die Steckdose ist nicht richtig eingesteckt.	Schließen Sie das Netzkabel richtig an eine Steckdose an. Wenn das Gerät immer noch nicht funktioniert, wenden Sie sich bitte an den autorisierten Kundendienst, um es zu reparieren.
Der Dampf kann nicht aufschäumen.	Die STEAM-Anzeige leuchtet nicht.	Der Dampf kann erst dann zum Aufschäumen verwendet werden, wenn die Anzeige der Dampftaste leuchtet.
	Der Behälter ist zu groß oder die Form ist nicht geeignet. Sie haben entrahmte Milch verwendet.	Verwenden Sie einen hohen und schmalen Becher. Verwenden Sie Vollmilch oder halbentrahmte Milch.

1 CUP-Anzeige und 2 CUP-Anzeige blinken schnell.	Die Kesseltemperatur ist zu hoch. Der Drehknopf wird nach dem Abkühlen nicht zurückgestellt. 200 ml heißes Wasser werden zubereitet, und der Knopf wird nicht zurückgestellt.	Machen Sie heißes Wasser, um die Temperatur zu senken. Den Drehknopf in die Position 0 zurückstellen.
STEAM-Anzeige blinkt schnell.	200 ml heißes Wasser werden zubereitet, und der Knopf wird nicht zurückgestellt.	Den Drehknopf in die Position 0 zurückstellen.
1 CUP-Anzeige, 2 CUP-Anzeige und STEAM-Anzeige blinken schnell.	Der Drehknopf wird nicht auf die Position 0zurückgesetzt, sondern das Gerät wird eingeschaltet.	Den Drehknopf in die Position 0 zurückstellen.

Nehmen Sie das Gerät nicht selbst auseinander, und wenden Sie sich an eine qualifizierte Kundendienststelle, wenn Sie die Fehlerursache nicht finden können.

PRODUKTENTSORGUNG

Dieses Gerät entspricht der europäischen Richtlinie 2012/19/EU über elektrische und elektronische Geräte, bekannt als WEEE (Elektrische und elektronische Abfallgeräte), die den in der Europäischen Union geltenden Rechtsrahmen für die Entsorgung und Wiederverwendung von Elektro- und Elektronik-Altgeräten bildet. Werfen Sie dieses Gerät nicht in die Mülltonne, sondern geben Sie es bei der nächstgelegenen Sammelstelle für Elektro- und Elektronikschrott ab.

БЪЛГАРСКИ

БЛАГОДАРИМ ВИ, ЧЕ ИЗБРАХТЕ UFESA.
НАДЯВАМЕ СЕ ТОЗИ ПРОДУКТ ДА ВИ Е ПОЛЕЗЕН И УДОБЕН ЗА РАБОТА.

ПРЕДУПРЕЖДЕНИЕ

МОЛЯ, ПРОЧЕТЕТЕ ВНИМАТЕЛНО ИНСТРУКЦИИТЕ ЗА УПОТРЕБА, ПРЕДИ ДА ИЗПОЛЗВАТЕ ПРОДУКТА. СЪХРАНЯВАЙТЕ ГИ НА БЕЗОПАСНО МЯСТО ЗА БЪДЕЩА СПРАВКА.

A. ОПИСАНИЕ НА КОНТРОЛНИЯ ПАНЕЛ

A1. Бутон за включване (Бутон за превключване ON/OFF)
A2. Бутон за кафе Espresso cool (за студено кафе Espresso)
A3. Бутон 1 чаша кафе (за използване на еднократна доза)
A4. Бутон 2 чаши кафе (за използване на двойна доза)
A5. Бутон Дълго кафе
A6. Бутон за пара.

ОПИСАНИЕ

B. Подвижна поставка за чаши (плоча за отцеждане)
C. Капак на поплавъка (индикатор за пълна тавичка за изкапване)
D. Тавичка за изкапване
E. Плоча за затопляне на чаши.
F. Копче за регулиране на парата/горещата вода
G. Втулка на крана за пара
H. Кран за пара
I. Дюза за пяна
J. Капак на резервоара за вода
K. Ръкохватка на резервоара за вода
L. Резервоар за вода
M. Ръкохватка на фунията (ръкохватка на портафилтъра)
N. Стоманена цедка (филтър за една чаша и филтър за две чаши)
O. Метална фуния (портафилтър)
P. Мерителна лъжичка и притискач

ИНСТРУКЦИИ ЗА БЕЗОПАСНОСТ

Ако захранващият кабел е повреден, той трябва да бъде сменен от производителя, неговия сервизен представител или от лица с подобна квалификация, за да се избегне опасност.

Този уред може да се използва от деца на и над 8 години, ако им е осигурен надзор или инструкции относно използването на уреда по безопасен начин и ако разбират свързаните с това опасности. Забранено е деца да си играят с уреда. Почистването и поддръжката не трябва да се извършват от деца, освен ако не са над 8-годишна възраст и под надзор. Почистването и поддръжката не трябва да се извършват от деца без надзор. Пазете уреда и неговия кабел извън досега на деца, ненавършили 8 години. Уредите могат да се използват от лица с намалени физически, сензорни или умствени способности или с липса на опит и знания, ако им е осигурен надзор или инструкции относно използването на уреда по безопасен начин и ако разбират свързаните с това опасности. Този уред е предназначен за употреба в домакинството. Не е предвидена употребата му в:

- Кухненски пространства за персонала в магазини, офиси и други работни среди.
- Ферми.
- От клиенти в хотели, мотели и друг тип жилищна среда.
- Среда от типа нощувка и закуска.

При почистване следвайте инструкциите в раздела за поддръжка и почистване на това ръководство. Никога не потапяйте уреда във вода или друга течност. По време на приготвянето на кафе и след употреба някои части от машината може да са горещи поради остатъчна топлина.

Предупреждение: Потенциално нараняване при неправилна употреба!

Предупреждение: ОПАСНОСТ! Неспазването на предупреждението може да доведе до животозастрашаващи наранявания от токов удар.

Предупреждение: Опасност от изгаряния! Неспазването на предупреждението може да доведе до опарвания или изгаряния.

ПРЕДУПРЕЖДЕНИЕ: Този уред произвежда гореща вода и по време на работа може да се образува пара. Избягвайте контакт с водни пръски или гореща пара. Никога не използвайте накрайника за гореща вода/пара с напитки, различни от мляко. Кафе машината не трябва да се поставя в шкафа, докато се използва.

Този уред е проектиран за употреба при максимална надморска височина до 2000 м.

ВАЖНИ ПРЕДУПРЕЖДЕНИЯ

Всяка неправилна употреба или неправилно боравене с уреда води до анулиране на гаранцията. Преди да включите уреда в контакт, проверете дали мрежовото напрежение е същото като посоченото на етикета на уреда. Кабелът за свързване към захранването не трябва да бъде заплетен или увит около уреда по време на употреба. Не използвайте уреда и не го включвайте или изключвайте от захранващата мрежа с мокри ръце и/или крака. Не дърпайте захранващия кабел, за да го изключите, и не го използвайте като ръкохватка. Никога не използвайте вашата кафе машина без вода в нея. Изключете уреда незабавно от електрическата мрежа в случай на повреда и се свържете с официална служба за техническа поддръжка. За да предотвратите риск от опасност, не отваряйте уреда. Само квалифициран технически персонал от официалната служба за техническа поддръжка за съответната търговска марка може да извършва ремонт или процедури по уреда.

B&B TRENDS SL. не носи отговорност за щети, нанесени на хора, животни или предмети, поради неспазване на тези предупреждения.

ПРЕДИ ПЪРВА УПОТРЕБА

За да осигурите отличен вкус на първата чаша кафе, трябва да изплакнете кафемашината с пречистена вода по следния начин:

1. Отстранете тапата в долната част на резервоара.
2. Налейте пречистена вода в резервоара за вода, като нивото на водата не трябва да надвишава

маркировката “MAX” в резервоара за вода. След това затворете капака на резервоара.
Забележка: Уредът се доставя с резервоар за вода за лесно почистване. Първо напълнете резервоара за вода с вода и след това поставете резервоара за вода в уреда.
3. Поставете филтъра за варене в метална фуния (без кафе във филтъра за варене).
4. Поставете чаша за еспресо върху плочата за капково напояване. Уверете се, че копчето за управление на парата/топлата вода е в хоризонтално положение (0-позиция).
Забележка: Уредът не е оборудван с кана, моля, използвайте вашата кана или чаша за кафе.
5. Свържете към източника на захранване, натиснете бутона за включване “ON/OFF”. Индикаторът за захранване ще светне, а индикаторът “1 CUP / 2 CUP” ще мига.
6. Уредът ще започне да се нагрява. Когато индикаторът “1 CUP / 2 CUP” стане светъл, това показва, че предварителното загряване е приключило. Натиснете бутона “1 CUP” или “2 CUP”, изчакайте за момент и водата ще изтече.
7. Когато уредът спре да изпомпва вода автоматично, излейте водата от контейнера и след това го почистете добре, а сега можете да започнете да варите.
Забележка: Възможно е да има шум при първото изпомпване на водата. Това е нормално, уредът изпуска въздух в него. След около 20 секунди шумът ще изчезне.

ПРЕДВАРИТЕЛНО ОТОПЛЕНИЕ

За да приготвите чаша хубаво горещо еспресо кафе, препоръчваме ви преди приготвянето на кафе да загреете уреда, включително металната фуния, филтъра за варене и чашата, за да не се повлияе вкусът на кафето от студените части.
1. Извадете резервоара за вода и отворете капака на резервоара, за да го напълните с желаното количество пречистена вода. Нивото на водата не трябва да надвишава маркировката “MAX” в резервоара за вода. След това поставете резервоара за вода правилно в уреда.
2. Поставете филтъра за варене в метална фуния, като се уверите, че тръбичката на фунията съвпада с жлеба в уреда. След това вкарайте фунията в уреда в позиция “UNLOCK” и я фиксирайте здраво в кафемашината, като я завъртите обратно на часовниковата стрелка, докато се установи в позиция “LOCK”.
(2)
3. Поставете чаша за еспресо върху плочата за капково напояване.
4. След това свържете уреда към захранването. Уверете се, че копчето за управление на парата/топлата вода е в хоризонтално положение (0-позиция).
5. Натиснете бутона за захранване “ON/OFF”. Индикаторът за захранване ще светне, а индикаторът “1 CUP / 2 CUP” ще мига.
6. Когато индикаторът “1 CUP / 2 CUP” стане светъл, това показва, че предварителното загряване е приключило.

ПРИГОТВЯНЕ НА ЕСПРЕСО ХЛАДНО КАФЕ

1. Извадете фунията, като я завъртите по посока на часовниковата стрелка, и добавете смляното кафе към филтъра за варене с мерителна лъжица. От една лъжица смляно кафе може да се приготви около една чаша първокласно кафе. След това здраво притиснете мляното кафе чрез притискача.
(1)
2. Поставете филтъра за варене в метална фуния, като се уверите, че тръбичката на фунията съвпада с жлеба в уреда. След това вкарайте фунията в уреда в позиция “UNLOCK” и я фиксирайте

здраво в кафемашината, като я завъртите обратно на часовниковата стрелка, докато се установи в позиция “LOCK”.

(2)

3. Поставете чаша за еспресо върху плочата за капково напояване.

4. Изберете функцията “Espresso Cool”. След като изчакате известно време, кафето ще започне да тече.

5. Уредът ще спре да работи, когато варенето на кафе приключи, и тогава кафето ви вече е готово.

Не оставяйте кафемашината без надзор по време на приготвянето на кафето, тъй като понякога се налага вашата намеса!

Незабавно изключете източника на захранване, ако резервоарът за вода е празен по време на приготвяне на кафе. Добавете вода, след което изпуснете въздуха чрез режим на пара, преди да стартирате режима на еспресо! Ако уредът все още не работи, проверете дали нивото на напрежение в дома ви е ниско.

Не оставяйте уреда да работи, ако резервоарът за вода е празен, в противен случай помпата ще предизвика необичаен шум и ще се повреди.

7. След като приключите с приготвянето на кафе, извадете металната фуния, като я завъртите по посока на часовниковата стрелка, и след това изсипете остатъците от кафе.

Препоръка: Преди да приготвите кафе Espresso Cool, можете да поставите подходящо количество кубчета лед в резервоара за вода, за да получите по-добър вкус.

Забележки: 1. Ако първо използвате функциите за горещо кафе или гореща вода/пара и след това направите кафе Espresso Cool след много кратък период от време, кафето може да бъде горещо или топло в началото. В този момент бутонът “Espresso Cool” ще мига като напомняне, докато температурата се понижи.

2. Предлага се системата за приготвяне на кафе да се охлади, като се повтори функцията “Espresso cool кафе” за 3 цикъла, без да се поставя фунията в машината.

ПРИГОТВЯНЕ НА КАФЕ ЕСПРЕСО И ДЪЛГО КАФЕ

1. Извадете фунията, като я завъртите по посока на часовниковата стрелка, и добавете смляното кафе към филтъра за варене с мерителна лъжица. От една лъжица смляно кафе може да се приготви около една чаша първокласно кафе. След това здраво притиснете мляното кафе чрез притискача.

(1)

2. Поставете филтъра за варене в метална фуния, като се уверите, че тръбичката на фунията съвпада с жлеба в уреда. След това вкарайте фунията в уреда в позиция “UNLOCK” и я фиксирайте здраво в кафемашината, като я завъртите обратно на часовниковата стрелка, докато се установи в позиция “LOCK”.

(2)

3. Поставете гореща чаша върху плочата за капково напояване.

4. Изберете “1 CUP” или “2 CUP” според нуждите си и след това натиснете съответния бутон на избраната функция. След като изчакате известно време, кафето ще започне да тече.

5. Уредът ще спре да работи, когато варенето на кафе приключи, и тогава кафето ви вече е готово.

6. Натискането на бутона за дълго кафе води до приготвяне на напитка чрез добавяне на още гореща вода в еспресото. Капацитетът е около 140 ml.

Не оставяйте кафемашината без надзор по време на приготвянето на кафето, тъй като понякога се налага вашата намеса!

Незабавно изключете източника на захранване, ако резервоарът за вода е празен по време на приготвяне на кафе. Добавете вода, след което изпуснете въздуха чрез режим на пара, преди да стартирате режима на еспресо! Ако уредът все още не работи, проверете дали нивото на напрежение в дома ви е ниско.

Не оставяйте уреда да работи, ако резервоарът за вода е празен, в противен случай помпата ще предизвика необичаен шум и ще се повреди.

7. След като приключите с приготвянето на кафе, извадете металната фуния, като я завъртите по посока на часовниковата стрелка, и след това изсипете остатъците от кафе.

НАПРАВЕТЕ ГОРЕЩА ВОДА

1. След приключване на предварителното загряване завъртете копчето за управление на парата / горещата вода в положение “ ”, след което горещата вода ще се подаде от пръчката за пара. Когато се получи желаното количество гореща вода, изключете копчето. Преди да приготвите гореща вода, поставете чаша под пръчката за пара.
2. Горещата вода обикновено е за чай.

ПРИГОТВЯНЕ НА РАЗПЕНЕНО МЛЯКО / КАПУЧИНО

Чаша капучино се получава, когато добавите разпенено мляко в чаша с еспресо.

Забележка: По време на приготвянето на пара металната фуния трябва да се монтира на място. Преди да разпените млякото, изпуснете парата за 10 секунди.

Метод:

1. Натиснете бутона “STEAM”, индикаторът за пара ще мига. Когато индикаторът за пара стане твърд, предварителното загряване е приключило.
2. Пригответе първо еспресото в достатъчно голям съд съгласно частта “ПРИГОТВЯНЕ НА ЕСПРЕСО КАФЕ”.
3. Напълнете кана с приблизително 100 грама мляко за всяко едно капучино, което ще приготвяте. Препоръчително е да използвате пълномаслено мляко с температура от хладилника (не горещо!).

Забележка: При избиране на размер на каната е препоръчително диаметърът да не е по-малък от 70±5 мм, и като имате предвид, че млякото увеличава обема си 2 пъти, уверете се, че височината на каната е достатъчна.

4. Вкарайте пръчката за пара в млякото на около два сантиметра, след което завъртете копчето в положение “ ”. От изхода за пара ще излезе пара. Разпенете млякото, като движите кана с кръгови движения отгоре надолу.

Предупреждение: Работете внимателно, тъй като парата може да причини изгаряне на хора.

5. Когато се постигне необходимата цел, можете да изключите копчето.

Забележка: Почистете изхода за пара с мокра гъба веднага след като машината спре да произвежда пара. Внимавайте да не се нараните!

6. Излейте разпененото мляко в приготвеното еспресо – сега капучиното е готово. Подсладете, ако желаете, по Ваш вкус, поръсете пяната с малко какао на прах. С пръчката за пара може да се разпенва мляко или да се приготвят горещи напитки, като горещ шоколад и вода.

Забележка: След приготвяне на пара завъртете копчето за пара в положение 0, след което можете да натиснете бутона “1 CUP” или “2 CUP” веднага, за да приготвите отново кафе. Не оставяйте кафемашината без надзор по време на приготвянето на кафето, тъй като понякога се налага вашата намеса!

Незабавно изключете източника на захранване, ако резервоарът за вода е празен по време

на приготвяне на кафе. Добавете вода, след което изпуснете въздуха чрез режим на пара, преди да стартирате режима на еспресо!

Не оставяйте уреда да работи, ако резервоарът за вода е празен, в противен случай помпата ще предизвика необичаен шум и ще се повреди.

Ако не искате да приготвяте кафе, можете да натиснете отново бутона “1 CUP” или “2 CUP”, за да отмените.

ЗАДАВАНЕ НА КОЛИЧЕСТВОТО ЗА ДОЗИРАНЕ

1. Количество за дозиране от 1 чаша

Натиснете и задръжте бутона “1 CUP” за 3 секунди, за да влезете в режим на задаване на количеството за дозиране. След това натиснете отново бутона “1 CUP”, кафето ще започне да се дозира и едновременно с това ще започне да мига индикаторът “1 CUP”. Когато се получи желаното количество, натиснете отново бутона “1 CUP”. Кафето спира да се доставя. В този момент настройката за количеството за дозиране от 1 чаша е завършена и ще бъде запаметена за следващата операция. Регулируемото количество за дозиране на 1CUP варира между около 25 ml и 60 ml.

2. Количество за дозиране от 2 чаши

Натиснете и задръжте бутона “2 CUP” за 3 секунди, за да влезете в режим на задаване на количеството за дозиране. След това следвайте операцията за задаване на количеството за дозиране от 1 чаша. Регулируемото количество за дозиране на 2 CUPS варира между около 45 ml и 120 ml.

3. Възстановяване на фабричните настройки

Едновременно натиснете и задръжте бутоните “1 CUP” и “2 CUP” за 3 секунди, за да възстановите фабричната настройка на количествата за дозиране.

ФУНКЦИЯ ЗА АВТОМАТИЧНО ИЗКЛЮЧВАНЕ НА ЗАХРАНВАНЕТО

1. След натискане на бутона за захранване, ако в рамките на 25 минути не бъде извършена никаква операция, устройството ще се изключи автоматично.
2. След натискане на бутона за захранване, ако не бъде извършена никаква операция, след като помпата изпомпа около 200 ml вода, помпата ще спре автоматично.
3. След натискане на бутона за захранване, ако не бъде извършена никаква операция, след като помпата е работила в продължение на 180 секунди по време на разпенване на млякото, помпата ще спре автоматично.

ПОДДРЪЖКА И ПОЧИСТВАНЕ

Не забравяйте да извадите щепсела от контакта преди да почистите уреда.

Избършете външната част с мека суха кърпа, когато кафемашината е студена. Никога не използвайте политура за метал.

Подвижните части трябва да се измият с гореща сапунена вода. Изплакнете ги, преди да ги прикрепите.

Отстранете металната фуния, като я завъртите обратно на часовниковата стрелка. Изхвърлете остатъците от кафе вътре. След това можете да я почистите с мек почистващ препарат, но накрая трябва да изплакнете с чиста вода.

(3)

Никога не почиствайте която и да е част от уреда в съдомиялна.

Поставете кафемашината на сухо и не много горещо място.

ПОЧИСТВАНЕ НА НАЛЕПИ

1. За да сте сигурни, че кафемашината ви работи ефективно, че вътрешните тръби са чисти и че върховият вкус на кафето е запазен, кафемашината трябва да се почиства от котлен камък, да се почиства и да се поддържа периодично. Предупреждението за отстраняване на котлен камък ще се покаже, когато уредът е работил общо 500 цикъла, при което всички индикатори ще мигат 5 пъти. Това означава, че е необходимо да се извърши отстраняване на котлен камък в кафемашината, след което уредът ще се върне в нормално състояние. Предупреждението за отстраняване на котлен камък ще се показва всеки път, когато включите уреда, ако не го отмените.
2. Напълнете резервоара за вода с вода и дескалер до нивото MAX (съотношението на водата и дескалера е 4:1). За подробности вижте инструкциите на препарата за отстраняване на котлен камък. Моля, използвайте “домакински дескалер”. Можете да използвате лимонена киселина (може да се купи в аптеките или дрогериите) вместо почистващ препарат (сто части вода и три части лимонена киселина).
3. Натиснете веднъж бутона “2 CUP”, за да приготвите кафе, и пригответе гореща вода за около 100 ml. След това изключете уреда и оставете разтвора за отстраняване на котлен камък в уреда за 5 минути.
4. Включете уреда и повторете стъпка 3 за 3 пъти.
5. Повторете стъпка 3 още 2 пъти с чешмяна вода на ниво “MAX” (не е необходимо да изчаквате 5 минути).
6. След приключване на почистването от котлен камък трябва да отмените почистването от котлен камък:

Предупреждение: Едновременно натиснете и задръжте бутона “1 CUP”, бутона “2 CUP” и бутона “STEAM” за 3 секунди.

ОТСТРАНЯВАНЕ НА НЕИЗПРАВНОСТИ

Симптом	**Причина**	**Корекции**
От дъното на кафемашината изтича вода.	В тавата за капки има много вода.	Почистете тавата за капки.
	Кафемашината работи неправилно.	Моля, свържете се с оторизирания сервиз за ремонт.
От външната страна на филтъра изтича вода.	По ръба на филтъра има малко кафе на прах.	Отървете се от тях.
В кафето еспресо съществува киселинен (оцет) вкус.	Не е почистена правилно след почистване на минерални отлагания.	Почистете няколко пъти кафемашината съгласно съдържанието в раздел "Преди първа употреба".
	Кафето на прах се съхранява дълго време на горещо и влажно място. Кафето на прах е развалено.	Моля, използвайте прясно кафе на прах или съхранявайте неизползваното кафе на прах на хладно и сухо място. След като отворите опаковката с кафе на прах, затворете я плътно и я съхранявайте в хладилник, за да запазите свежестта ѝ.

Кафемашината вече не работи.	Електрическият контакт не е добре включен.	Включете правилно захранващия кабел към стенния контакт. Ако уредът все още не работи, свържете се с оторизиран сервиз за ремонт.
Парата не може да се разпенва.	Индикаторът STEAM не свети.	Парата може да се използва за образуване на пяна само след като индикаторът на бутона за пара светне.
	Контейнерът е твърде голям или формата му не е подходяща. Използвали сте обезмаслено мляко.	Използвайте висока и тясна чаша. Използвайте пълномаслено или полуобезмаслено мляко.
индикаторът1 CUP и индикаторът 2 CUP мигат бързо.	Температурата на котела е твърде висока. След охлаждане копчето не се нулира. приготвят се 200 ml гореща вода и копчето не се връща в изходно положение.	Пригответе гореща вода, за да намалите температурата. Върнете копчето в положение 0 .
Индикаторът STEAM мига бързо.	Парата се приготвя в продължение на 180 секунди и копчето не се нулира.	Върнете копчето в положение 0.
Индикаторът 1 CUP, индикаторът 2 CUP и индикаторът STEAM мигат бързо.	Копчето не е върнато в положение 0, но машината е включена.	Върнете копчето в положение 0.

Не разглобявайте уреда сами, ако причината за повредата не е открита, свържете се с квалифициран сервизен център.

ИЗХВЪРЛЯНЕ НА ПРОДУКТА

Този продукт е в съответствие с Директива 2012/19/ЕС на Европейския парламент относно електрическите и електронни устройства, известна като OEEO (отпадъци от електрическо и електронно оборудване), която задава правната рамка, приложима в Европейския съюз за изхвърляне и повторна употреба на отпадъчни електронни и електрически устройства. Не изхвърляйте този продукт с битовата смет, вместо това го отнесете до най-близкия център за събиране на електрически и електронни отпадъци.

لا تفكك الجهاز بنفسك إذا لم يتم العثور على سبب العُطل، اتصل بمركز الخدمة المؤهل.

التخلص من المنتج

يتوافق هذا المنتج مع توجيه الاتحاد الأوروبي UE/٩١/٢١٠٢ للأجهزة الكهربائية والإلكترونية، والمعروف باسم EEEW (توجيه النفايات الكهربائية والأجهزة الإلكترونية)، الذي يوفر الإطار القانوني المطبق في الاتحاد الأوروبي للتخلص منها وإعادة استخدام نفايات الأجهزة الإلكترونية والكهربائية. لا تتخلص من هذا المنتج في سلة المهملات، وبدلاً من ذلك توجه إلى مركز جمع النفايات الإلكترونية والكهربائية الأقرب إلى منزلك.

استكشاف الأعطال وإصلاحها

العرض	السبب	العرض
يتسرب الماء من قاع ماكينة صُنع القهوة.	هناك الكثير من الماء في صينية التقطير.	يُرجى تنظيف صينية التقطير.
	ماكينة إعداد القهوة مُعطَّلة.	يرجى الاتصال بمرفق الخدمة المأذون به للإصلاح.
يتسرب الماء من الجانب الخارجي للفلتر.	هناك بعض مسحوق القهوة على حافة المرشح.	تخلص منها.
يوجد طعم الحمض (الخل) في قهوة الإسبريسو.	لم يتم تنظيفها بشكلٍ صحيح بعد تنظيف الرواسب المعدنية.	قم تنظيف ماكينة صُنع القهوة وفقًا للمحتوى الوارد في القسم "قبل الاستخدام الأول" لعدة مرات.
	يتم تخزين مسحوق القهوة في مكان حار ورطب لفترة طويلة. مسحوق القهوة فاسد.	يرجى استخدام مسحوق القهوة الطازج أو تخزين مسحوق القهوة غير المستخدم في مكانٍ بارد وجاف. بعد فتح عبوة من مسحوق القهوة، أعد غلقها بإحكام وقم بتخزينها في ثلاجة للحفاظ على نضارتها.
ماكينة صُنع القهوة لم تعد تعمل.	منفذ الطاقة غير موصول جيدًا.	وصّل سلك الطاقة بمنفذ الكهرباء بطريقةٍ صحيحة. إذا كان الجهاز لا يزال لا يعمل، فيُرجى الاتصال بمرفق الخدمة المأذون به للإصلاح.
ذراع التبخير لا تقم بصُنع رغوة الحليب.	مؤشر البخار غير مضيء.	لا يمكن استخدام البخار لصُنع الرغوة إلا بعد إضاءة مؤشر زر البخار.
	الحاوية كبيرة جدًا أو الشكل غير مناسب. لقد استخدمت حليب منزوع الدسم.	استخدم كوبًا عاليًا وضيقًا. استخدم الحليب كامل الدسم أو الحليب نصف منزوع الدسم.
مؤشر ١ كوب ومؤشر ٢ كوب يومضان بسرعة.	لا يتم إعادة ضبط المقبض بعد التبريد. يتم تحضير ٠٠٢ مل من الماء الساخن، ولا يتم إعادة ضبط المقبض.	قم بإعداد الماء الساخن لتقليل درجة الحرارة. قم بإعادة ضبط المقبض إلى وضع «إيقاف التشغيل» ٠.
مؤشر البخار يومض بسرعة.	يتم تحضير البخار لمدة ٠٨١ ثانية ولم يتم إعادة ضبط المقبض.	قم بإعادة ضبط المقبض إلى وضع "إيقاف التشغيل" ٠.
مؤشر ١ كوب ومؤشر ٢ كوب ومؤشر البخار يومضون بسرعة.	لم يتم إعادة تعيين المقبض إلى وضع إيقاف التشغيل ٠، ولكن تم تشغيل الجهاز.	قم بإعادة ضبط المقبض إلى وضع "إيقاف التشغيل" ٠.

ضبط كمية الصب

١. كمية صب ١ كوب

اضغط مع الاستمرار على زر «١ كوب» لمدة ٣ ثوانٍ للدخول إلى وضع ضبط كمية الصب. ثم اضغط على زر «١ كوب» مرةً أخرى، ستبدأ القهوة في الصب وسيتزامن ذلك مع وميض مؤشر «١ كوب». عند الحصول على الكمية المطلوبة، اضغط على زر «١ كوب» مرةً أخرى. ثم ستتوقف القهوة عن الصب. في تلك اللحظة، يتم الانتهاء من ضبط كمية الصب لـ «١ كوب» وسيتم حفظها للاستخدام في العملية التالية. كمية الصب القابلة للتعديل لـ «١ كوب» تتراوح بين حوالي ٥٢ مل و٠٦ مل.

٢. كمية صب ٢ كوب

اضغط مع الاستمرار على زر «٢ كوب» لمدة ٣ ثوانٍ للدخول إلى وضع ضبط كمية الصب. ثم اتبع خطوات ضبط كمية الصب الخاصة بـ «١ كوب». كمية الصب القابلة للتعديل لـ «٢ كوب» تتراوح بين حوالي ٥٤ مل و٠٢١ مل.

٣. استعادة إعدادات المصنع

اضغط مع الاستمرار على زري "١ كوب" و "٢ كوب" في نفس الوقت لمدة ٣ ثوانٍ لاستعادة إعدادات المصنع لكمية الصب.

وظيفة إيقاف التشغيل التلقائي

١. بعد الضغط على زر التشغيل، إذا لم يتم تنفيذ أي عملية خلال ٥٢ دقيقة، فسيتم إيقاف تشغيل الجهاز تلقائيًا.

٢. بعد الضغط على زر التشغيل، إذا لم يتم تنفيذ أي عملية بعد أن تضخ المضخة حوالي ٠٠٢ مل من الماء، ستتوقف المضخة تلقائيًا.

الصيانة والتنظيف

لا تنسَ إزالة القابس من المقبس قبل تنظيف الجهاز.

امسح من الخارج بقطعة قماش جافة وناعمة عندما تكون ماكينة القهوة باردة. لا تستخدم أبداً ملمع معدني.

يجب غسل العناصر القابلة للفك والتركيب في مياه ساخنة بالصابون. اشطفها قبل التثبيت.

قم بفصل القمع المعدني عن طريق تدويره عكس اتجاه عقارب الساعة. تخلص من بقايا القهوة المتبقية بالداخل. ثم يمكنك تنظيفه بمنظف خفيف، ولكن في النهاية يجب شطفه بالماء الصافي.

(٣)

لا تستخدم غسالة الأطباق لتنظيف أي جزء من أجزاء الماكينة.

ضع ماكينة صُنع القهوة في مكان جاف وغير ساخن.

٣. بعد الضغط على زر التشغيل، إذا لم يتم تنفيذ أي عملية بعد أن تعمل المضخة لمدة ٠٨١ ثانية خلال تبخير الحليب، ستتوقف المضخة تلقائيًا.

تنظيف الرواسب المعدنية

١. لضمان عمل ماكينة القهوة بكفاءة، والحفاظ على نظافة الأنابيب الداخلية وجودة نكهة القهوة، يجب إزالة الترسبات الكلسية وتنظيف وصيانة ماكينة القهوة بشكلٍ دوري. سيتم عرض تحذير إزالة الترسبات الكلسية عندما يكون الجهاز قد عمل بشكل تراكمي لـ ٠٠٥ دورة، حيث ستومض جميع المؤشرات ٥ مرات. هذا يعني أنه يجب إجراء عملية إزالة الترسبات الكلسية على ماكينة القهوة، وبعد ذلك سيعود الجهاز إلى حالته الطبيعية. سيظهر تحذير إزالة الترسبات الكلسية في كل مرة تقوم فيها بتشغيل الجهاز إذا لم تقم بإلغائه.

٢. املأ خزان المياه بالماء ومزيل الترسبات حتى مستوى الحد الأقصى XAM (بنسبة ١:٤ بين الماء ومزيل الترسبات). يُرجى الرجوع إلى تعليمات مزيل الترسبات للحصول على التفاصيل. يرجى استخدام «مزيل الترسبات المألوف». يمكنك استخدام حمض الستريك (المتوفر في الصيدليات أو متاجر الأدوية) كبديل لمزيل الترسبات (بنسبة ٠٠١ جزء من الماء إلى ٣ أجزاء من حمض الستريك).

٣. اضغط على زر «٢ كوب» مرة واحدة لتحضير القهوة وتسخين الماء بكمية حوالي ٠٠١ مل. ثم قم بإيقاف تشغيل الجهاز واترك محلول إزالة الترسبات في الجهاز لمدة ٥ دقائق.

٤. قم بتشغيل الجهاز وكرر الخطوة ٣ لمدة ٣ مرات.

٥. كرر ٣ الخطوة مرتين أيضًا مع ماء الصنبور في مستوى الحد الأقصى "XAM" (ليس من الضروري الانتظار لمدة ٥ دقائق).

٦. بعد الانتهاء من إزالة الترسبات، تحتاج إلى إلغاء إزالة الترسبات:

تحذير: اضغط مع الاستمرار على زر «١ كوب» وزر «٢ كوب» وزر «البخار» في نفس الوقت لمدة ٣ ثوانٍ.

. ضع فلتر التحضير في القمع المعدني، وتأكد من أن الأنبوب في القمع محاذٍ مع الأخدود في الجهاز. ثم أدخل القمع في الجهاز من وضع «فتح» "KCOLNU" وثبّتهما في ماكينة القهوة بإحكام عن طريق تدويره عكس عقارب الساعة حتى يصل إلى وضع «قفل» "KCOL".

(2)

. ضع كوباً ساخنًا على صينية التقطير.

٤. اختر "١ كوب" أو "٢ كوب" حسب احتياجك، ثم اضغط على الزر المقابل للوظيفة المختارة. بعد الانتظار للحظة، ستبدأ القهوة في التدفق.

٥. سيتوقف الجهاز عن العمل عند انتهاء تحضير القهوة، وهكذا تكون قهوتك جاهزة الآن.

٦. عند الضغط على زر القهوة الطويلة، يتم تحضير مشروب عن طريق إضافة المزيد من الماء الساخن إلى قهوة الإسبريسو. تبلغ السعة ٠٤١ مل تقريبًا

لا تترك ماكينة صُنع القهوة دون مراقبة أثناء تحضير القهوة، فقد تتطلب تدخلك في بعض الأحيان!

أطفئ على الفور مصدر الطاقة إذا كان خزان الماء فارغًا أثناء تحضير القهوة. أضف الماء، ثم أفرغ الهواء باستخدام وضع البخار قبل بدء وضع الإسبريسو! إذا كان الجهاز لا يزال لا يعمل، يُرجى التحقق مما إذا كان مستوى الجُهد الكهربائي في منزلك منخفضًا.

لا تدع الجهاز يعمل إذا كان خزان الماء فارغًا، وإلا سيؤدي ذلك إلى إصدار ضجيج غير طبيعي وتلف في المضخة.

٧. بعد الانتهاء من إعداد القهوة، أخرج القمع المعدني للخارج من خلال تدويره في اتجاه عقارب الساعة، ثم صب القهوة المتبقية للخارج.

إعداد الماء الساخن

١. بعد الانتهاء من التسخين المُسبق، قم بتدوير مقبض التحكم في البخار / الماء الساخن إلى الوضع "" ثم سيتم توزيع الماء الساخن من ذراع التبخير. عند الحصول على الكمية المطلوبة من الماء الساخن، قم بإغلاق المقبض. قبل تحضير الماء الساخن، ضع كوبًا تحت ذراع التبخير.

٢. الماء الساخن يُستخدم عادةً لتحضير الشاي.

إعداد رغوة الحليب / الكابتشينو

ستحصل على كوب من الكابتشينو عن طريق إضافة الحليب المزبد إلى كوب من الإسبريسو.

ملحوظة: أثناء تحضير البخار، يجب تركيب القمع المعدني في مكانه. قبل تبخير الحليب، قم بإطلاق البخار لمدة ٠١ ثوانٍ.

الطريقة:

١. اضغط على زر «التبخير» "MAETS"، وسيضيئ مؤشر البخار. عندما يصبح مؤشر البخار ثابتًا، تكون عملية التسخين المسبق قد انتهت.

٢. قم بإعداد الاسبريسو أولاً وفق الخطوات الواردة في قسم «إعداد قهوة الإسبريسو».

٣. عليك تعبئة ابريق بحوالي ٠٠١ جم من الحليب لكل كوب كابتشينو تعده. نوصيك باستخدام الحليب كامل الدسم عند درجة حرارة الثلاجة (ليس ساخناً!).

ملحوظة: عند اختيار حجم الإبريق، من الأفضل ألا يقل قطره عن ٠٧ ± ٥ مم، وأن تأخذ في الاعتبار أن الحليب يزداد حجمه بمقدار ٢ مرة، وتأكد من ارتفاع الإبريق بما فيه الكفاية.

٤. أدخل ذراع التبخير في الحليب بعمق حوالي سنتيمترين، ثم قم بتدوير المقبض إلى وضع "". سيخرج البخار من فتح البخار. قم بتبخير الحليب بتحريك الإبريق بشكل دائري ومن الأعلى إلى الأسفل.

تحذير: تأكد من العمل بحذر شديد لأن البخار قد يتسبب في حروق للأشخاص.

٥. عند تحقيق الغرض المطلوب، يمكنك إيقاف تشغيل المقبض.

ملحوظة: قم بتنظيف فتحة البخار باستخدام إسفنجة مبللة فور توقف الجهاز عن إنتاج البخار. كن حذرًا لتجنب الإصابة!

٦. صُب رغوة الحليب في الاسبريسو الذي أعددته، وسيكون الكابتشينو جاهزًا. يمكنك تحلية المذاق وعند الرغبة، عليك رش الحليب ببعض مسحوق الكاكاو. يمكن استخدام ذراع التبخير لتبخير الحليب أو تحضير المشروبات الساخنة مثل الشوكولاتة الساخنة والماء.

ملحوظة: بعد الانتهاء من استخدام البخار، قم بتحويل مقبض البخار إلى وضع الإيقاف ٠، ثم يمكنك الضغط على زر «١ كوب» أو «٢ كوب» فورًا لتحضير القهوة مرةً أخرى.

لا تترك ماكينة صُنع القهوة دون مراقبة أثناء تحضير القهوة، فقد تتطلب تدخلك في بعض الأحيان!

أطفئ على الفور مصدر الطاقة إذا كان خزان الماء فارغًا أثناء تحضير القهوة. أضف الماء، ثم أفرغ الهواء باستخدام وضع البخار قبل بدء وضع الإسبريسو!

لا تدع الجهاز يعمل إذا كان خزان الماء فارغًا، وإلا سيؤدي ذلك إلى إصدار ضجيج غير طبيعي وتلف في المضخة.

إذا كنت لا ترغب في تحضير القهوة، يمكنك الضغط على زر "١ كوب" أو زر "٢ كوب" مرةً أخرى للإلغاء.

٥. قم بتوصيل الجهاز بمصدر الطاقة واضغط على زر التشغيل والإيقاف "FFO/NO". سيضيئ مؤشر الطاقة وسيومض مؤشر «١ كوب / ٢ كوب».
٦. سيبدأ الجهاز في التسخين. عندما يصبح مؤشر "١ كوب / ٢ كوب" ثابتًا، فهذا يشير إلى انتهاء عملية التسخين المسبق. اضغط على زر "١ كوب" أو زر "٢ كوب"، وانتظر للحظة حتى يتدفق الماء.
٧. عندما يتوقف الجهاز عن ضخ الماء تلقائيًا، قم بصب الماء الموجود في الوعاء ثم نظفه جيدًا. الآن يمكنك البدء في تحضير القهوة.
ملحوظة: قد يكون هناك ضوضاء عند ضخ الماء لأول مرة. هذا أمر طبيعي، حيث يقوم الجهاز بإخراج الهواء الموجود داخله. بعد حوالي ٠٢ ثانية، ستختفي الضوضاء.

التسخين المسبق

لإعداد كأس من قهوة الاسبريسو الساخنة الجيدة، نوصيك بتسخين الجهاز مسبقًا قبل إعداد القهوة، بما يشمل القمع المعدني، وفلتر التحضير والكوب، بحيث لا تتأثر نكهة القوة بالأجزاء الباردة.
١. قم بإزالة خزان المياه وافتح غطاء الخزان لملئه بالكمية المطلوبة من الماء النقي. يجب ألا يتجاوز مستوى المياه علامة الحد الأقصى "XAM" الموجودة في خزان المياه. ثم أعد تركيب الخزان في الجهاز بشكلٍ صحيح.
٢. ضع فلتر التحضير في القمع المعدني، وتأكد من أن الأنبوب في القمع محاذٍ مع الأخدود في الجهاز. ثم أدخل القمع في الجهاز من وضع «فتح» "KCOLNU" وثبّتهما في ماكينة القهوة بإحكام عن طريق تدويره عكس عقارب الساعة حتى يصل إلى وضع «قفل» "KCOL".
(2)
. ضع فنجان الإسبريسو على صينية التقطير.
٤. وصّل الجهاز بالتيار الكهربائي. تأكد من أن مقبض التحكم بالبخار / الماء الساخن في الوضع الأفقي (وضع الإيقاف ٠).
٥. اضغط على زر الطاقة «التشغيل/الإيقاف» "FFO/NO". سيضيئ مؤشر الطاقة وسيومض مؤشر «١ كوب / ٢ كوب».
٦. عندما يصبح مؤشر "١ كوب / ٢ كوب" ثابتًا، فهذا يشير إلى انتهاء عملية التسخين المسبق.

إعداد قهوة الإسبريسو الباردة

١. قم بإزالة القمع عن طريق تدويره في اتجاه عقارب الساعة، وأضف القهوة المطحونة إلى فلتر التحضير باستخدام ملعقة القياس. ملعقة من القهوة المطحونة يُمكنها إعداد حوالي كوب من القهوة الفاخرة. ثم اضغط على القهوة المطحونة بإحكام باستخدام الكابس.
(1)
. ضع فلتر التحضير في القمع المعدني، وتأكد من أن الأنبوب في القمع محاذٍ مع الأخدود في الجهاز. ثم أدخل القمع في الجهاز من وضع «فتح» "KCOLNU" وثبّتهما في ماكينة القهوة بإحكام عن طريق تدويره عكس عقارب الساعة حتى يصل إلى وضع «قفل» "KCOL".
(2)
. ضع فنجان الإسبريسو على صينية التقطير.
٤. اختر وظيفة «قهوة الإسبريسو الباردة» "looC osserpsE" . بعد الانتظار للحظة، ستبدأ القهوة في التدفق.
٥. سيتوقف الجهاز عن العمل عند انتهاء تحضير القهوة، وهكذا تكون قهوتك جاهزة الآن.
لا تترك ماكينة صُنع القهوة دون مراقبة أثناء تحضير القهوة، فقد تتطلب تدخلك في بعض الأحيان!
أطفئ على الفور مصدر الطاقة إذا كان خزان الماء فارغًا أثناء تحضير القهوة. أضف الماء، ثم أفرغ الهواء باستخدام وضع البخار قبل بدء وضع الإسبريسو! إذا كان الجهاز لا يزال لا يعمل، يُرجى التحقق مما إذا كان مستوى الجُهد الكهربائي في منزلك منخفضًا.
لا تدع الجهاز يعمل إذا كان خزان الماء فارغًا، وإلا سيؤدي ذلك إلى إصدار ضجيج غير طبيعي وتلف في المضخة.
٧. بعد الانتهاء من إعداد القهوة، أخرج القمع المعدني للخارج من خلال تدويره في اتجاه عقارب الساعة، ثم صب القهوة المتبقية للخارج.
اقتراح: قبل تحضير قهوة الإسبريسو الباردة، يمكنك وضع كمية مناسبة من مكعبات الثلج في خزان المياه للحصول على مذاقٍ أفضل.
ملاحظات: ١. إذا استخدمت وظائف القهوة الساخنة أو الماء الساخن/البخار أولاً، ثم قمت بتحضير قهوة الإسبريسو الباردة بعد فترة زمنية قصيرة جداً، فقد تكون القهوة ساخنة أو دافئة في البداية. خلال هذه الفترة، سيستمر زر «قهوة الإسبريسو الباردة» في الوميض كتذكير حتى تنخفض درجة الحرارة.
٢. يُقترح تبريد نظام التحضير عن طريق تكرار وظيفة «قهوة الإسبريسو الباردة» لمدة ٣ دورات، دون تركيب القمع في الجهاز.

إعداد قهوة الاسبريسو والقهوة الطويلة

١. قم بإزالة القمع عن طريق تدويره في اتجاه عقارب الساعة، وأضف القهوة المطحونة إلى فلتر التحضير باستخدام ملعقة القياس. ملعقة من القهوة المطحونة يُمكنها إعداد حوالي كوب من القهوة الفاخرة. ثم اضغط على القهوة المطحونة بإحكام باستخدام الكابس.
(1)

لا يجوز للأطفال إجراء التنظيف وصيانة المستخدم دون إشراف.
حافظ على الجهاز والكابلات الخاصة به بعيداً عن متناول الأطفال بعمر أقل من ٨ سنوات.
يمكن استخدام الأجهزة بواسطة الأشخاص ذوي القدرات البدنية، أو الحسية، أو العقلية المنخفضة، أو نقص الخبرة، والمعرفة إذا تم منحهم الإشراف، أو الإرشادات المتعلقة باستخدام الجهاز بطريقة آمنة، وفهم المخاطر التي ينطوي عليها.
هذا الجهاز مُعد للاستخدام في المنزل. غير مُعد للاستخدامات الأخرى مثل:
- مناطق مطبخ الموظفين في المتاجر والمكاتب وبيئات العمل الأخرى.
- بيوت المزارع.
- من خلال العملاء في الفنادق والنزل والبيئات السكنية الأخرى.
- أماكن المبيت والإفطار.
تابع وفقًا لقسم الحفظ والتنظيف في هذا الدليل من أجل التنظيف.
لا تغمر الجهاز في الماء أو أي سائل آخر.
أثناء التخمير وبعد الاستخدام، بسبب الحرارة المتبقية تكون بعض أجزاء الجهاز ساخنة.

تحذير: قد تتعرض لخطر الإصابة نتيجة إساءة الاستخدام!

تحذير: خطر! قد يؤدي عدم مراعاة التحذير إلى إصابة تهدد الحياة بسبب الصدمة الكهربائية.

تحذير: خطر الحروق! قد يؤدي عدم مراعاة التحذير إلى حدوث سفحات أو حروق.

تحذير: ينتج هذا الجهاز الماء الساخن وقد يتشكل البخار أثناء تشغيله.
تجنب ملامسة رذاذ الماء أو البخار الساخن.
لا تستخدم أبداً فوهة الماء الساخن/البخار مع مشروبات أخرى غير الحليب.
يجب عدم وضع ماكينة صُنع القهوة في خزانة عند الاستخدام.
صُمم هذا الجهاز للاستخدام على ارتفاع بحد أقصى ٠٠٠٢ متر فوق سطح البحر.

تحذيرات مهمة

أي استخدام غير صحيح أو تعامل غير صحيح مع المنتج يجعل الضمان باطلًا وملغيًا. قبل توصيل الجهاز بالكهرباء، تحقق من أن مستوى المصدر الرئيسي للكهرباء هو المستوى ذاته المشار إليه على ملصق المنتج. يجب تجنب تشابك كابل المصدر الرئيسي أو التفافه حول الجهاز أثناء الاستخدام. لا تستخدم الجهاز، أو توصله وتفصله عن المصدر الرئيسي للإمداد بالكهرباء بيدَين و/أو قدمَين مبللتين. تجنب سحب سلك التوصيل لفصله أو لاستخدامه كمقبض. لا تستخدم ماكينة القهوة بدون وجود مياه بها افصل المنتج فورًا من مصدر التيار الكهربائي في حالة حدوث أي عطل أو تلف واتصل بخدمة الدعم الفني الرسمية. لمنع حدوث أي خطر، لا تفتح الجهاز. غير مسموح سوى للموظفين الفنيين المؤهلين من خدمة الدعم الفني الرسمية للعلامة التجارية القيام بالإصلاحات أو الإجراءات على الجهاز.

تتنصل شركة **LS SDNERT B&B**. من أي مسؤولية عن الأضرار التي قد تحدث للأشخاص أو الحيوانات أو الأشياء، بسبب عدم مراعاة هذه

التحذيرات.

قبل الاستخدام الأول

لضمان أن يكون طعم أول فنجان قهوة ممتازًا، يجب شطف ماكينة القهوة بالماء النقي كما يلي:

١. قم بإزالة السدادة الموجودة في أسفل الخزان.

٢. قم بصب الماء النقي في خزان المياه، ويجب ألا يتجاوز مستوى الماء علامة الحد الأقصى "XAM" في خزان المياه. ثم اغلق غطاء الخزان.

ملحوظة: يتم تزويد الجهاز بخزان مياه لتسهيل عملية التنظيف. املأ خزان المياه بالماء أولاً ثم ضع خزان المياه في الجهاز.

٣. ضع فلتر التحضير في القمع المعدني (دون وضع القهوة في فلتر التحضير).

٤. ضع فنجان الإسبريسو على صينية التقطير. تأكد من أن مقبض التحكم بالبخار / الماء الساخن في الوضع الأفقي (وضع الإيقاف ٠).

ملحوظة: الجهاز غير مزود بإبريق، لذا يُرجى استخدام إبريقك الخاص أو كوب القهوة الخاص بك.

العربية

نودّ أن نشكرك على اختيارك لـ ASEFU.
نتمنى أن ينال المنتج رضاكم وسعادتكم.

تحذير

يُرجى قراءة تعليمات الاستخدام بعناية قبل استخدام المنتج.
احتفظ بهذه الأشياء في مكان آمن للرجوع إليها في المستقبل.

A. وصف لوحة التحكم

أ١. زر الطاقة (زر التشغيل NO/إيقاف التشغيل FFO)
أ٢. زر قهوة إسبريسو الباردة (لتحضير قهوة إسبريسو الباردة)
أ٣. زر ١ كوب من القهوة (للاستخدام بجرعة واحدة)
أ٤. زر ٢ كوب من القهوة (للاستخدام بجرعتين)
أ٥. زر القهوة الطويلة
أ٦. زر البخار.

الوصف

ب. رف الكوب القابل للإزالة (صينية التقطير)
ج. غطاء التقطير (مؤشر امتلاء صينية التقطير)
د. صينية التقطير
هـ. لوحة تسخين الأكواب.
و. مقبض التحكم في البخار/ الماء الساخن
ز. غطاء ذراع التبخير
ح. ذراع التبخير
ط. فوهة الرغوة
ى. غطاء خزان المياه
ك. مقبض خزان المياه
ل. خزان المياه
م. مقبض القمع (مقبض حامل القهوة)
ن. شبكة الفولاذ (فلتر كوب واحد وفلتر كوبين)
س. قمع معدني (حامل القهوة)
ع. معلقة القياس وكابس القهوة

تعليمات السلامة

في حالة تلف سلك الكهرباء، يجب استبداله من قبل الجهة المصنعة، أو وكيل الخدمة، أو ما يماثله من الأشخاص المؤهلين لتجنب الخطر.
يمكن استخدام هذا الجهاز بواسطة الأطفال البالغين ٨ سنوات، فما فوق والأشخاص ذوي القدرات البدنية، أو الحسية، أو العقلية المنخفضة، أو نقص الخبرة، والمعرفة إذا كانوا خاضعين للإشراف، أو الإرشادات المتعلقة باستخدام الجهاز بطريقة آمنة، وفهم المخاطر التي ينطوي عليها.
لا يُسمح للأطفال باللعب بالجهاز.
يحظر تنظيف الأطفال أقل من ٨ سنوات للجهاز، أو صيانته دون إشراف.

INFORME DE GARANTÍA

B&B TRENDS, S.L. garantiza la conformidad de este producto, para el uso al que está destinado, durante el periodo marcado por la legislación vigente en el país de venta del mismo. En caso de rotura durante el periodo de garantía, el usuario tendrá derecho a la reparación o sustitución del producto sin coste alguno si el anterior no está disponible, a menos que sea imposible o desproporcionado realizar una de estas opciones. En este caso, puede optar por una reducción en el precio o la anulación de la venta, caso que deberá negociar directamente con el vendedor. Esto también cubre la sustitución de piezas de recambio, siempre que el producto se haya utilizado de acuerdo con las recomendaciones de este manual en ambos casos y no haya sido falsificado por terceros no autorizados por B&B TRENDS, S.L. La garantía no cubre ninguna parte sujeta a desgaste y fricción. Esta garantía no afecta a sus derechos como consumidor de acuerdo con las disposiciones de la Directiva 1999/44/CE para estados miembros de la Unión Europea.

USO DE LA GARANTÍA

Los clientes deben contactar con el servicio técnico autorizado de B&B TRENDS, S.L. para la reparación del producto. Toda falsificación del producto por parte de cualquier persona no autorizada por B&B TRENDS, S.L. o el mal uso del mismo anulará los derechos de garantía. Debe guardar la factura de compra, recibo o comprobante de entrega para poder ejercer los derechos de garantía. Para servicio técnico y atención al cliente fuera de territorio español, envíe su solicitud al punto de venta donde adquirió el aparato.

RELATÓRIO DE GARANTIA

A B&B TRENDS, SL. garante a conformidade deste produto para o uso para o qual foi concebido durante o período estabelecido pela legislação em vigor no país de venda. Em caso de avaria durante o período de vigência desta garantia, os utilizadores têm o direito à reparação ou à substituição gratuita do produto caso a reparação seja impossível, a não ser que uma dessas opções seja impossível de cumprir ou for desproporcionada. Neste caso, poderá optar por uma redução no preço ou um cancelamento da venda, qualquer uma das opções devendo ser tratada diretamente com o vendedor. A garantia também cobre a substituição de peças de reposição sempre que o produto tenha sido usado em conformidade com as recomendações especificadas neste manual nos dois casos e sempre que não tenha sido manipulado por pessoal não autorizado pela B & B TRENDS, SL. Esta garantia não é aplicável a quaisquer peças sujeitas a desgaste. Esta garantia não limita os seus direitos enquanto consumidor em conformidade com as disposições constantes da Diretiva 1999/44/CE para os Estados-Membro da União Europeia.

UTILIZAÇÃO DA GARANTIA

Os clientes devem contactar um Serviço Técnico autorizado da B&B TRENDS, SL. para reparar o produto. Qualquer manipulação do mesmo por parte de qualquer pessoa não autorizada pela B&B TRENDS, SL., ou uma utilização indevida ou negligente do mesmo, tornarão esta garantia nula e sem efeito. Deve guardar a factura de compra, recibo ou prova de entrega para exercer os direitos de garantia. Para receber assistência técnica ou beneficiar do serviço pós-venda fora do território espanhol, solicite informações junto ao ponto de venda em que adquiriu o aparelho.

WARRANTY REPORT

B&B TRENDS, SL. guarantees compliance of this product, for the use for which it is, during the period established by the legislation in force in the country of sale. In the case of breakdown during the term of this warranty, users are entitled to repair or else the replacement of the product at no charge if the former is unavailable, unless one of these options proves impossible to fulfil or is disproportionate. In this case, you can then opt for a reduction in price or cancellation of the sale, which must be dealt with directly with the sales vendor. This also covers replacement of spare parts provided that the product has been used according to the recommendations specified in this manual for both cases, and has not been tampered with by any third party that is not authorised by B & B TRENDS, SL. The warranty will not cover any parts subject to wear and tear. This warranty does not affect your rights as a consumer in accordance with the provisions in Directive 1999/44/EC for member states of the European Union.

USE OF WARRANTY

Customers must contact a B&B TRENDS, SL., authorised Technical Service for repair of the product. Since any tampering of the same by anyone not authorised by B&B TRENDS, SL., or the careless or improper use of the same shall render this warranty null and void. You must keep the purchase invoice, receipt or delivery docket in order to exercise your warranty rights. For technical service and after-sales care outside the Spanish territory, please submit your query to the point of sale where you purchased the item.

BON DE GARANTIE

B&B TRENDS, S.L. garantit la conformité de ce produit, pour l'usage auquel il est destiné, pendant la période établie par la législation en vigueur dans le pays de vente. En cas de panne pendant la durée de la garantie, les utilisateurs ont le droit de faire réparer ou remplacer le produit sans frais si la réparation n'est pas réalisable, à moins que l'un de ces choix soit impossible à réaliser ou soit disproportionné. Dans ce cas, vous pouvez alors opter pour une réduction du prix ou l'annulation de la vente, qui doit être traitée directement avec le vendeur. Cela couvre le remplacement des pièces de rechange à condition que le produit ait été utilisé selon les recommandations indiquées dans ce manuel pour les deux cas, et qu'il n'ait pas été manipulé par toute tierce partie n'étant pas autorisée par B & B TRENDS, SL. La garantie ne couvrira pas toute pièce d'usure. Cette garantie n'affecte pas vos droits de consommateur conformément aux dispositions de la Directive 1999/44/EC pour les états membres de l'Union européenne.

UTILISATION DE LA GARANTIE

Les clients doivent contacter un service technique agréé par B&B TRENDS, SL., pour faire réparer le produit. Toute manipulation du produit par quiconque n'étant pas agréé par B&B TRENDS, SL., ou l'utilisation négligente ou incorrecte de celui-ci rend cette garantie nulle et sans effet. Vous devez conserver la facture d'achat, le reçu ou la preuve de livraison afin d'exercer vos droits de garantie. Pour un service technique et un service après-vente en dehors du territoire espagnol, veuillez soumettre votre demande au point de vente où l'article a été acheté.

INFORME DE GARANTIA

B&B TRENDS, SL. garanteix el compliment d'aquest producte per a l'ús al qual està destinat durant el termini establert per la legislació vigent al país de venda. En cas d'avaria durant la vigència d'aquesta garantia, l'usuari té dret a la reparació o substitució del producte sense cap càrrec si la primera no està disponible, llevat que una d'aquestes opcions resulti impossible de complir o llur compliment sigui desproporcionat. En aquest cas, es pot optar per una rebaixa del preu o la cancel·lació de la venda, que s'ha de tractar directament amb el venedor. També cobreix la substitució de peces de recanvi sempre que el producte hagi estat utilitzat d'acord amb les recomanacions especificades a aquest manual per a ambdós casos, i no hagi estat manipulat per cap tercer que no estigui autoritzat per B & B TRENDS, SL. La garantia no cobrirà cap peça subjecta a desgast. Aquesta garantia no afecta als vostres drets com a consumidor d'acord amb el que estableix la Directiva 1999/44/CE per als estats membres de la Unió Europea.

ÚS DE LA GARANTIA

El client haurà de posar-se en contacte amb un Servei Tècnic autoritzat de B&B TRENDS, SL. per a la reparació del producte. Qualsevulla manipulació del producte per part de qualsevulla persona no autoritzada per B&B TRENDS, SL., o l'ús descurat o indegut del producte deixarà sense efecte aquesta garantia. Haureu de conservar la factura de compra, el rebut o el resguard de lliurament per poder exercir els vostres drets de garantia. Si us cal el servei tècnic i l'atenció postvenda fora del territori espanyol, si us plau, dirigiu la vostra consulta al punt de venda on vau adquirir l'article.

RAPPORTO DI GARANZIA

B&B TRENDS, S.L. garantisce la conformità di questo prodotto, per l'uso a cui è destinato, per il periodo stabilito dalla legislazione in vigore nel paese di vendita. In caso di guasto durante il periodo di validità della presente garanzia, gli utilizzatori hanno diritto alla riparazione o alla sostituzione gratuita del prodotto se la prima non è disponibile, a meno che una di queste opzioni si riveli impossibile da portare a termine o sproporzionata. In questo caso, è possibile optare per una riduzione di prezzo o per l'annullamento della vendita, che deve essere effettuato direttamente con il rivenditore. Ciò si applica anche alla sostituzione di parti di ricambio a condizione che il prodotto sia stato utilizzato secondo le raccomandazioni specificate in questo manuale in entrambi i casi, e non sia stato manomesso da terze parti non autorizzate da B&B TRENDS, SL. La garanzia non copre parti soggette a usura. La presente garanzia non pregiudica i diritti del consumatore in conformità con le disposizioni della Direttiva 1999/44/CE per gli Stati membri dell'Unione Europea.

UTILIZZO DELLA GARANZIA

I clienti possono contattare il servizio di assistenza tecnica autorizzato di B&B TRENDS, SL. per riparazioni del prodotto. Poiché eventuali manomissioni dello stesso da soggetti non autorizzati da B&B TRENDS, SL., o l'utilizzo incauto o improprio dello stesso rendono nulla la presente garanzia. Deve conservare la fattura d'acquisto, la ricevuta o la prova di consegna per esercitare i suoi diritti di garanzia. Per servizio clienti e di assistenza tecnica al di fuori del territorio spagnolo, si prega di inviare la richiesta al punto vendita presso cui è stato acquistato l'articolo.

GARANTIEBERICHT

B&B TRENDS, S.L. garantiert die Konformität dieses Produkts für den Gebrauch, für den es bestimmt ist, für den Zeitraum, der durch die im Verkaufsland geltende Gesetzgebung festgelegt ist. Im Falle eines Ausfalls während dieser Garantiezeit hat der Benutzer Anrecht auf eine kostenlose Reparatur oder andernfalls auf den kostenlosen Ersatz des Geräts, wenn es nicht repariert werden kann, es sei denn, eine dieser Optionen erweist sich als unmöglich oder unverhältnismäßig. In diesem Fall können Sie sich dann für eine Preisminderung oder die Stornierung des Verkaufs entscheiden. Dies müssen Sie direkt mit dem Verkäufer regeln. Gedeckt ist auch der Ersatz von Ersatzteilen, vorausgesetzt, das Gerät wurde gemäß den in dieser Anleitung für beide Fälle angegebenen Empfehlungen verwendet und nicht von Dritten manipuliert, die nicht von B & B TRENDS, SL autorisiert sind. Die Garantie gilt nicht für Verschleißteile. Diese Garantie beeinträchtigt nicht Ihre Rechte als Verbraucher gemäß den Bestimmungen der Richtlinie 1999/44/EG für die Mitgliedsstaaten der Europäischen Union.

INANSPRUCHNAHME DER GARANTIE

Der Kunde muss sich für die Reparatur des Geräts an einen autorisierten technischen Service von B&B TRENDS, SL. wenden. Jegliche Manipulation durch nicht von B&B TRENDS, SL. autorisierte Personen oder unvorsichtige oder unsachgemäße Verwendung des Geräts führt zum Erlöschen dieser Garantie. Sie müssen die Kaufrechnung, die Quittung oder den Liefernachweis aufbewahren, um Ihre Gewährleistungsrechte geltend machen zu können. Für technischen Service und Kundendienst außerhalb des spanischen Hoheitsgebiets richten Sie Ihre Anfrage bitte an die Verkaufsstelle, bei der Sie das Gerät gekauft haben.

СЪОБЩЕНИЕ ЗА ГАРАНЦИОННОТО ОБСЛУЖВАНЕ

B&B TRENDS, S.L. гарантира съответствието на този продукт за употребата, за която е предназначен, за срока, определен от действащото законодателство в страната на продажба. В случай на повреда по време на гаранционния му срок, потребителите имат право да ремонтират или безплатно да заменят продукта, ако не е невъзможно да се ремонтира, освен ако се окаже, че един от тези варианти не е възможно да бъде приложен на практика или че е непропорционален. В този случай можете да предпочетете отбив от цената или отмяна на продажбата, за което можете да се договорите направо с продавача. Това покрива и замяната на резервни части, но при условие че продуктът е използван съгласно препоръките, посочени в това ръководство за двата случая, и няма намеса от страна на трето лице, което да не е упълномощено от B & B TRENDS, SL. Гаранцията не покрива части, които се амортизират. Тази гаранция не засяга Вашите права като потребител в съответствие с разпоредбата в Директива 1999/44/ЕО за държавите членки на Европейския съюз.

ИЗПОЛЗВАНЕ НА ГАРАНЦИЯТА

За ремонт на продукта клиентите трябва да се свържат с упълномощен от B&B TRENDS, SL. Технически сервиз. Ако по отношение на горното е налице намеса от неупълномощено от B&B лице , или поради небрежност или неправилна употреба на продукта, тази гаранция става нищожна. Трябва да запазите фактурата за покупка, касовата бележка или доказателството за доставка, за да можете да упражните гаранционните си права. За техническо и следпродажбено обслужване и извън Испания е необходимо да подадете своето оплакване в търговския обект, от който сте закупили изделието.

تقرير الضمان

التي يحددها التشريع الساري في B & B TRENDS، S.L .تضمن مطابقة هذا المنتج ، للاستخدام المخصص له ، خلال الفترة بلد بيعه. للمستخدمين إصلاح أو استبدال المنتج بدون أي تكلفة في حالة عدم توفره، ما لم يكن أحد هذه الخيارات مستحيلاً أو غير متناسب. في هذه الحالة، يمكنك اختيار خفض في السعر أو إلغاء عملية البيع، ويجب التعامل مباشرة مع البائع من أجل ذلك. ويشمل هذا أيضًا استبدال قطع الغيار شريطة أن يكون المنتج قد تم استخدامه وفقًا للتوصيات المحددة في هذا الدليل لكلتا الحالتين، ولم يتم العبث به من قبل أي طرف ثالث غير مرخص لن يغطي الضمان أي أجزاء تخضع للتآكل له من قبل شركة للدول الأعضاء في الاتحاد .B&B TRENDS, S.L والتمزق. لا يؤثر هذا الضمان على حقوقك كمستهلك وفقًا للأحكام الواردة في التوجيه 1999 /EC/44 .الأوروبي

استعمال الضمان

يجب على العملاء الاتصال بالخدمة الفنية .B&B TRENDS, S.L صلاح المنتج. بما أن أي عبث بالجهاز من قبل أي شخص B&B المعتمدة من شركة أو الإهمال أو الاستخدام غير الصحيح للجهاز يجب أن يجعل هذا الضمان لاغياً وباطلاً. يجب إتمام غير مرخص له من قبل الضمان بالكامل .TRENDS, S.L

يجب عليك الاحتفاظ بفاتورة الشراء أو الإيصال أو إثبات التسليم من أجل ممارسة حقوق الضمان. الخدمات الفنية والخدمة .ما بعد البيع خارج الأراضي الإسبانية، يُرجى تقديم الطلب إلى نقطة البيع التي اشتريت منها المنتج

ufesa

SERVICIOS DE ATENCIÓN TECNICA (SAT)

TECHNICAL ASSITANCE SERVICE (TAS), SERVIÇO DE ATENÇAO TÉCNICA (SAT)
SERVICE TECHNIQUE (ST), SERVIZIO DI ASSISTENZA TECNICA (SDAT)

(+34) 93 560 67 05
sat@bbtrends.es

B&B TRENDS, S.L.
C. Cataluña, 24
P.I. Ca N'Oller 08130
Santa Perpètua de Mogoda (Barcelona) España
C.I.F. B-86880473
www.bbtrends.es

Encuentra tu servicio técnico más cercano en **https://sat.ufesa.com/**
Check out your nearest service station at **https://sat.ufesa.com/**

ufesa

B&B TRENDS, S.L. · C.I.F. B-86880473
C. Cataluña, 24 P.I. Ca N'Oller 08130
Santa Perpètua de Mogoda (Barcelona) · España
www.bbtrends.es

Ver. 03/2025