# INSTALLATION MANUAL

**Hobs**

ID SERIES

Haier

# TAILORED TO YOUR TASTE

EN | IT | AR | BG | CA | CS | DA | DE | EL | ES | ET | FI | FR |
HR | HU | LT | LV | NL | NO | PL | PT | RO | SK | SL | SR | SV

## WELCOME

This installation manual is designed for kitchen manufacturers who will deal with these products. To ensure safety and get the best results, please read this manual carefully, including the safety instructions, and keep it for future reference. Before proceeding with the installation, take note of the serial number, as you may need it in case of repairs. Check for any damage during transport and consult a technician when in doubt before using. Always keep all packing material away from children.

**NOTE:** Features, pictures in the manual and product accessories may vary depending on the model purchased.

# index


| | | |
|---|---|---|
| **1** | **Safety warnings for installation** | **p. 2** |
| **2** | **Where to install the product** | **p.3** |
| **3** | **Hob Dimensions** | **p.4-11** |
| 3.1 | Width 60 | |
| 3.2 | Width 65 | |
| 3.3 | Width 80 | |
| 3.4 | Width 90 | |
| **4** | **Installation tools** | **p.12** |
| 4.1 | Standard installation | |
| 4.2 | Flush installation | |
| **5** | **Distance of installation** | **p.13** |
| **6** | **Furniture and ventilation** | **p.14 - 15** |
| 6.1 | Width 60 - 65 - 80 - 90 on oven base | |
| 6.2 | Width 60 - 65 - 80 - 90 on base with drawers | |
| 6.3 | Width 60 - 65 - 80 - 90 on base with shelves | |
| 6.4 | Top thickness | |
| **7** | **Built in dimensions** | **p.16 - 23** |
| 7.1 | Hob width 60 | |
| 7.2 | Hob width 65 | |
| 7.3 | Hob width 80 | |
| 7.4 | Hob width 90 | |
| **8** | **Connection to the mains** | **p.24 - 27** |
| 8.1 | Safety warnings | |
| 8.2 | Instructions | |
| 8.3 | Other advice | |
| 8.4 | Connection diagram (for 60, 65 and 80 cm cooktops) | |
| 8.5 | Connection diagram (for 90 cm cooktops) | |
| **9** | **Instructions for installation** | **p.28 - 37** |
| 9.1 | Warnings | |
| 9.2 | Step-by-step installation | |
| **11** | **Delivery to the user** | **p.38** |
| **12** | **First startup** | **p.38** |
| **13** | **Disassembling the product** | **p.38** |

# 1 Safety warnings for installation

**Observe these directions before beginning the installation of the product. Your safety is very important to us. Please read this information carefully before using the product;**

- Installation must be carried on by a qualified technician who must know and respect the laws in force in the country of installation and the manufacturer's instructions;
- If the manufacturer service is required to eliminate faults resulting from improper installation, such service is not covered by the warranty;
- Remove the packing material before starting the appliance;
- After unboxing the appliance, carefully check there are no damages, in case of any issue contact the customer service before installing and do not connect to the power supply;
- A damaged product can be the cause of a short circuit, electrical shock, fire start and other hazards;
- Check the packaging for accessories or accompanying materials (documents, screws, accessory, brochure bag, user manual, etc.) remove and store them;
- The product can be installed in overlay or flush on the countertop;
- Before installing the product, ensure the space is well-ventilated to allow circulation of fresh air, which is necessary for proper cooling. Follow the illustrations for minimum opening spaces suggested.
- No additional operation/setting is required in order to operate the appliance at the rated frequencies;
- If the assistance of the manufacturer is required to rectify faults arising from incorrect installation, this assistance is not covered by the warranty. The installation instructions for professionally qualified personnel must be followed;
- Incorrect installation may cause harm or injury to people, animals or belongings. The manufacturer cannot be held responsible for such harm or injury;
- Safe use is only guaranteed if installation has been carried out properly according to these instructions. In case of damage due to improper installation, the responsibility lies with the person who installed the product;
- During installation the hob should be disconnected from the mains;
- It is recommended to wear protective gloves during installation to avoid injuries;
- Warranty does not cover damage caused by improper installation;
- In case of incorrect installation, tampering with the device and improper connection, the validity of the product warranty will expire;
- Make sure that when the product's power supply cable is completed, it is not accessible;
- After assembly, the power cord must not come into contact with moving parts (such as a drawer) must not be exposed to mechanical stresses;

- This product requires constant ventilation during use. Do not cover the air vents;
- When delivering the product to the end user, the technician must ensure that it has been installed correctly.

## Where to install the product 2

- Install and use this product in a closed, covered, dry and well-ventilated environment;
- Do not install the product in open environments exposed to atmospheric agents;
- This appliance is designed to be used at altitude lower than 2000m;
- Install the product near an electrical outlet;
- Use the product only when placed in a recessed compartment, otherwise you risk injury and burns.
- Do not install the cooktop over an uncooled oven, dryer, dishwasher or fridge. It is also recommended to avoid installation over a washing machine. Installation of the hob over a cooled oven is permitted;

### Other tips

- Cut out the work surface precisely, using the tools needed depending on the material to be cut. All surfaces must be sealed or otherwise resistant to the penetration of humidity;
- The work surface must be shaped by following the diagrams in this manual. The cooking surface must be in a perfectly horizontal position. Check that the seal under the cooking surface, where provided, is properly placed;
- Use a soft cloth during installation to avoid damaging the cooktop and work surface;

⚠ **WARNING:** Danger of fire and damage from open flames. Keep open flames (e.g., a candle) away from the product.

# 3 Hob Dimensions

## 3.1 Width 60

Dimensions in **mm**

**Top axonometric view**

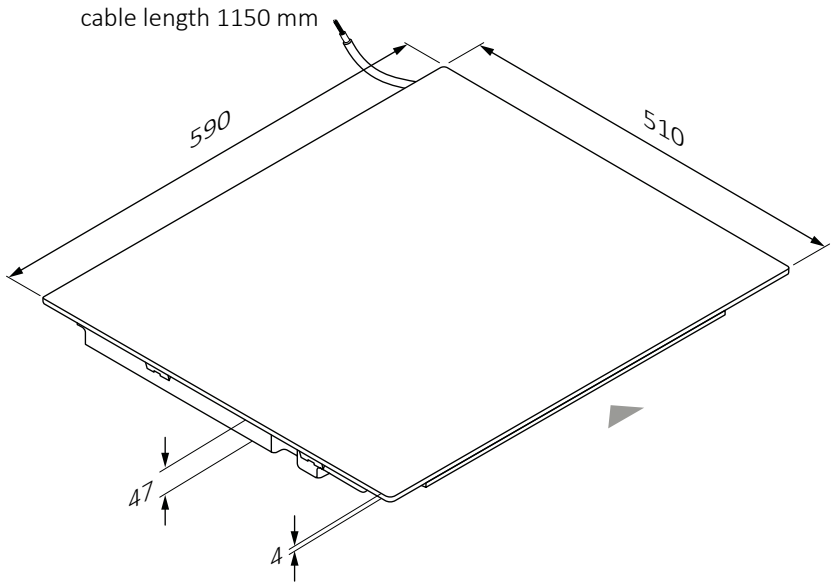


**Lower axonometric view**

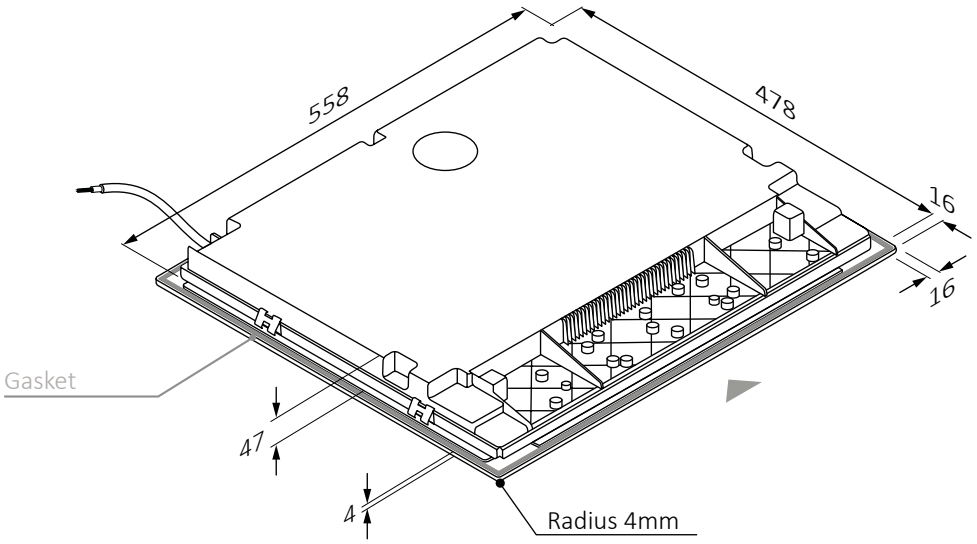

60 65 80 90

Dimensions in **mm**

**front view**

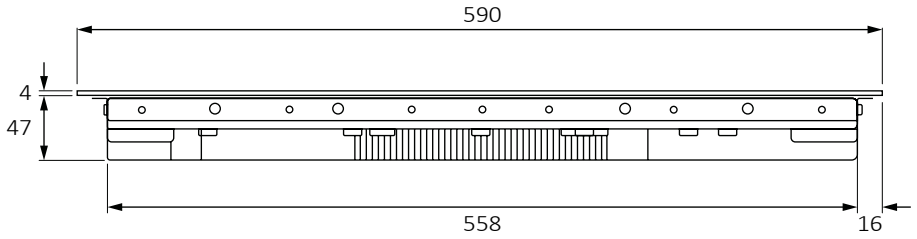


**side view**

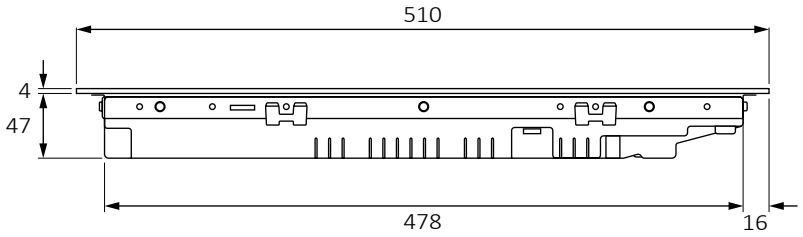

## 3.2 Width 65

Dimensions in **mm**

**Top axonometric view**

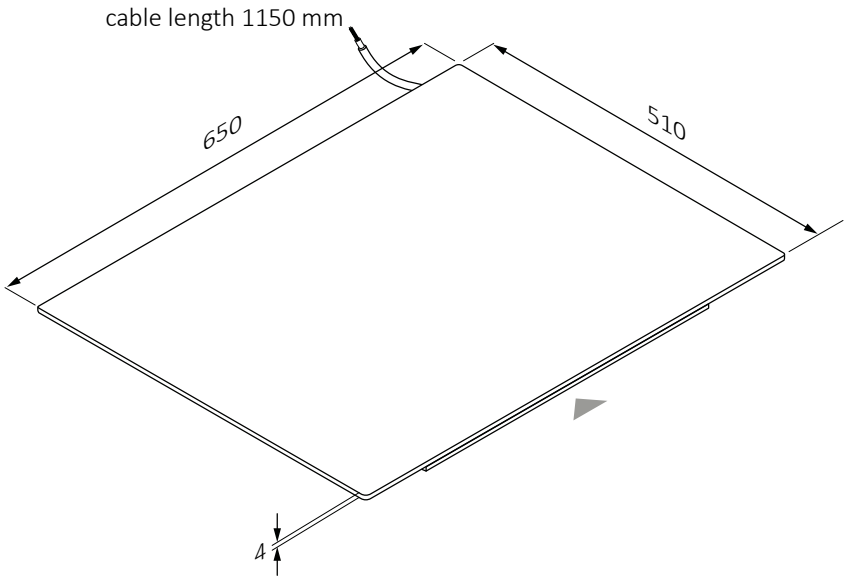


**Lower axonometric view**

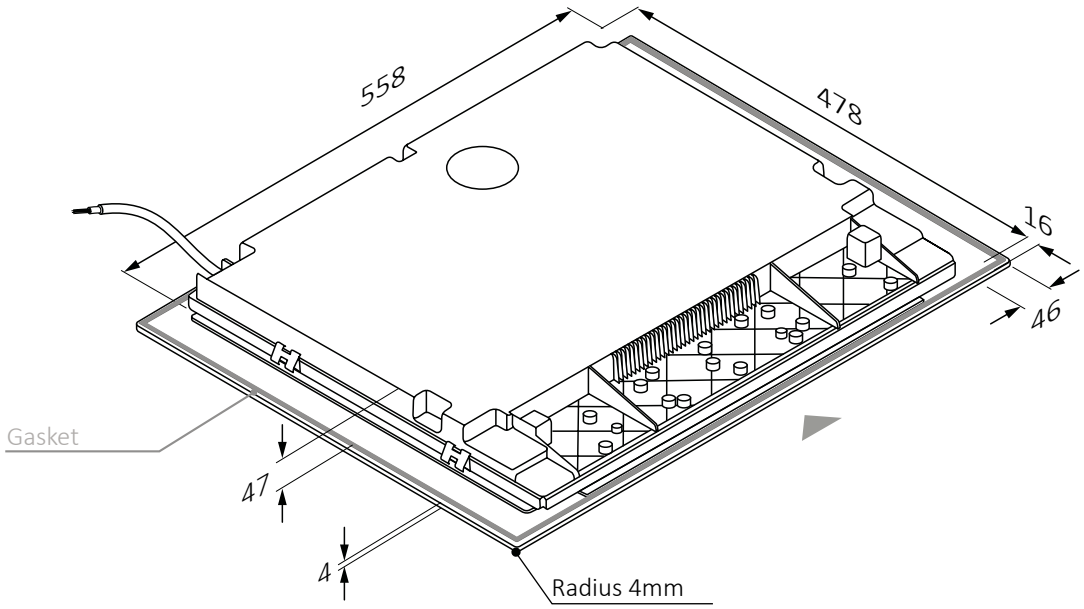

60 | 65 | 80 | 90

Dimensions in **mm**

**front view**

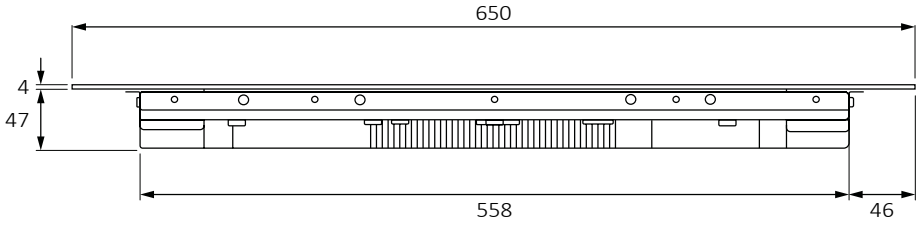


**side view**

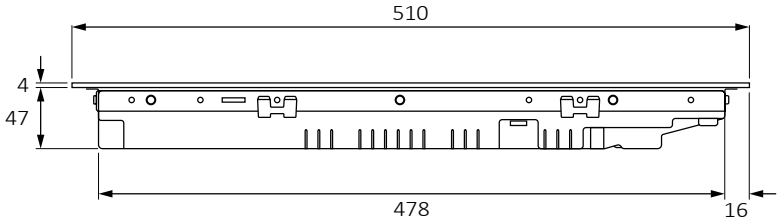

## 3.3 Width 80

Dimensions in **mm**

**Top axonometric view**

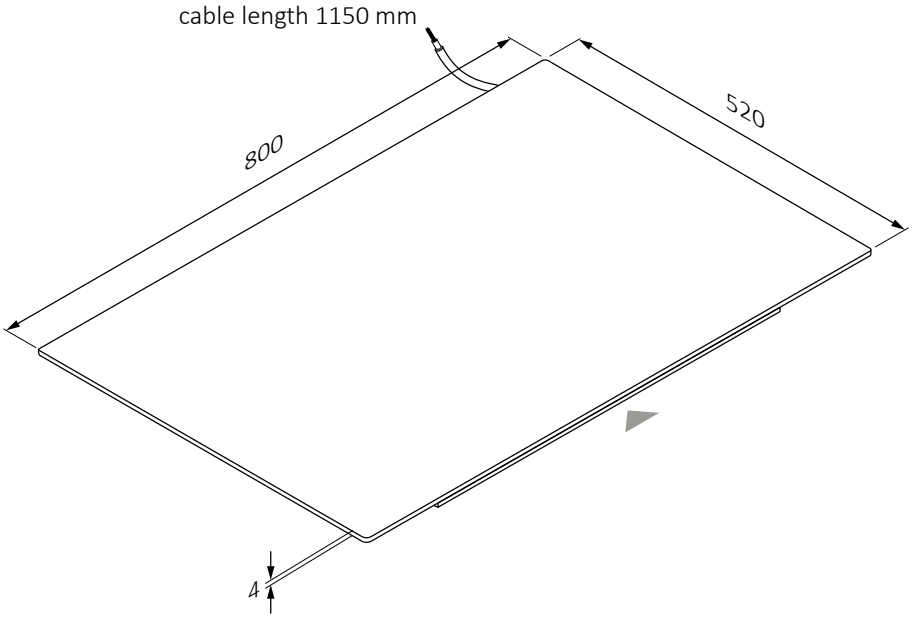


**Lower axonometric view**

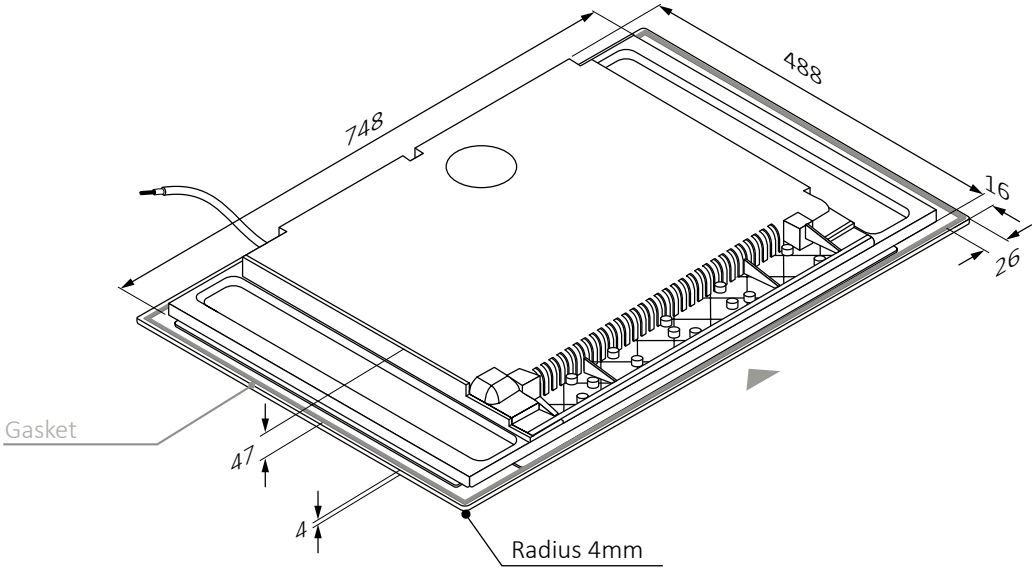

60 65 80 90

Dimensions in **mm**

**front view**

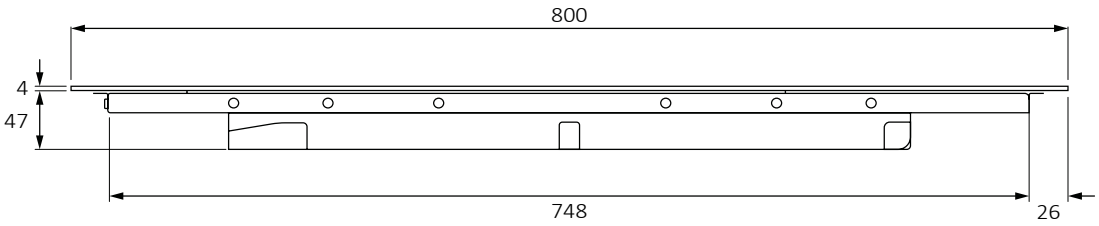


**side view**

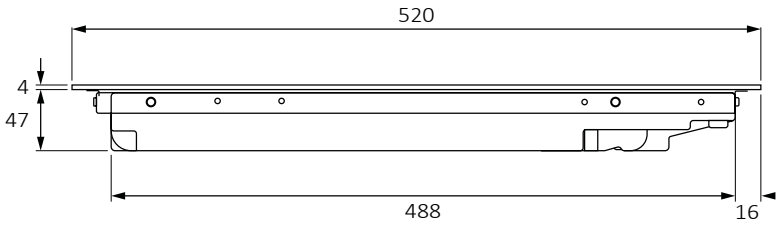

## 3.4 Width 90

Dimensions in **mm**

### Top axonometric view

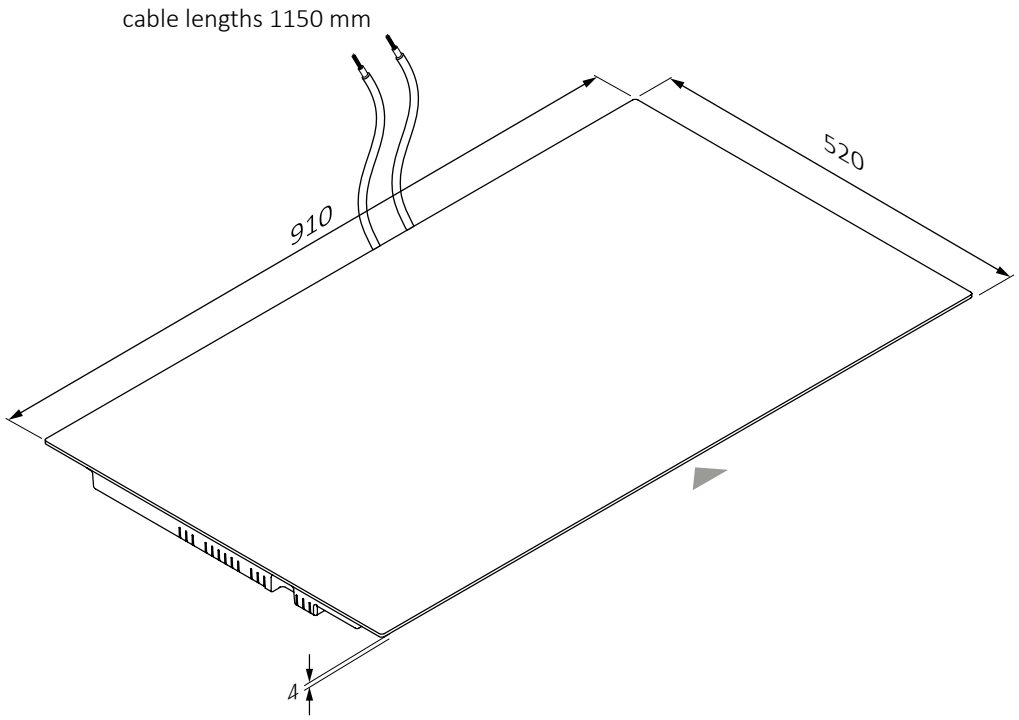


### Lower axonometric view

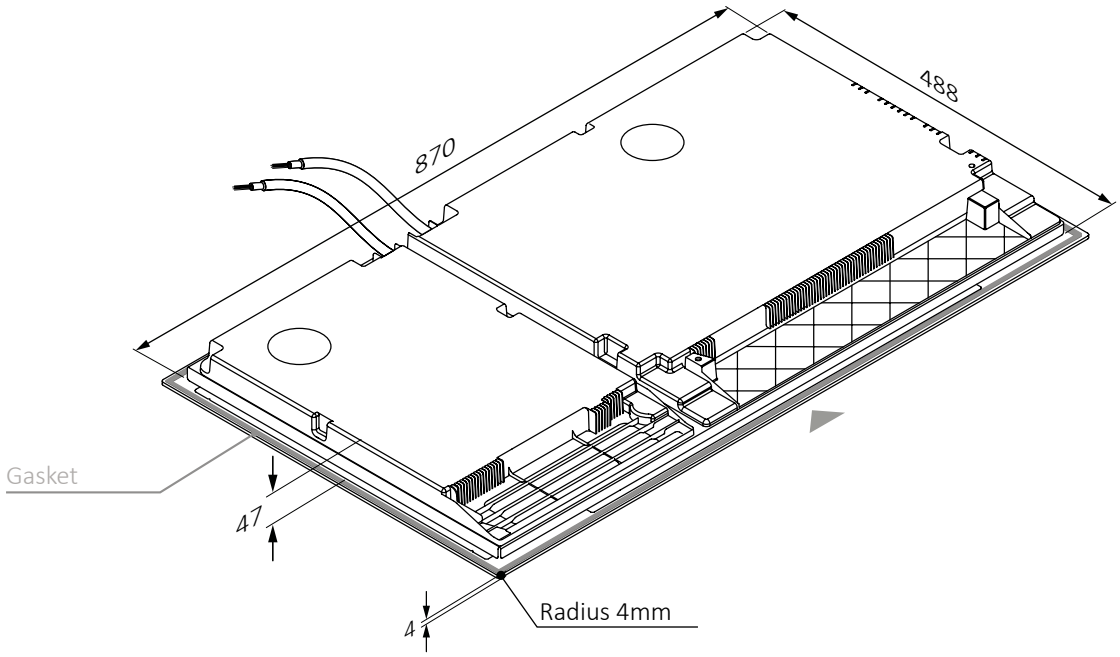

60 65 80 90

Dimensions in **mm**

**front view**

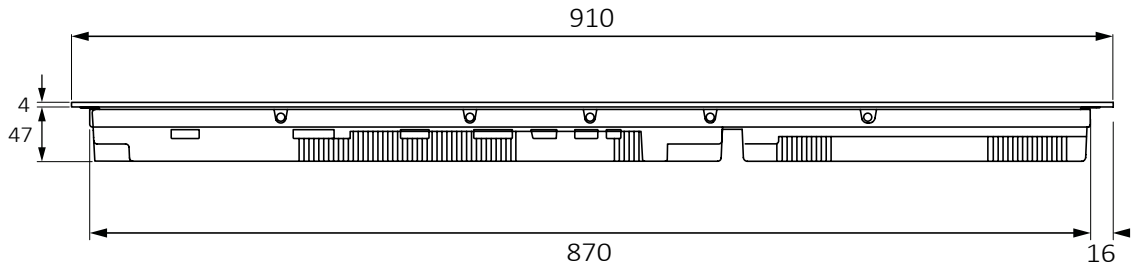


**side view**

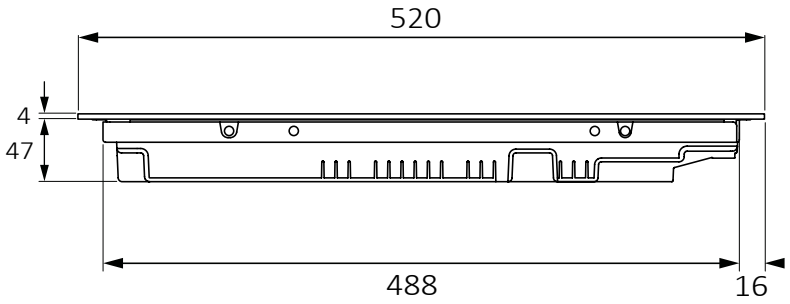

# 4 Installation tools

## 4.1 Standard installation

**Tools needed**

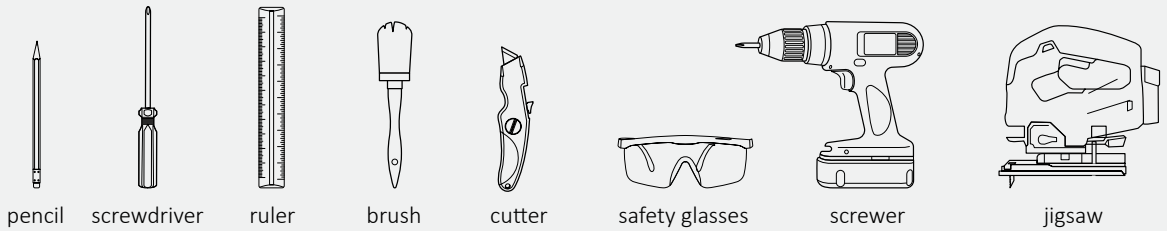


**Tools provided with the product**

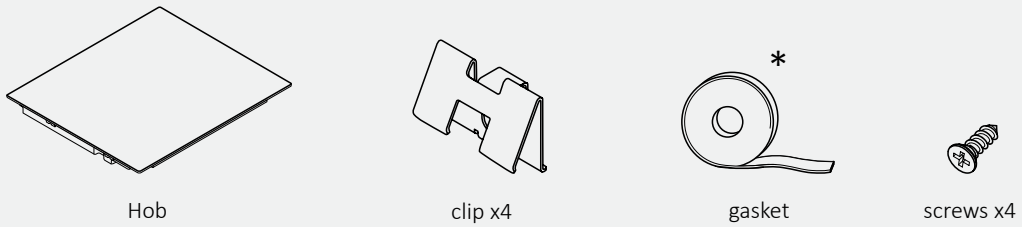


## 4.2 Flush installation

**Tools needed**

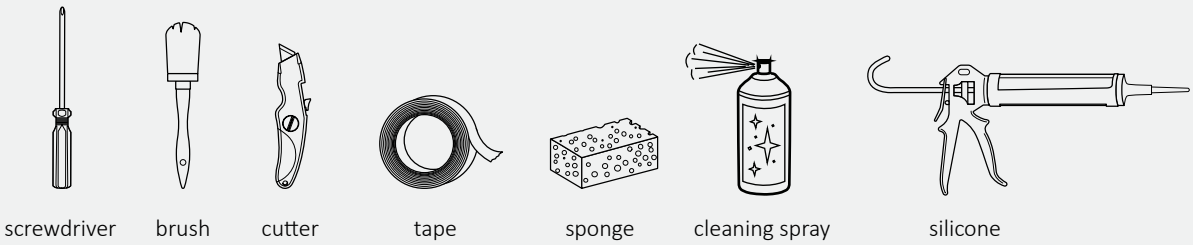


**Tools provided with the product**

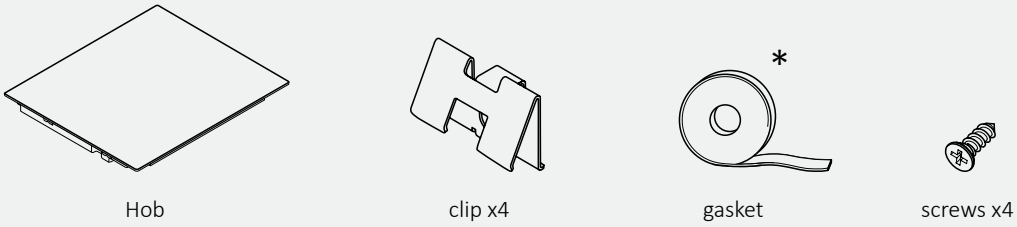


* On 90 cm models, the seal is already installed

## Precautions

- With regard to safety, this product complies with current regulations;
- The distance between the cooktop and the cabinets or recessed appliances should be such as to ensure sufficient ventilation and air release;
- The minimum distance between the hob and the hood depends on the model of the hood **(A)**;
- The distance between cooktop and wall cabinets should take into account the presence of bulky objects (pots, ladles, etc.), and their use **(B)**;
- The minimum distance between the hob hole and the kitchen back panel/backsplash should be at least 35 mm **(C)**;
- Maintain a safe side distance from the furniture **(D)**. The side covering of the furniture should be made of heat-resistant material;
- In the area below the hob it is necessary to have a free space of at least 10 mm between the hob and any other object, which could be affected by the heat generated during use;
- Follow the instructions in this manual for ventilation of the product;
- If the product is installed above an oven, also consult the oven installation instructions.

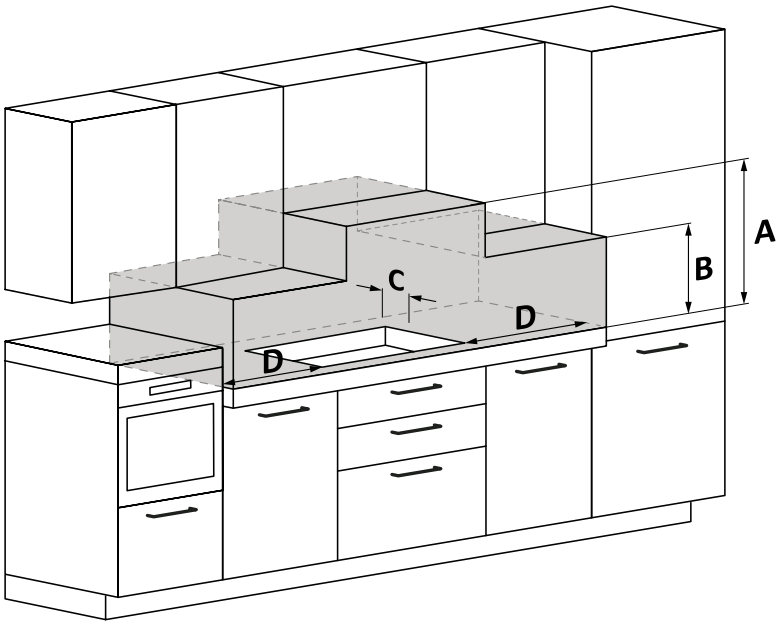


**A** We recommend a distance of at least 650mm, also consult the hood manual;

**B** Consider a useful space for handling pots, ladles and other items;

**C** 35 mm distance from the recessed hole to the back panel/backsplash;

**D** 35 mm: hob width 60;
55 mm: hob width 65;
35 mm: hob width 80;
35 mm: hob width 90.

# 6 Furniture and ventilation

## 6.1 On oven base

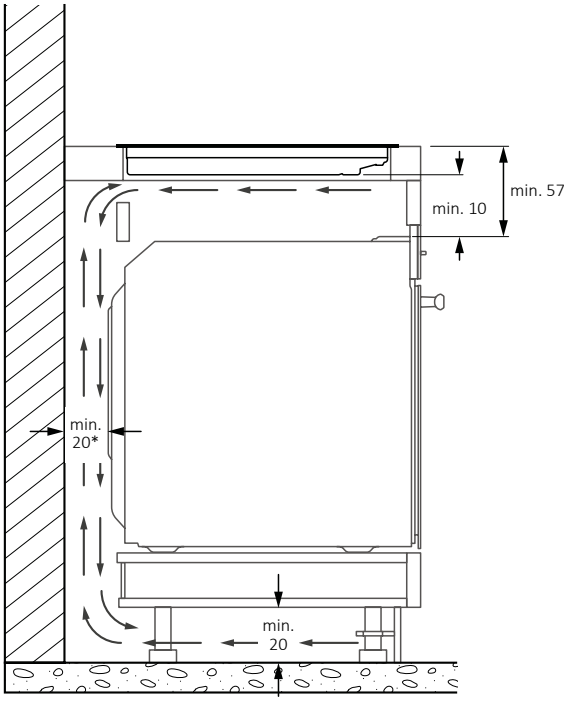


* Indication relating to the hob.
For information relating to the oven, consult the dedicated installation manual.

## 6.2 On base with drawers

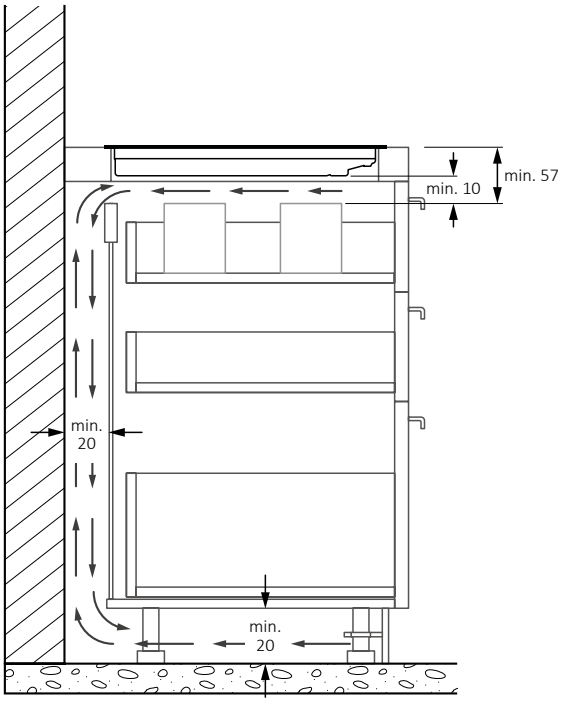

## 6.3 On base with shelves

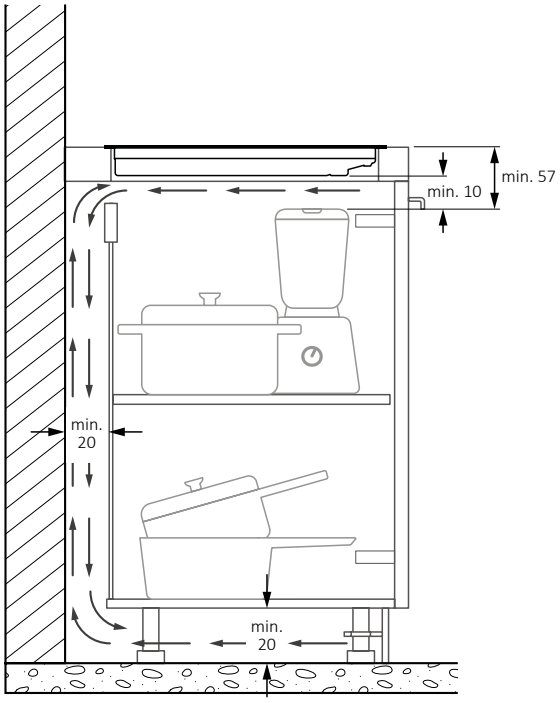


## 6.4 Worktop thicknesses

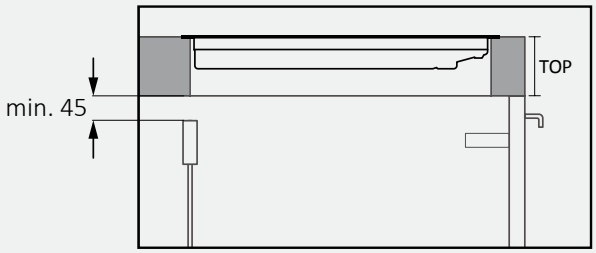


Furniture with thick countertop: provide a rear opening of at least 45mm between the top and the rear chain.

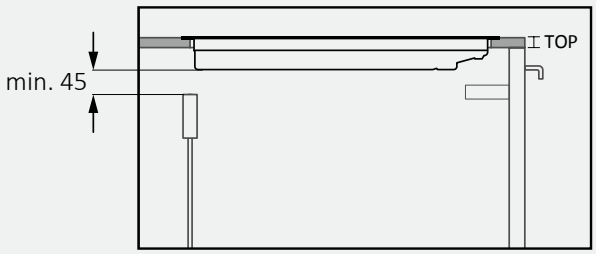


Furniture with reduced thickness countertop: provide a rear opening of at least 45mm between the cooktop and the rear chain.

# 7 Built in dimensions

- The kitchen countertop should be shaped by following the diagrams below;
- The back of the cabinet should provide openings, follow the diagrams below.

## 7.1 Hob width 60

**Standard installation**

Dimensions in **mm**

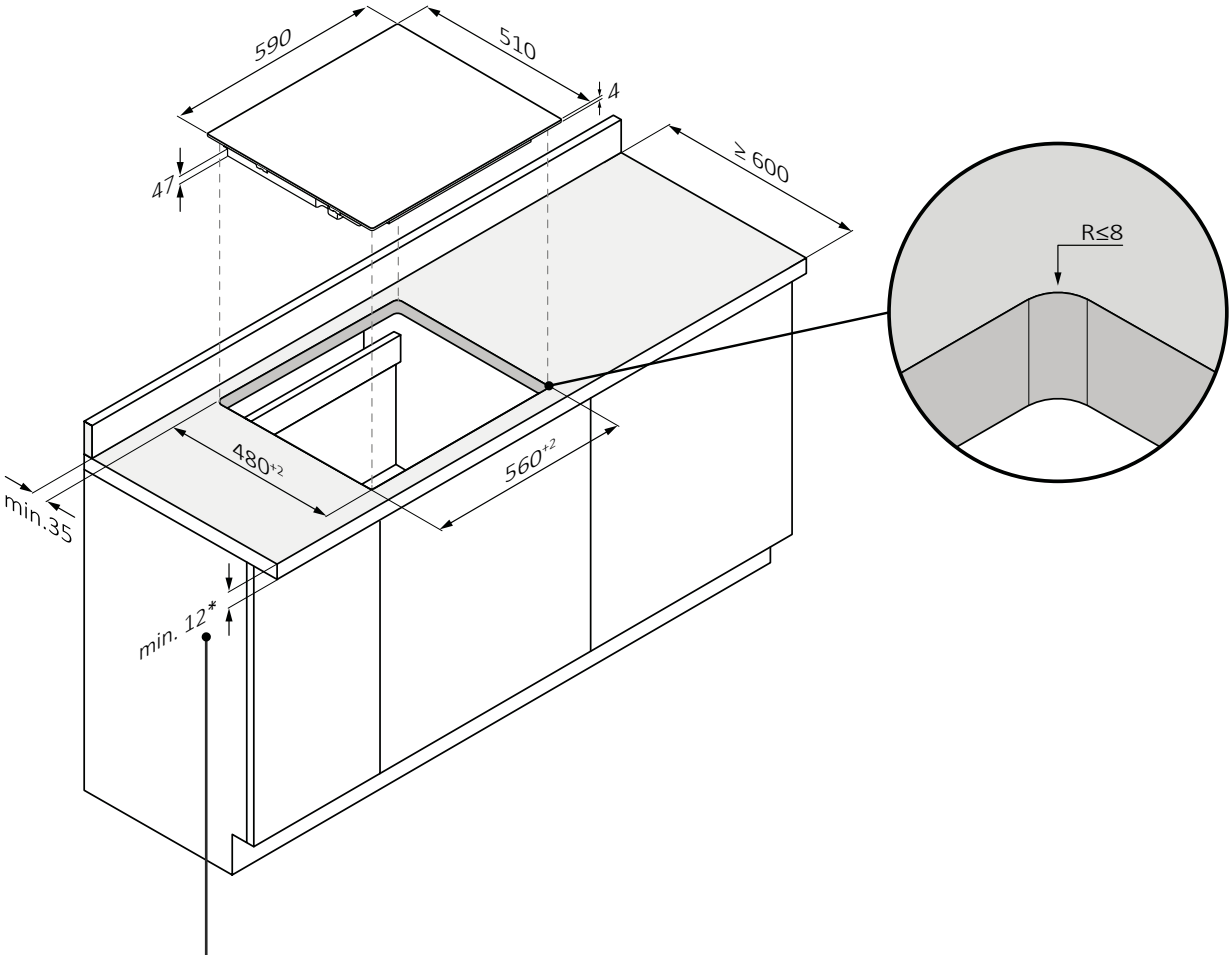


*28 with oven underneath

60 65 80 90

## Flush installation

⚠ **WARNING:** Not available for products with beveled glass.

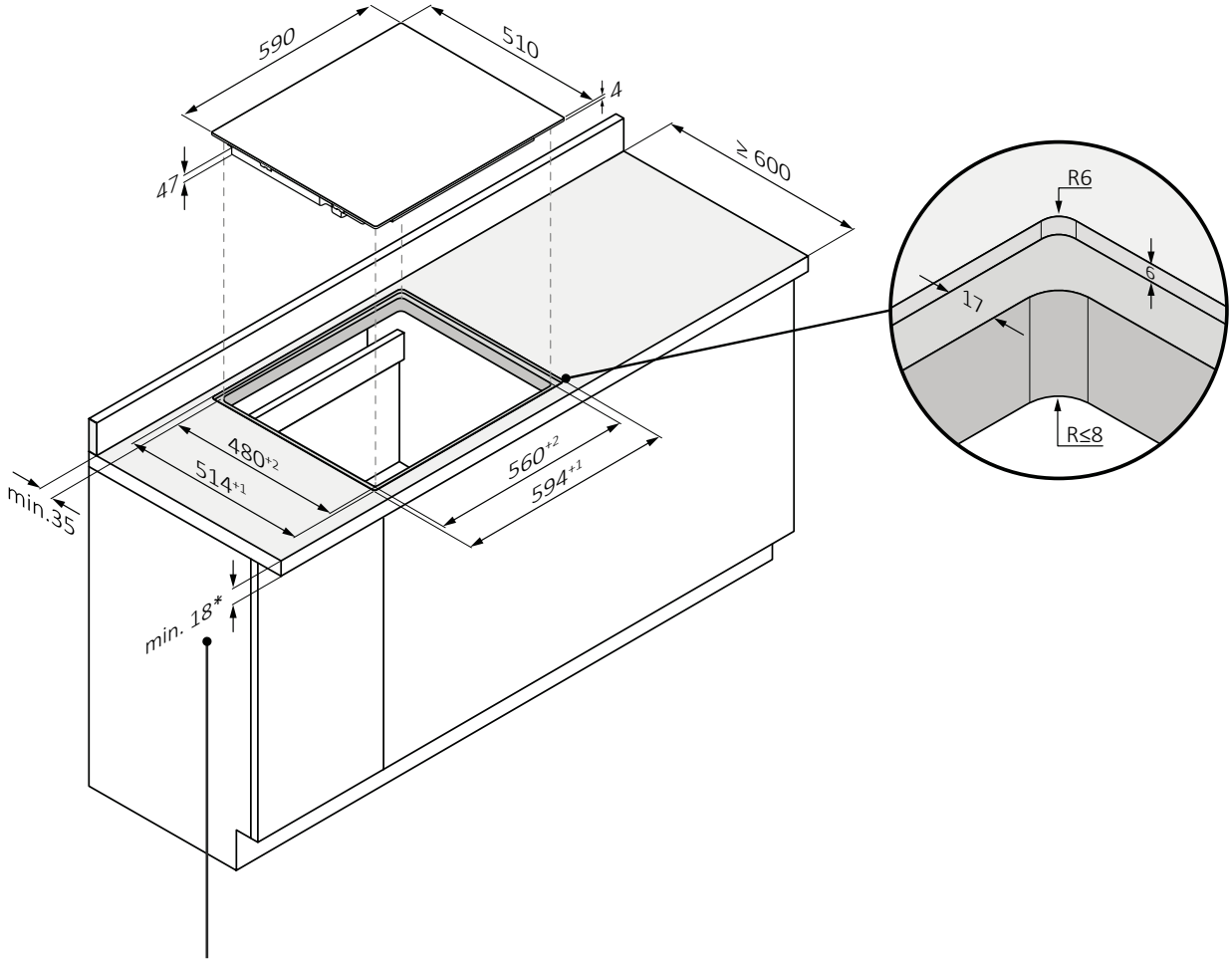


*34 with oven underneath

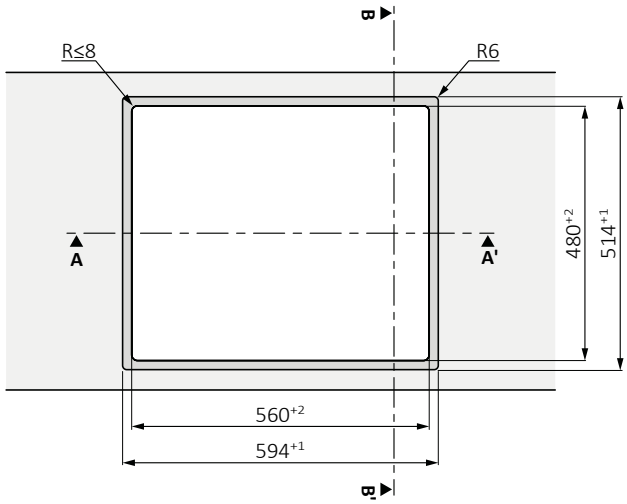


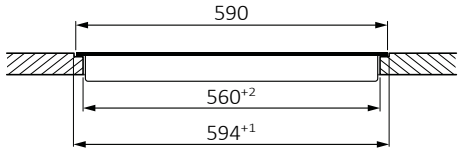


A-A'

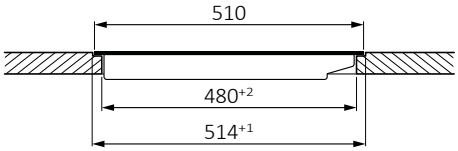


B-B'

## 7.2 Hob width 65

**Standard installation**

Dimensions in **mm**

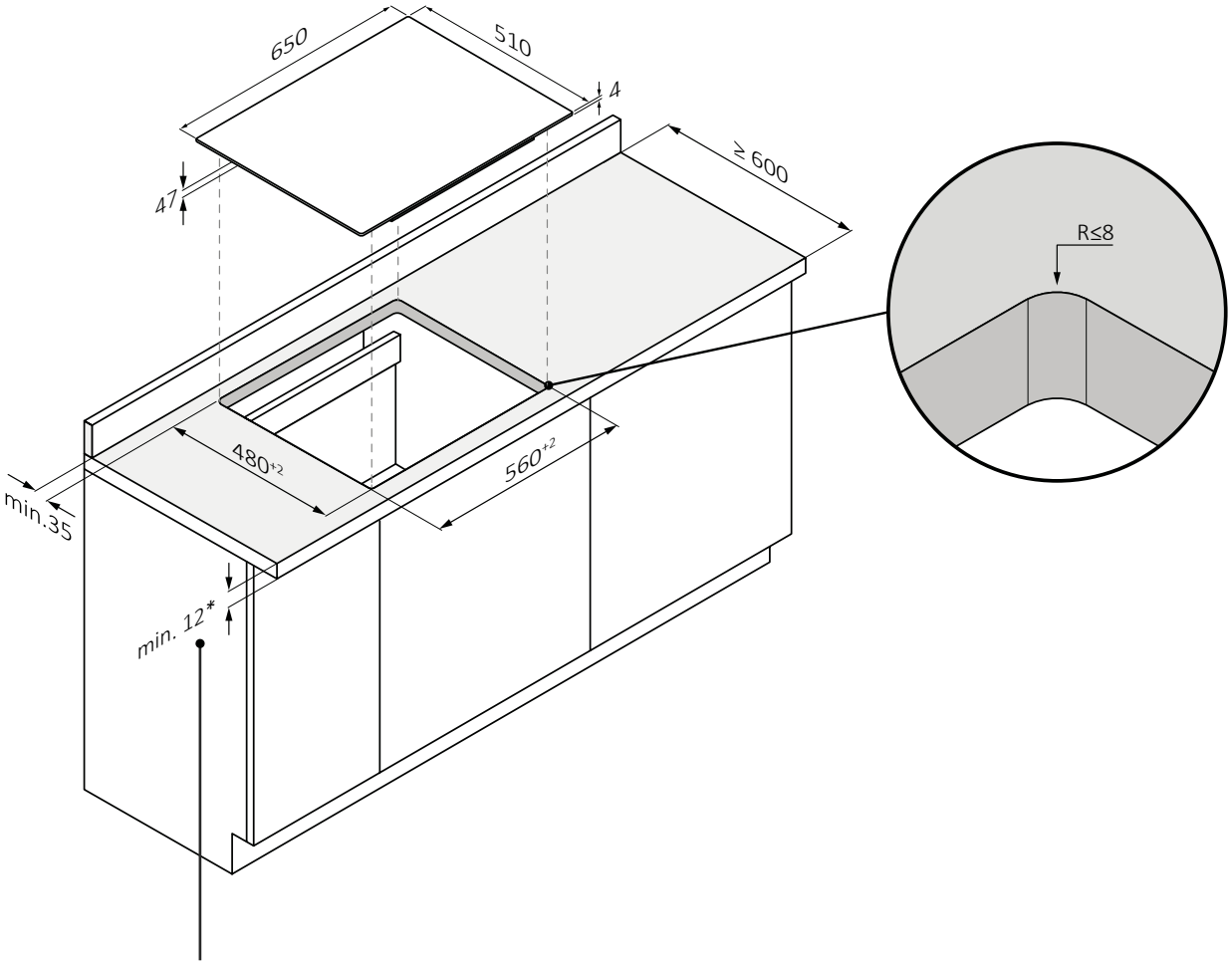


*28 with oven underneath

60 | 65 | 80 | 90

## Flush installation

⚠ **WARNING:** Not available for products with beveled glass.

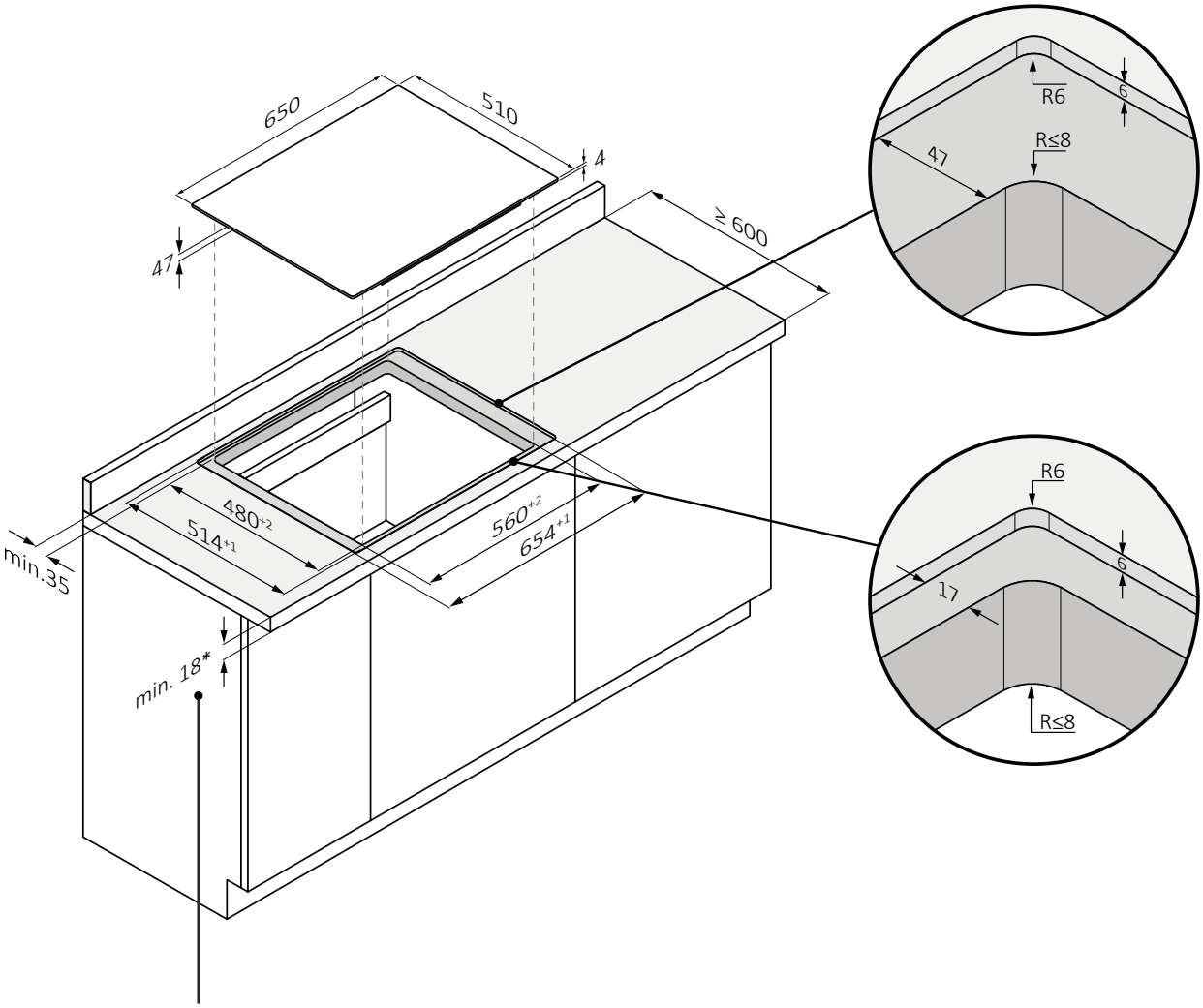


*34 with oven underneath

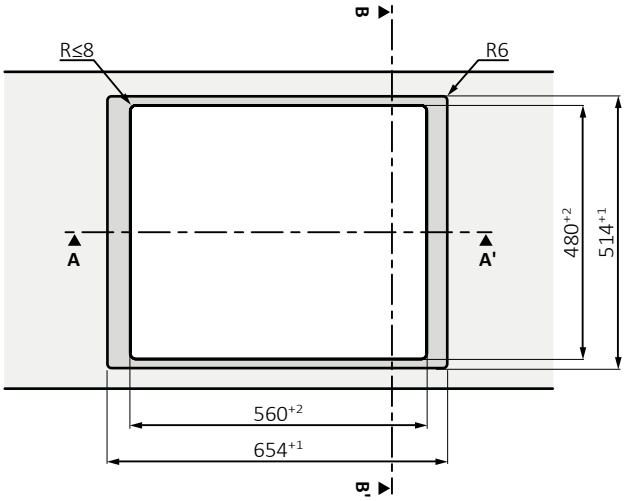


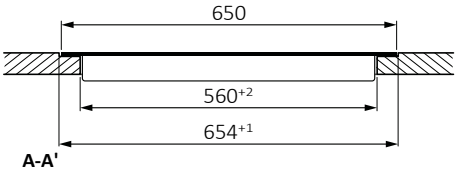


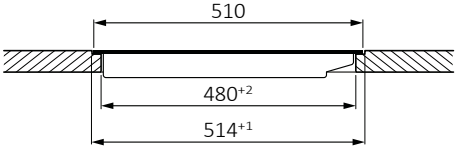

## 7.3 Hob width 80

**Standard installation**

Dimensions in **mm**

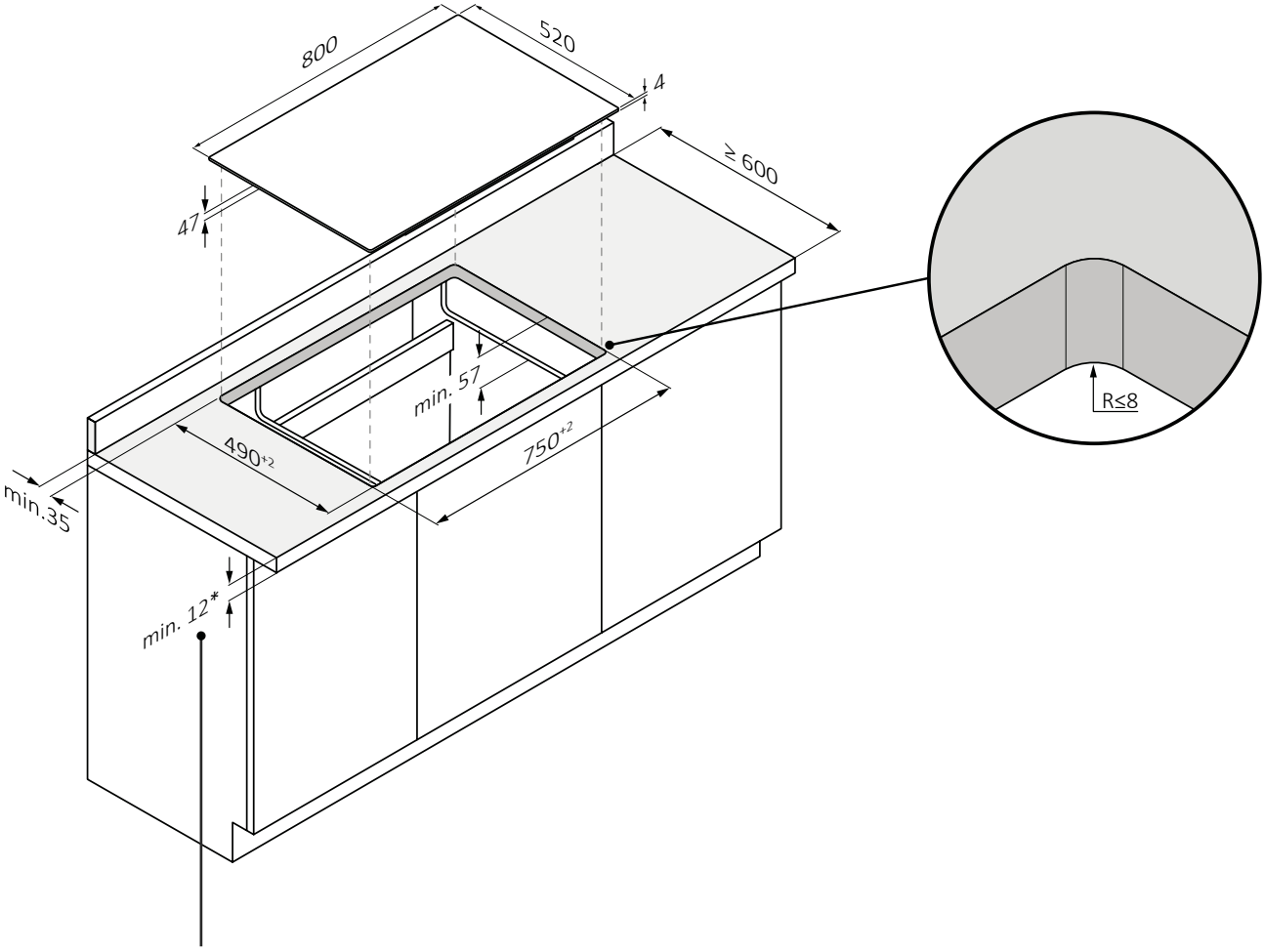


*28 with oven underneath

60 65 80 90

## Flush installation

⚠ **WARNING:** Not available for products with beveled glass.

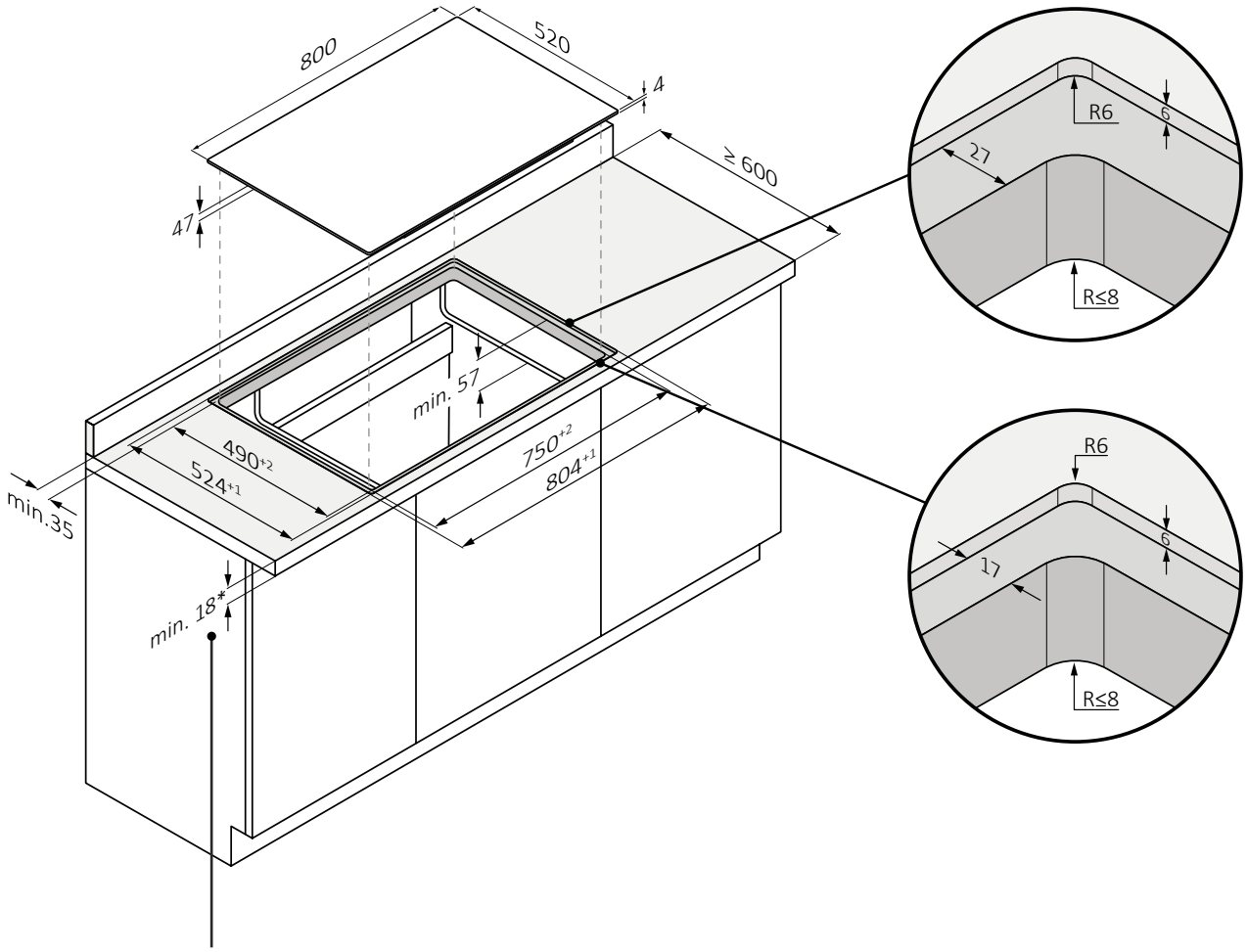


*34 with oven underneath

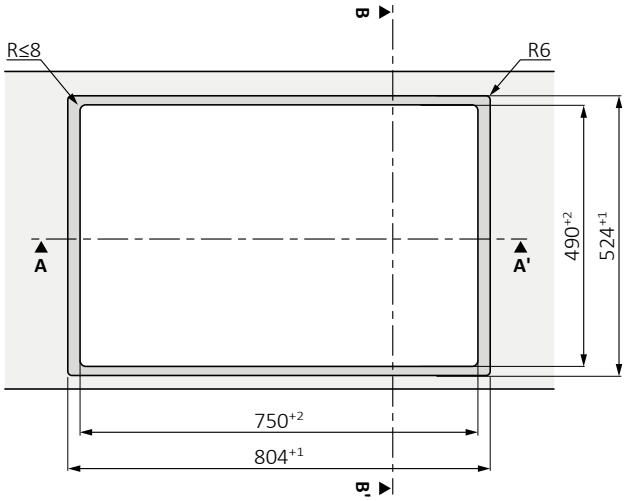


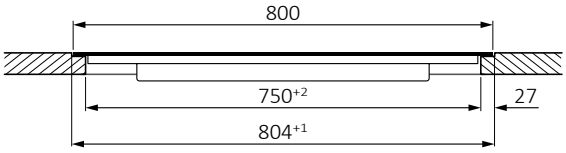


A-A'

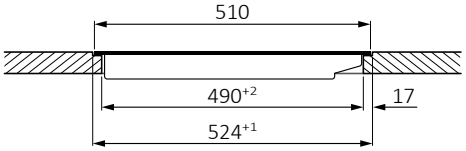


B-B'

## 7.4 Hob width 90

**Standard installation**

Dimensions in **mm**

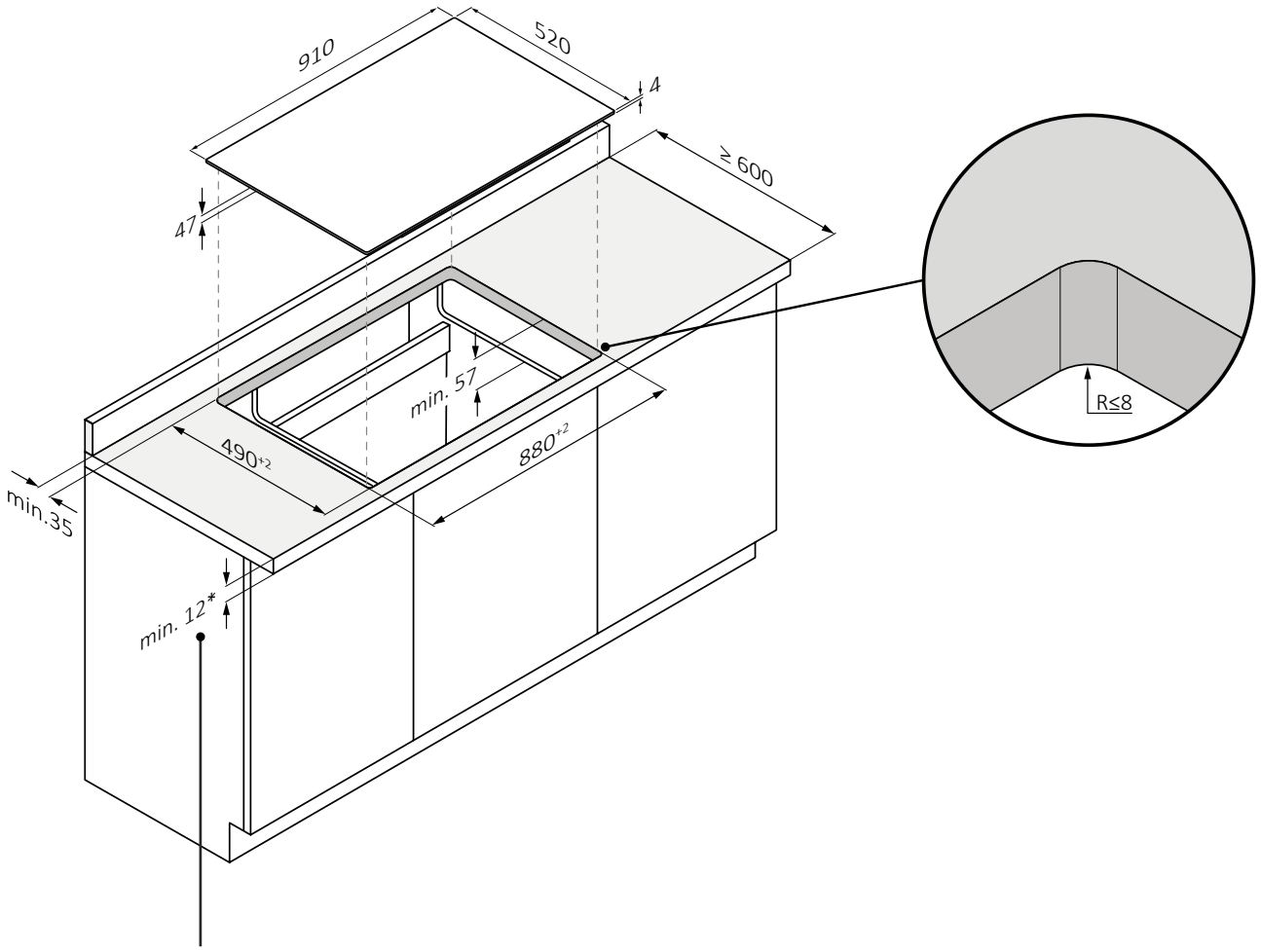


*28 with oven underneath

60 65 80 90

**Flush installation**

⚠ **WARNING:** Not available for products with beveled glass.

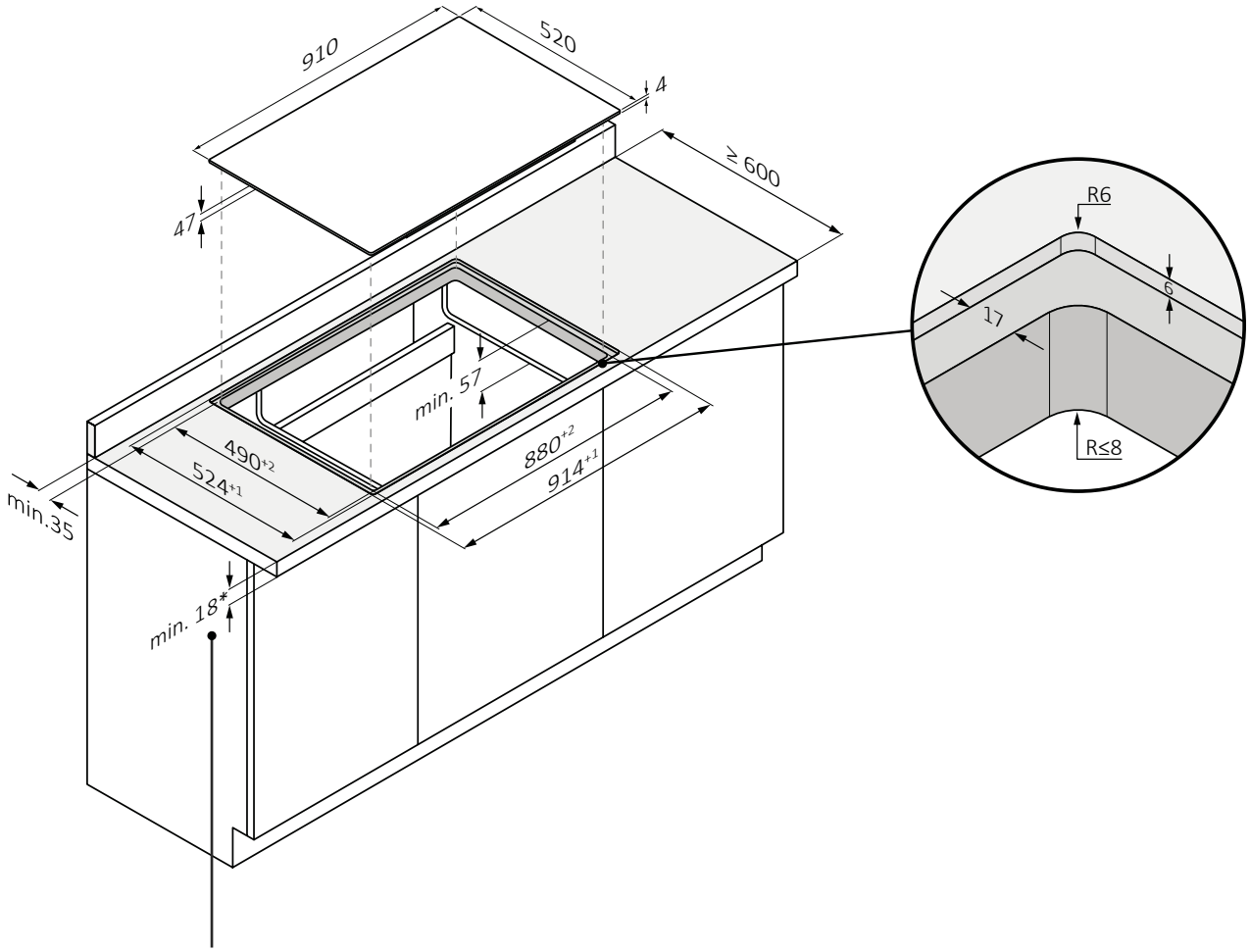


*34 with oven underneath

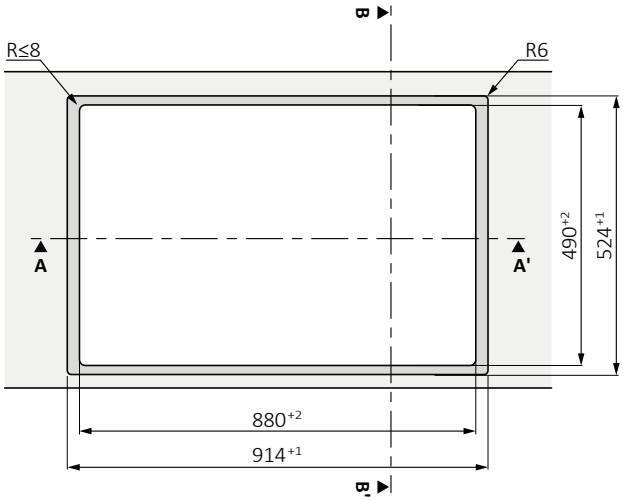


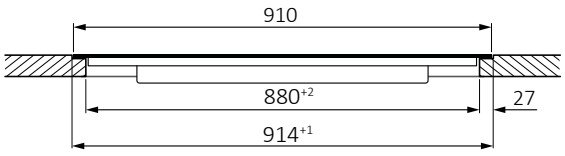


A-A'

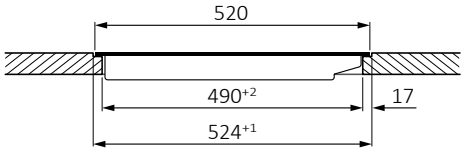


B-B'

# 8 Connection to the mains

## 8.1 Safety warnings

**To carry out the electrical connection of the device safely, observe the following warnings:**

- Any improperly performed repair, installation and maintenance can seriously endanger the user;
- The producer declares that it assumes no liability for direct or indirect damage caused by incorrect installation, maintenance or repair. It is also not liable for damage caused by missing or interrupted grounding pipeline (electric shock);
- Have the hob connected to the power grid only by a qualified technician who knows and complies with local regulations and additional regulations of the local power company;
- The product falls under protection class I and can operate only if it is equipped with a grounding conductor;
- The product must be voltage-free during installation;
- During installation, do not place metal objects, (e.g., knives, forks, spoons and lids) on the surface of the cooktop because they may get hot;
- Connect the product using only the supplied cable;
- The product must be connected to a properly made electrical system;
- In case of incorrect installation, tampering with the device and improper connection, the validity of the product warranty will expire;
- If the power cord is damaged, it should be replaced by the manufacturer, a service technician or similarly qualified person to avoid risk;
- Connection to a reliable grounding system is essential and mandatory;
- This appliance should be installed and grounded only by a properly qualified person;
- Disconnect the appliance from the main power supply before doing any work or maintenance on it;
- This appliance must be connected to a circuit that incorporates an isolation switch that provides complete disconnection from the power source;
- Modifications to the home electrical system should be carried out only by a qualified electrician;
- Failure to follow these recommendations could result in electric shock or death;
- The hob must be connected to the power supply via an omnipolar disconnection device that ensures separation between contacts compliant with supercharging category III. This device must withstand the maximum connected loads and comply with current regulations.

⚠ **WARNING:** To avoid any danger caused by accidental resetting of the thermal cutout device, the appliance must not be powered by an external switching device, such as a timer, or be connected to a circuit that is regularly switched on and off.

- **Electrical power cable:** the appliance is equipped with a power cable which must be connected to the home network. Find out the different connection possibilities, depending on the type of domestic power supply, from the relevant diagram. The data plate also indicates the connection voltage permitted for this appliance and the relative absorbed power.

## 8.2 Instructions

**Power absorbed**
See product data plate.

**Differential circuit breaker (life-saving)**
The use of a residual current circuit breaker (earth leakage circuit breaker) with trip current complying with current standards is recommended.

**Separation devices**
In the event that it is necessary to use it, the hob must be connected to the power supply via an omnipolar disconnection device that ensures a separation between contacts complying with overvoltage category III. Such a device must withstand the maximum loads connected and comply with current standards.

**Electrical power cable**
The product is equipped with a power cable that must be connected to the home network. Find out the different connection possibilities, depending on the type of domestic power supply, from the relevant diagram. The data plate also indicates the permitted connection voltage for this appliance and the relative absorbed power.

**Replacing the power cord**
Do not replace the cable yourself. Contact the authorized assistance centre.

## 8.3 Other advice

The use of any household appliance requires adherence to certain basic rules:

- Do not pull the power cord to disconnect the appliance from the power supply;
- Do not touch the appliance with wet or damp hands or feet;
- In general, the use of adapters, power strips or extension cords is discouraged;
- In case of malfunction and/or drop in performance, turn off the appliance and do not tamper with it.

## 8.4 Connection diagram

60 65 80 90

Comply with local regulations and any additional requirements of the local electricity supply company. Follow the connection diagram shown below for the power supply cable for 60, 65 and 80 cm cooktops.

**Connecting the appliance**
Observe the connection data on the rating plate.
Carry out the connection exclusively in accordance with the relevant diagram:

- BR: brown
- BL: blue
- YE/GN: yellow and green
- BK: black
- GY: grey

**Single-phase** 220-240 V 1L/1N ~ 50/60Hz

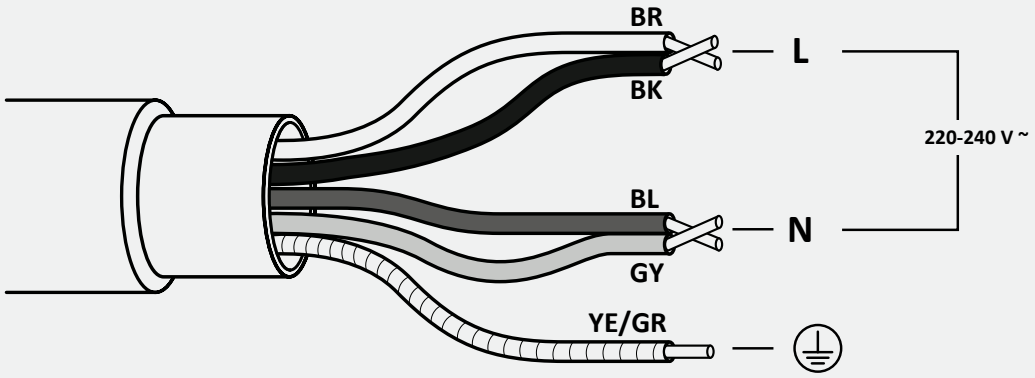


**Three-phase** 220-240 V 2L/1N ~ 50/60Hz

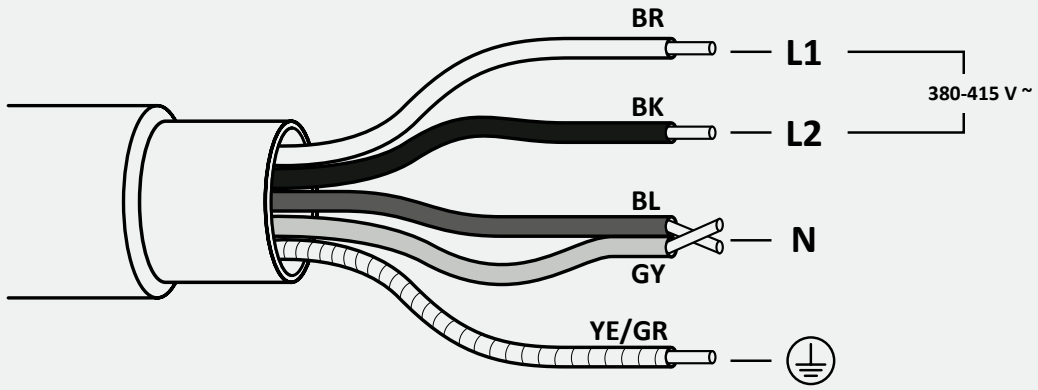

## 8.5 Connection diagram

60 65 80 90

Comply with local regulations and any additional requirements of the local electricity supply company. Follow the connection diagram shown below for the power supply cables for 90 cm cooktops.

**Connecting the appliance**
Observe the connection data on the rating plate.
Carry out the connection exclusively in accordance with the relevant diagram:

- BR: brown
- BL: blue
- YE/GN: yellow and green
- BK: black
- GY: grey

**Single-phase** 220-240 V 1L/1N ~ 50/60 Hz

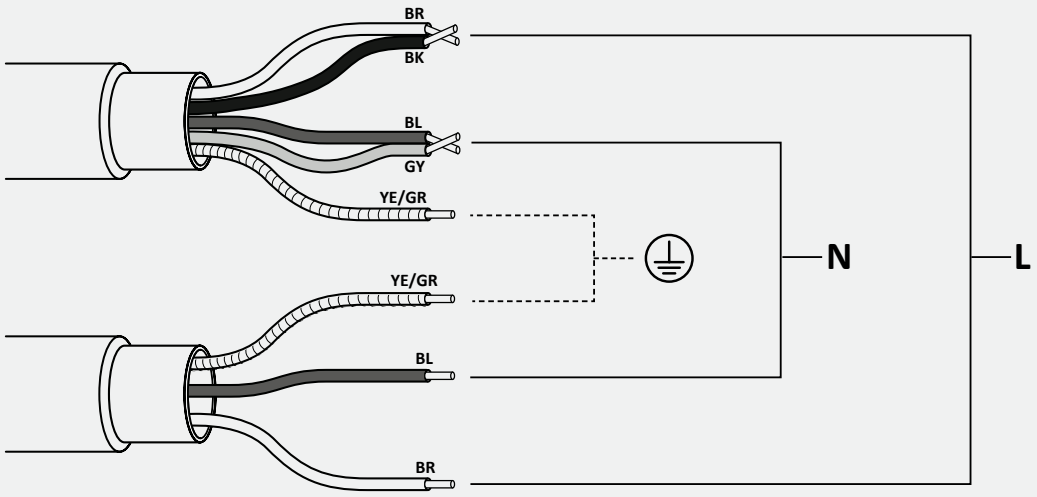


**Three-phase** 380-415 V 3L/1N ~ 50/60Hz

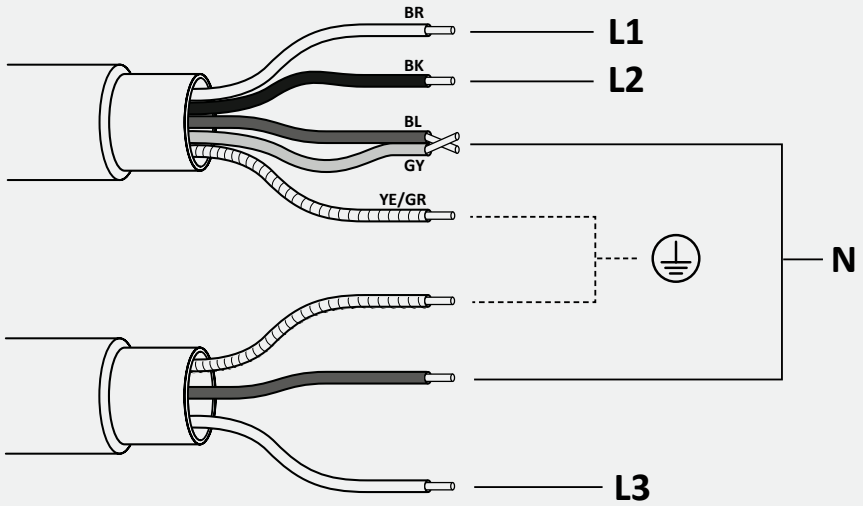

# 9 Instructions for installation

## 9.1 Warnings

- For protection against humidity and the infiltration of liquids, all cut surfaces must be sealed with a suitable product;
- The product must be in a perfect horizontal position;
- Remove any crossbar located in the area of the cut-out in the worktop **(pic. 1)**;

**pic. 1**

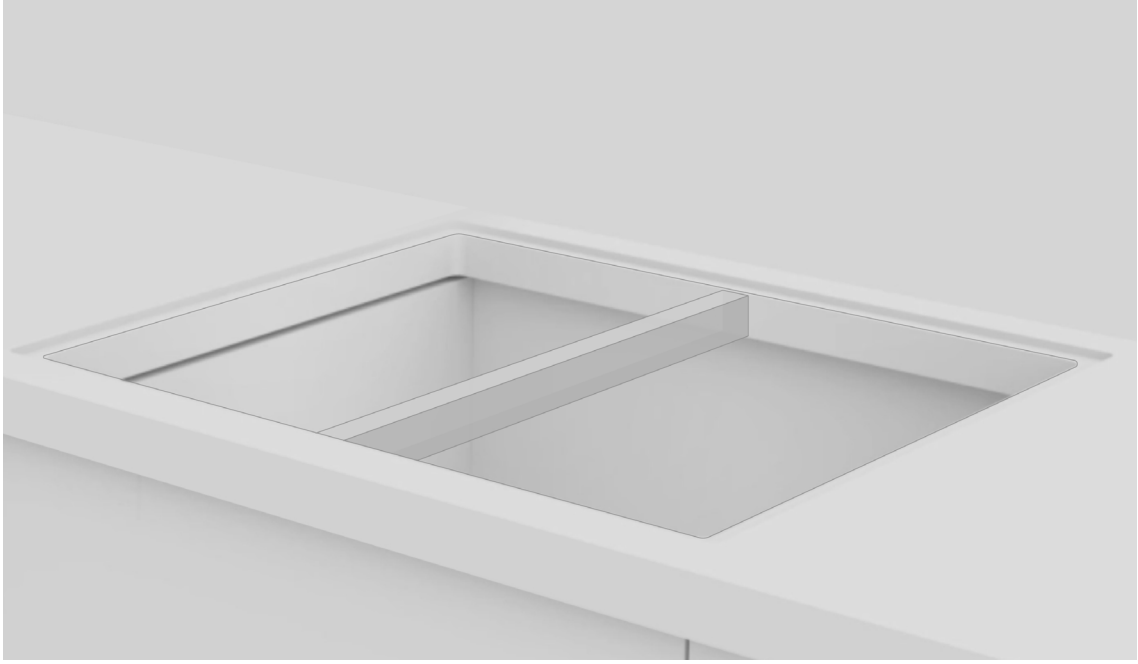

- Before installation, check that the hob gasket is positioned correctly **(pic. 2)**;

**pic. 2**

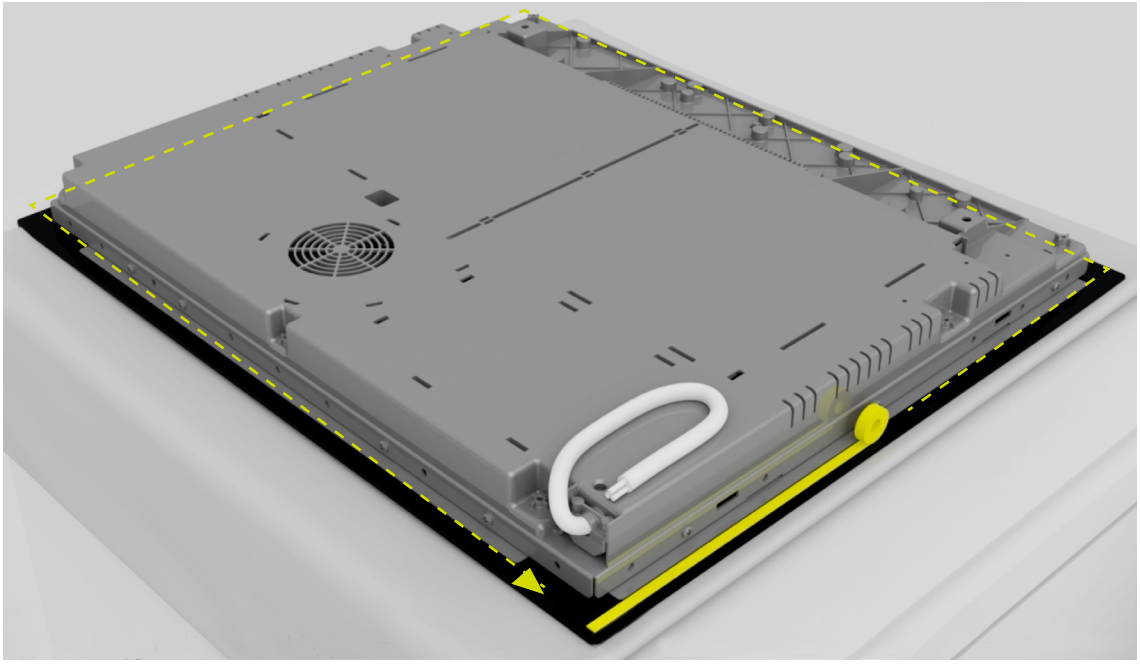

- The supporting surface of the cooktop must be perfectly smooth so that it rests evenly and the applied gasket can provide a sufficient seal **(pic. 3)**;

**pic. 3**

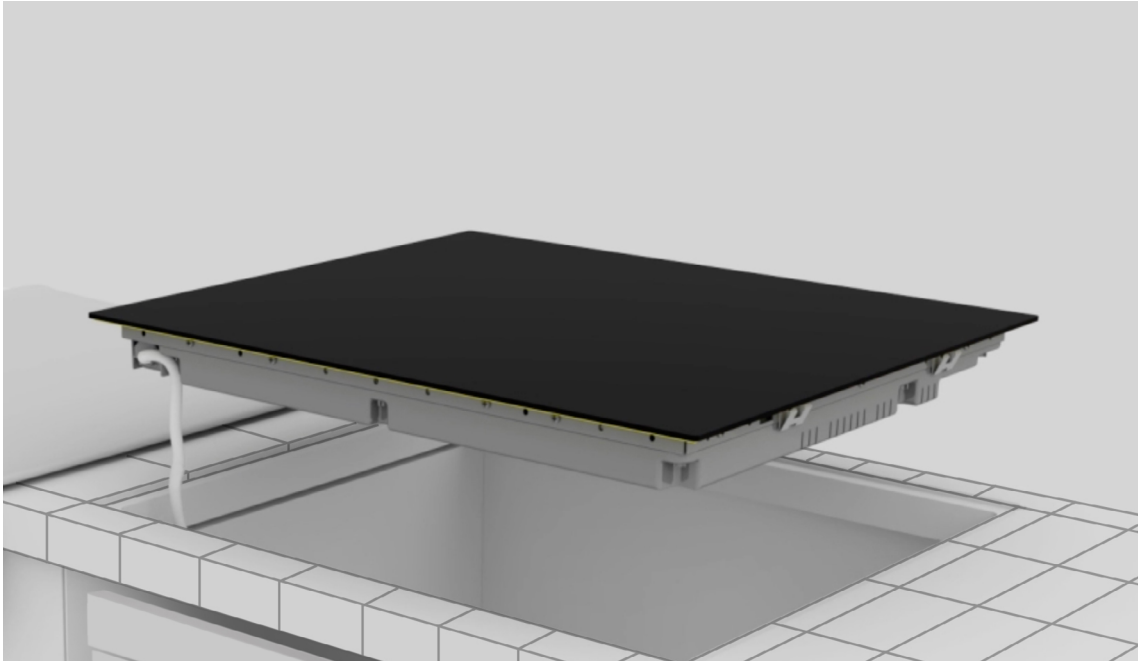

- Do not fix the cooktop by using silicone or any other adhesive! Such fixing would damage the product if you were to disassemble it **(pic. 4)**;

**pic. 4**

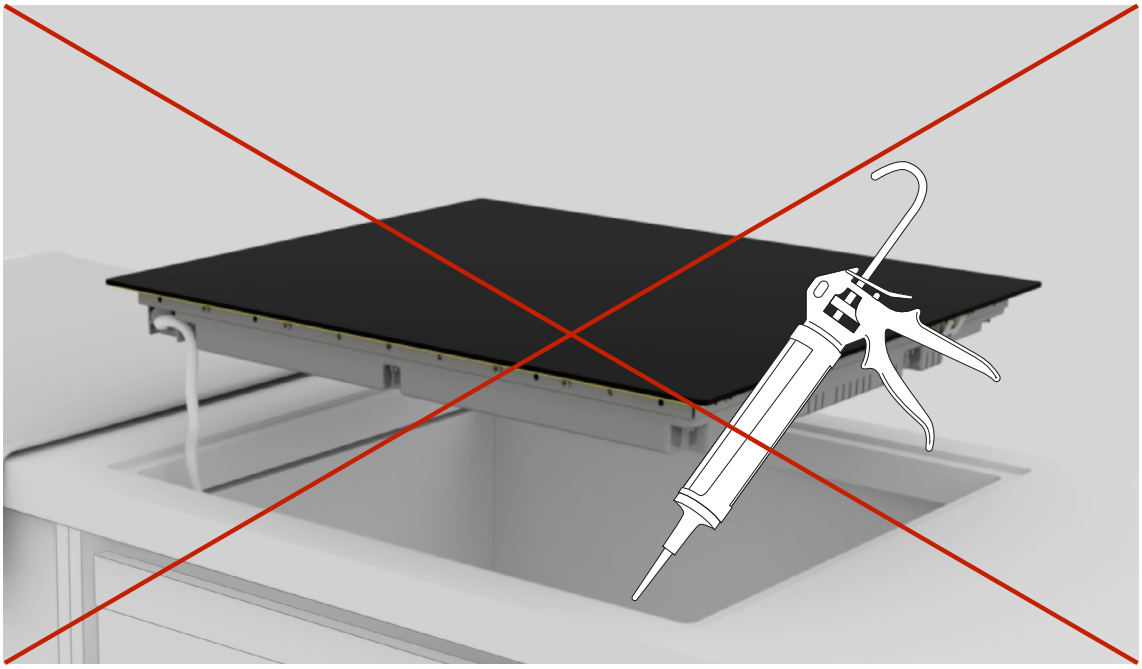

## 9.2 Step-by-step installation

The images below show the product installation steps.

You can watch the product installation video by scanning the QR codes or by clicking the following links.

60 65 80 ~~90~~

**Standard installation**

link

**Flush installation**

link

~~60~~ ~~65~~ ~~80~~ 90

**Standard installation**

link

**Flush installation**

link

**1**

Engage the tools indicated in the “Installation Tools” chapter of the manual. Lay a cloth beside the product package to rest the hob on.

**2**

Wear gloves. Remove package and wrapping making sure not to damage the glass of the hob.

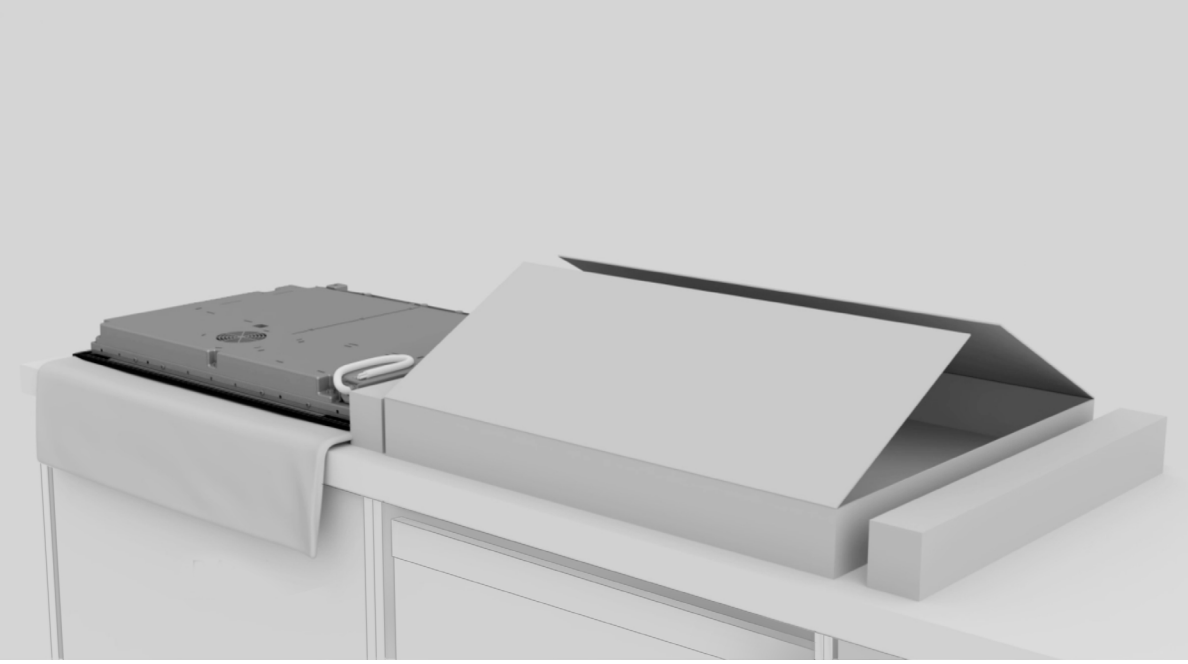

**3**

Place the hob by laying it upside down on the cloth previously laid beside the package.

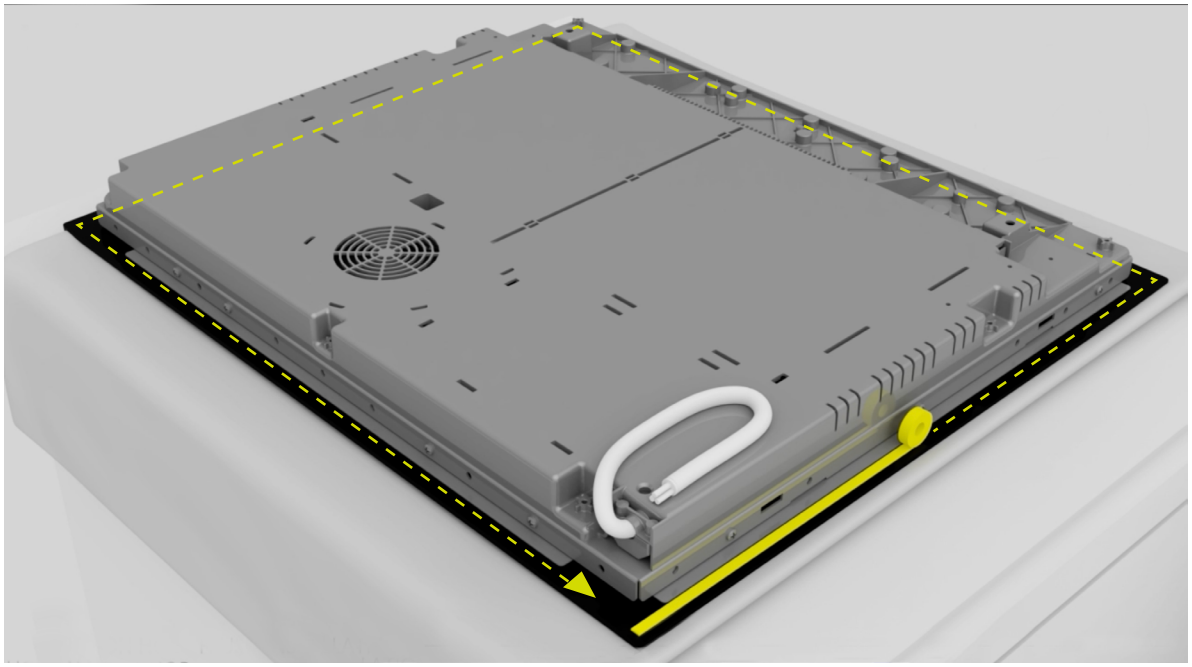

**4**

Apply gasket around the perimeter.

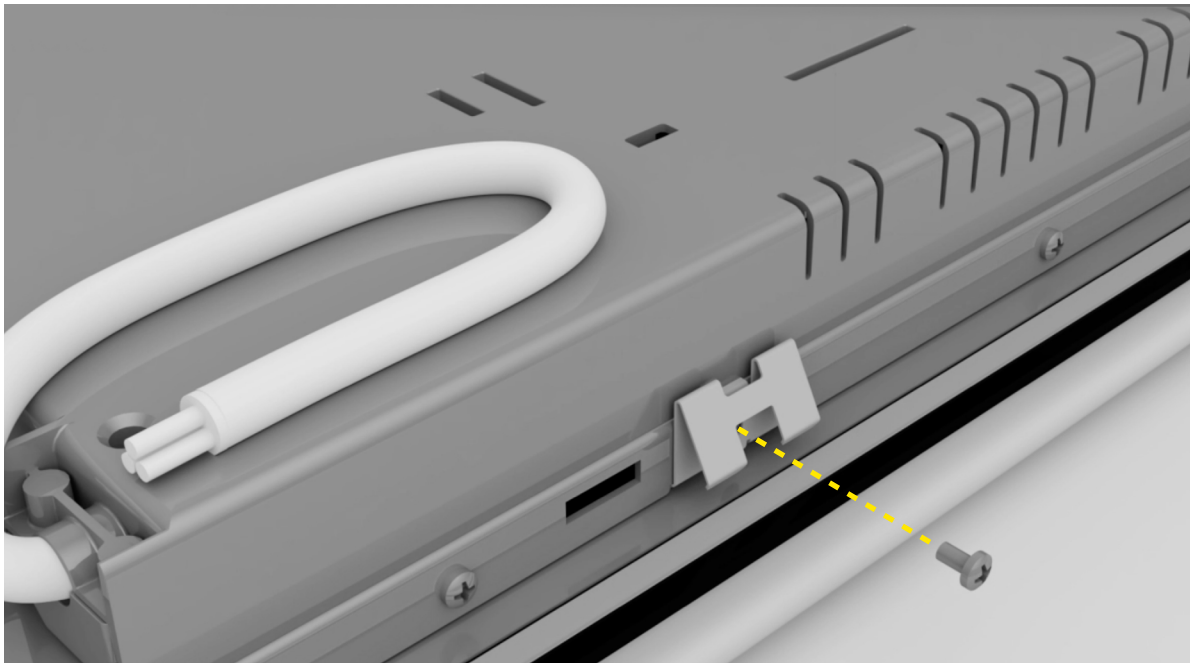

**5**

Attach the clips on the short sides of the hob.

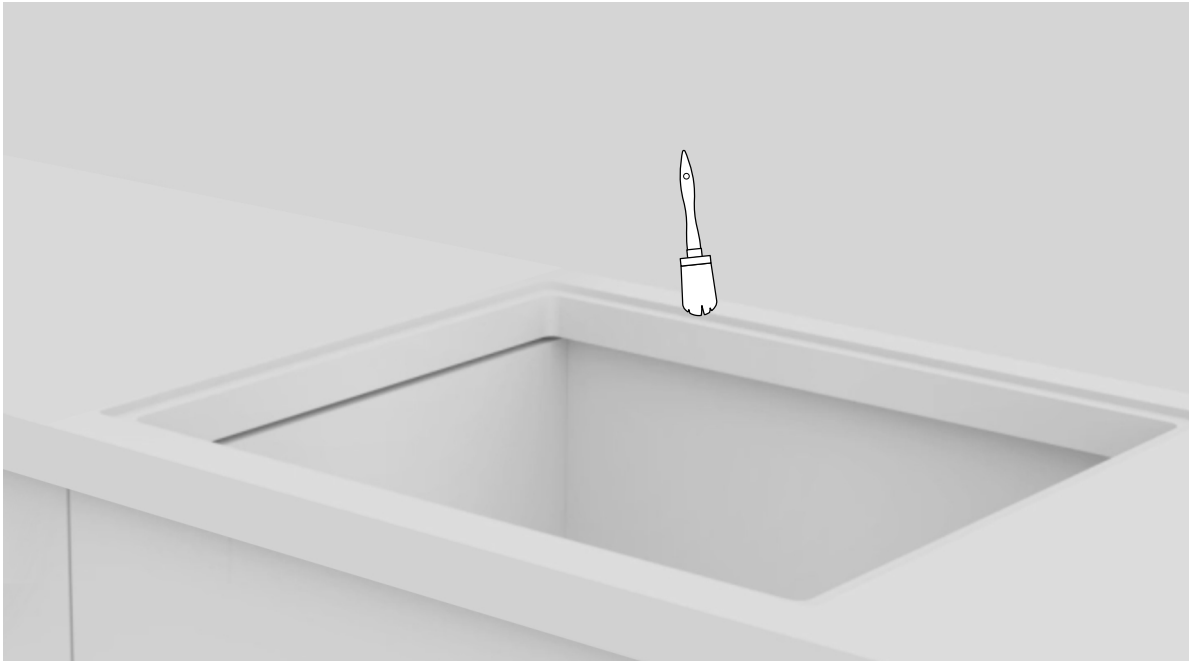

**6**

Clean the edge of the recessed area.

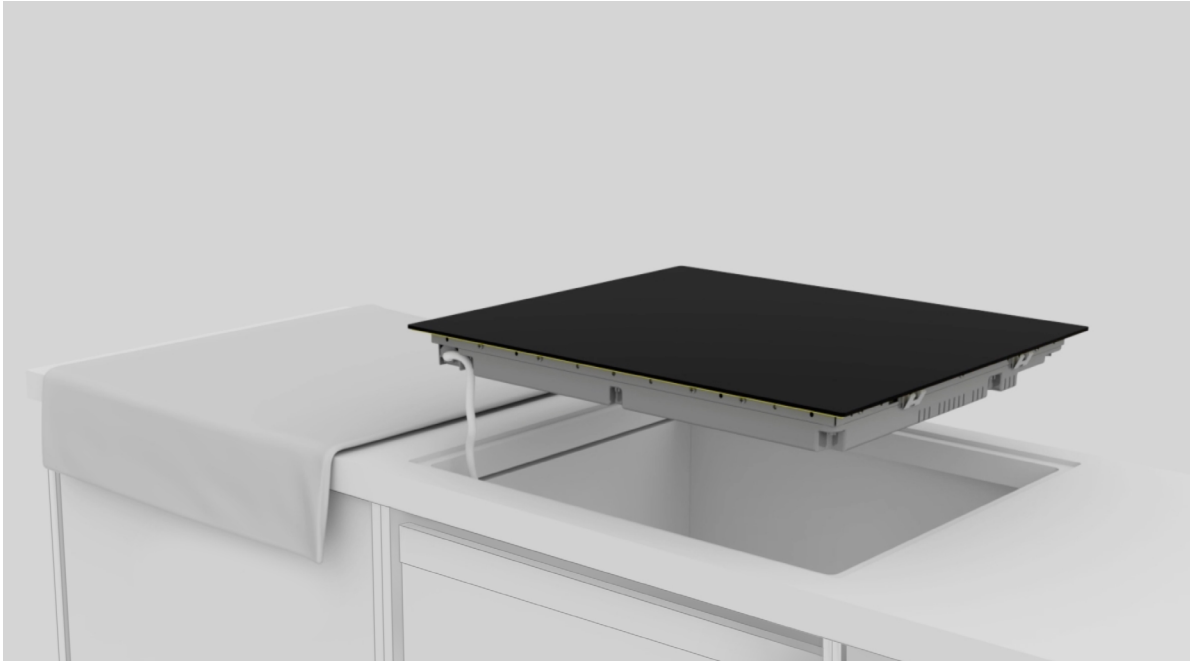

**7**

Connect the power supply cord according to the connection diagram shown in the “Mains Connection” section of the manual (no other objects should be on the hob during mains connection).

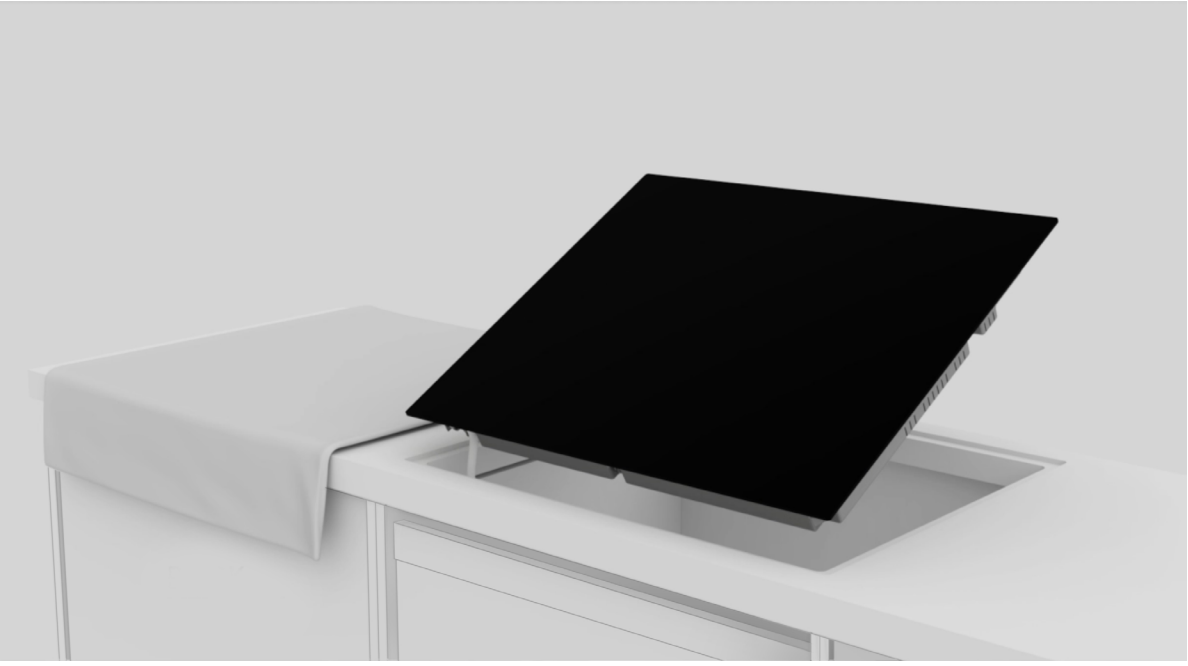

**8**

Place the hob centrally in the notch. Make sure the hob gasket rests on the worktop so that a seal is guaranteed.

**a.**

**b.**

**9**

**a.** For standard installation: installation completed;
**b.** For flush installation: follow the steps on the next pages.

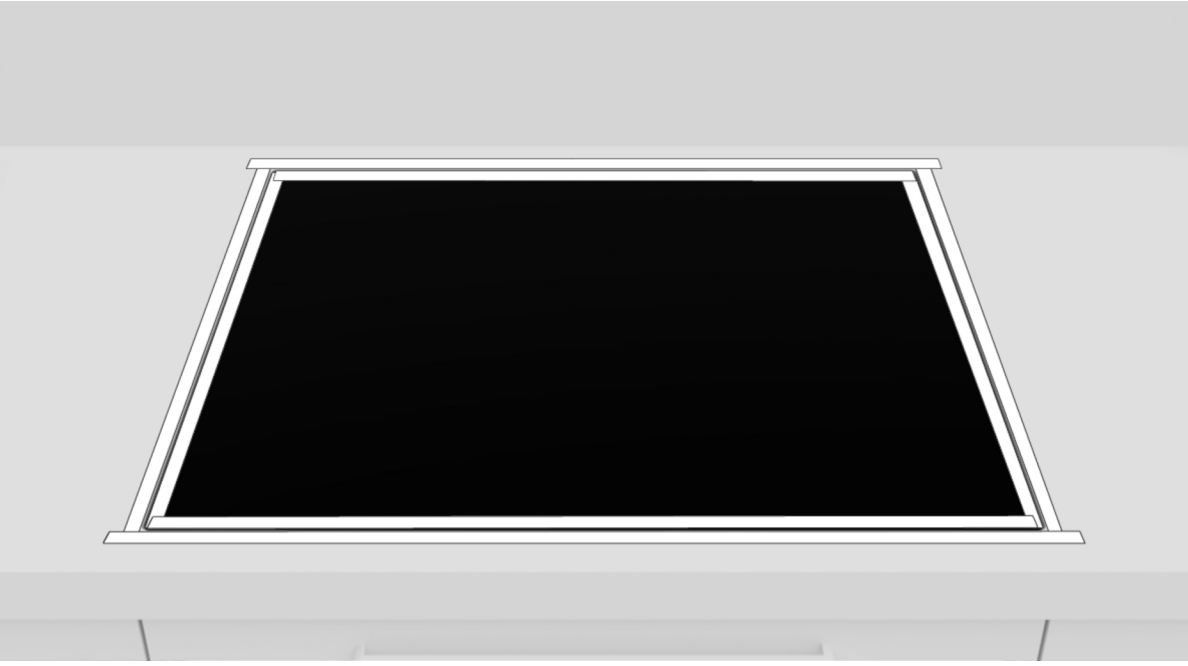

**10**

Apply tape to both the inside and outside of the edge.

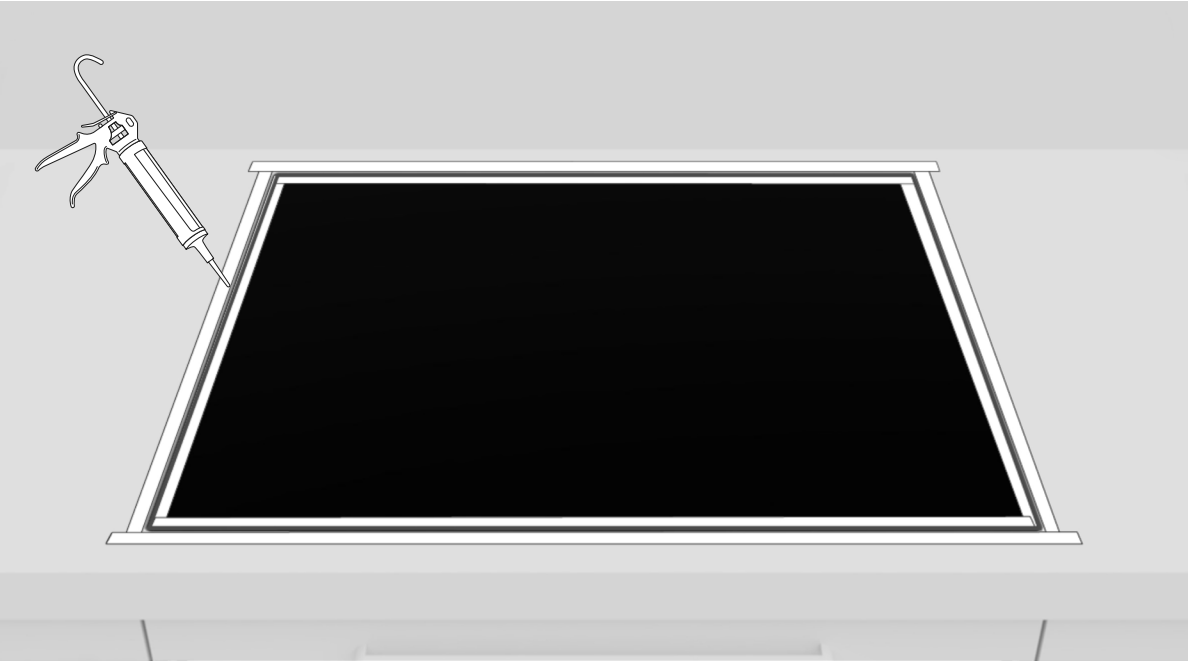

**11**

Apply the silicone.

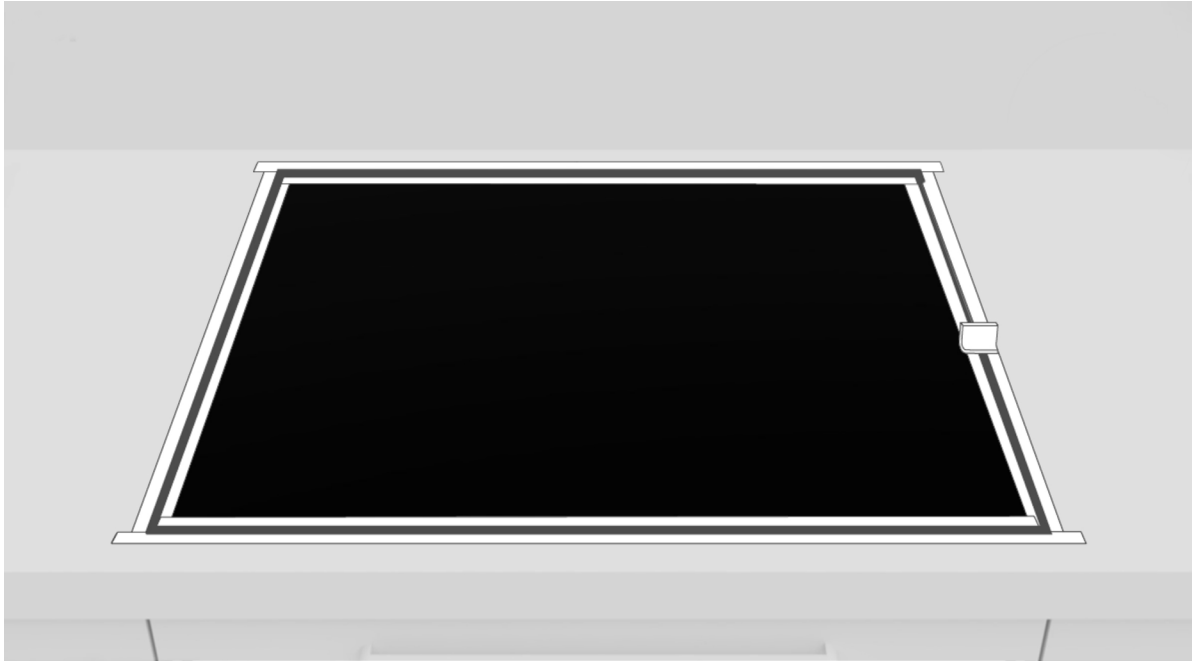

**12**

Remove excess silicone.

**13**

Remove the tape and clean the edges.

**14**

Wait 24 hours before starting up for the first time.

# 10 Delivery to the user

- Inform the user about essential functions;
- Inform the user about all aspects relevant to safe use and handling;
- Deliver accessories and instructions for use and assembly to the user to be kept with care.

After installation is complete, remove the protective film, tape, and all other packing materials.

⚠ **WARNING:** The product requires adequate ventilation for normal operation. Do not obstruct the ventilation openings for any reason.

**NOTE:** The actual appearance of the product depends on the model chosen.

# 11 First startup

When product is first used, the hob is set to maximum reachable power. Different power limits can be chosen according with home main supply system by using power management function.

**How to set the power management**
It is possible to set a maximum power absorption level for the Induction hob, choosing up to different power ranges. Induction hobs are able to limit themselves automatically in order to work at lower power level, to avoid the risk of overloading.

**To activate the energy management function, refer to the user manual.**

**To select a different level:**

- Slide the cursor left or right to change the power management level.
- There are 8 power levels, from "P1" to "P8". The level is shown on the timer display.

| | | | | | | | | | |
|---|---|---|---|---|---|---|---|---|---|
| 60 | 65 | 80 | 90 | P1 | P2 | P3 | P4 | P5 | P6 | P7 | P8 |
| | | | | 2 kW | 2,5 kW | 3 kW | 3,5 kW | 4,5 kW | 5,5 kW | 6,8 kW | 7,4 kW |

| | | | | | | | | | | | |
|---|---|---|---|---|---|---|---|---|---|---|---|
| 60 | 65 | 80 | 90 | P1 | P2 | P3 | P4 | P5 | P6 | P7 | P8 |
| | | | | 2 kW | 2,5 kW | 3 kW | 3,5 kW | 4,5 kW | 5,5 kW | 6,8 kW | 11 kW |

# 12 Disassembling the product

- Disconnect the product from the power supply;
- Lift the product slightly and pull it out completely;
- This product will not damage the cabinet, which can also be used with a new appliance.

Haier

## BENVENUTI

Questo manuale di installazione è pensato per i produttorri di cucine che accoglieranno questi prodotti. Per garantire la sicurezza e ottenere i migliori risultati, leggere attentamente questo manuale, comprese le istruzioni di sicurezza, e conservarlo per riferimenti futuri. Prima di procedere con l'installazione, prendere nota del numero di serie, in quanto potrebbe essere necessario in caso di riparazioni. Verificare eventuali danni durante il trasporto e consultare un tecnico in caso di dubbi prima dell'utilizzo. Tenere sempre tutto il materiale da imballaggio a distanza di sicurezza dai bambini.

**NOTA:** Le caratteristiche, le immagini contenute nel manuale e gli accessori del prodotto possono variare a seconda del modello acquistato.

# indice


| | | |
|---|---|---|
| **1** | **Avvisi di sicurezza per l'installazione** | **p. 2** |
| **2** | **Dove installare il prodotto** | **p.3** |
| **3** | **Dimensioni Piano cottura** | **p.4-11** |
| 3.1 | Larghezza 60 | |
| 3.2 | Larghezza 65 | |
| 3.3 | Larghezza 80 | |
| 3.4 | Larghezza 90 | |
| **4** | **Strumenti per l'installazione** | **p.12** |
| 4.1 | Incasso standard | |
| 4.2 | Incasso a filo-top | |
| **5** | **Distanze di installazione** | **p.13** |
| **6** | **Mobili e ventilazione** | **p.14 - 15** |
| 6.1 | Larghezza 60 - 65 - 80 - 90 su base forno | |
| 6.2 | Larghezza 60 - 65 - 80 - 90 su base con cassetti | |
| 6.3 | Larghezza 60 - 65 - 80 - 90 su base con ripiani | |
| 6.4 | Spessori del top | |
| **7** | **Dimensioni di incasso** | **p.16 - 23** |
| 7.1 | Piano cottura da 60 | |
| 7.2 | Piano cottura da 65 | |
| 7.3 | Piano cottura da 80 | |
| 7.4 | Piano cottura da 90 | |
| **8** | **Connessione alla rete elettrica** | **p.24 - 27** |
| 8.1 | Avvisi di sicurezza | |
| 8.2 | Istruzioni | |
| 8.3 | Altri consigli | |
| 8.4 | Schema di allacciamento (per piani cottura da 60 - 65 - 80 ) | |
| 8.5 | Schema di allacciamento (per piani cottura da 90) | |
| **9** | **Indicazioni d'installazione** | **p.28 - 37** |
| 9.1 | Avvertenze | |
| 9.2 | Video e installazione step by step | |
| **11** | **Consegna all'utente** | **p.38** |
| **12** | **Prima messa in funzione** | **p.38** |
| **13** | **Smontaggio del prodotto** | **p.38** |

# 1 Avvisi di sicurezza per l'installazione

**Osservare le presenti indicazioni prima di iniziare il montaggio del prodotto. La vostra sicurezza è molto importante per noi. Leggere attentamente queste informazioni prima di utilizzare il piano cottura;**

- L'installazione deve essere effettuata da un tecnico qualificato che deve conoscere e rispettare le leggi vigenti nel paese di installazione e le istruzioni del fabbricante.
- Se è richiesta l'assistenza del produttore per eliminare guasti derivanti da un'errata installazione, tale assistenza non è coperta dalla garanzia;
- Rimuovere il materiale di imballaggio prima di mettere in funzione l'elettrodomestico;
- Dopo aver disimballato il prodotto, verificare che non sia danneggiato e, in caso di problemi, contattare il centro assistenza prima di procedere con l'installazione e non collegarlo alla rete elettrica;
- Un prodotto danneggiato può essere la causa di un corto circuito, una scossa elettrica, un principio d'incendio e altri pericoli;
- Verificare se nell'imballo ci sono accessori o materiali di corredo (buste con viti, documenti, opuscoli etc.) e, nel caso, rimuoverli e conservarli;
- Il prodotto può essere posizionato in sormonto o a filo con il piano di lavoro;
- Prima di installare l'elettrodomestico, accertarsi che la ventilazione sia sufficiente per consentire la corretta circolazione dell'aria fresca necessaria per il raffreddamento e la salvaguardia dei componenti interni. In base al tipo di sistemazione, praticare le aperture specificate sulle illustrazioni. Fissare sempre il piano cottura al mobile con le clips/viti in dotazione con l'elettrodomestico.
- Il funzionamento del piano cottura alle frequenze nominali non richiede interventi o installazioni supplementari.
- Se occorre l'assistenza del fabbricante per eliminare eventuali guasti dovuti all'installazione errata, tale assistenza non è coperta dalla garanzia. Attenersi alle istruzioni per l'installazione fornite per il personale qualificato.
- Un'errata installazione può causare danni o lesioni a persone, animali o cose. Il produttore non può essere ritenuto responsabile per tali danni o lesioni;
- L'utilizzo sicuro viene garantito solo se l'installazione è stata effettuata in modo corretto secondo le presenti istruzioni. In caso di danni dovuti a un montaggio scorretto la responsabilità ricade su chi ha installato il prodotto;
- Durante l'installazione, l'elettrodomestico non deve essere collegato alla rete elettrica.
- Si consiglia di indossare guanti protettivi durante l'installazione per evitare lesioni da taglio;
- La garanzia non copre danni causati da un'installazione errata;
- In caso di installazione errata, manomissione dell'apparecchio e collegamento non conforme, decade la validità della garanzia del prodotto;
- Accertarsi che a incasso ultimato i cavi di alimentazione elettrica del prodotto non siano facilmente accessibili;

- Dopo il montaggio, i cavi di alimentazione non devono entrare in contatto con parti mobili dei componenti della cucina (ad esempio un cassetto) e non devono essere esposti a sollecitazioni meccaniche;
- Questo prodotto richiede una costante ventilazione durante l'uso. Non coprire le prese d'aria;
- Nel consegnare il prodotto all'utente finale, il tecnico deve assicurarsi che sia stato installato correttamente;

## Dove installare il prodotto 2

- Installare e utilizzare questo prodotto in un ambiente chiuso, coperto, asciutto e ben ventilato;
- Non installare il prodotto in ambienti aperti ed esposti agli agenti atmosferici;
- Questo prodotto è stato progettato per essere utilizzato fino ad una altitudine massima di 2000 metri;
- Montare il prodotto in prossimità di una presa elettrica;
- Utilizzare il prodotto solo se inserito in un vano incasso, altrimenti si rischiano lesioni e scottature;
- Non installare il piano cottura sopra un forno non raffreddato, un'asciugatrice, una lavastoviglie o un frigorifero. Consigliamo di evitare anche l'installazione sopra una lavatrice. È consentito installare il piano cottura sopra un forno raffreddato;

## Altri Consigli

- Sagomare il piano di lavoro in modo preciso servendosi degli strumenti necessari a seconda del materiale da tagliare. Le superfici dell'intaglio devono essere sigillate o comunque resistenti alla penetrazione di umidità;
- Il piano di lavoro deve essere sagomato attenendosi agli schemi presenti in questo manuale. La superficie di cottura dev'essere in perfetta posizione orizzontale. Controllare che la guarnizione sotto la superficie di cottura, ove prevista, sia collocata a dovere;
- Servirsi di un panno morbido durante l'installazione per evitare di rovinare il piano cottura ed il piano di lavoro;

⚠ **AVVERTENZA:** Pericolo di incendio e di danneggiamento a causa di fiamme libere. Tenere le fiamme libere (es. una candela) lontane dal prodotto.

# 3 Dimensioni Piano cottura

## 3.1 Larghezza 60

Dimensioni in **mm**

**Vista assonometrica superiore**

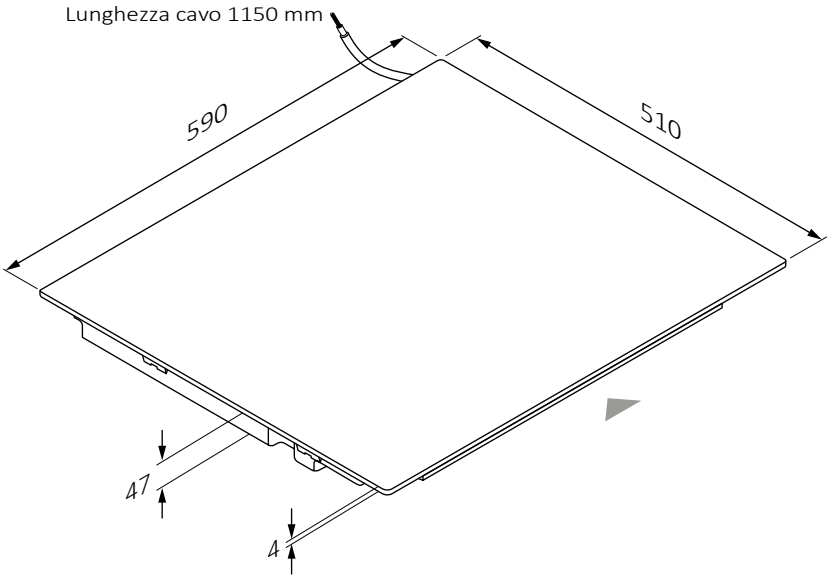


**Vista assonometrica inferiore**

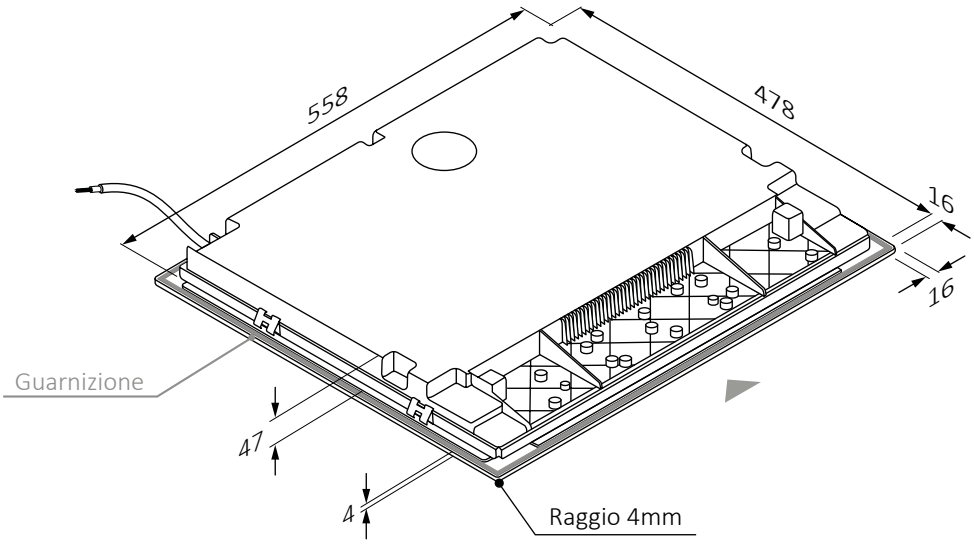

60 65 80 90

Dimensioni in **mm**

**Vista frontale**

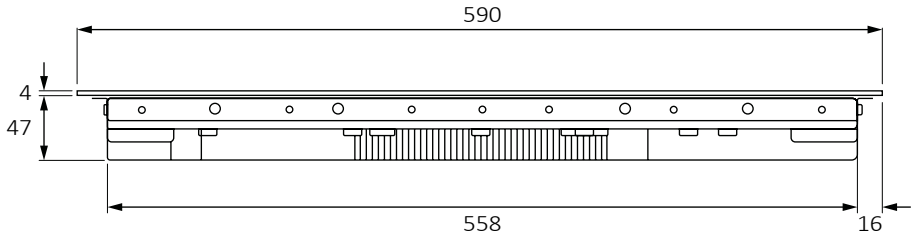


**Vista laterale**

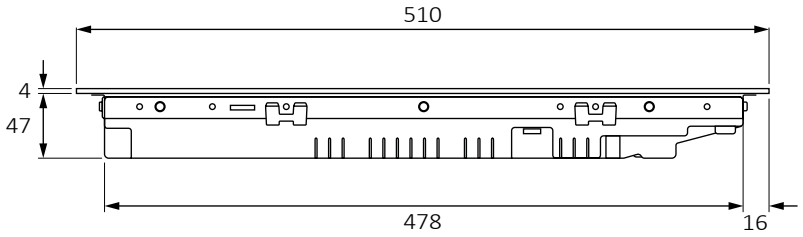

## 3.2 Larghezza 65

Dimensioni in **mm**

**Vista assonometrica superiore**

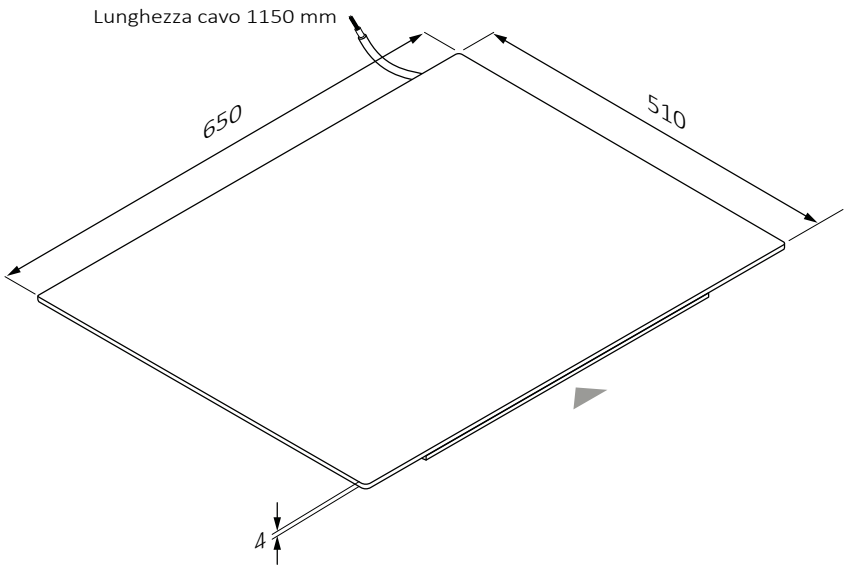


**Vista assonometrica inferiore**

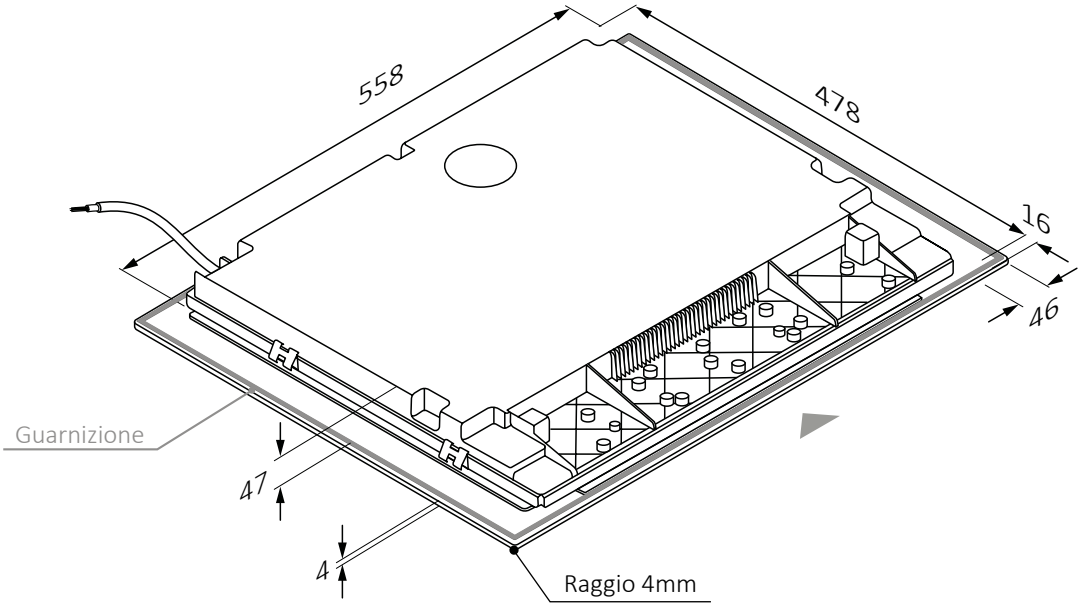

60 | 65 | 80 | 90

Dimensioni in **mm**

**Vista frontale**

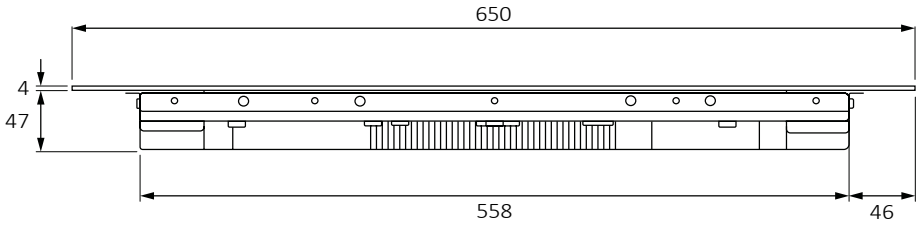


**Vista laterale**

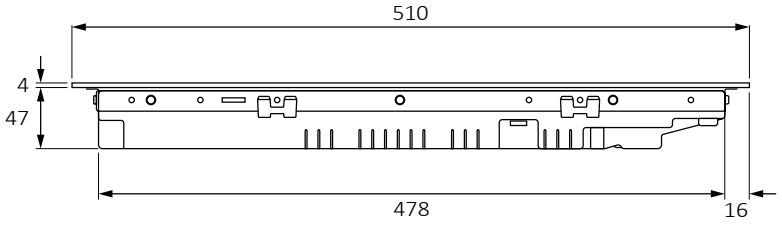

## 3.3 Larghezza 80

Dimensioni in **mm**

**Vista assonometrica superiore**

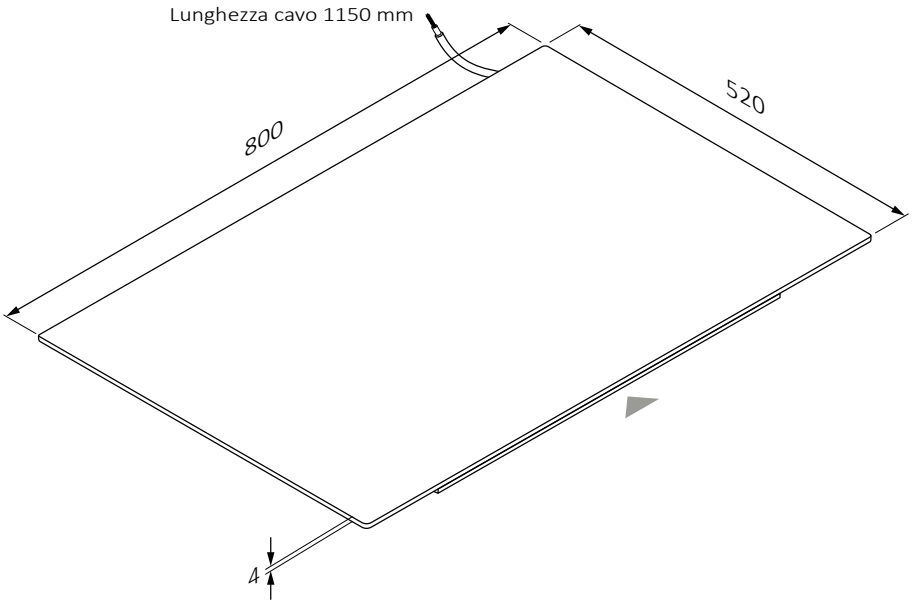


**Vista assonometrica inferiore**

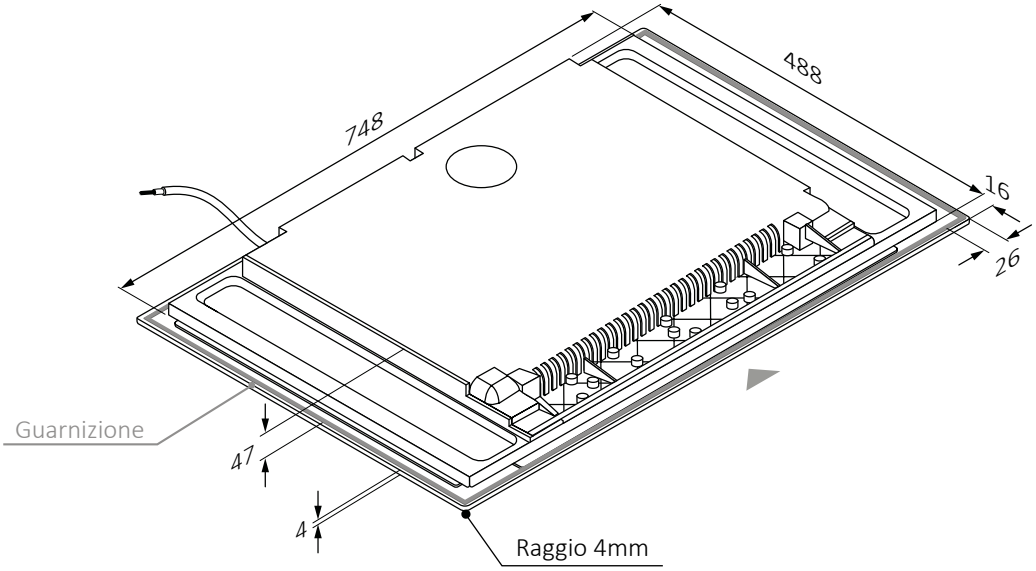

60 65 80 90

Dimensioni in **mm**

**Vista frontale**

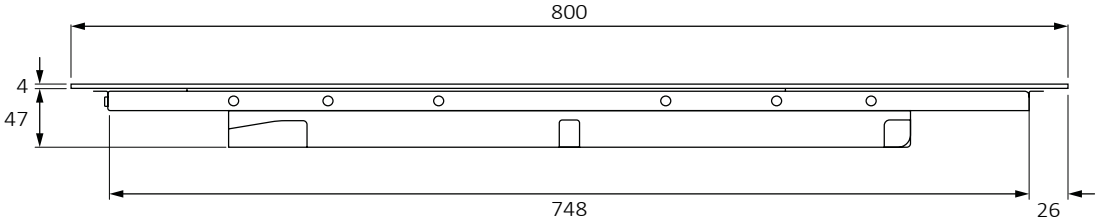


**Vista laterale**

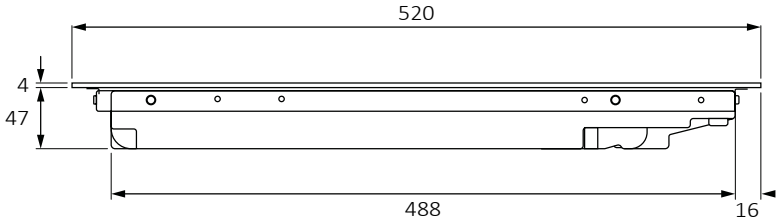

## 3.4 Larghezza 90

Dimensioni in **mm**

**Vista assonometrica superiore**

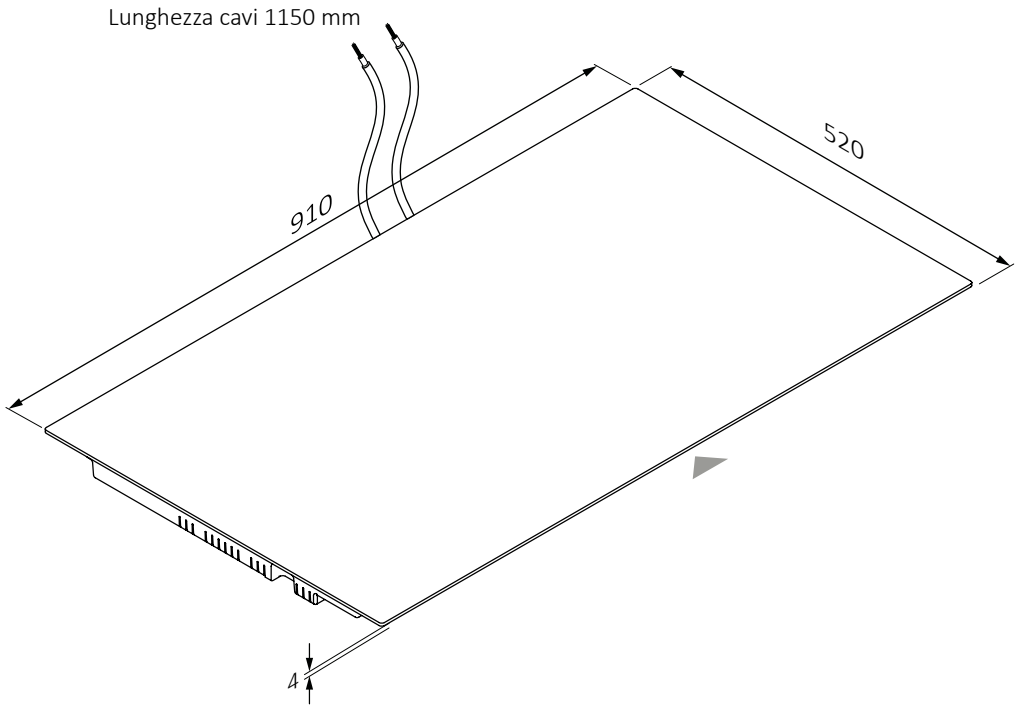


**Vista assonometrica inferiore**

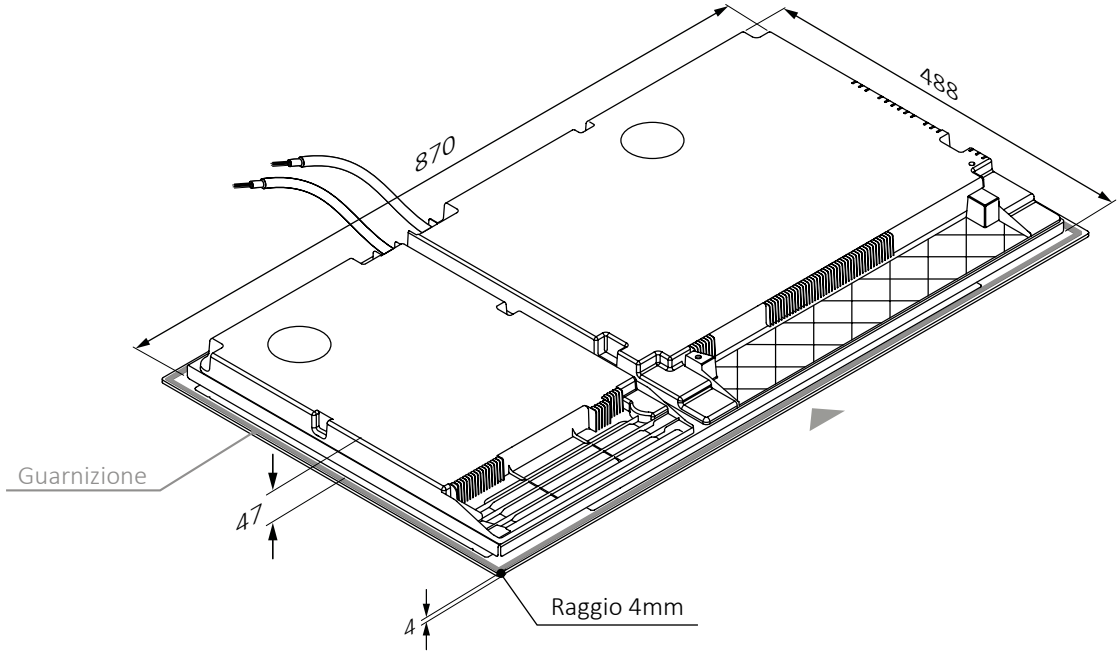

60 65 80 90

Dimensioni in **mm**

**Vista frontale**

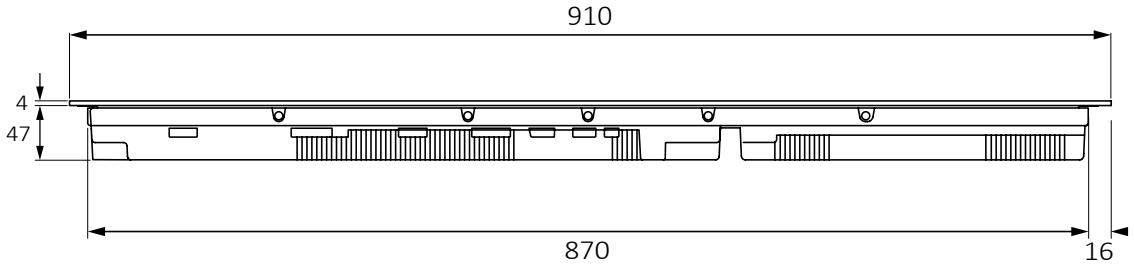


**Vista laterale**

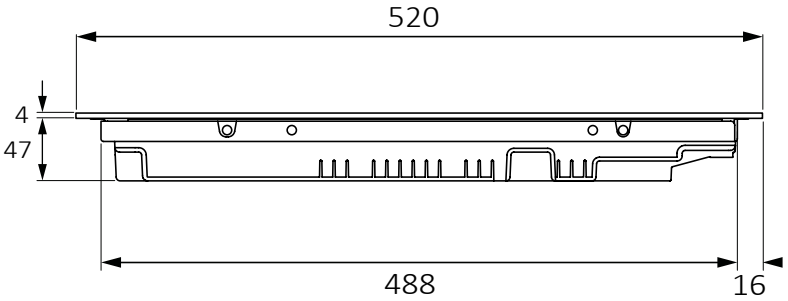

# 4 Strumenti per l’installazione

## 4.1 Incasso standard

**Strumenti necessari**

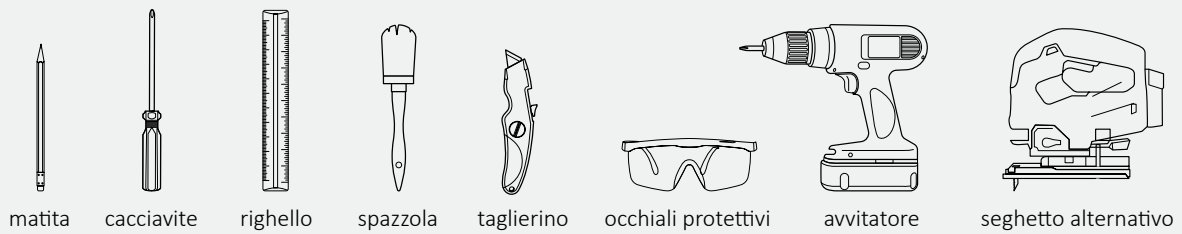


**Strumenti forniti con il prodotto**

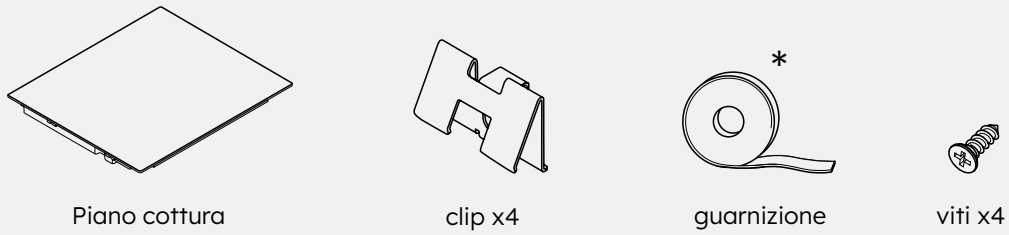


## 4.2 Incasso a filo-top

**Strumenti necessari**

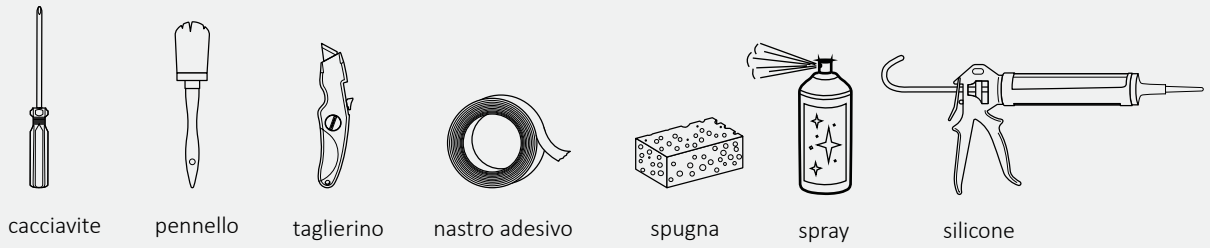


**Strumenti forniti con il prodotto**

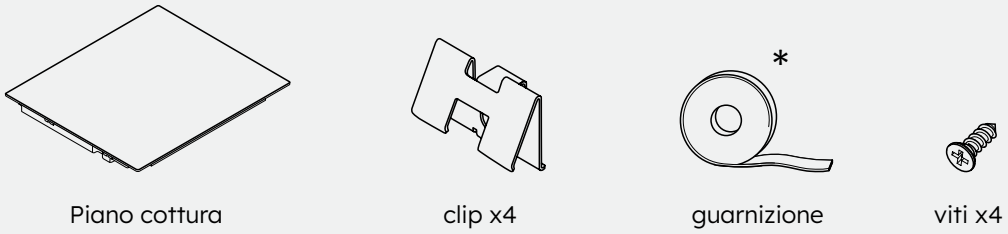


* nei modelli da 90 cm la guarnizione è già applicata.

# Precauzioni

- Relativamente a quanto attiene alla sicurezza, questo prodotto è conforme alle normative attualmente in vigore;
- La distanza tra il piano cottura e i mobili o gli elettrodomestici da incasso deve essere tale da garantire una sufficiente ventilazione e un sufficiente scarico dell'aria;
- La distanza minima tra il piano cottura e la cappa dipende dal modello della cappa **(A)**;
- La distanza tra piano cottura e pensili deve tener conto della presenza di oggetti ingombranti (pentole, mestoli ecc.), e del loro utilizzo **(B)**;
- La distanza minima tra il foro del piano cottura e lo schienale/alzatina della cucina deve essere di almeno 35 mm **(C)**;
- Mantenere una distanza di sicurezza laterale dai mobili (**D**). Il rivestimento laterale dei mobili deve essere di materiale resistente al calore;
- Nell'area sottostante il piano cottura è necessario avere uno spazio libero di almeno di 10 mm tra il piano cottura stesso e qualsiasi altro oggetto, considerando che quest'ultimo potrebbe subire l'influenza del calore generato durante l'utilizzo;
- Per la ventilazione del prodotto seguire le istruzioni riportate in questo manuale;
- Se il prodotto viene installato sopra un forno, consultare anche le istruzioni di installazione del forno.

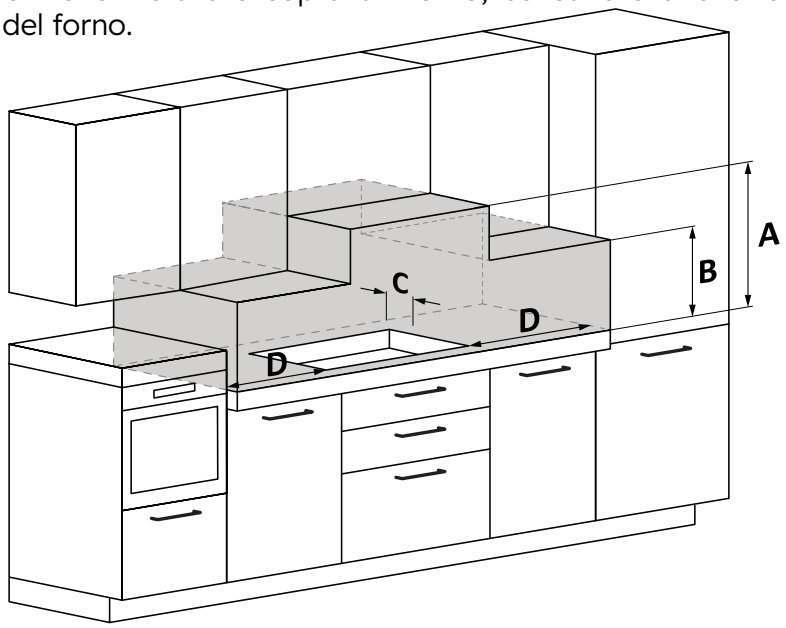


**A** Raccomandiamo una distanza di almeno 650mm, consultare anche il manuale cappa;

**B** Considerare uno spazio utile per poter maneggiare pentole, mestoli e altri oggetti;

**C** 35 mm distanza dal foro incasso allo schienale/alzatina;

**D** 35 mm: piano cottura L60;
55 mm: piano cottura L65;
35 mm: piano cottura L80;
35 mm: piano cottura L90.

# 6 Mobili e ventilazione

## 6.1 Su base forno

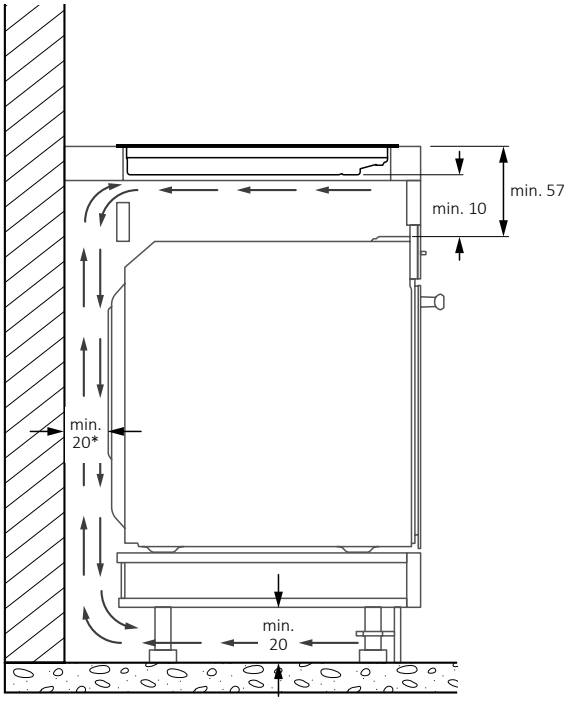


* Indicazione relativa al piano cottura.
Per indicazioni riferite al Forno, consultare il manuale di installazione dedicato.

## 6.2 Su base con cassetti

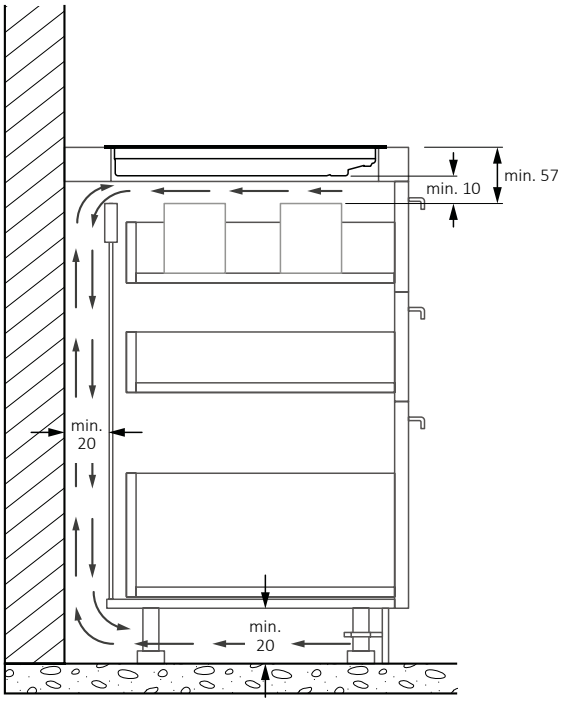

## 6.3 Su base con ripiani

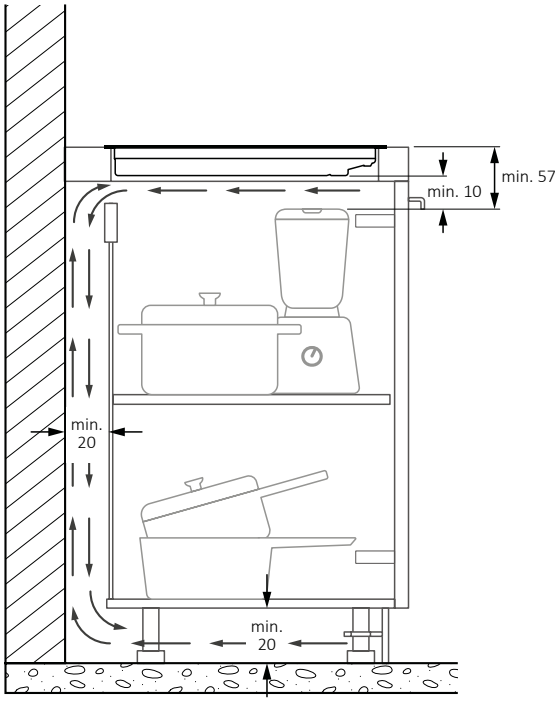


## 6.4 Spessori del top

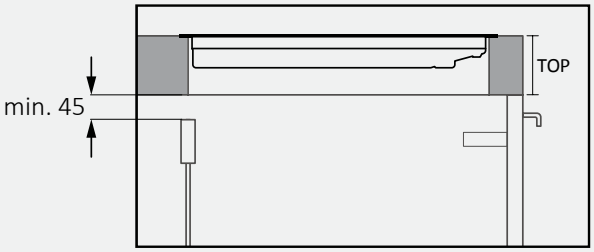


Mobili con top a forte spessore:
prevedere un'apertura posteriore
di almeno 45mm tra il top
e la catena posteriore.

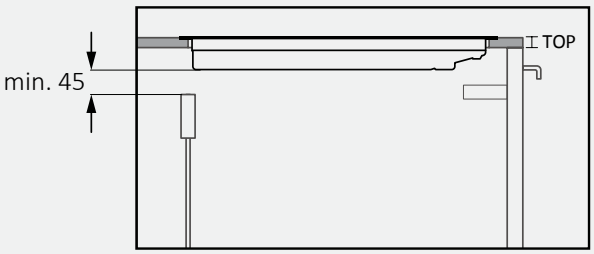


Mobili con top a spessore ridotto:
prevedere un'apertura posteriore
di almeno 45mm tra il piano cottura
e la catena posteriore.

# 7 Dimensioni di incasso

- Il piano della cucina deve essere sagomato attenendosi agli schemi seguenti;
- La parte posteriore del mobile deve prevedere delle aperture, attenersi agli schemi seguenti.

## 7.1 Piano cottura da 60

**installazione standard**

Dimensioni in **mm**

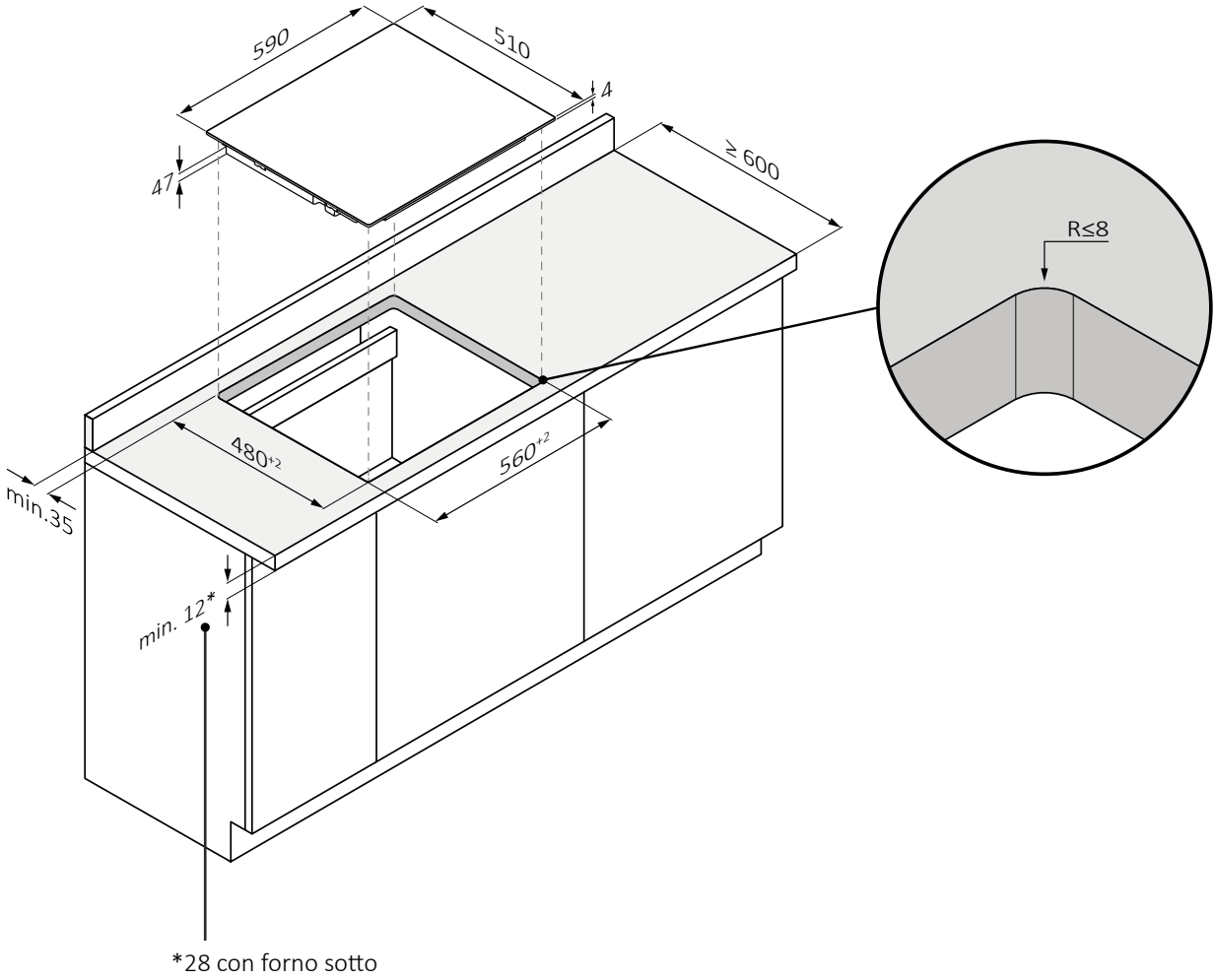

60 65 80 90

**installazione filo-top**

⚠ **ATTENZIONE:** non disponibile per prodotti con il vetro smussato.

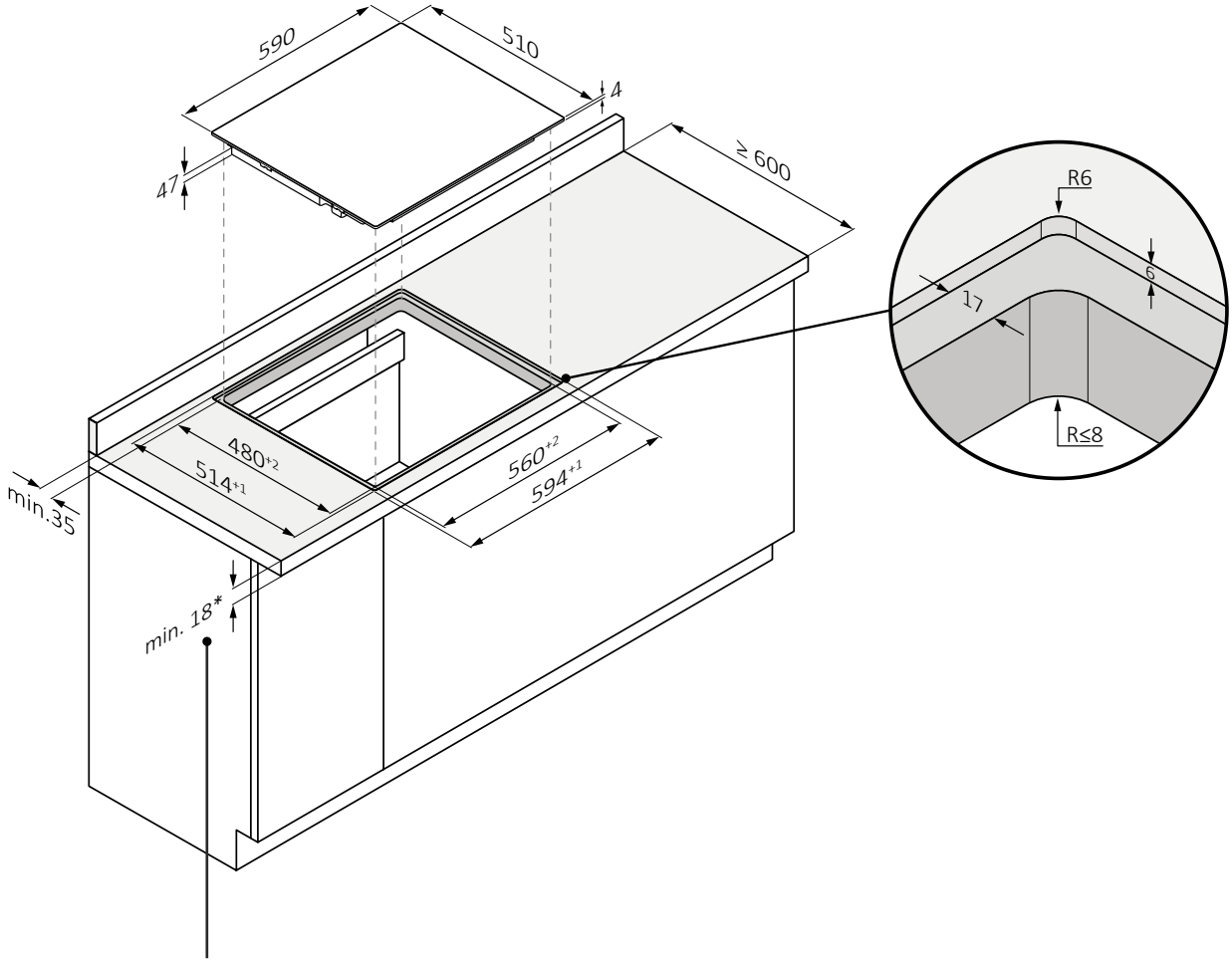


*34 con forno sotto

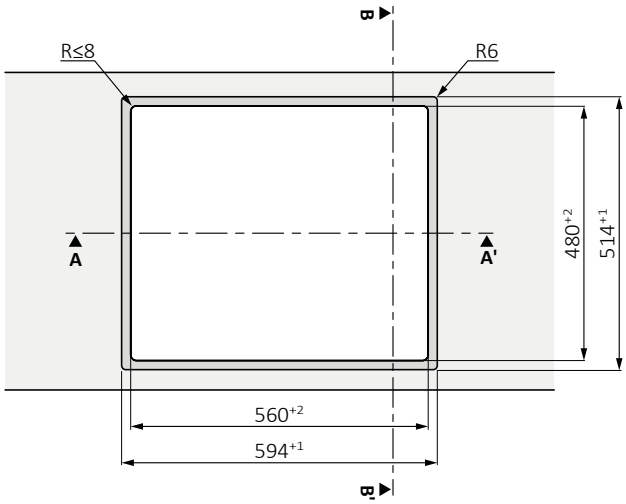


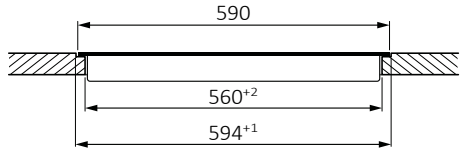


A-A'

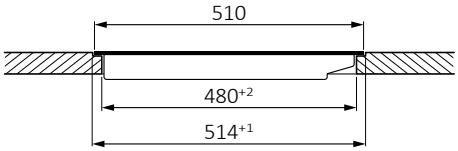


B-B'

## 7.2 Piano cottura da 65

**installazione standard**

Dimensioni in **mm**

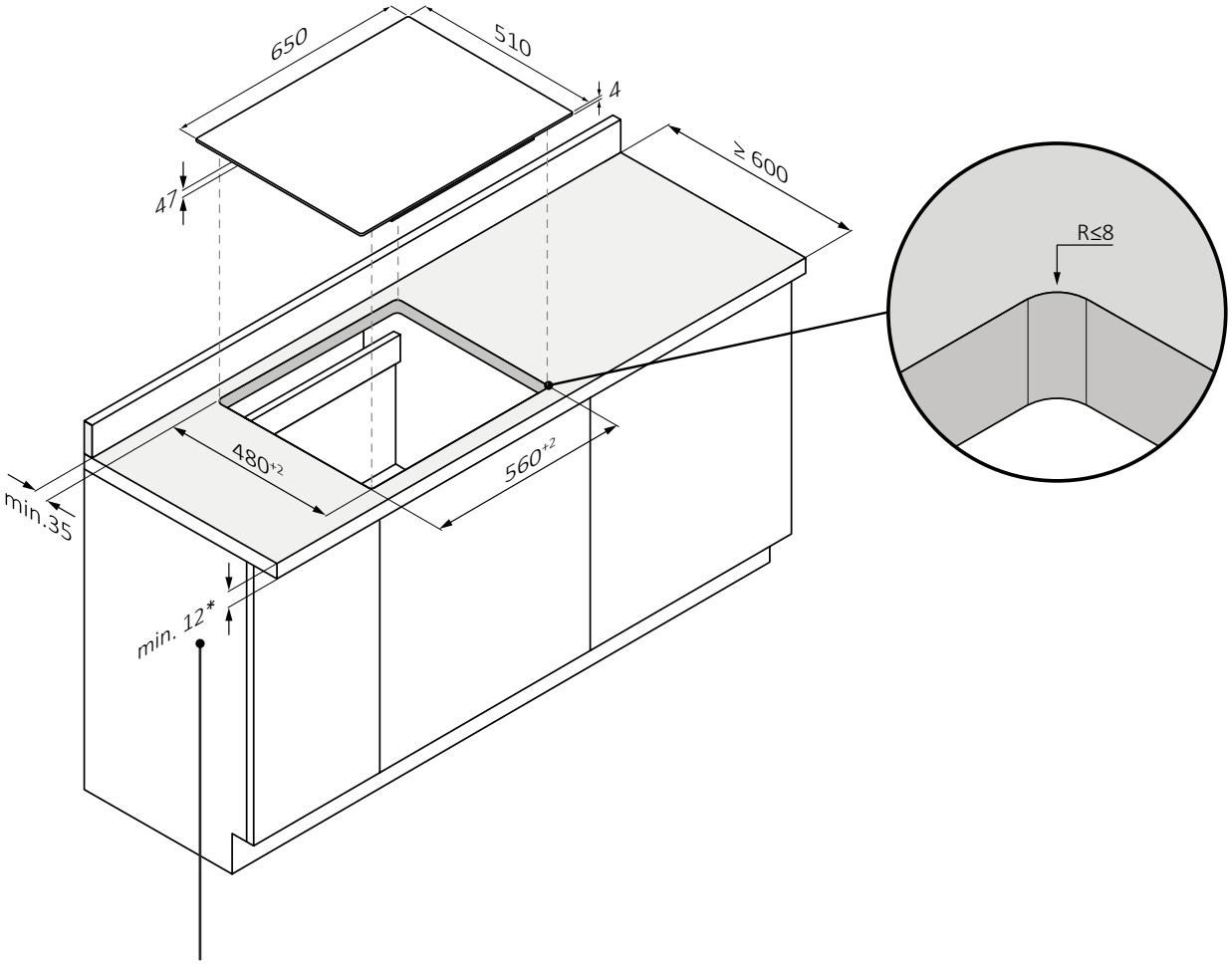


*28 con forno sotto

60 | 65 | 80 | 90

**installazione filo-top**

⚠ **ATTENZIONE:** non disponibile per prodotti con il vetro smussato.

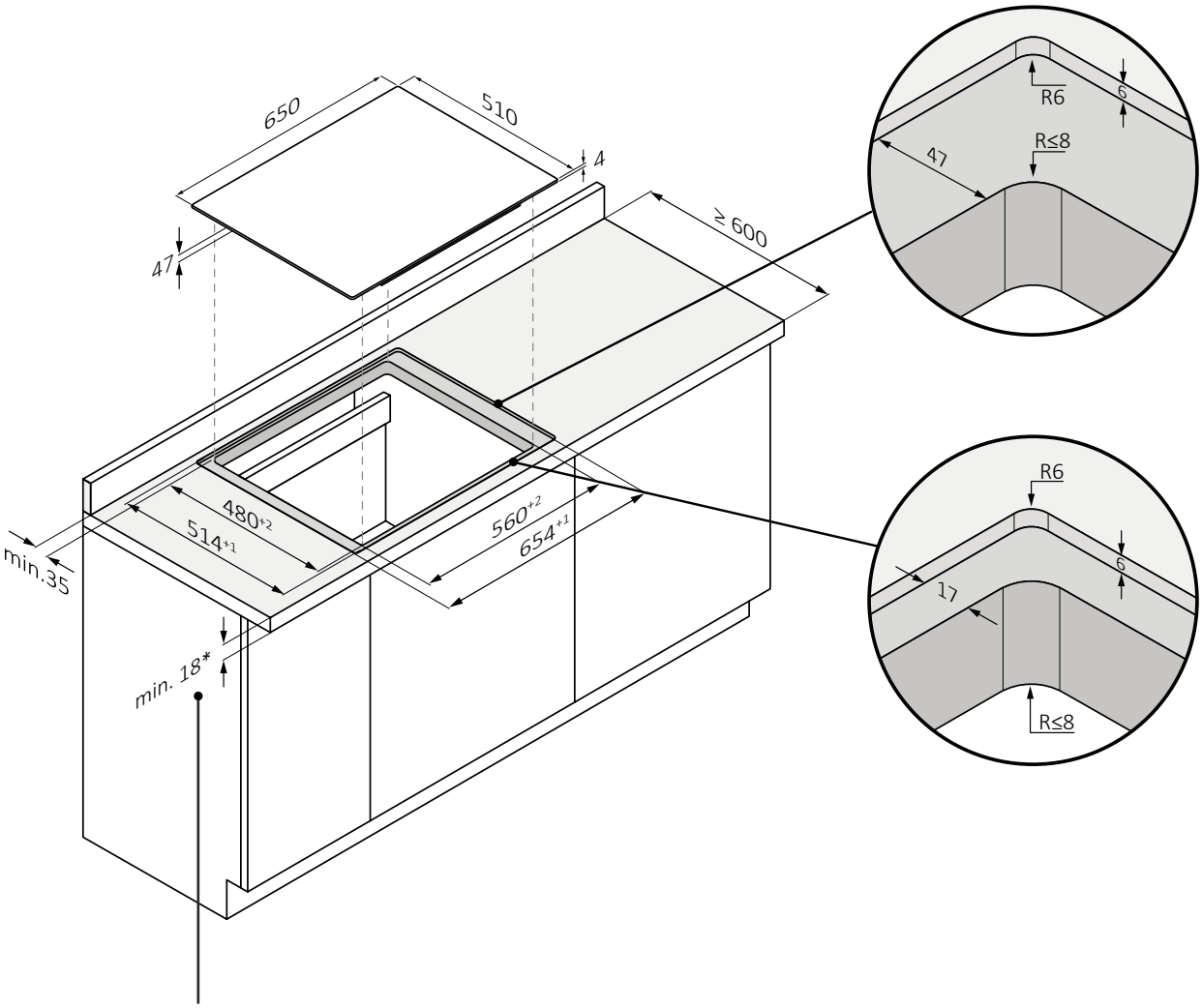


*34 con forno sotto

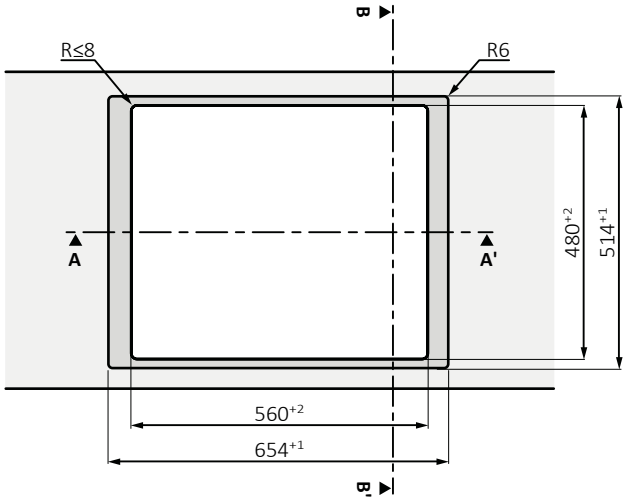


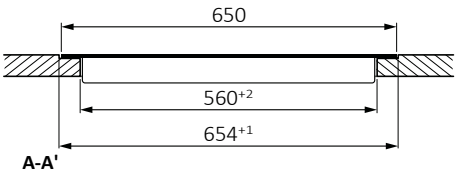


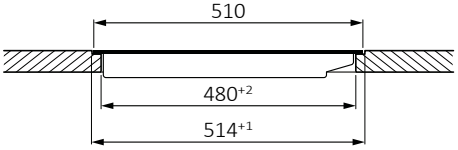


B-B'

## 7.3 Piano cottura da 80

**installazione standard**

Dimensioni in **mm**

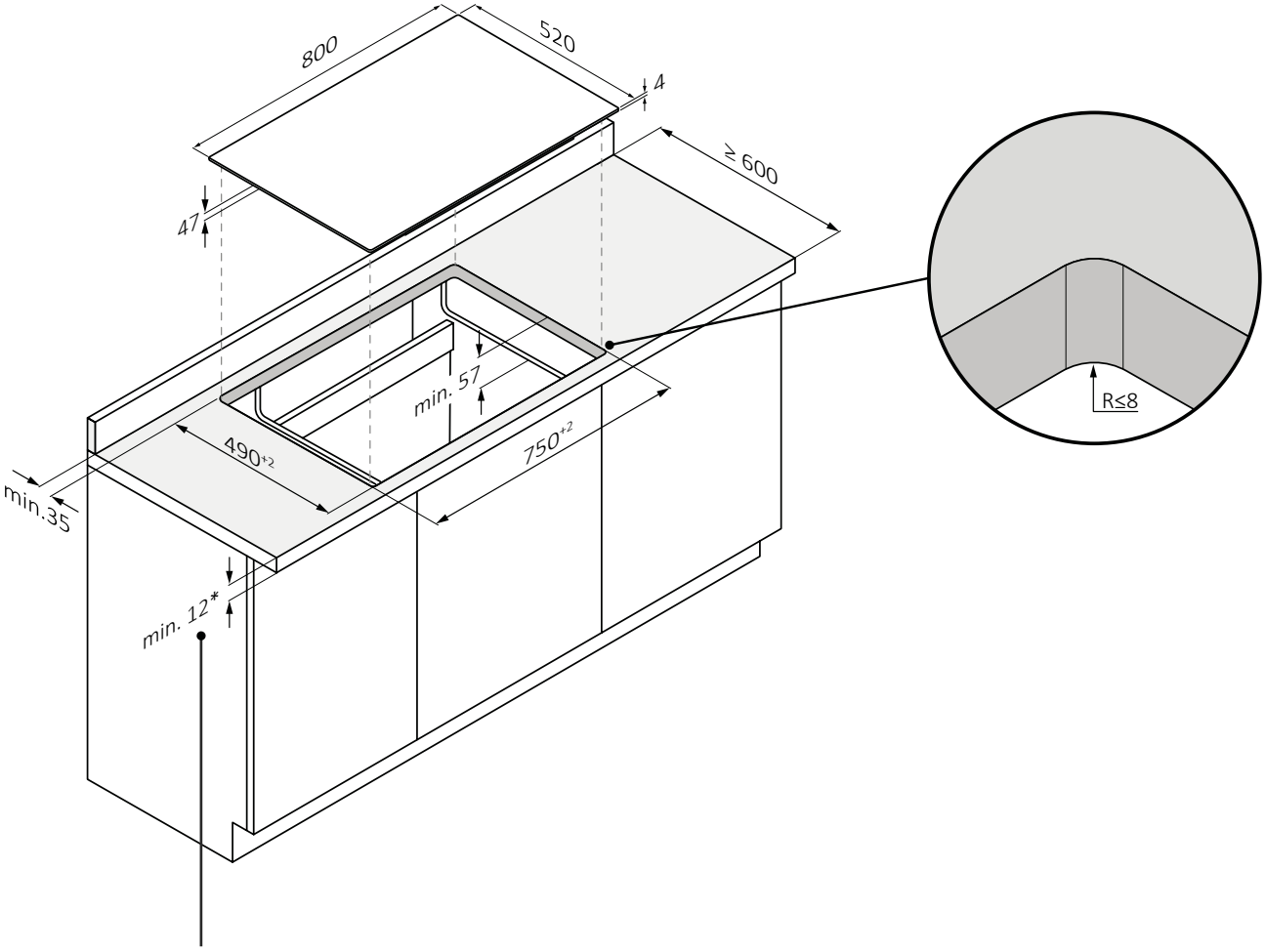


*28 con forno sotto

60 65 80 90

**installazione filo-top**

⚠ **ATTENZIONE:** non disponibile per prodotti con il vetro smussato.

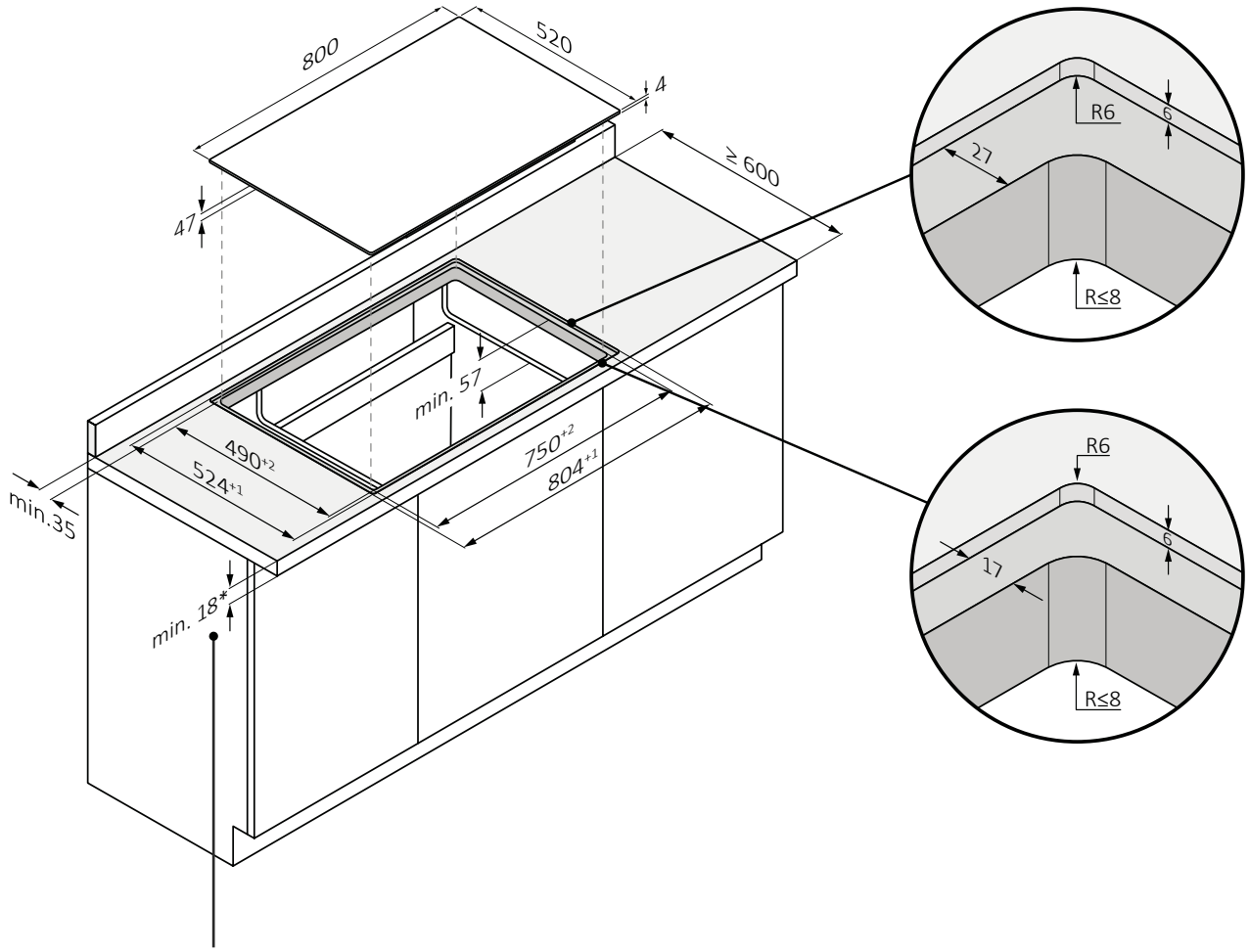


*34 con forno sotto

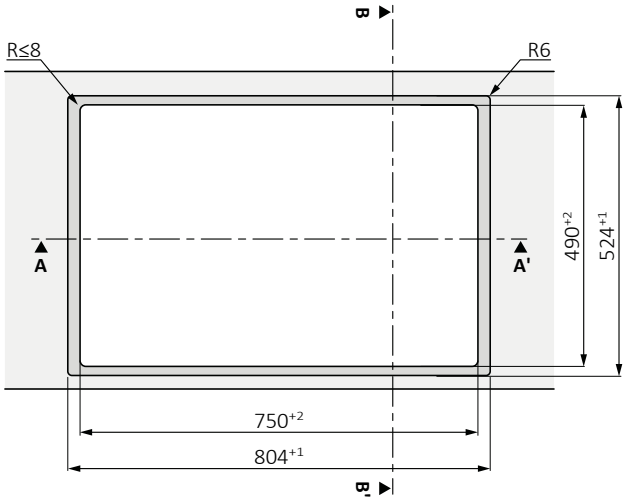


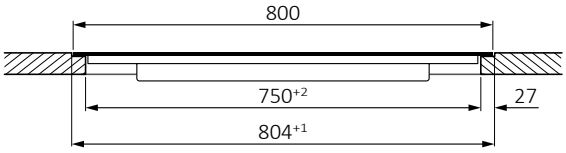


A-A'

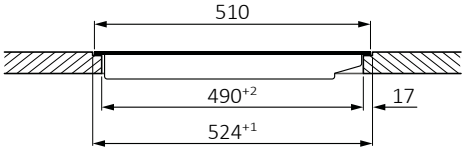


B-B'

## 7.4 Piano cottura da 90

**installazione standard**

Dimensioni in **mm**

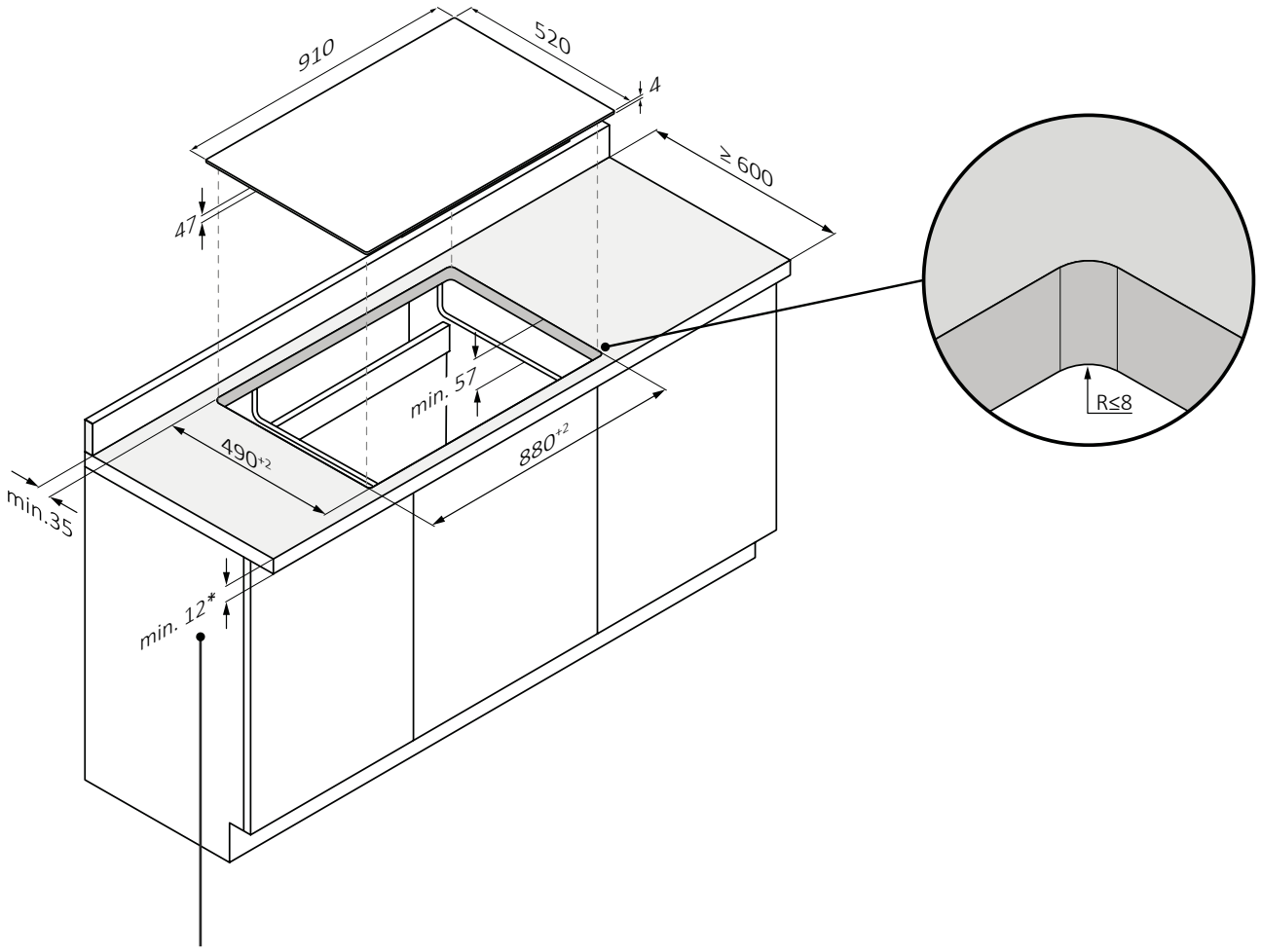


*28 con forno sotto

60 65 80 90

**installazione filo-top**

⚠ **ATTENZIONE:** non disponibile per prodotti con il vetro smussato.

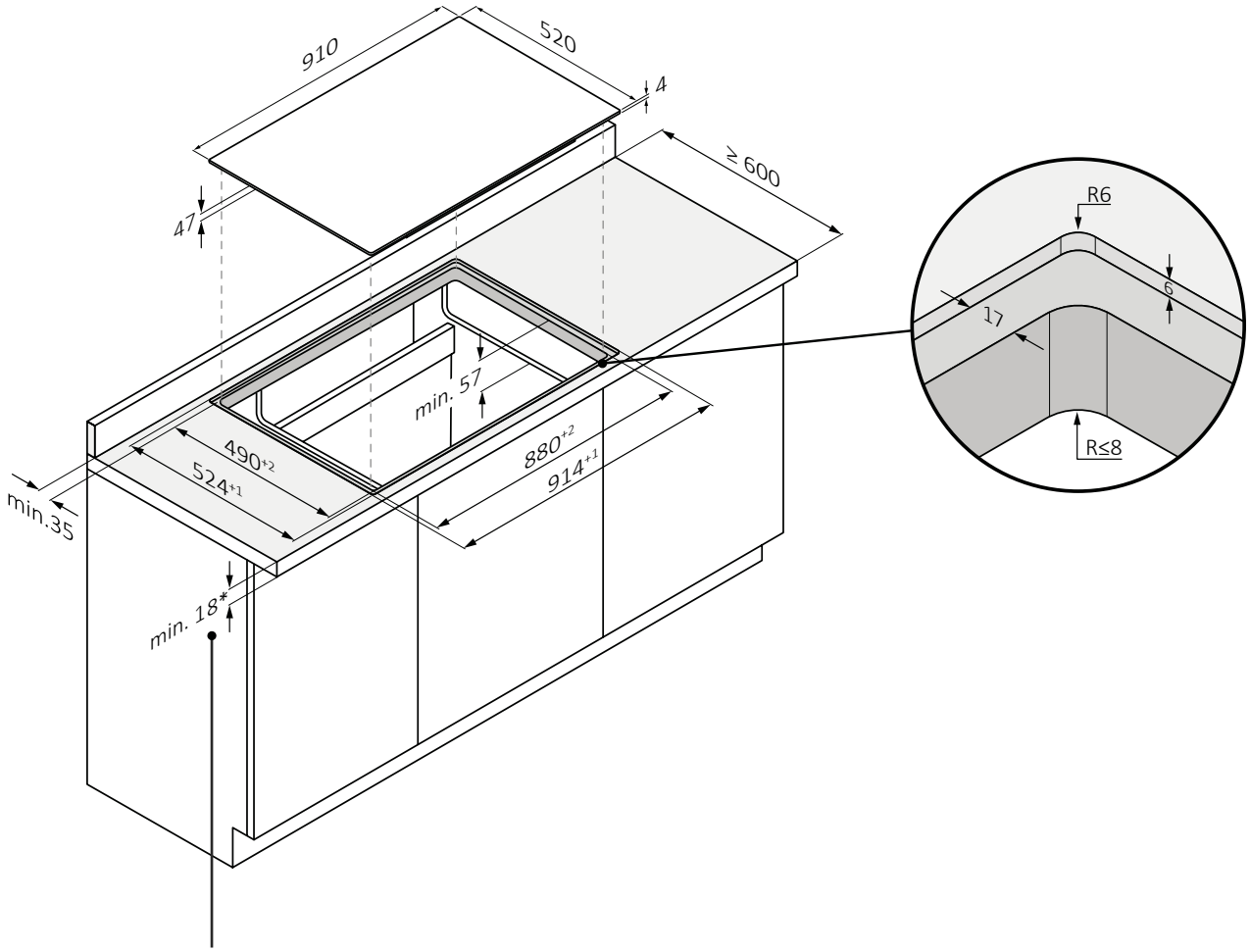


*34 con forno sotto

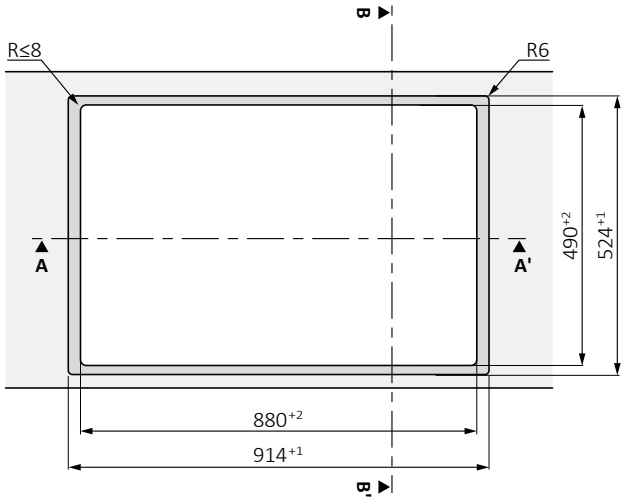


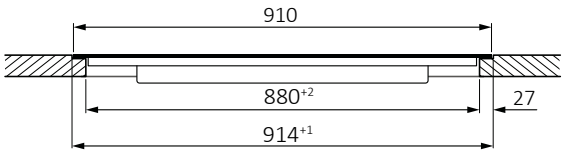


A-A'

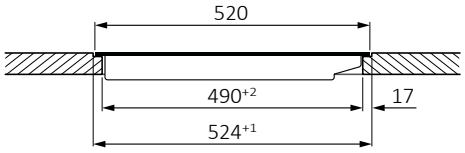


B-B'

# 8 Connessione alla rete elettrica

## 8.1 Avvisi di sicurezza

**Per eseguire il collegamento elettrico del prodotto in sicurezza, osservare le seguenti avvertenze:**

- Qualsiasi riparazione, installazione e manutenzione non eseguita correttamente può mettere seriamente in pericolo l'utente;
- L'azienda produttrice dichiara di non assumersi alcuna responsabilità per danni diretti o indiretti causati da errati interventi di installazione, manutenzione o riparazione. Non risponde inoltre dei danni causati dalla mancanza o dall'interruzione della conduttura di messa a terra (es. scossa elettrica);
- Far allacciare il piano cottura alla rete elettrica solo da un tecnico qualificato che conosca e rispetti le normative locali e le normative aggiuntive dell'azienda elettrica locale;
- Il prodotto rientra nella classe di protezione I e può funzionare solo se dotato di un conduttore di terra;
- Il prodotto deve essere privo tensione durante l'installazione;
- Durante l'installazione, non collocare oggetti metallici (ad es. coltelli, forchette, cucchiai e coperchi) sulla superficie del piano cottura perchè potrebbero riscaldarsi;
- Allacciare il prodotto esclusivamente mediante i cavi forniti in dotazione;
- Il prodotto dev'essere allacciato ad un impianto elettrico realizzato a regola d'arte;
- In caso di danni causati da un allacciamento non corretto, decade la validità della garanzia;
- Se i cavi di alimentazione sono danneggiati, devono essere sostituiti dal produttore, dal suo agente di servizio o da persone altamente qualificate per evitare pericoli;
- La connessione a un sistema di messa a terra affidabile è essenziale e obbligatoria;
- Questo elettrodomestico deve essere installato e messo a terra solo da una persona adeguatamente qualificata;
- Scollegare l'elettrodomestico dalla rete elettrica principale prima di effettuare qualsiasi lavoro o manutenzione su di esso;
- Questo apparecchio deve essere collegato a un circuito che incorpora un interruttore di isolamento che fornisce una completa disconnessione dalla fonte di alimentazione;
- Le modifiche al sistema elettrico domestico devono essere effettuate solo da un elettricista qualificato;
- La mancata osservanza di questi consigli potrebbe comportare scosse elettriche o la morte;
- Il piano cottura deve essere collegato alla rete di alimentazione tramite un dispositivo di disconnessione onnipolare che assicuri una separazione tra i contatti conforme alla categoria di sovralimentazione III. Tale dispositivo deve resistere ai carichi massimi connessi ed essere conforme alle normative vigenti.

⚠ **ATTENZIONE:** per evitare qualsiasi pericolo causato dal ripristino accidentale del dispositivo di interruzione termica, il prodotto non deve essere alimentato da un dispositivo di commutazione esterno, come un timer, o essere collegato a un circuito che viene regolarmente acceso e spento.

- **Cavi di alimentazione elettrica:** il prodotto è dotato di cavi di alimentazione che devono essere connessi alla rete domestica. Rilevare le diverse possibilità di allacciamento, a seconda del tipo di alimentazione domestica, dal relativo schema. Sulla targhetta dati sono inoltre indicate la tensione di allacciamento consenta per questo prodott e la relativa potenza assorbita.

## 8.2 Istruzioni

**Potenza assorbita**
Vedi targa dati prodotto.

**Interruttore differenziale (salvavita)**
Si consiglia l'utilizzo di un interruttore automatico differenziale (salvavita) con corrente di scatto conforme alle norme vigenti.

**Dispositivi di separazione**
Nel caso in cui sia necessario utilizzarlo, il piano cottura deve essere collegato alla rete di alimentazione tramite un dispositivo di disconnessione onnipolare che assicuri una separazione tra i contatti conforme alla categoria di sovratensione III. Tale dispositivo deve resistere ai carichi massimi connessi ed essere conforme alle norme vigenti.

**Sostituzione dei cavi di alimentazione**
Non sostituire i cavi autonomamente. Rivolgersi al centro assistenza autorizzato.

## 8.3 Altri consigli

L'uso di qualunque elettrodomestico impone il rispetto di alcune regole fondamentali:

- Non tirare i cavi di alimentazione per scollegare l'elettrodomestico dall'alimentazione;
- Non toccare l'elettrodomestico con le mani o i piedi umidi o bagnati;
- In generale, l'uso di adattatori, prese multiple o prolunghe è sconsigliato;
- In caso di malfunzionamento e/o calo di prestazioni, spegnere l'elettrodomestico e non manometterlo.

## 8.4 Schema di allacciamento

60 65 80 90

Rispettare le normative locali e le normative aggiuntive dell'azienda elettrica locale. Seguire lo schema di allacciamento riportato di seguito per il cavo di alimentazione nei piani cottura da 60, 65 e 80 cm.

**Allacciamento del prodotto**
Osservare i dati di collegamento riportati sulla targhetta.
Effettuare l'allacciamento esclusivamente in conformità al relativo schema:

- BR: marrone
- BL: blu
- YE/GN: giallo e verde
- BK: nero
- GY: grigio

**Monofase** 220-240 V 1L/1N ~ 50/60Hz

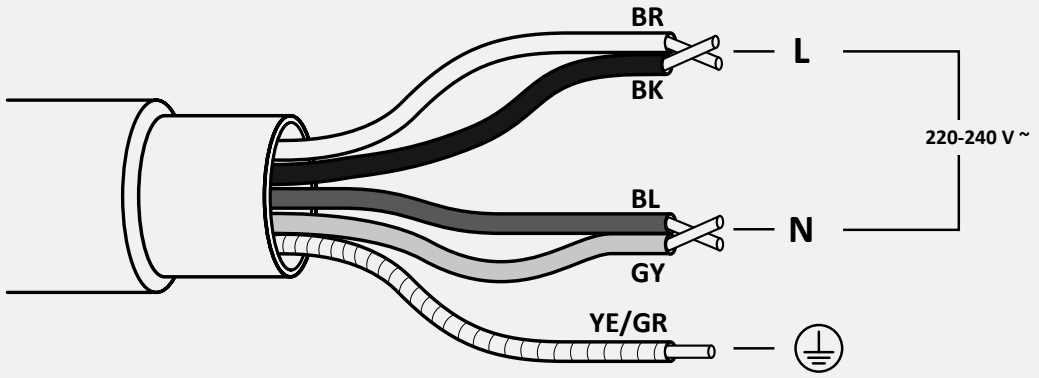


**Trifase** 220-240 V 2L/1N ~ 50/60Hz

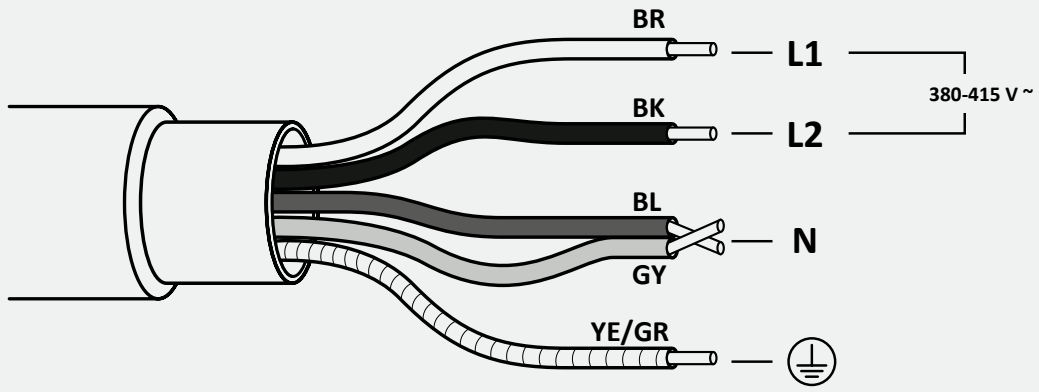

## 8.5 Schema di allacciamento

60 65 80 90

Rispettare le normative locali e le normative aggiuntive dell'azienda elettrica locale. Seguire lo schema di allacciamento riportato di seguito per i cavi di alimentazione nei piani cottura da 90 cm.

**Allacciamento del prodotto**
Osservare i dati di collegamento riportati sulla targhetta.
Effettuare l'allacciamento esclusivamente in conformità al relativo schema:

- BR: marrone
- BL: blu
- YE/GN: giallo e verde
- BK: nero
- GY: grigio

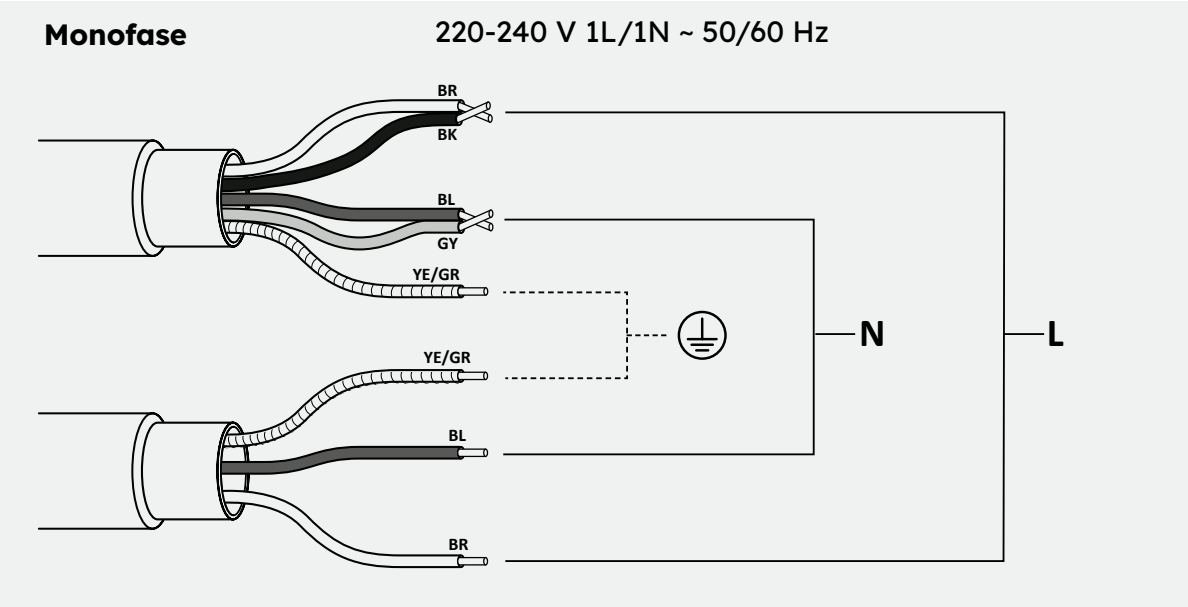


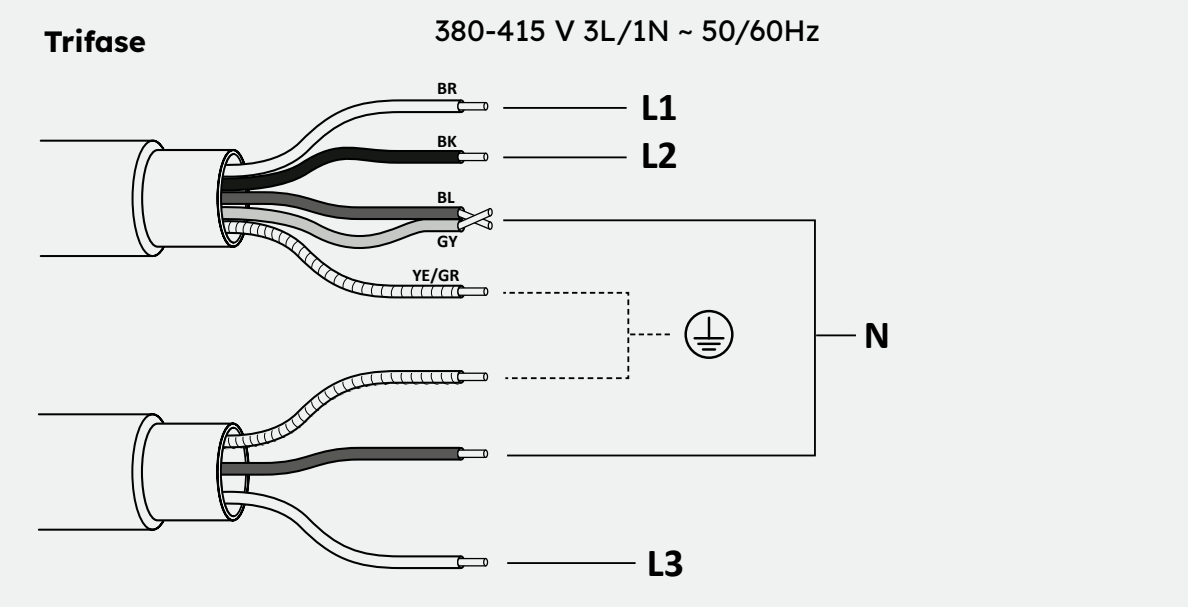

# 9 Indicazioni d'installazione

## 9.1 Avvertenze

- Per una protezione contro l'umidità e l'infiltrazione di liquidi, tutte le superfici tagliate devono essere sigillate con un prodotto adeguato;
- Il prodotto deve essere in perfetta posizione orizzontale;
- Rimuovere i possibili listelli trasversali (testimoni) che si trovano nell'area del foro del piano di lavoro **(pic. 1)**;

**pic. 1**

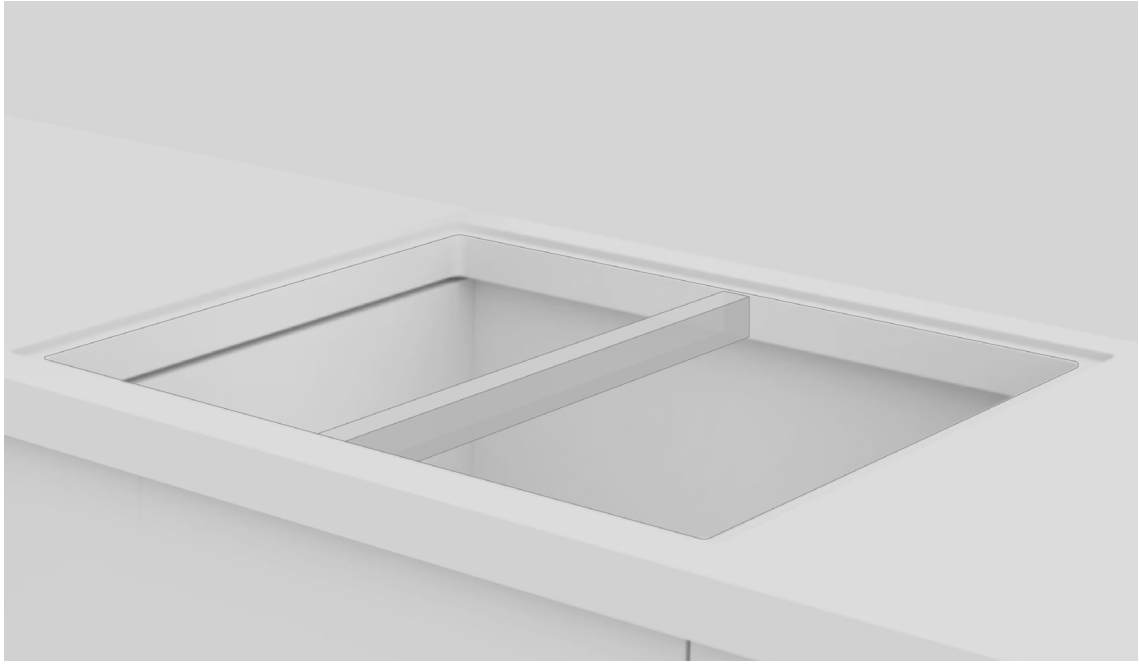

- Controllare, prima dell'installazione, che la guarnizione del piano di cottura sia collocata a dovere **(pic. 2)**;

**pic. 2**

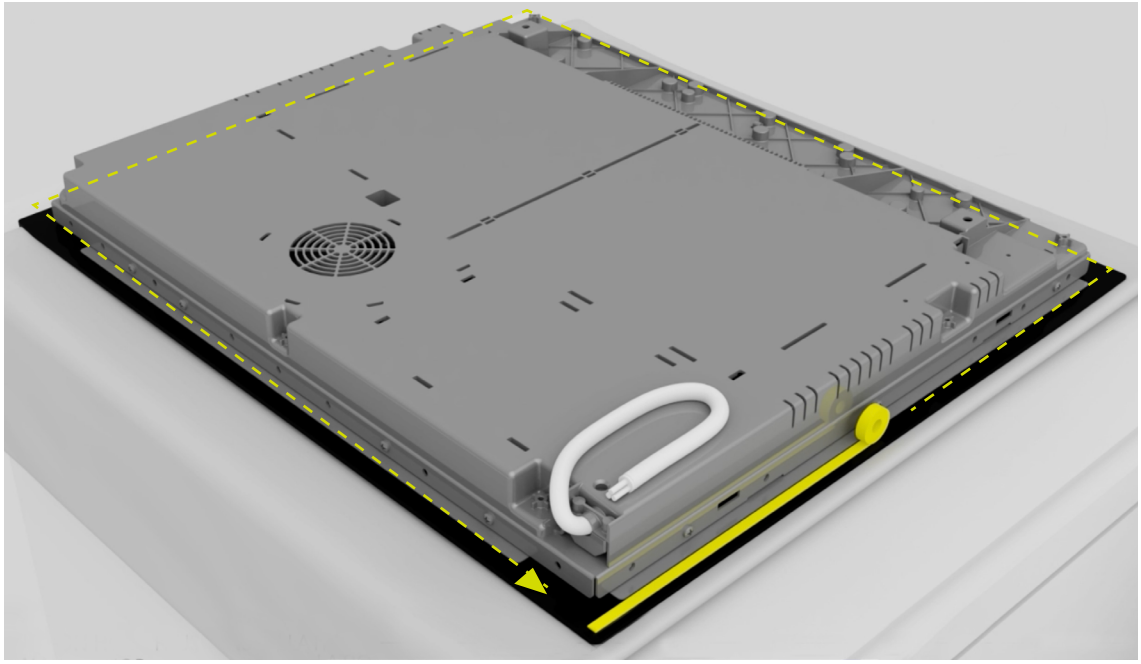

- La superficie d'appoggio del piano cottura deve essere perfettamente liscia affinché esso poggi uniformemente e la guarnizione applicata possa garantire una tenuta sufficiente **(pic. 3)**;

**pic. 3**

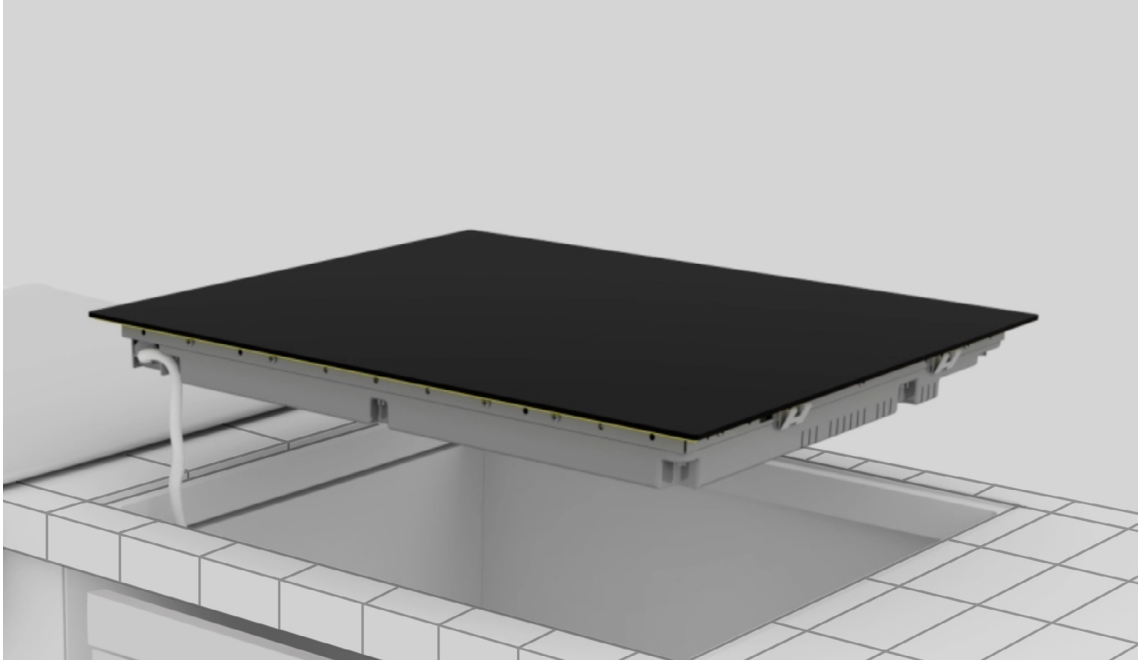

- Non fissare il piano di cottura utiizzando il silicone o qualsiasi altro collante! Tale fissaggio danneggerebbe il prodotto se lo si dovesse smontare **(pic. 4)**;

**pic. 4**

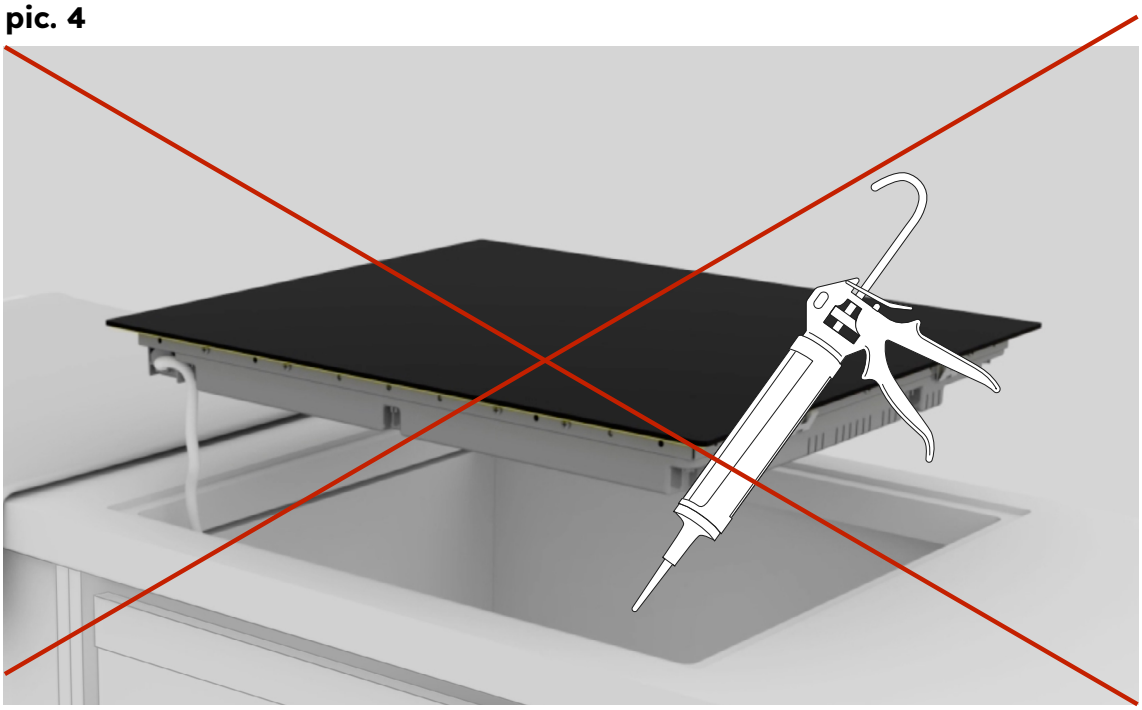

## 9.2 Installazione step by step

Di seguito le immagini mostrano le fasi di installazione del prodotto.

È possibile visionare il video d'installazione del prodotto scansionando i Qr Code, oppure cliccando ai seguenti link.

60 65 80 90

**Installazione standard**

link

**Installazione filo top**

link

60 65 80 90

**Installazione standard**

link

**Installazione filo top**

link

**1**

Impegnare gli strumenti indicati nel capitolo "Strumenti per l'installazione" del manuale. Stendere un panno di fianco la confezione del prodotto per poggiarvi il piano cottura.

**2**

Indossare i guanti. Rimuovere confezione e imballaggi prestando attenzione a non rovinare il vetro del piano cottura.

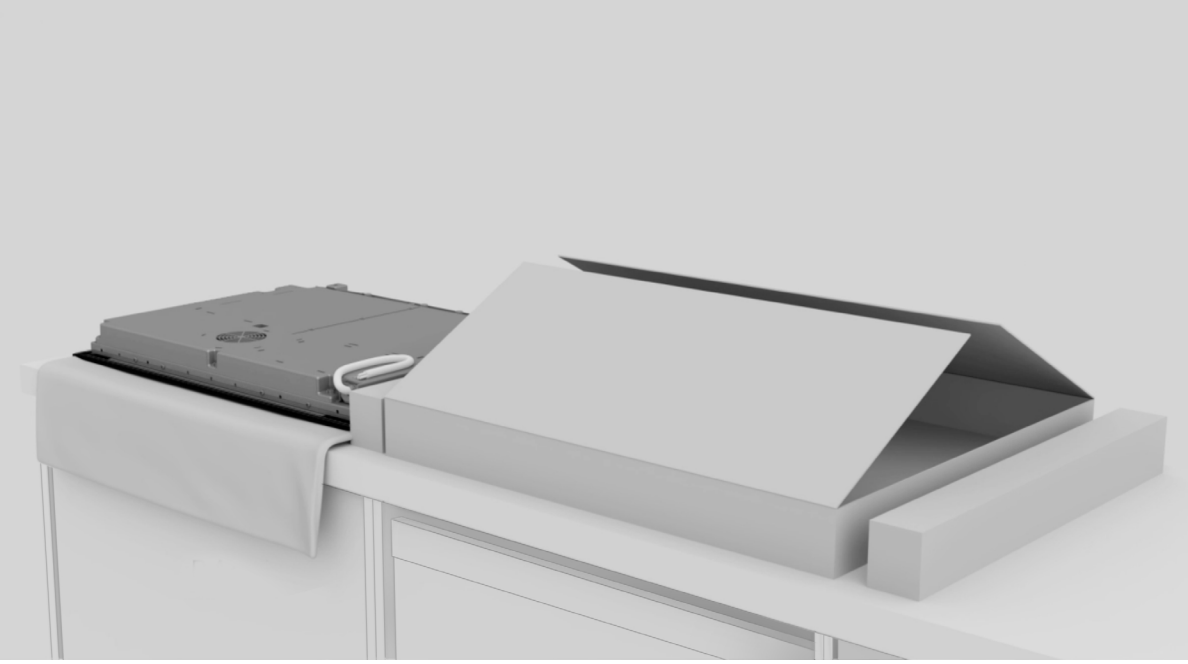

**3**

Posizionare il piano cottura poggiandolo capovolto sul panno precedentemente steso di fianco la confezione.

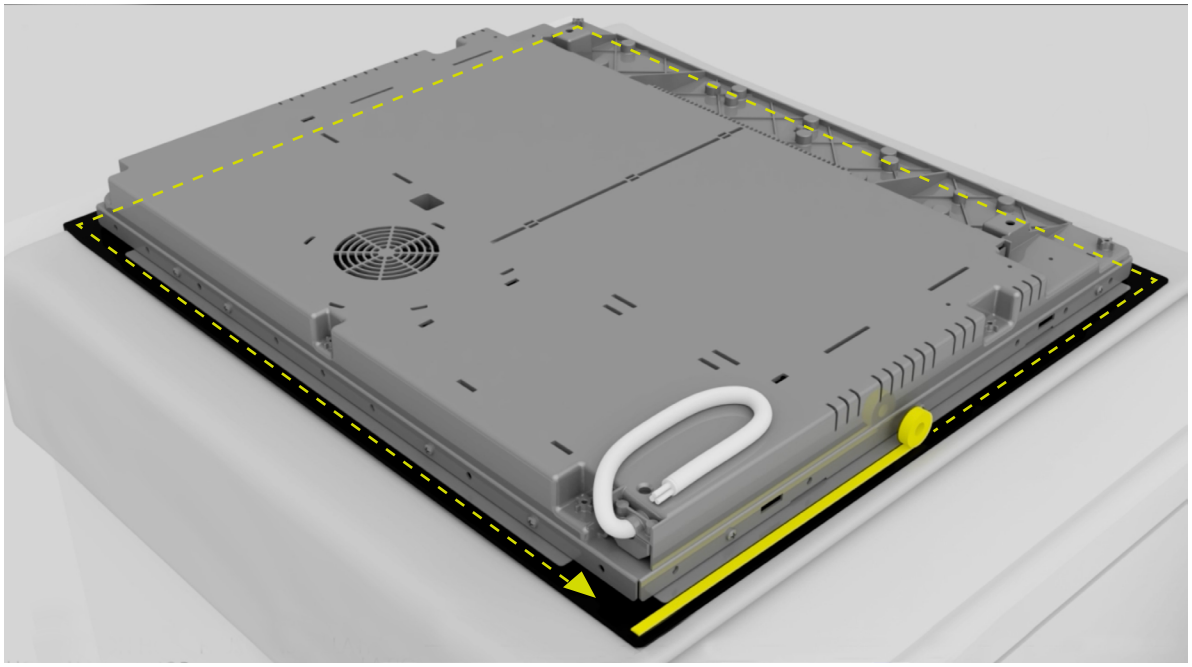

**4**

Applicare guarnizione perimetralmente (nei modelli da 90 cm la guarnizione è già applicata).

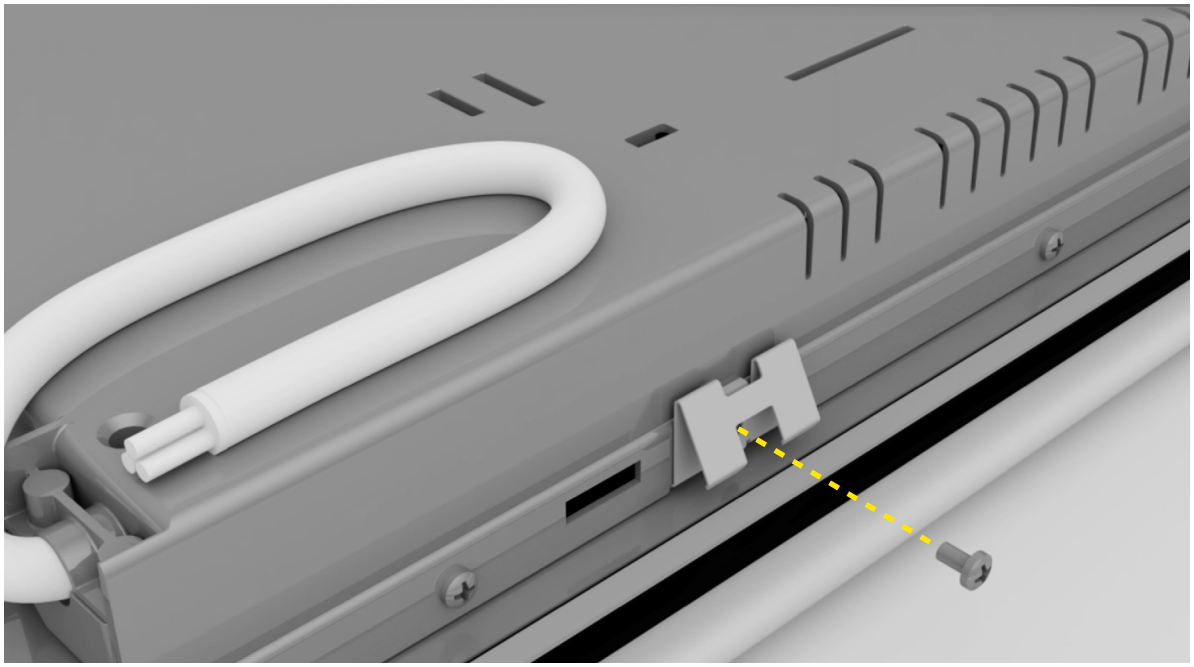

**5**

Fissare le clips sui lati corti del piano cottura.

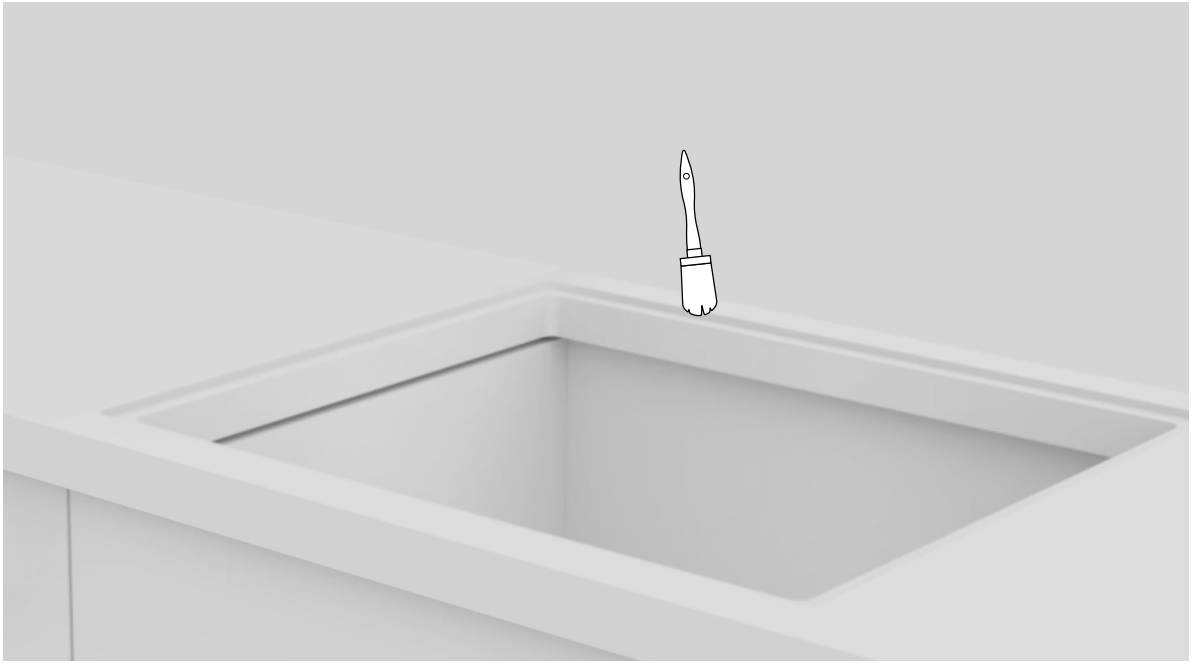

**6**

Pulire il bordo dell'area di incasso.

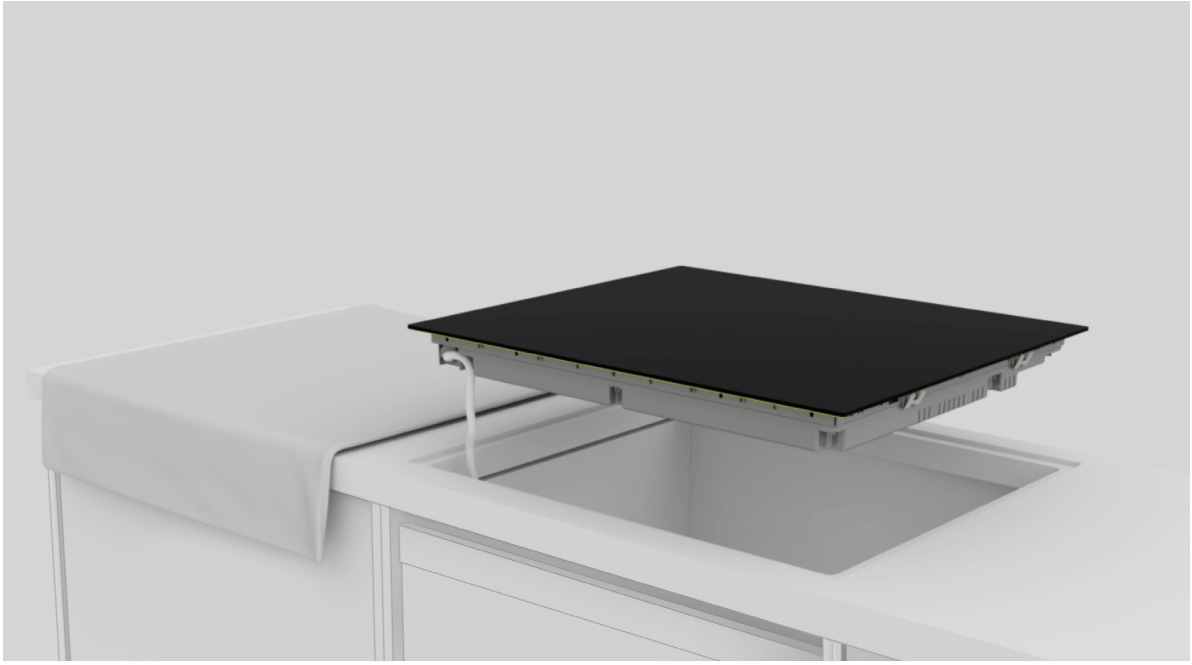

**7**

Allacciare il/i cavo/i di alimentazione elettrica secondo lo schema di allacciamento indicato nel paragrafo "Connessione alla rete elettrica" del manuale (nessun altro oggetto deve trovarsi sul piano cottura durante l'allaccio alla rete elettrica).

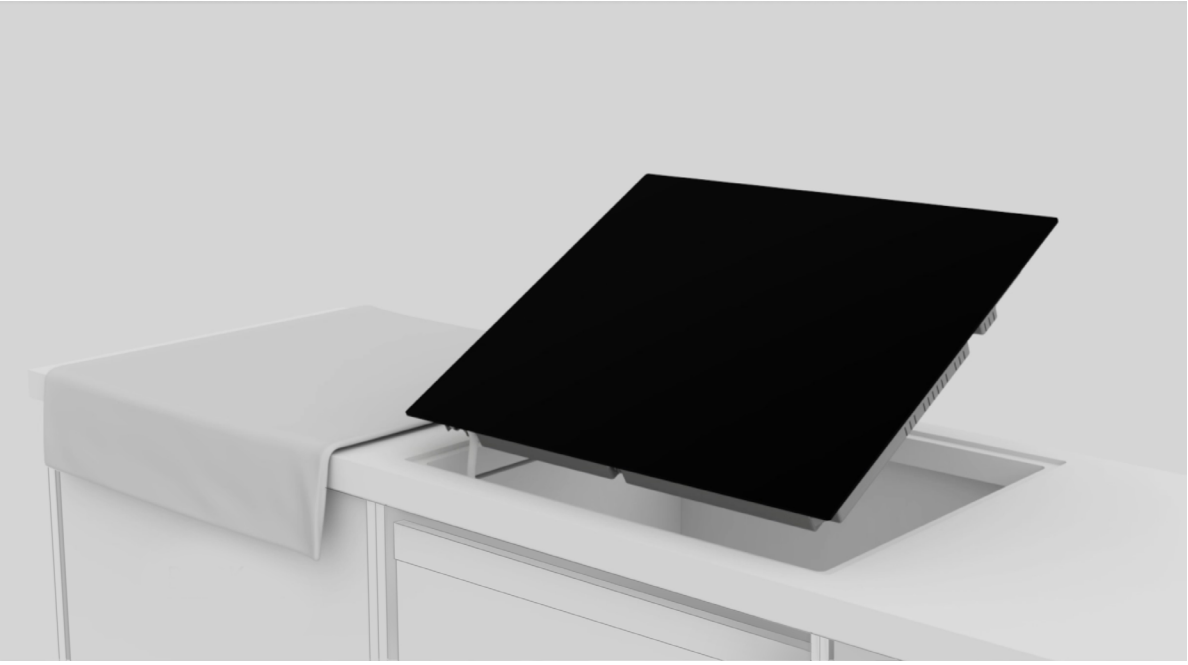

**8**

Posizionare il piano cottura centralmente nell'intaglio. Accertarsi che la guarnizione del piano cottura poggi sul piano di lavoro affinché sia garantita la tenuta.

**a.**

**b.**

**9**

**a.** Per installazione standard: installazione completata;
**b.** Per l'installazione a filo con il piano di lavoro: procedere come indicato nelle pagine seguenti.

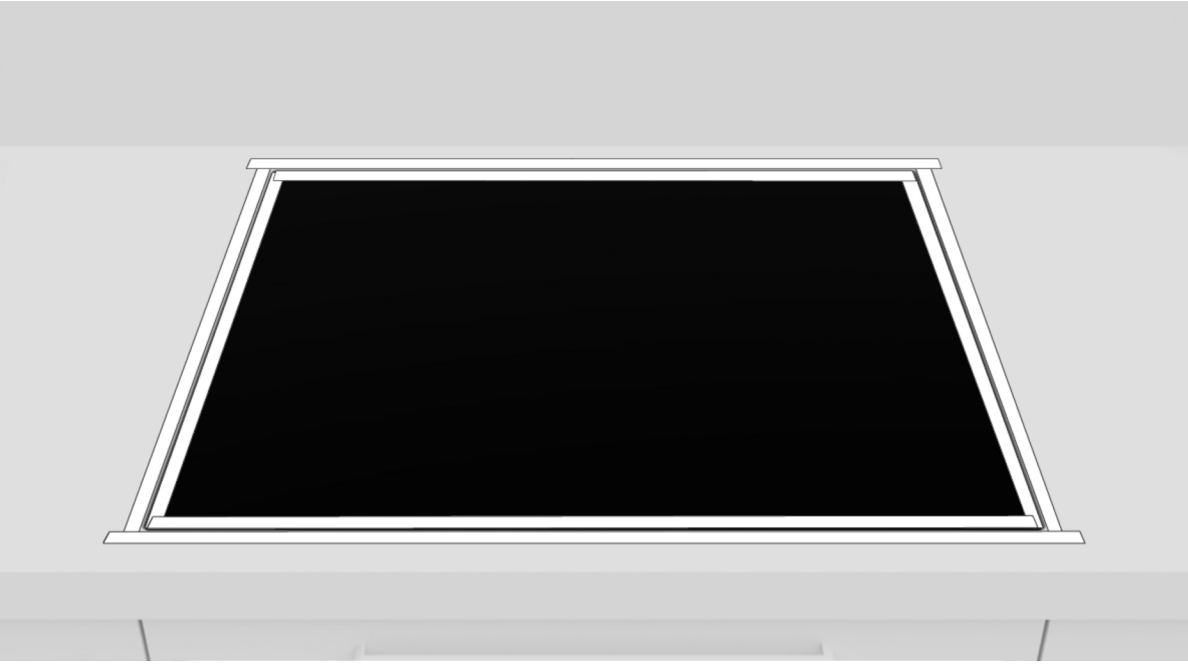

**10**

Applicare il nastro adesivo sia all'interno che all'esterno del bordo.

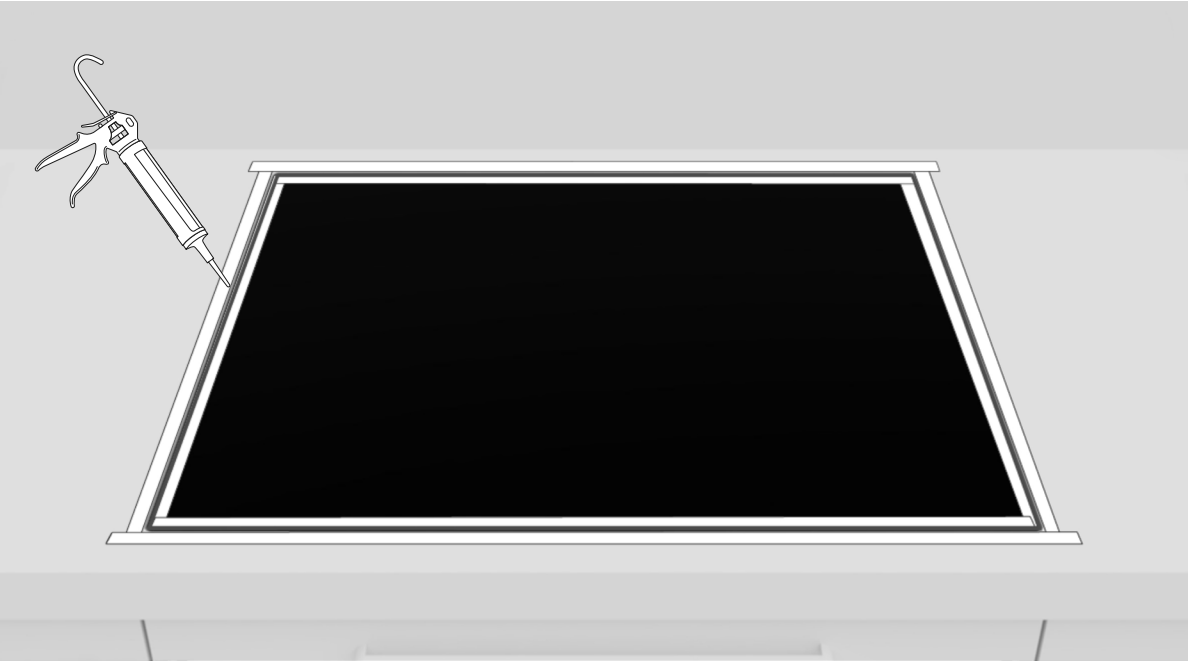

**11**

Applicare il silicone.

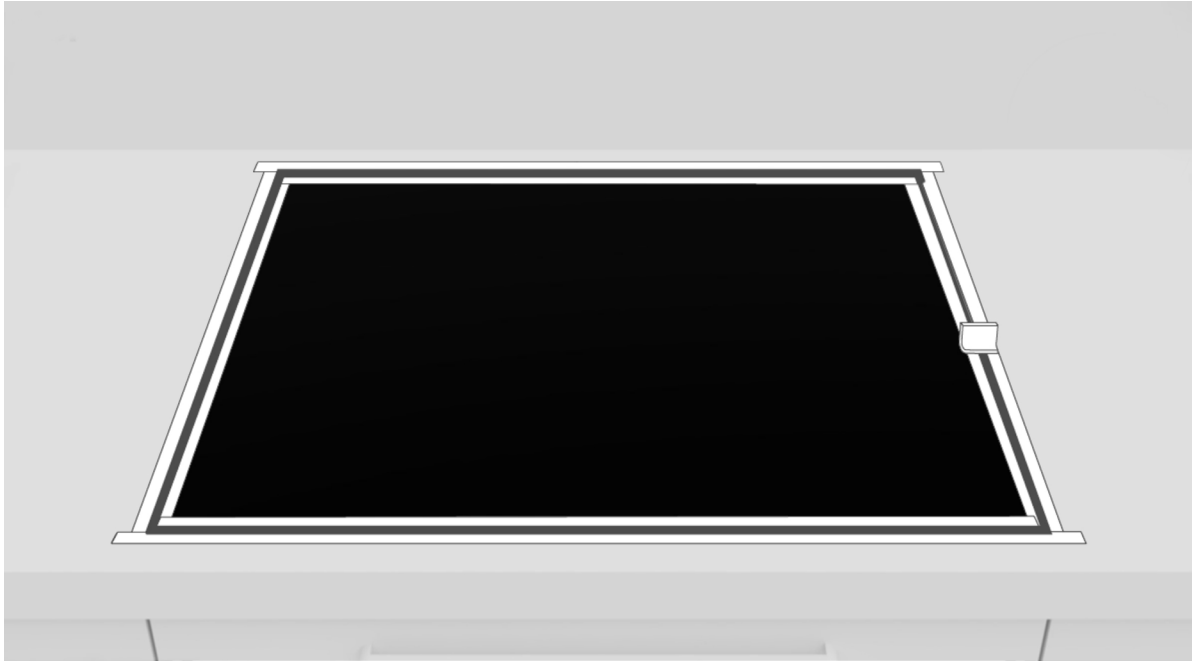

**12**

Rimuovere il silicone in eccesso.

**13**

Rimuovere il nastro e pulire i bordi.

**14**

Attendere 24 ore prima di procedere con la prima accensione.

# 10 Consegna all'utente

A conclusione dell'installazione:

- Informare l'utente circa le funzioni essenziali;
- Informare l'utente su tutti gli aspetti rilevanti per la sicurezza dell'uso e della manipolazione;
- Consegnare all'utente gli accessori e le istruzioni per l'uso e il montaggio da conservare con cura.

Al termine dell'installazione, rimuovere la pellicola protettiva, il nastro e tutti gli altri materiali da imballaggio.

⚠ **AVVERTENZA:** Il prodotto richiede una adeguata ventilazione per un funzionamento normale. Non ostruire per alcun motivo le aperture di ventilazione.

**NOTA:** L'aspetto effettivo del prodotto dipende dal modello scelto.

# 11 Prima messa in funzione

Al primo utilizzo del prodotto, il piano cottura è impostato sulla massima potenza raggiungibile. Utilizzando la funzione di gestione della potenza, è possibile scegliere diversi limiti di potenza in base alla rete di distribuzione domestica.

**Come impostare la gestione della potenza**
È possibile impostare un livello di assorbimento di potenza massimo per il piano cottura a induzione, scegliendo tra diversi intervalli di potenza.
I piani cottura a induzione sono in grado di limitare automaticamente la potenza per evitare il rischio di sovraccarichi.

**Per attivare la funzione di gestione energetica consultare il manuale d'uso;**

**Per scegliere un altro livello:**

- Scorrere a sinistra e a destra il cursore per modificare il livello di gestione della potenza;
- Esistono 8 livelli di potenza, da "P1" a "P8". Il livello è visualizzato dall'indicatore del timer:

| 60 | 65 | 80 | 90 | P1 | P2 | P3 | P4 | P5 | P6 | P7 | P8 |
|---|---|---|---|---|---|---|---|---|---|---|---|
| | | | | 2 kW | 2,5 kW | 3 kW | 3,5 kW | 4,5 kW | 5,5 kW | 6,8 kW | 7,4 kW |

| 60 | 65 | 80 | 90 | P1 | P2 | P3 | P4 | P5 | P6 | P7 | P8 |
|---|---|---|---|---|---|---|---|---|---|---|---|
| | | | | 2 kW | 2,5 kW | 3 kW | 3,5 kW | 4,5 kW | 5,5 kW | 6,8 kW | 11 kW |

# 12 Smontaggio del prodotto

- Scollegare il prodotto dalla rete elettrica;
- Sollevare leggermente il prodotto ed estrarlo completamente;
- Questo prodotto non rovina il mobile, il quale potrà essere utilizzato anche con un nuovo elettrodomestico.

Haier

## مرحبًا

تم تصميم دليل التثبيت هذا لمصنعي المطابخ الذين سيتعاملون مع هذه المنتجات. لضمان السلامة والحصول على أفضل النتائج، يرجى قراءة هذا الدليل بعناية، بما في ذلك تعليمات السلامة، والاحتفاظ به للرجوع إليه في المستقبل. قبل المتابعة في عملية التثبيت، دوّن الرقم التسلسلي، فقد تحتاج إليه في حالة إجراء الإصلاحات. تحقق من وجود أي تلف في أثناء النقل واستشر فنيًا عند الشك قبل الاستخدام. احرص دائمًا على إبقاء جميع مواد التغليف بعيدًا عن متناول الأطفال.

**ملاحظة:** قد تختلف الميزات والصور الموجودة في الدليل وملحقات المنتج حسب الطراز الذي تم شراؤه.

# الفهرس


| | | |
|---|---|---|
| 1 | **تحذيرات السلامة الخاصة بالتركيب** | **ص 2** |
| 2 | **مكان تثبيت المنتج** | **ص 3** |
| 3 | **أبعاد الموقد** | **ص 4-11** |
| 3.1 | العرض 60 | |
| 3.2 | العرض 65 | |
| 3.3 | العرض 80 | |
| 3.4 | العرض 90 | |
| 4 | **أدوات التثبيت** | **ص 12** |
| 4.1 | التركيب القياسي | |
| 4.2 | التركيب المتساطح | |
| 5 | **مسافة التركيب** | **ص 13** |
| 6 | **الأثاث والتهوية** | **ص 14-15** |
| 6.1 | العرض 60 - 65 - 80 - 90 على قاعدة الفرن | |
| 6.2 | العرض 60 - 65 - 80 - 90 على القاعدة مع أدراج | |
| 6.3 | العرض 60 - 65 - 80 - 90 على القاعدة مع أرفف | |
| 6.4 | السماكة العلوية | |
| 7 | **الأبعاد المدمجة** | **ص 16-23** |
| 7.1 | عرض الموقد 60 | |
| 7.2 | عرض الموقد 65 | |
| 7.3 | عرض الموقد 80 | |
| 7.4 | عرض الموقد 90 | |
| 8 | **التوصيل بالتيار الكهربائي** | **ص 24-27** |
| 8.1 | تحذيرات السلامة | |
| 8.2 | تعليمات | |
| 8.3 | نصيحة أخرى | |
| 8.4 | مخطط التوصيل (للمواقد ذات مقاسات 60 و65 و80 سم) | |
| 8.5 | مخطط التوصيل (للمواقد ذات 90 سم) | |
| 9 | **تعليمات التركيب** | **ص 28-37** |
| 9.1 | تحذيرات | |
| 9.2 | خطوات التثبيت | |
| 10 | **التسليم للمستخدم** | **ص 38** |
| 11 | **التشغيل لأول مرة** | **ص 38** |
| 12 | **تفكيك المنتج** | **ص 38** |

# 1 تحذيرات السلامة الخاصة بالتركيب

**اتبع هذه التعليمات قبل البدء في تثبيت المنتج.**
**سلامتكم تهمنا كثيرًا. يُرجى قراءة هذه المعلومات بعناية قبل استخدام المنتج؛**

- يجب أن يتم إجراء التركيب بواسطة فني مؤهل، ويجب أن يكون على دراية بالقوانين السارية في بلد التركيب وتعليمات الشركة المصنعة ويجب أن يراعيها؛
- إذا تطلب الأمر خدمة من الشركة المصنعة لإزالة الأعطال الناتجة عن التركيب غير الصحيح، فإن هذه الخدمة غير مشمولة بالضمان؛
- أزل مواد التغليف قبل تشغيل الجهاز؛
- بعد إخراج الجهاز من الصندوق، تحقق بعناية من عدم وجود أي تلف، وفي حالة وجود أي مشكلة، اتصل بخدمة العملاء قبل التثبيت ولا تقم بتوصيله بمصدر الطاقة؛
- يمكن أن يكون المنتج التالف سببًا في حدوث ماس كهربائي، وصدمة كهربائية، ونشوب حريق، ومخاطر أخرى؛
- تحقق من العبوة بحثًا عن الملحقات أو المواد المصاحبة (المستندات، البراغي، الملحقات، حقيبة الكتيبات، دليل المستخدم، وغيرها) وقم بإزالتها وتخزينها؛
- يمكن تركيب المنتج بشكل متراكب أو بشكل متساوٍ مع سطح الطاولة؛
- قبل تركيب المنتج، تأكد من أن المكان جيد التهوية للسماح بتدفق الهواء النقي، وهو أمر ضروري للتبريد المناسب. اتبع الرسوم التوضيحية لمعرفة الحد الأدنى المقترح للمساحات المفتوحة.
- لا يلزم إجراء أي عملية/إعداد إضافي لتشغيل الجهاز بالترددات المقدرة؛
- إذا تطلب الأمر مساعدة الشركة المصنعة لتصحيح الأعطال الناجمة عن التركيب غير الصحيح، فإن هذه المساعدة غير مشمولة بالضمان. يجب اتباع تعليمات التركيب الخاصة بالموظفين المؤهلين مهنيًا؛
- قد يتسبب التركيب غير الصحيح في حدوث ضرر أو إصابة للأشخاص أو الحيوانات أو المتعلقات. لا يمكن تحميل الشركة المصنعة المسؤولية عن هذا الضرر أو الإصابة؛
- لا يُضمن الاستخدام الآمن إلا إذا تم التثبيت بشكل صحيح وفقًا لهذه التعليمات. في حالة حدوث تلف بسبب التركيب غير الصحيح، تقع المسؤولية على عاتق الشخص الذي قام بتركيب المنتج؛
- في أثناء عملية التركيب، يجب فصل الموقد عن مصدر الطاقة الرئيسي؛
- يوصى بارتداء قفازات واقية في أثناء التركيب لتجنب الإصابات؛
- لا يغطي الضمان الأضرار الناجمة عن التركيب غير الصحيح؛
- في حال التركيب غير الصحيح، أو العبث بالجهاز، أو التوصيل غير السليم، فإن صلاحية ضمان المنتج ستنتهي؛
- تأكد من أنه عند اكتمال توصيل كابل إمداد الطاقة الخاص بالمنتج، لا يمكن الوصول إليه؛

- بعد التجميع، يجب ألا يلامس سلك الطاقة الأجزاء المتحركة (مثل الدرج) ويجب ألا يتعرض للإجهادات الميكانيكية؛
- يتطلب هذا المنتج تهوية مستمرة أثناء الاستخدام. لا تقم بتغطية فتحات التهوية؛
- عند تسليم المنتج للمستخدم النهائي، يجب على الفني التأكد من أنه تم تركيبه بشكل صحيح.

## 2 مكان تثبيت المنتج

- ثبت هذا المنتج واستخدامه في بيئة مغلقة ومغطاة وجافة وجيدة التهوية؛
- لا تقم بتثبيت المنتج في بيئات مفتوحة معرضة للعوامل الجوية؛
- تم تصميم هذا الجهاز للاستخدام على ارتفاع أقل من 2000 متر؛
- قم بتركيب المنتج بالقرب من مأخذ كهربائي؛
- استخدم المنتج فقط عند وضعه في حجرة مجوفة، وإلا فإنك تخاطر بالإصابة والحروق.
- لا تقم بتركيب الموقد فوق فرن أو مجفف ملابس أو غسالة أطباق أو ثلاجة غير مبردة. كما يُنصح بتجنب تركيبه فوق غسالة الملابس. يُسمح بتركيب الموقد فوق فرن مبرد؛

### نصائح أخرى

- قم بقطع سطح العمل بدقة، باستخدام الأدوات اللازمة حسب المادة المراد قطعها. يجب أن تكون جميع الأسطح محكمة الإغلاق أو مقاومة لاختراق الرطوبة؛
- يجب تشكيل سطح العمل باتباع الرسوم التوضيحية الواردة في هذا الدليل. يجب أن يكون سطح الطهي في وضع أفقي تمامًا. تأكد من وضع الغطاء الموجود أسفل سطح الطهي، إن وجد، بشكل صحيح؛
- استخدم قطعة قماش ناعمة أثناء التركيب لتجنب إتلاف سطح الطهي وسطح العمل؛

⚠ **تحذير:** خطر نشوب حريق وأضرار ناجمة عن اللهب المكشوف. أبقِ اللهب المكشوف (مثل الشمعة) بعيدًا عن المنتج.

# 3 أبعاد الموقد

## 3.1 العرض 60

الأبعاد **بالملم**

### منظر محوري علوي

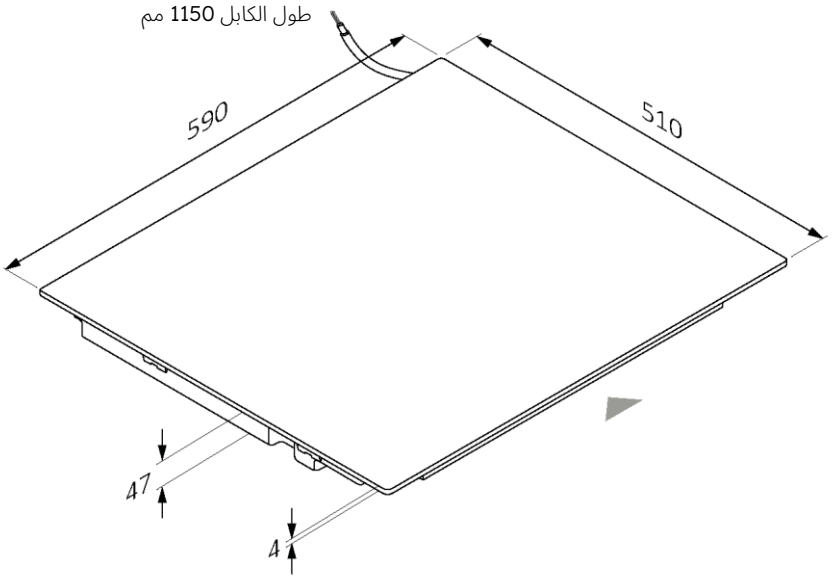


### منظر محوري سفلي

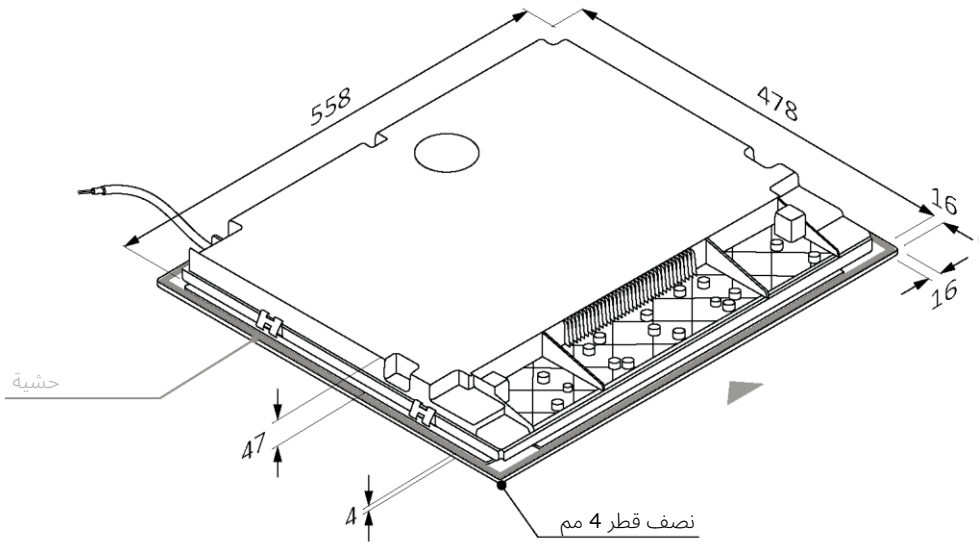

# 3 أبعاد الموقد

90 | 80 | 65 | 60

الأبعاد **بالملم**

**المنظر الأمامي**

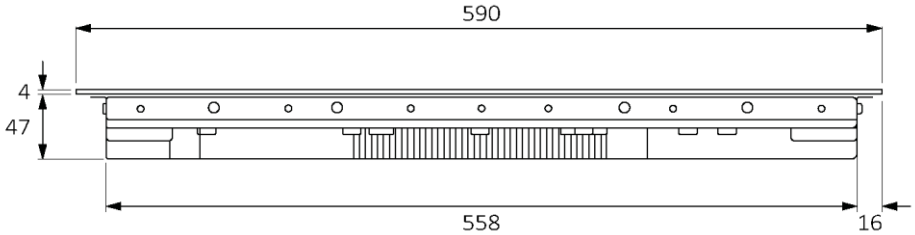


**منظر جانبي**

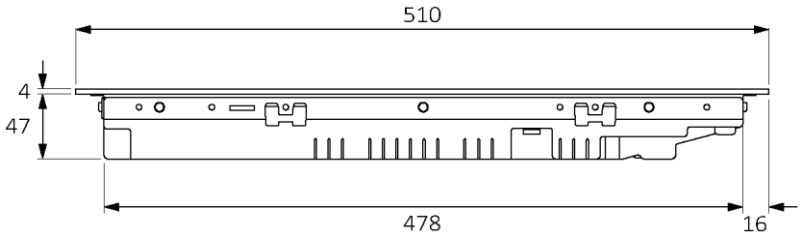

## 3.2 العرض 65

الأبعاد **بالملم**

### منظر محوري علوي

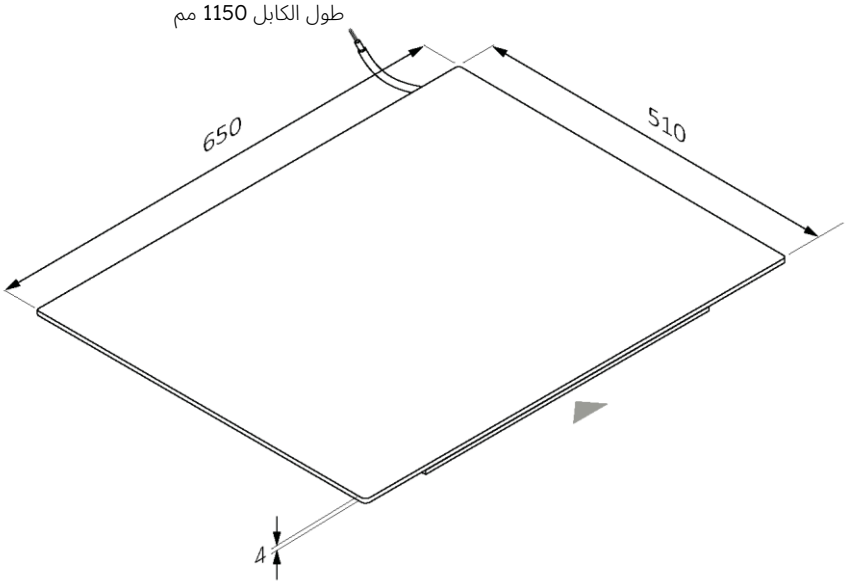


### منظر محوري سفلي

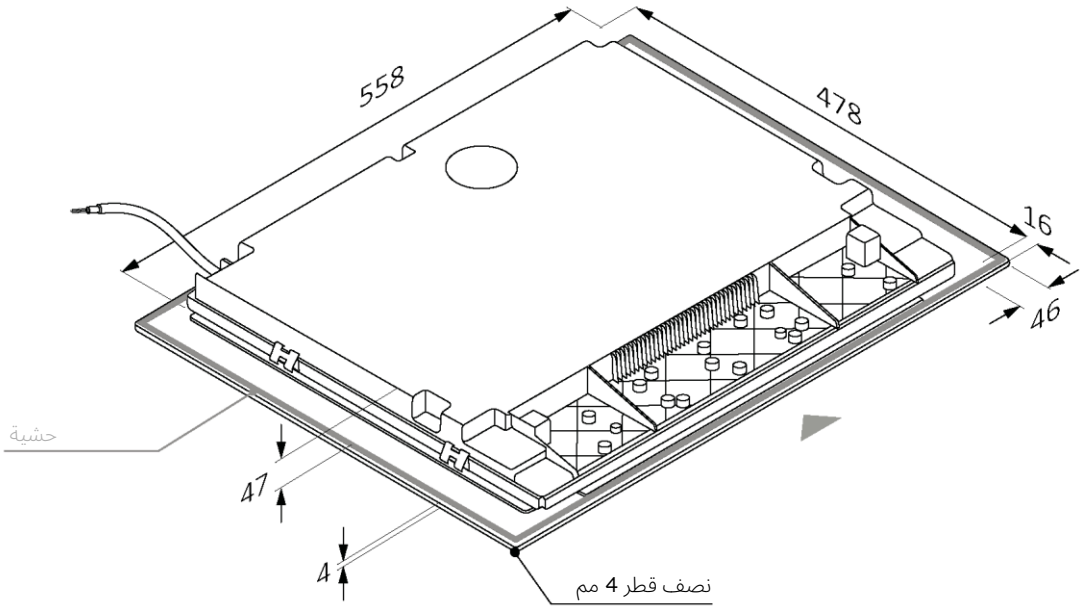

# 3 أبعاد الموقد

90 | 80 | 65 | 60

الأبعاد **بالملم**

**المنظر الأمامي**

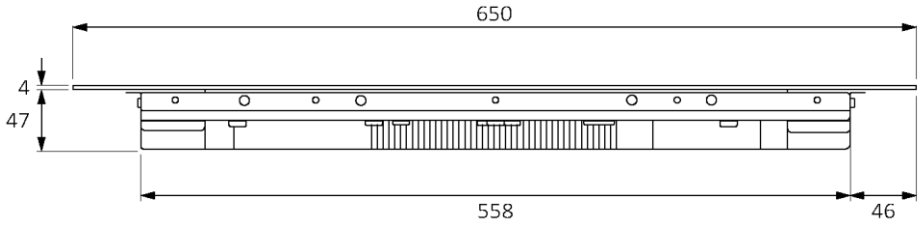


**منظر جانبي**

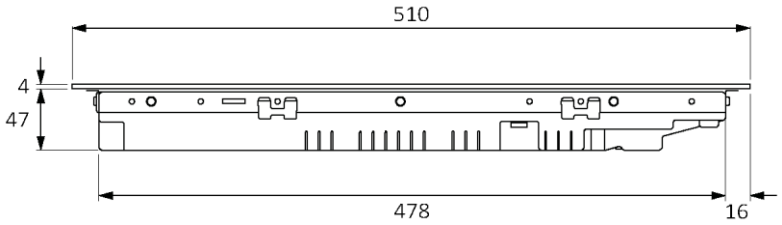

## 3.3 العرض 80

الأبعاد **بالملم**

### منظر محوري علوي

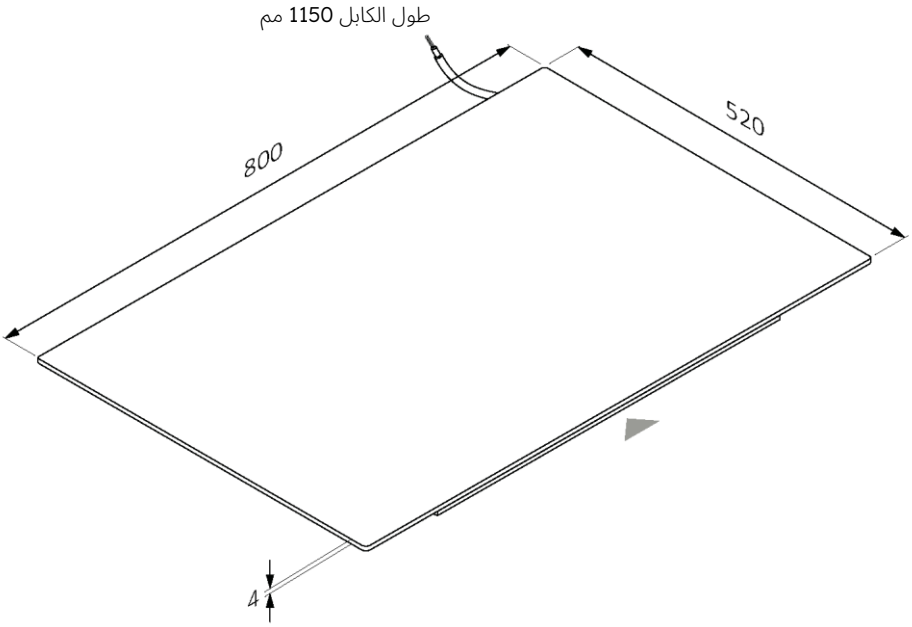


### منظر محوري سفلي

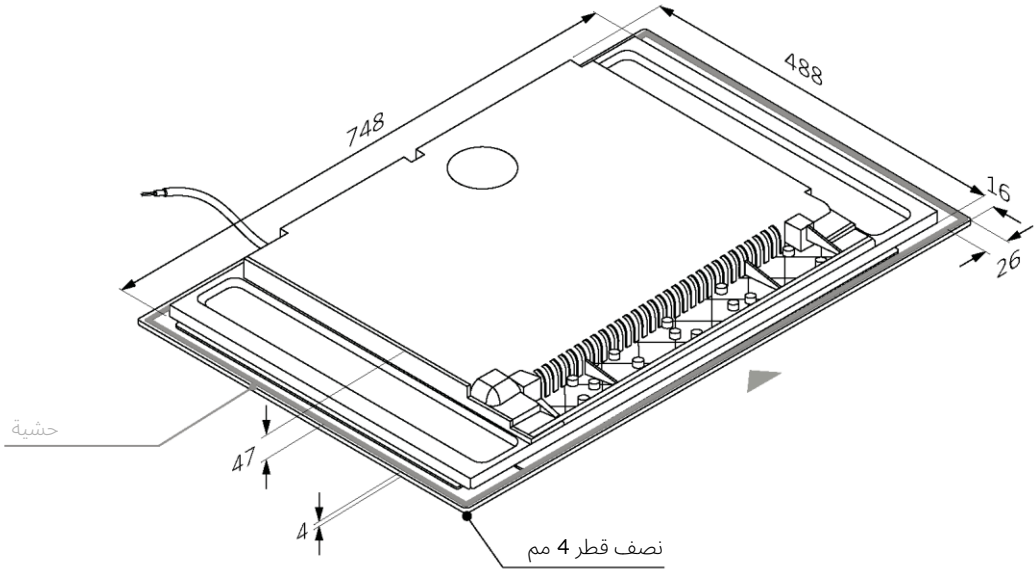

# 3 أبعاد الموقد

90 | **80** | 65 | 60

الأبعاد **بالملم**

**المنظر الأمامي**

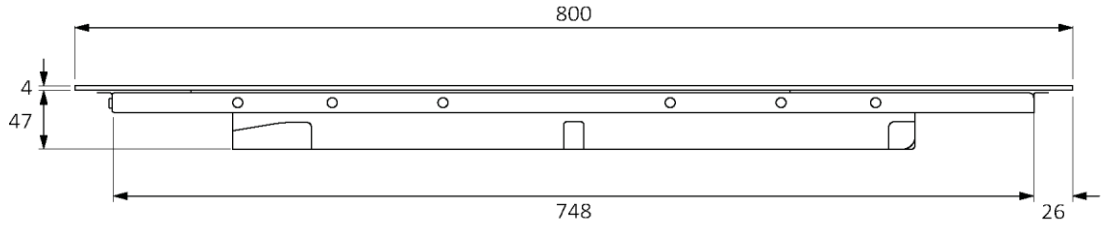


**منظر جانبي**

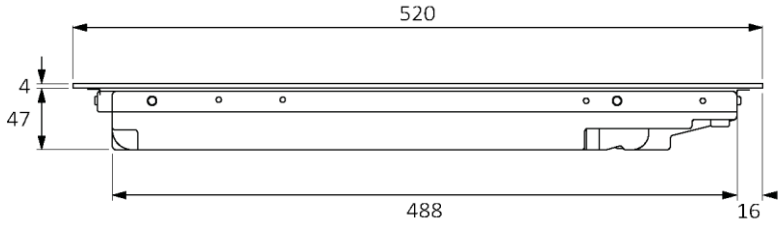

## 3.4 العرض 90

الأبعاد **بالملم**

**منظر محوري علوي**

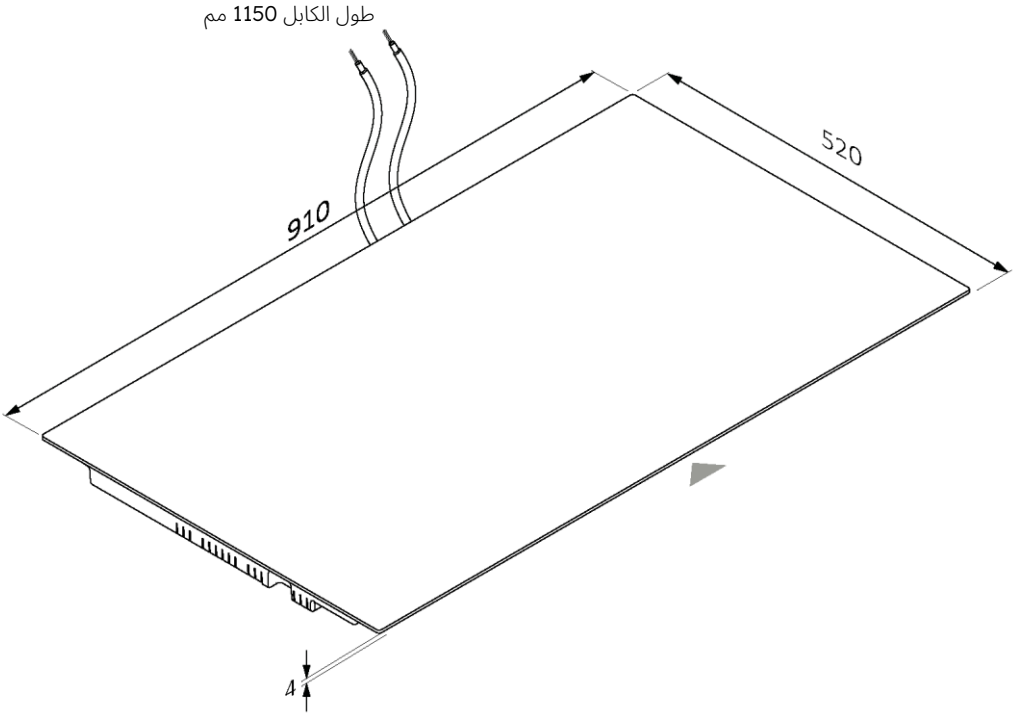


**منظر محوري سفلي**

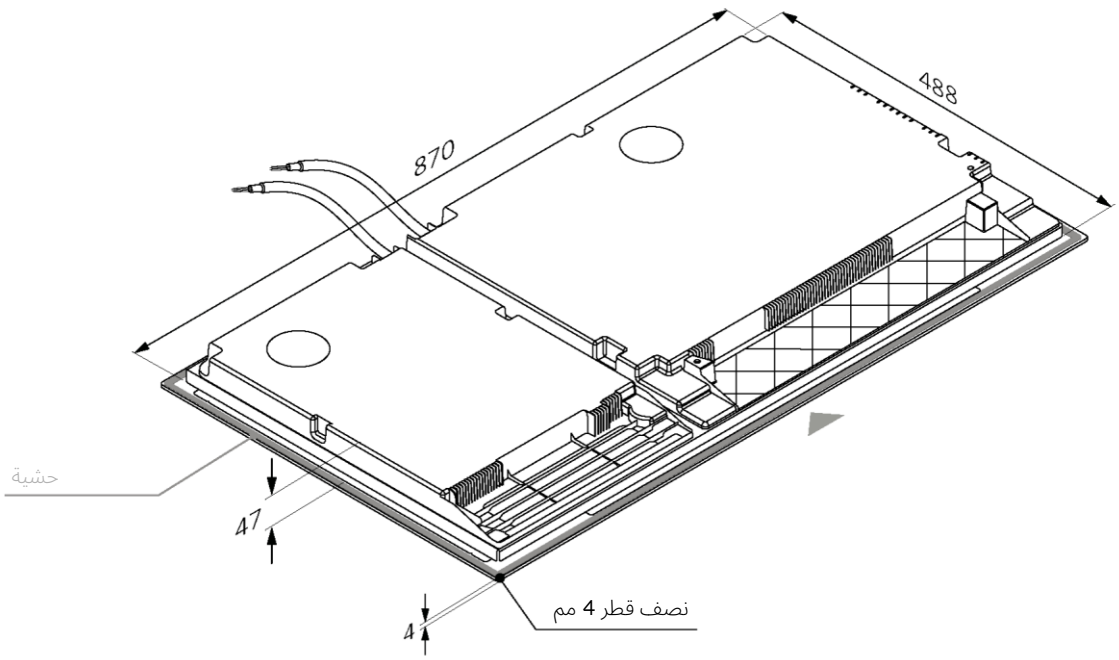

# 3 أبعاد الموقد

90 | 80 | 65 | 60

الأبعاد **بالملم**

**المنظر الأمامي**

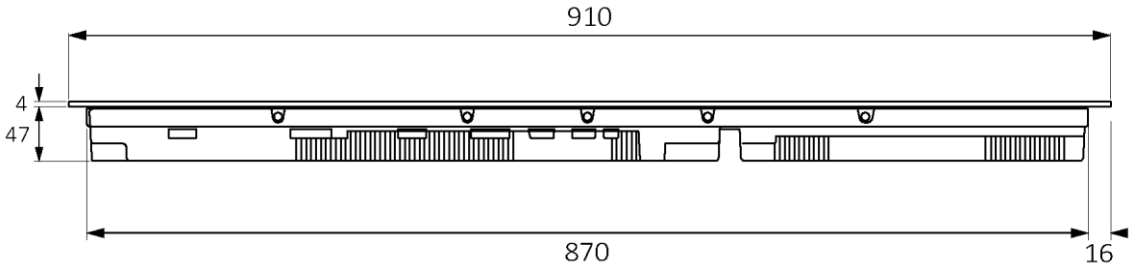


**منظر جانبي**

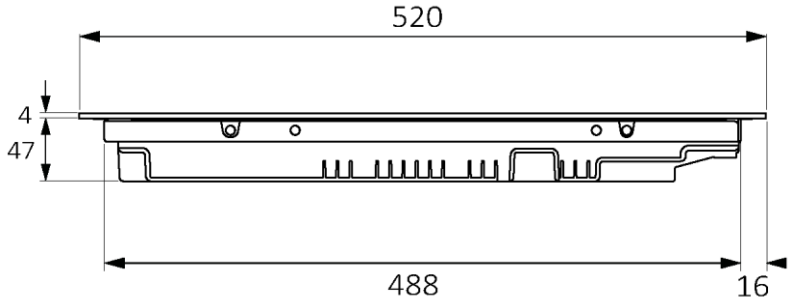

# 4 أدوات التثبيت

## 4.1 التركيب القياسي

### الأدوات المطلوبة

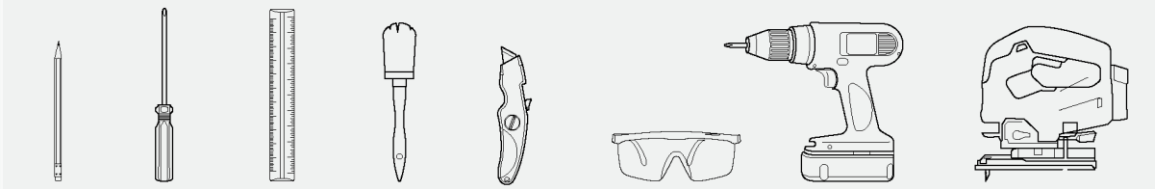

منشار تقطيع | مفك براغي | نظارات السلامة | قاطع | فرشاة | مسطرة | مفك البراغي | قلم

### الأدوات المرفقة مع المنتج

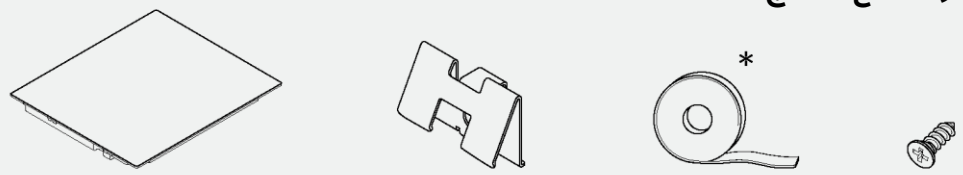

مسامير عدد 4 | حشية * | مشابك عدد 4 | الموقد

## 4.2 التركيب المتساطح

### الأدوات المطلوبة

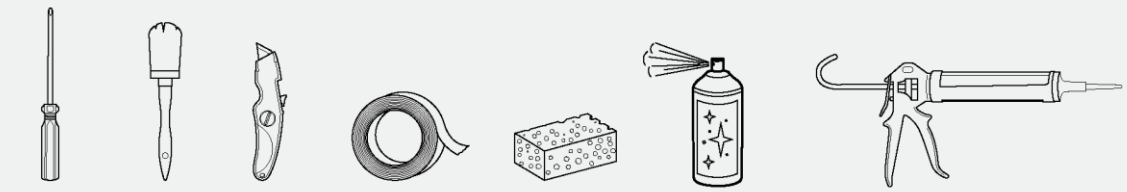

سيليكون | بخاخ تنظيف | إسفنجة | شريط لاصق | قاطع | فرشاة | مفك البراغي

### الأدوات المرفقة مع المنتج

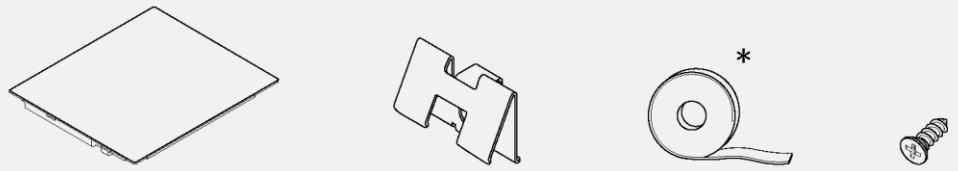

مسامير عدد 4 | حشية * | مشابك عدد 4 | الموقد

* في الطرز التي يبلغ طولها 90 سم، يكون مانع التسرب مثبتًا مسبقًا

## احتياطات

- فيما يتعلق بالسلامة، يتوافق هذا المنتج مع اللوائح الحالية؛
- ينبغي أن تكون المسافة بين سطح الطهي والخزائن أو الأجهزة المدمجة كافية لضمان التهوية الكافية وإطلاق الهواء؛
- تعتمد المسافة الدنيا بين الموقد والغطاء على طراز الغطاء **(A)؛**
- ينبغي أن تأخذ المسافة بين الموقد وخزائن الحائط في الاعتبار وجود الأشياء الضخمة (الأواني والمغارف وما إلى ذلك) واستخدامها **(B)؛**
- يجب ألا تقل المسافة الدنيا بين فتحة الموقد واللوحة الخلفية للمطبخ/الجدار الخلفي عن 35 مم **(C)؛**
- حافظ على مسافة جانبية آمنة من الأثاث **(D).** ينبغي أن يكون الغطاء الجانبي للأثاث مصنوعًا من مادة مقاومة للحرارة؛
- في المنطقة أسفل الموقد، من الضروري وجود مساحة خالية لا تقل عن 10 مم بين الموقد وأي جسم آخر قد يتأثر بالحرارة المتولدة في أثناء الاستخدام؛
- اتبع التعليمات الواردة في هذا الدليل لتهوية المنتج؛
- إذا تم تركيب المنتج فوق فرن، فراجع أيضًا تعليمات تركيب الفرن.

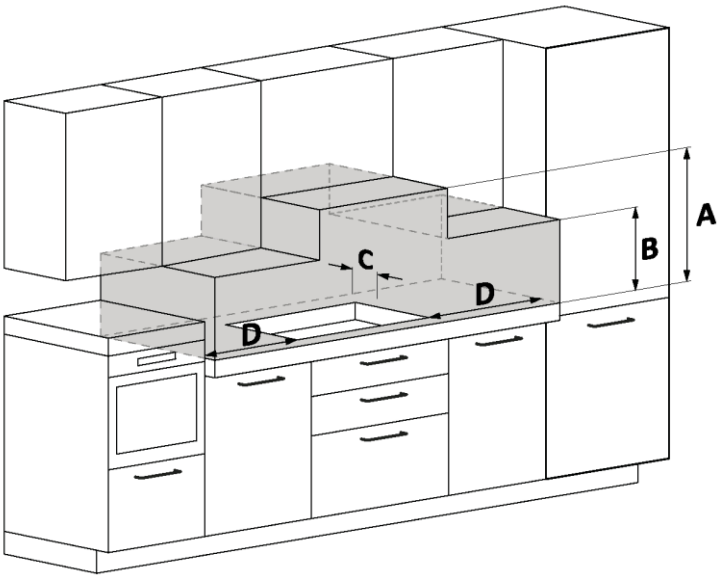


**A** نوصي بمسافة لا تقل عن 650 مم، كما يُرجى الرجوع إلى دليل غطاء المحرك؛

**B** ضع في اعتبارك توفير مساحة مناسبة للتعامل مع الأواني والمغارف وغيرها من الأدوات؛

**C** مسافة 35 مم من الفتحة المجوفة إلى اللوحة الخلفية / اللوح الخلفي؛

**D** 35 مم: عرض الموقد 60؛
55 مم: عرض الموقد 65؛
35 مم: عرض الموقد 80؛
35 مم: عرض الموقد 90.

## 6.1 قاعدة الفرن

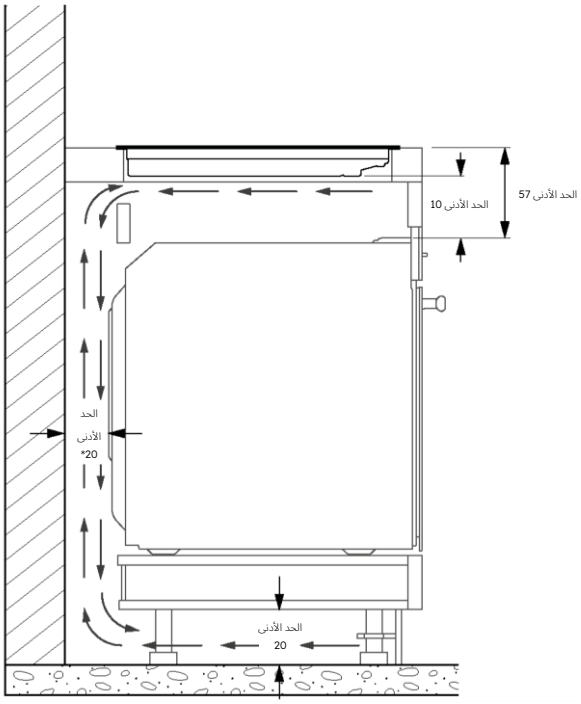


* إشارة متعلقة بالموقد.

للحصول على معلومات تتعلق بالفرن، يرجى الرجوع إلى دليل التثبيت المخصص.

## 6.2 قاعدة مزودة بأدراج

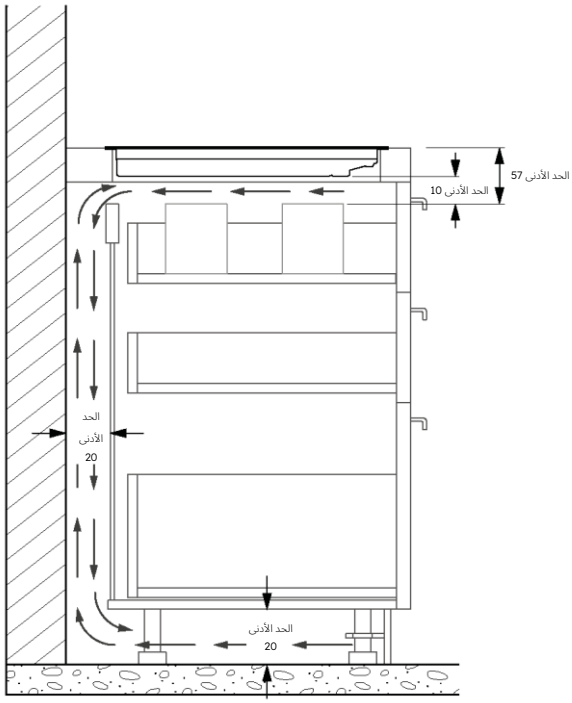

## 6.3 قاعدة مزودة بأرفف

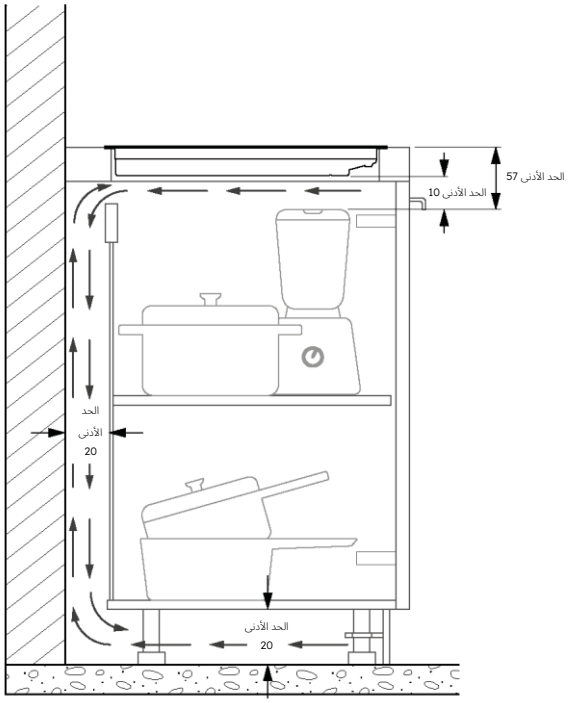


## 6.4 سماكة أسطح العمل

الأثاث ذو سطح العمل السميك: يجب توفير فتحة خلفية لا تقل عن 45 مم بين السطح العلوي واللوح الخلفي.

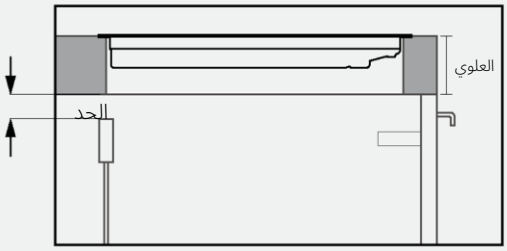


الأثاث ذو سطح العمل ذي السماكة المنخفضة: يجب توفير فتحة خلفية لا تقل عن 45 مم بين سطح الطهي واللوح الخلفي.

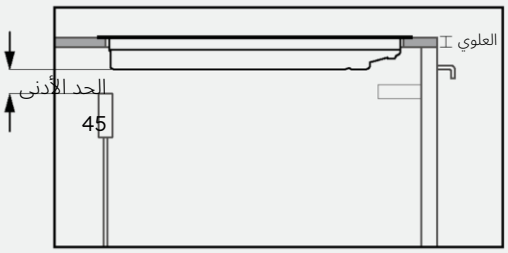

- يجب تشكيل سطح طاولة المطبخ باتباع الرسوم البيانية أدناه؛
- يجب أن يحتوي الجزء الخلفي من الخزانة على فتحات، اتبع الرسوم البيانية أدناه.

## 7.1 عرض الموقد 60

**التركيب القياسي**

الأبعاد **بالملم**

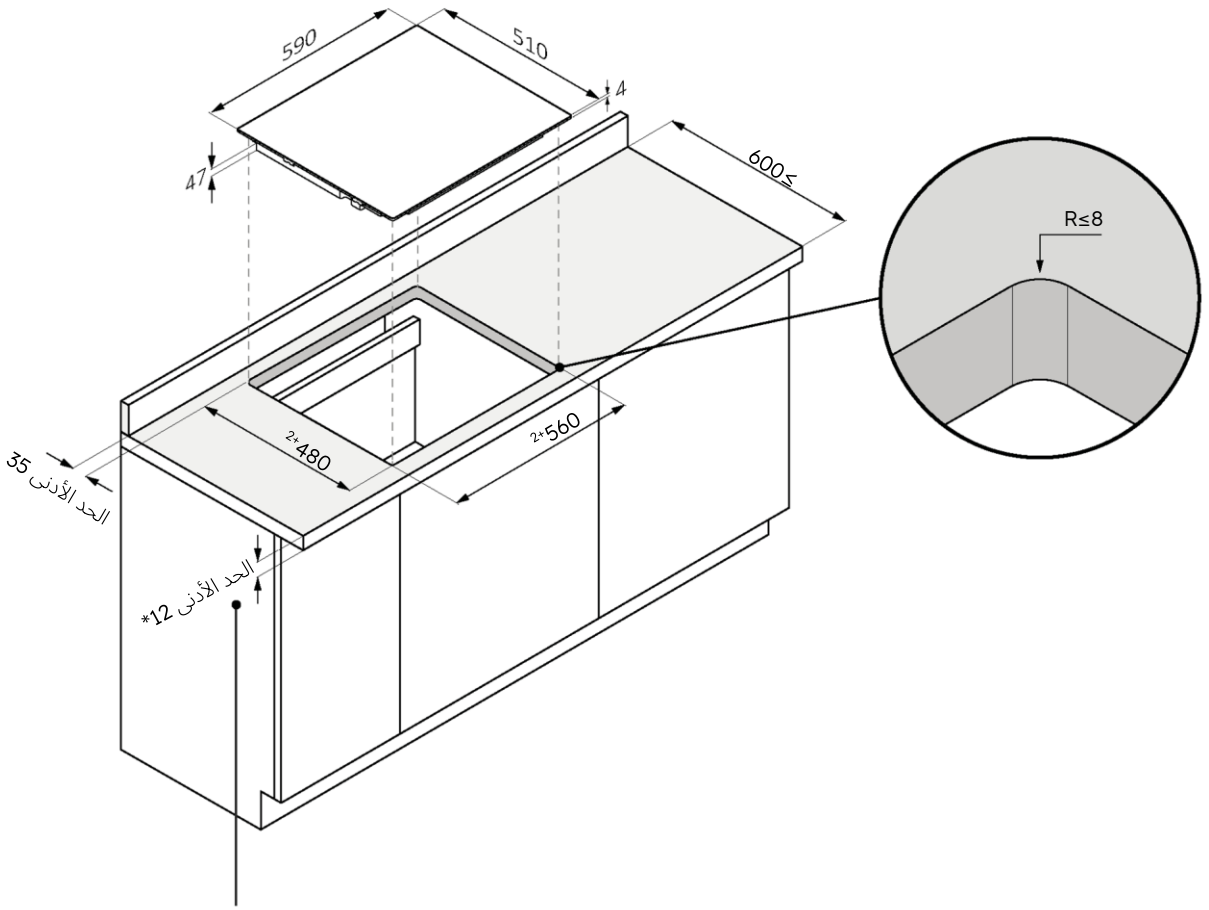


*28 مع فرن أسفله

90 | 80 | 65 | 60

## التركيب المتساطح

⚠ **تحذير:** غير متوفر للمنتجات ذات الزجاج المشطوف.

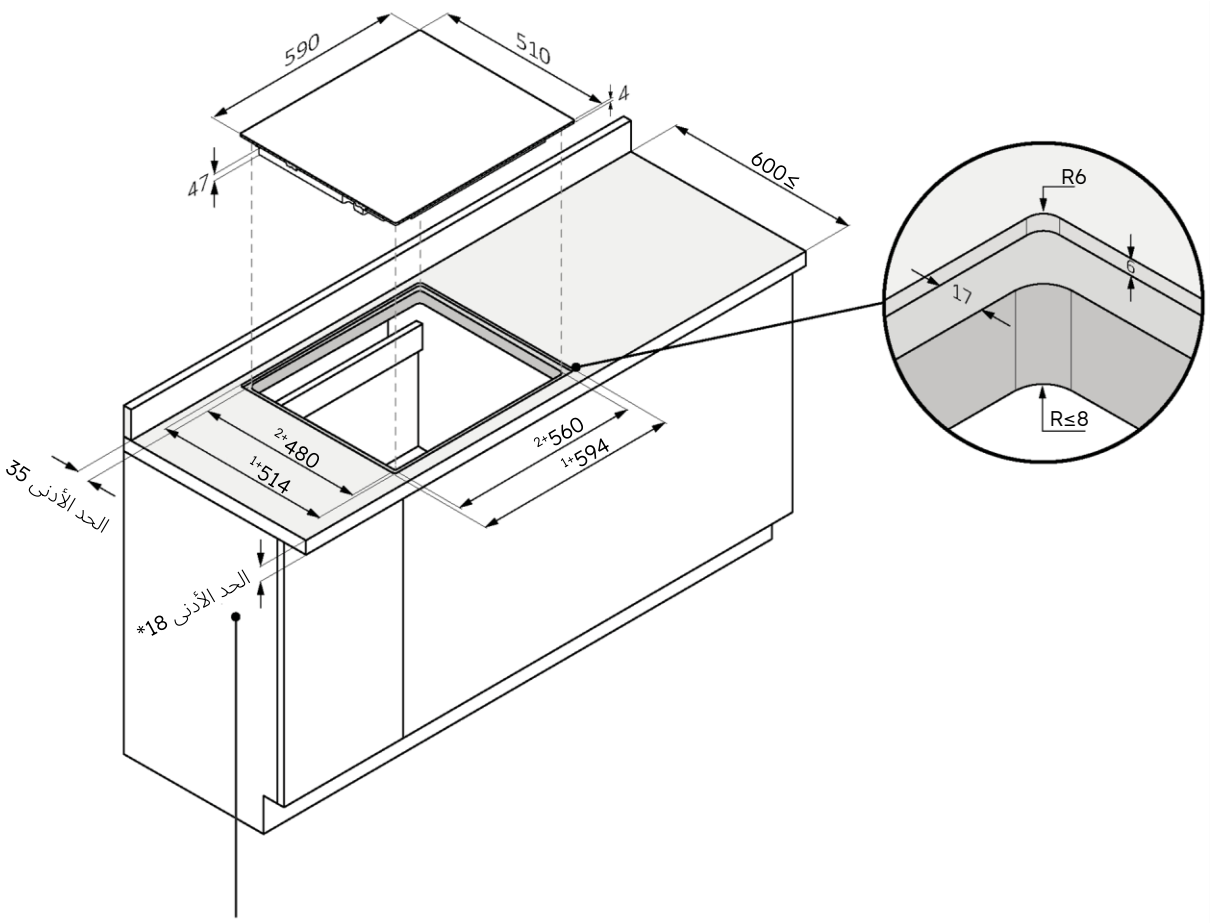


*34 مع فرن أسفله

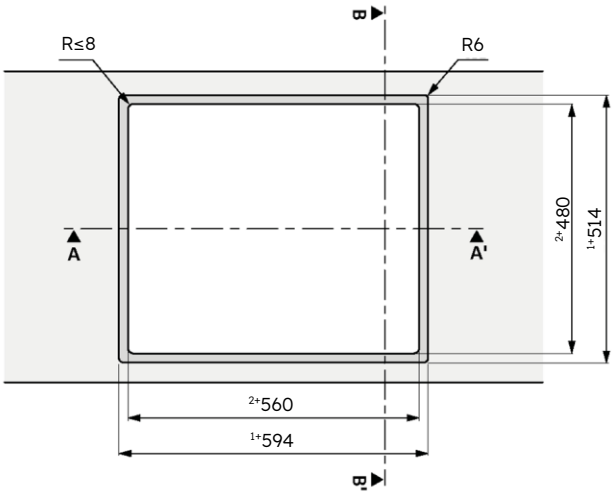


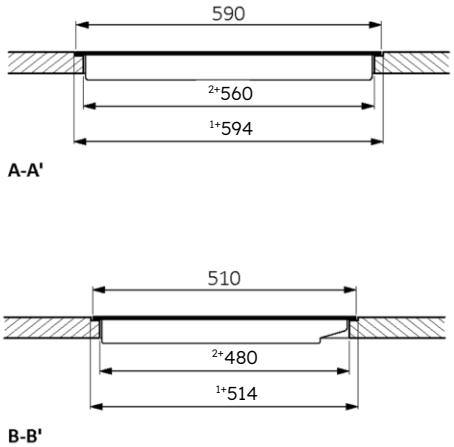

## 7.2 عرض الموقد 65

**التركيب القياسي**

الأبعاد **بالملم**

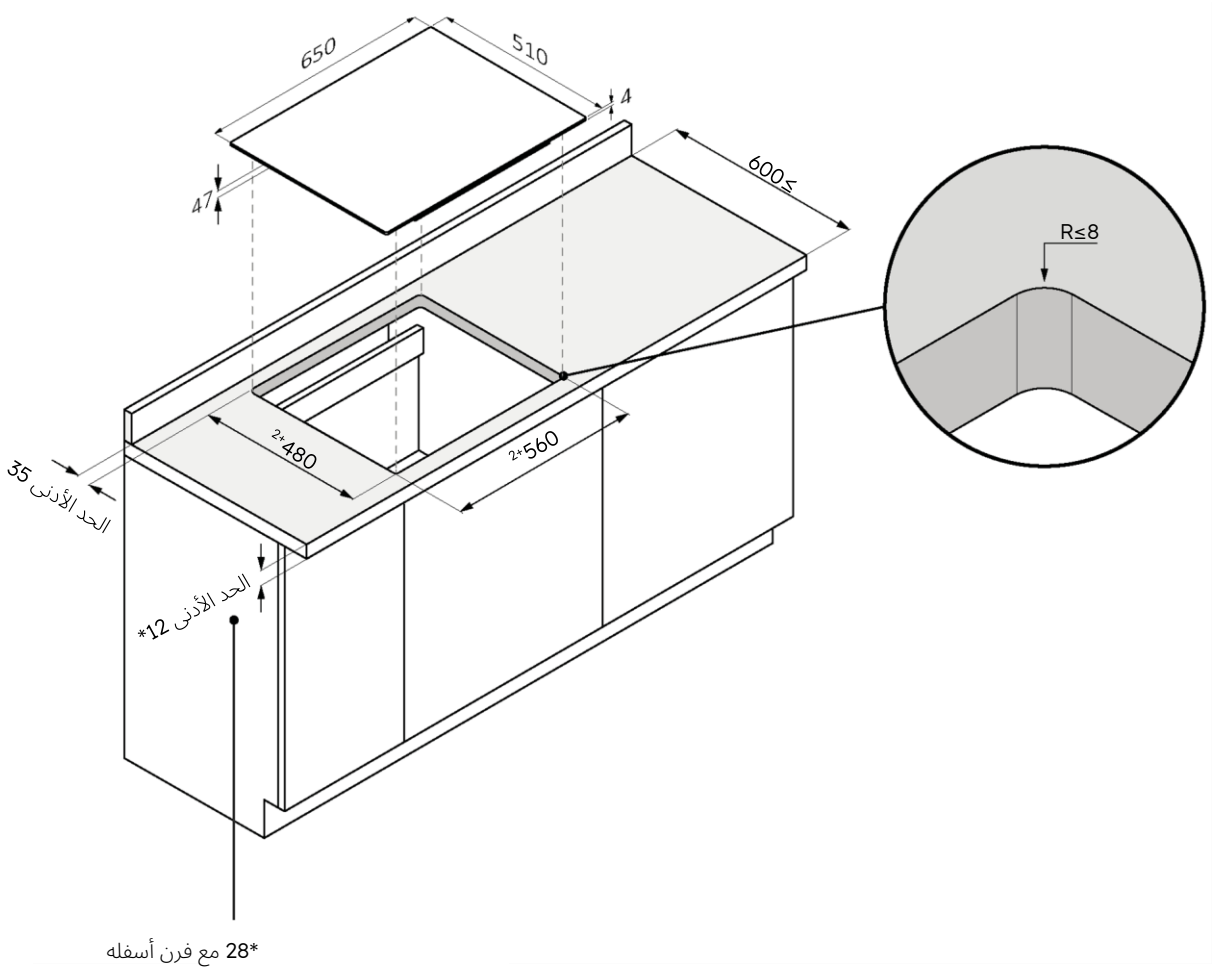

90 | 80 | 65 | 60

## التركيب المتساطح

**تحذير:** غير متوفر للمنتجات ذات الزجاج المشطوف.

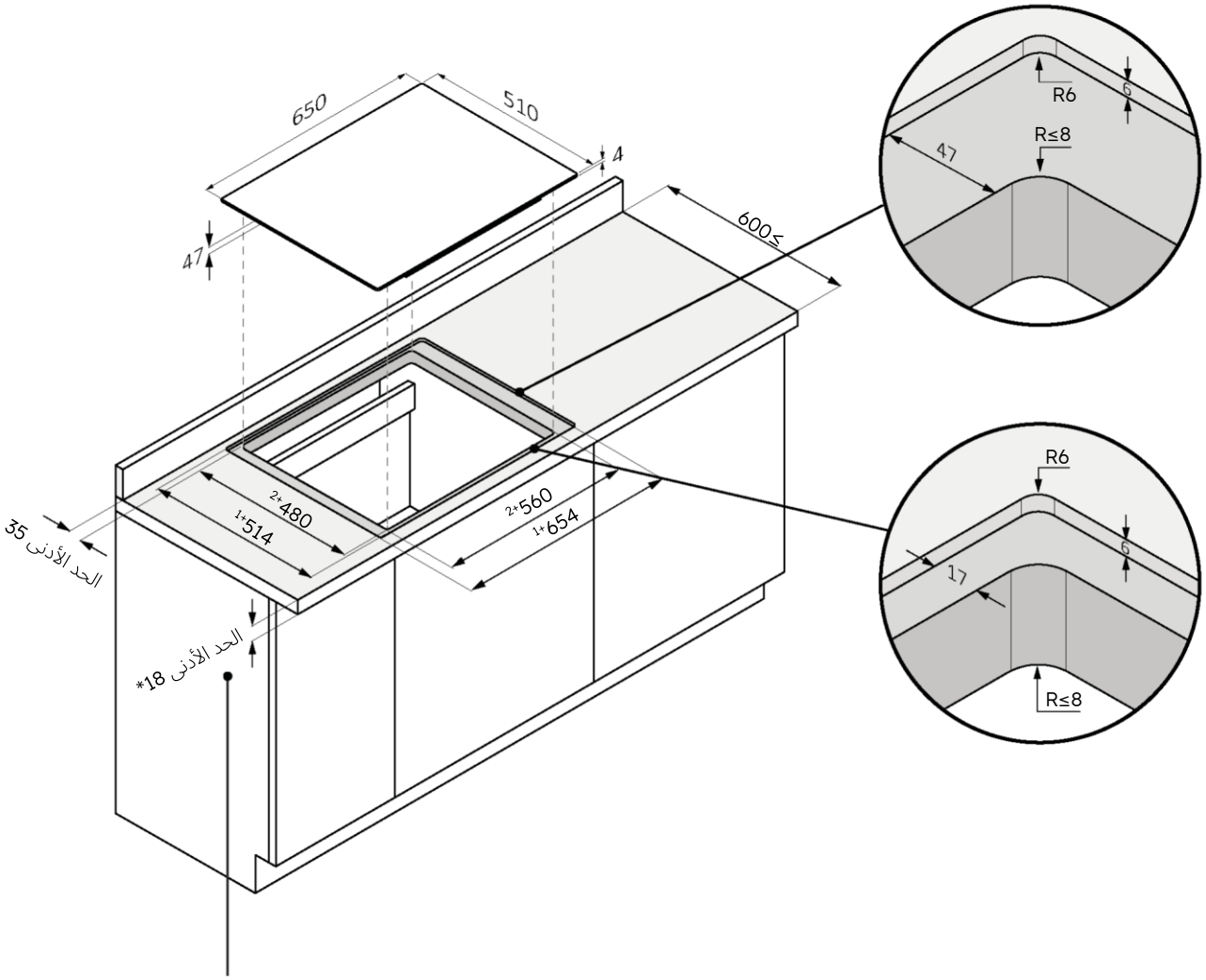


*34 مع فرن أسفله

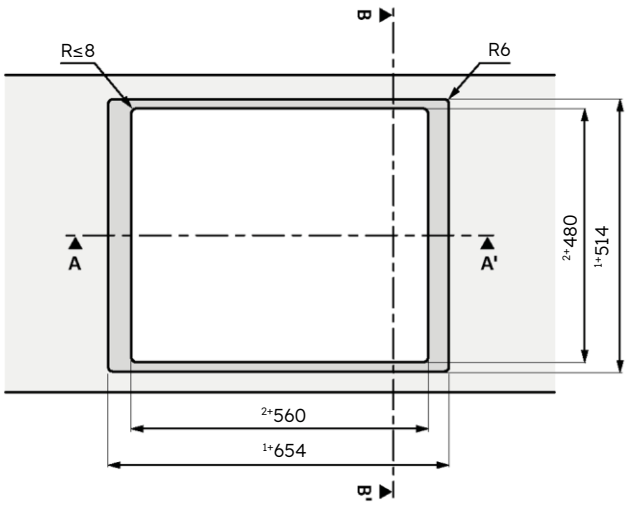


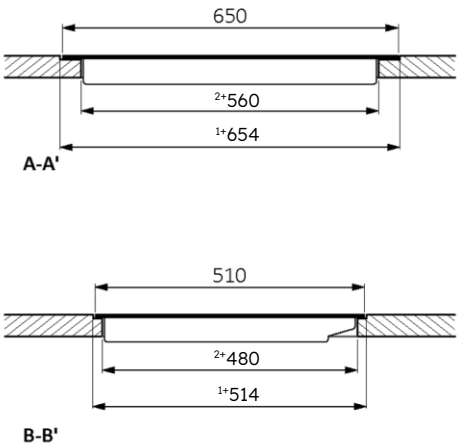

## 7.3 عرض الموقد 80

**التركيب القياسي**

الأبعاد **بالملم**

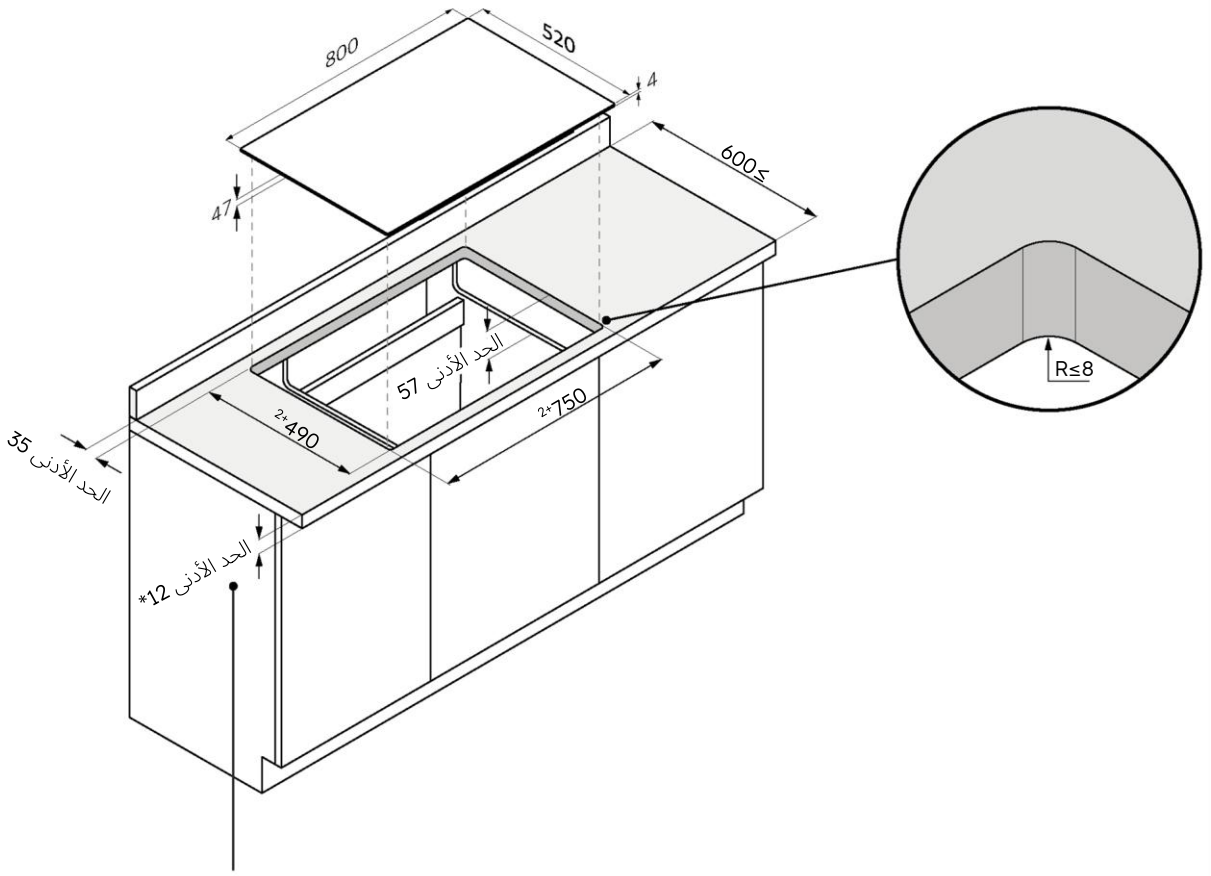


*28 مع فرن أسفله

90 | 80 | 65 | 60

## التركيب المتساطح

⚠ **تحذير:** غير متوفر للمنتجات ذات الزجاج المشطوف.

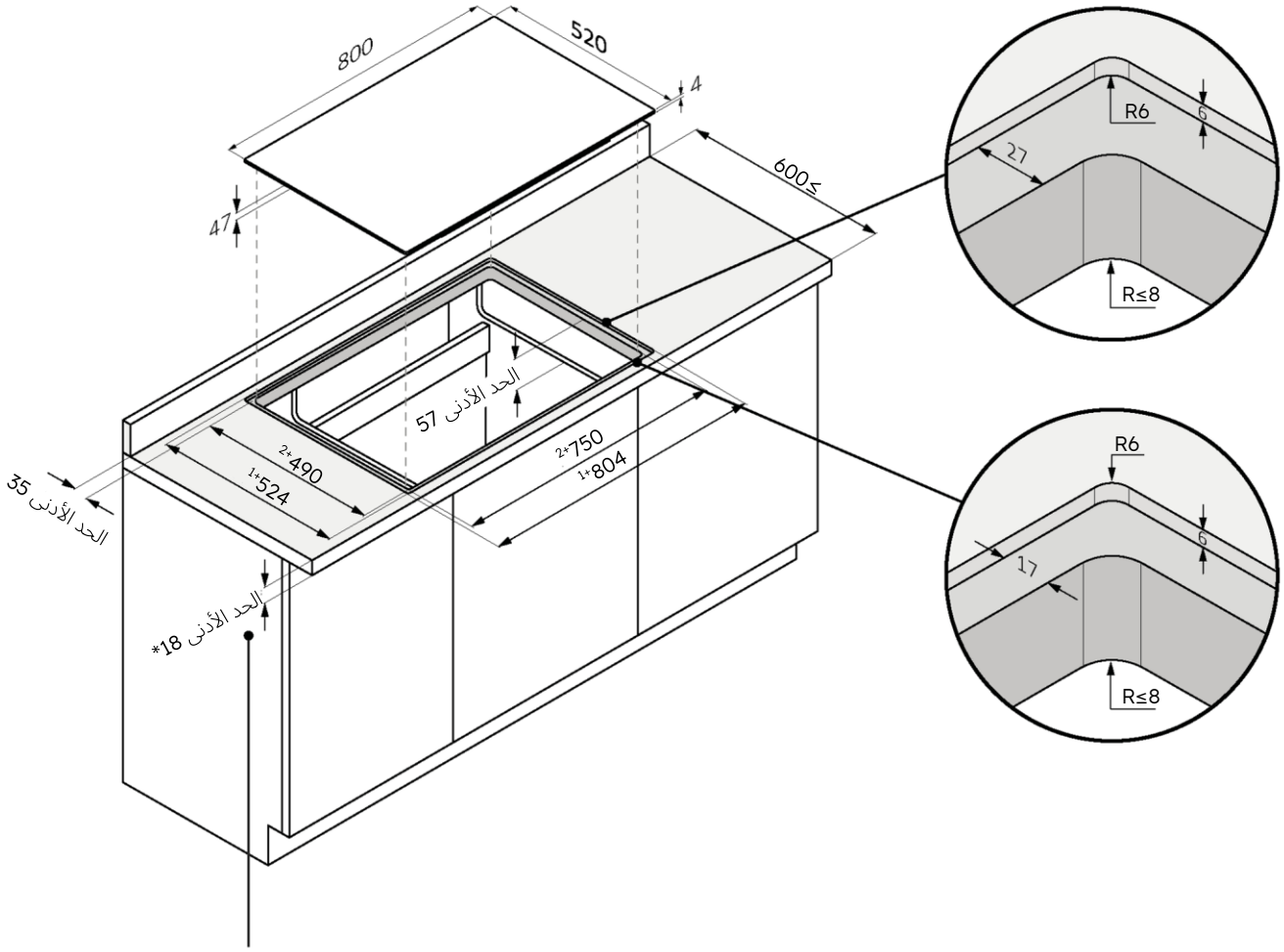


*34 مع فرن أسفله

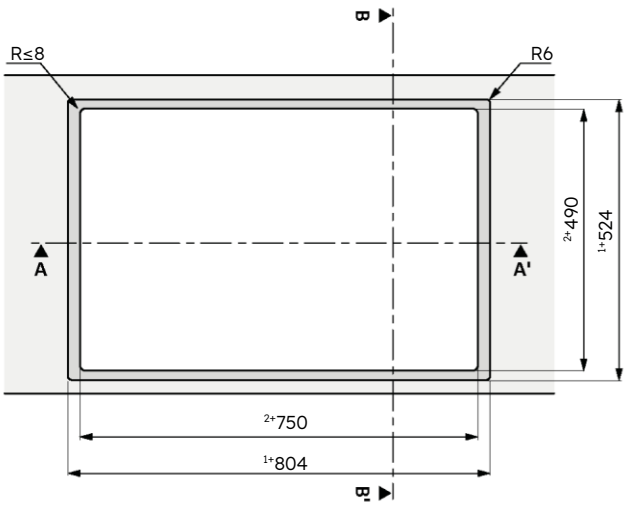


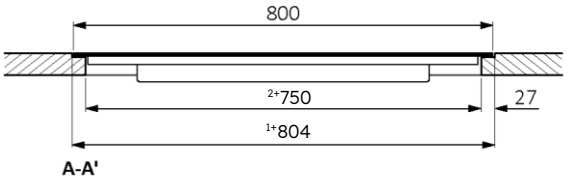


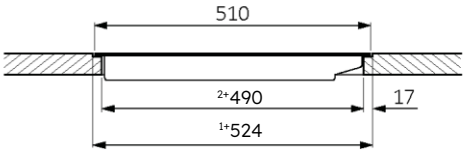

## 7.4 عرض الموقد 90

**التركيب القياسي**

الأبعاد **بالملم**

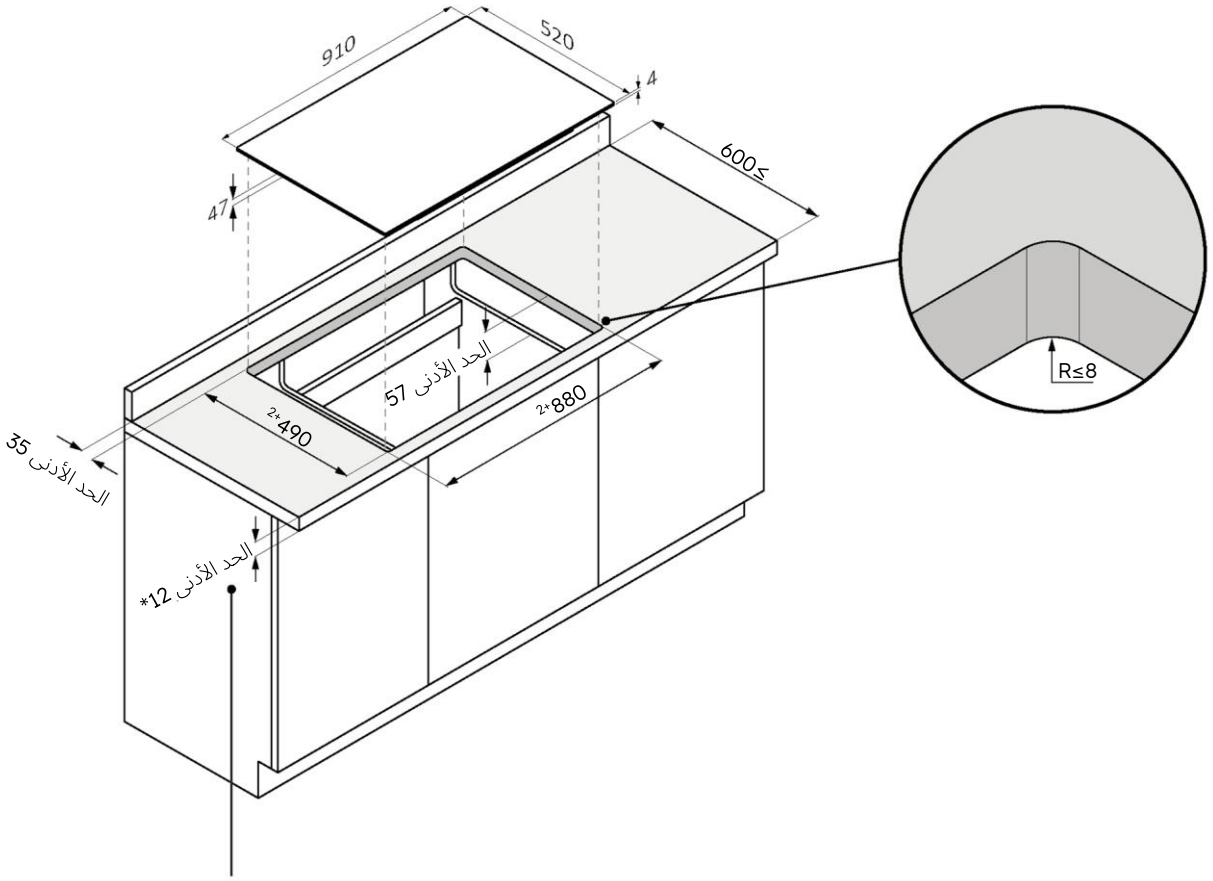


*28 مع فرن أسفله

90 | 80 | 65 | 60

## التركيب المتساطح

⚠ **تحذير:** غير متوفر للمنتجات ذات الزجاج المشطوف.

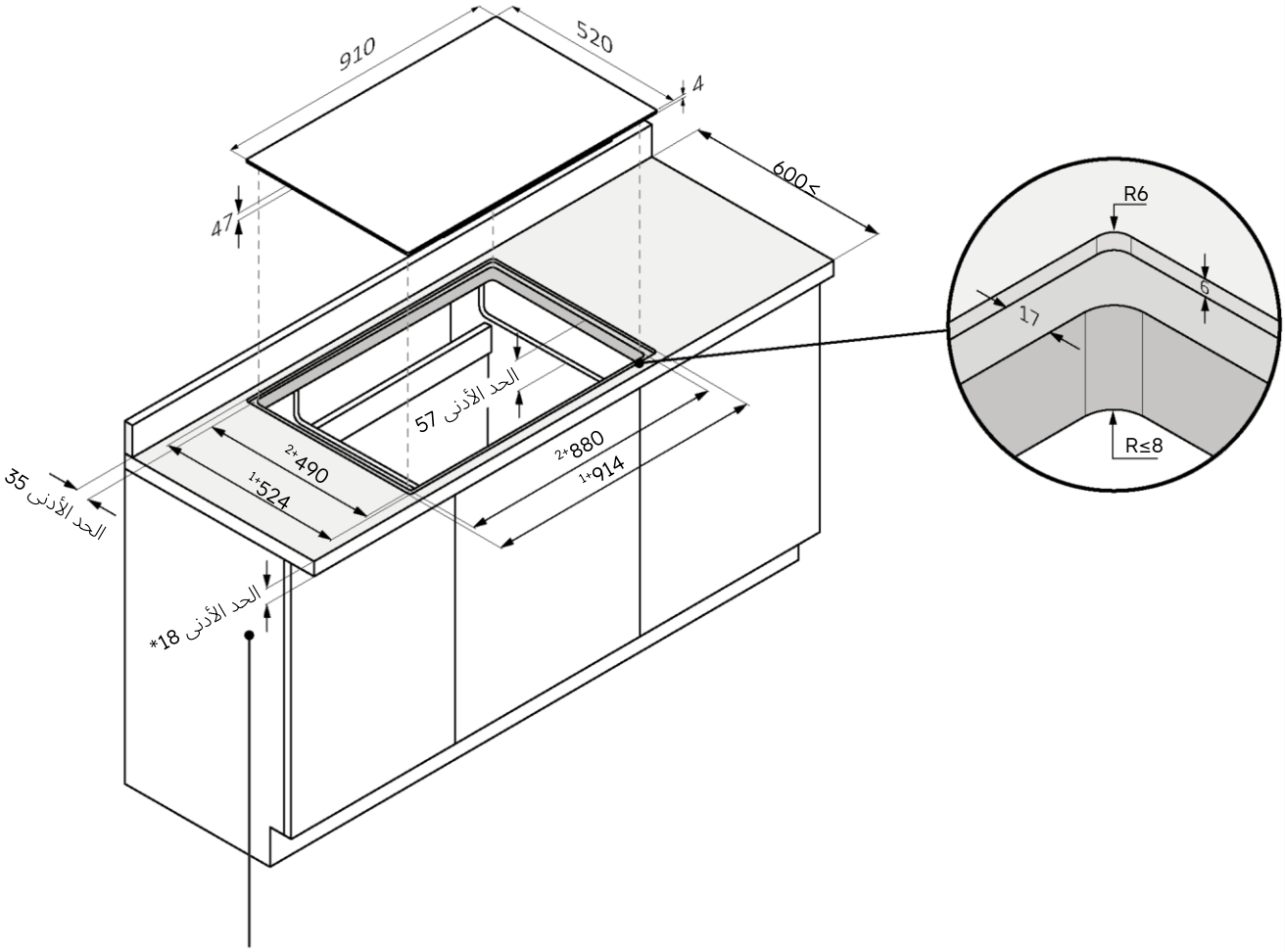


*34 مع فرن أسفله

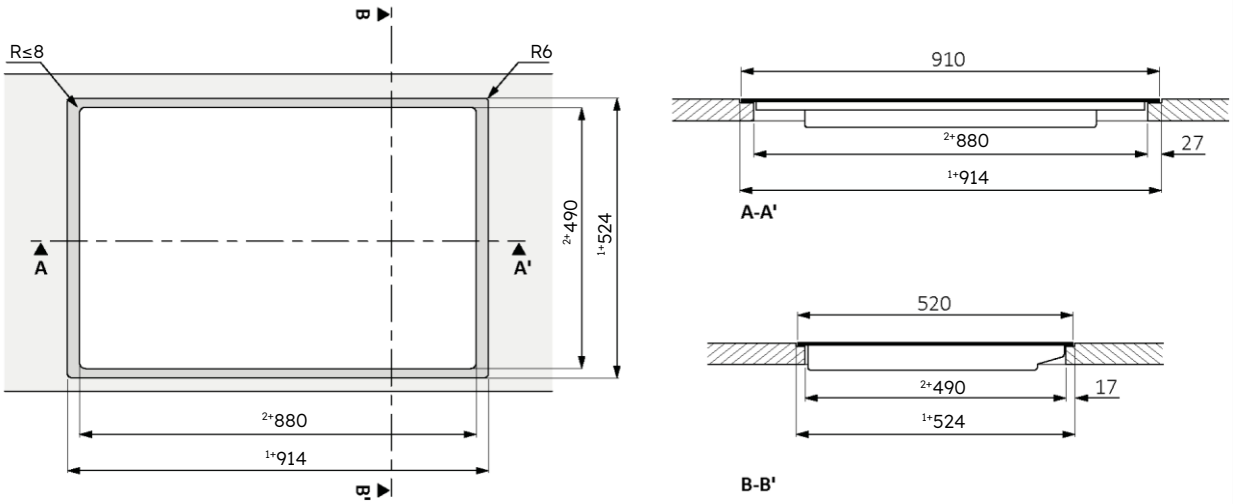

# 8 التوصيل بالتيار الكهربائي

## 8.1 تحذيرات السلامة

**لإجراء التوصيل الكهربائي للجهاز بأمان، يرجى مراعاة التحذيرات التالية:**

- أي عملية إصلاح أو تركيب أو صيانة تتم بشكل غير صحيح يمكن أن تعرض المستخدم لخطر جسيم؛
- يُعلن المُصنِّع أنه لا يتحمل أي مسؤولية عن الأضرار المباشرة أو غير المباشرة الناجمة عن التركيب أو لصيانة أو الإصلاح غير الصحيح. كما أنها غير مسؤولة عن الأضرار الناجمة عن فقدان أو انقطاع خط التأريض (الصدمة الكهربائية)؛
- يجب توصيل الموقد بشبكة الكهرباء فقط بواسطة فني مؤهل على دراية باللوائح المحلية واللوائح الإضافية لشركة الكهرباء المحلية ويلتزم بها؛
- يندرج المنتج ضمن فئة الحماية الأولى ولا يمكن تشغيله إلا إذا كان مزودًا بموصل تأريض؛
- يجب أن يكون المنتج خالياً من الجهد الكهربائي أثناء التركيب؛
- أثناء التركيب، لا تضع الأشياء المعدنية (مثل السكاكين والشوك والملاعق والأغطية) على سطح الموقد لأنها قد تصبح ساخنة؛
- قم بتوصيل المنتج باستخدام الكابل المرفق فقط؛
- يجب توصيل المنتج بنظام كهربائي مصمم بشكل صحيح؛
- في حال التركيب غير الصحيح، أو العبث بالجهاز، أو التوصيل غير السليم، فإن صلاحية ضمان المنتج ستنتهي؛
- في حالة تلف سلك الطاقة، يجب استبداله من قبل الشركة المصنعة أو فني الصيانة أو شخص مؤهل مماثل لتجنب المخاطر؛
- يُعد الاتصال بنظام تأريض موثوق به أمراً ضرورياً وإلزامياً؛
- يجب تركيب هذا الجهاز وتأريضه فقط بواسطة شخص مؤهل بشكل صحيح؛
- افصل الجهاز عن مصدر الطاقة الرئيسي قبل القيام بأي عمل أو صيانة عليه؛
- يجب توصيل هذا الجهاز بدائرة كهربائية تتضمن مفتاح عزل يوفر فصلاً كاملاً عن مصدر الطاقة؛
- يجب أن تتم التعديلات على النظام الكهربائي المنزلي فقط بواسطة كهربائي مؤهل؛
- قد يؤدي عدم اتباع هذه التوصيات إلى التعرض لصدمة كهربائية أو الوفاة؛
- يجب توصيل الموقد بمصدر الطاقة عبر جهاز فصل متعدد الأقطاب يضمن الفصل بين نقاط التلامس المتوافقة مع فئة الشحن الفائق III. يجب أن يتحمل هذا الجهاز أقصى الأحمال المتصلة وأن يتوافق مع اللوائح الحالية.

# 8 التوصيل بالتيار الكهربائي

⚠ **تحذير:** ولتجنب أي خطر ناتج عن إعادة ضبط جهاز القطع الحراري عن طريق الخطأ، يجب عدم تشغيل الجهاز بواسطة جهاز تحويل خارجي، مثل المؤقت، أو توصيله بدائرة يتم تشغيلها وإيقافها بانتظام.

- **كابل الطاقة الكهربائية:** الجهاز مزود بكابل طاقة يجب توصيله بشبكة المنزل. تعرف على إمكانيات التوصيل المختلفة، اعتمادًا على نوع مصدر الطاقة المنزلية، من الرسم التخطيطي ذي الصلة. تشير لوحة البيانات أيضًا إلى جهد التوصيل المسموح به لهذا الجهاز والطاقة المستهلكة النسبية.

## 8.2 تعليمات

**الطاقة الممتصة**

انظر إلى لوحة بيانات المنتج.

**قاطع الدائرة التفاضلي (منقذ للحياة)**

يوصى باستخدام قاطع دائرة التيار المتبقي (قاطع دائرة التسرب الأرضي) مع تيار فصل يتوافق مع المعايير الحالية.

**أجهزة الفصل**

في حال الضرورة لاستخدامه، يجب توصيل الموقد بمصدر الطاقة عبر جهاز فصل متعدد الأقطاب يضمن الفصل بين نقاط التلامس بما يتوافق مع فئة الجهد الزائد III. يجب أن يتحمل هذا الجهاز أقصى الأحمال المتصلة به وأن يتوافق مع المعايير الحالية.

**كابل الطاقة الكهربائية**

المنتج مزود بكابل طاقة يجب توصيله بشبكة المنزل. تعرف على إمكانيات التوصيل المختلفة، اعتمادًا على نوع مصدر الطاقة المنزلية، من الرسم التخطيطي ذي الصلة. تشير لوحة البيانات أيضًا إلى جهد التوصيل المسموح به لهذا الجهاز والطاقة المستهلكة النسبية.

**استبدال سلك الطاقة**

لا تقم باستبدال الكابل بنفسك. اتصل بمركز المساعدة المعتمد.

## 8.3 نصيحة أخرى

يتطلب استخدام أي جهاز منزلي الالتزام ببعض القواعد الأساسية:

- لا تسحب سلك الطاقة لفصل الجهاز عن مصدر الطاقة؛
- لا تلمس الجهاز بأيدي أو أقدام مبللة أو رطبة؛
- بشكل عام، يُنصح بعدم استخدام المحولات أو شرائط الطاقة أو أسلاك التمديد؛
- في حال حدوث عطل و/أو انخفاض في الأداء، أوقف تشغيل الجهاز ولا تعبث به.

## 8.4 مخطط التوصيل

90 | 80 | 65 | 60

الالتزام باللوائح المحلية وأي متطلبات إضافية لشركة إمداد الكهرباء المحلية. اتبع مخطط التوصيل الموضح أدناه لكابل إمداد الطاقة لأجهزة الطهي مقاس 60 و 65 و 80 سم.

**توصيل الجهاز**

انظر إلى بيانات التوصيل الموجودة على لوحة البيانات.

قم بإجراء التوصيل حصرياً وفقاً للرسم التخطيطي ذي الصلة:

- BR: بني
- BL: أزرق
- YE/GN: أصفر وأخضر
- BK: أسود
- GY: رمادي

**أحادي الطور**

240-220 فولت 1N/1L ~ 60/50 هرتز

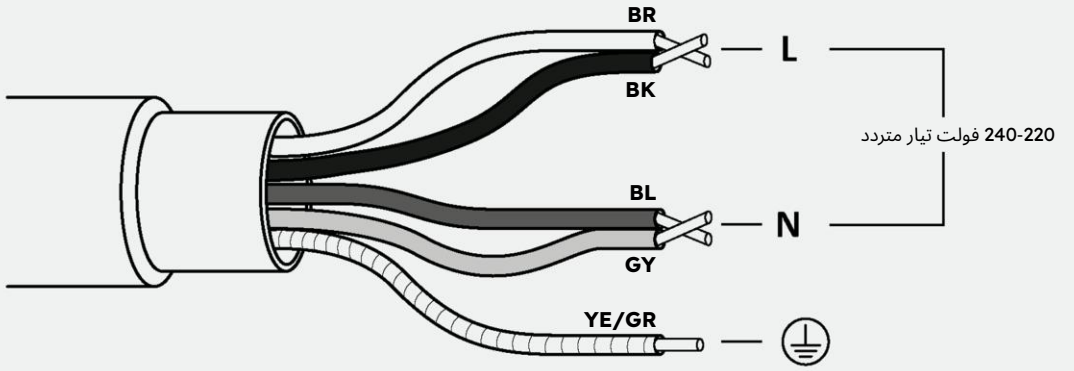


**ثلاثي الأطوار**

240-220 فولت 1N/2L ~ 60/50 هرتز

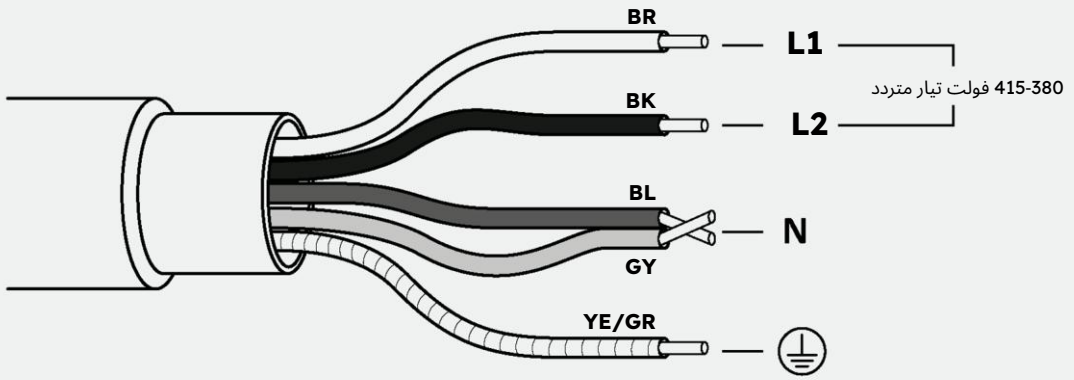

90 80 65 60

## 8.5 مخطط التوصيل

الالتزام باللوائح المحلية وأي متطلبات إضافية لشركة إمداد الكهرباء المحلية. اتبع مخطط التوصيل الموضح أدناه لكابلات إمداد الطاقة لأجهزة الطهي مقاس 90 سم.

**توصيل الجهاز**

انظر إلى بيانات التوصيل الموجودة على لوحة البيانات.

قم بإجراء التوصيل حصرياً وفقاً للرسم التخطيطي ذي الصلة:

- BR: بني
- BL: أزرق
- YE/GN: أصفر وأخضر
- BK: أسود
- GY: رمادي

**أحادي الطور** 240-220 فولت 1N/1L ~ 60/50 هرتز

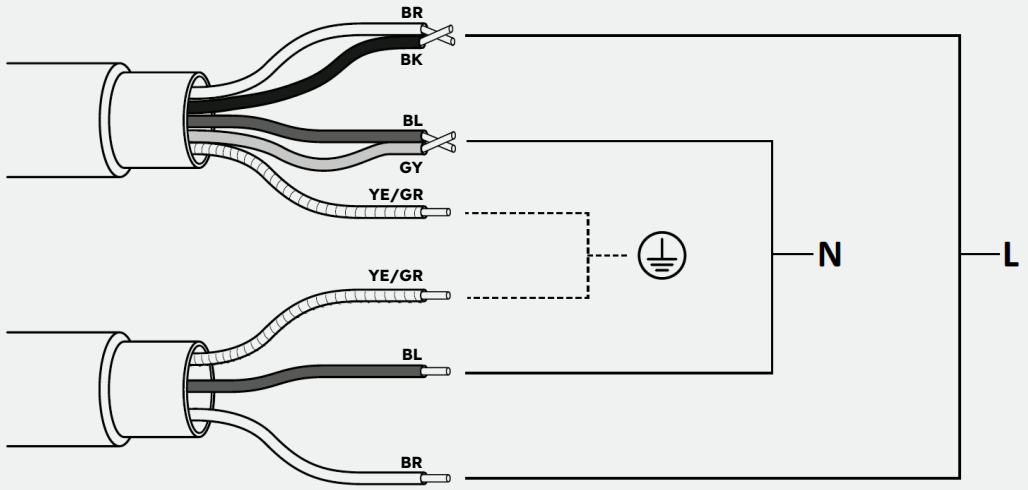


**ثلاثي الأطوار** 415-380 فولت 1N/3L ~ 60/50 هرتز

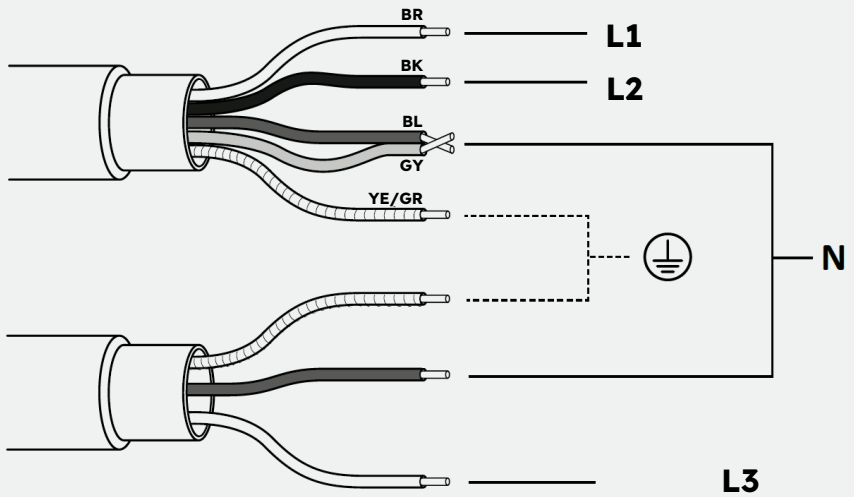

# 9 تعليمات التركيب

## 9.1 تحذيرات

- للحماية من الرطوبة وتسرب السوائل، يجب إغلاق جميع الأسطح المقطوعة بمنتج مناسب؛
- يجب أن يكون المنتج في وضع أفقي مثالي؛
- أزل أي عارضة عرضية موجودة في منطقة القطع الموجودة في سطح العمل **(صورة 1)؛**

**الصورة 1**

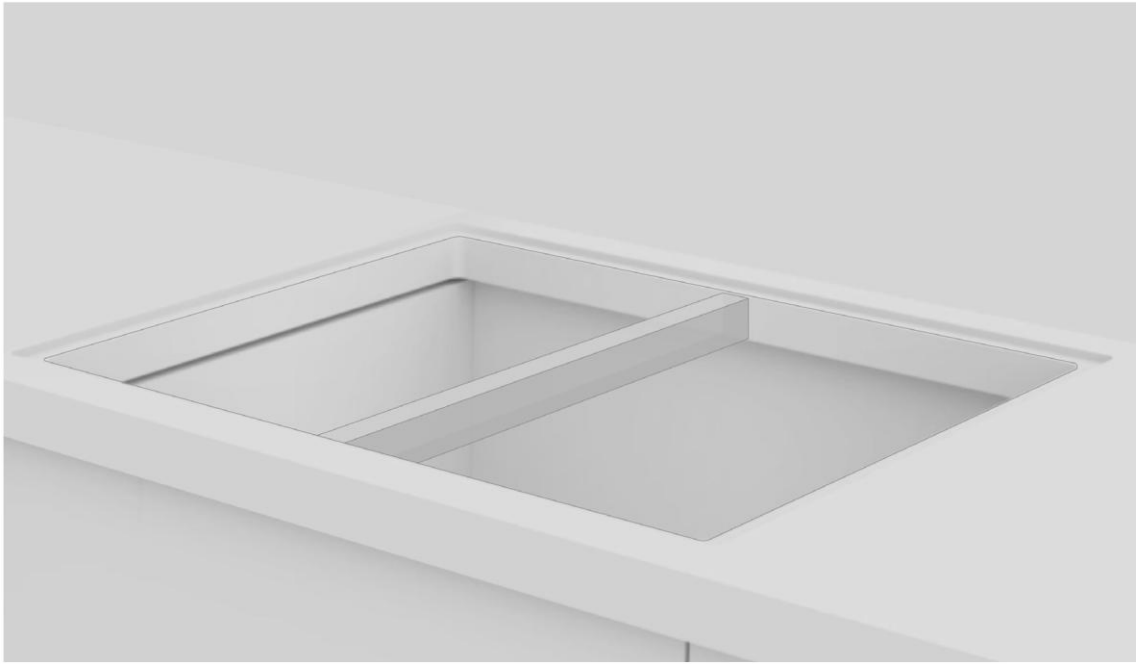

- قبل التركيب، تأكد من وضع حشية الموقد بشكل صحيح **(الصورة 2)؛**

**الصورة 2**

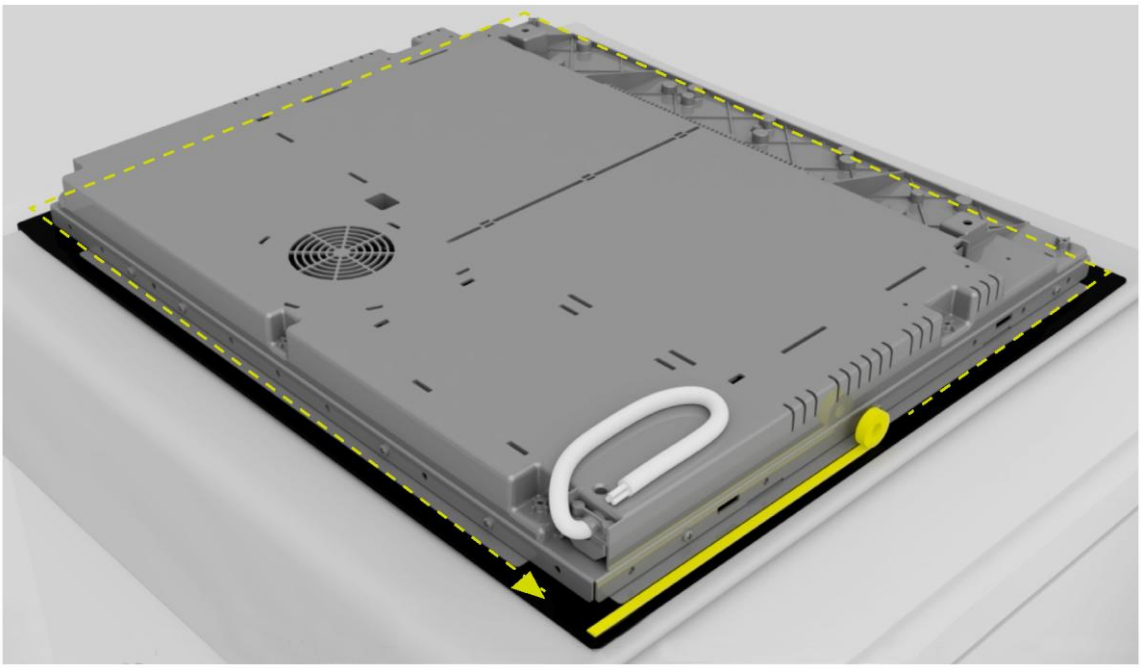

- يجب أن يكون السطح الداعم للموقد أملسًا تمامًا بحيث يستقر بشكل متساوٍ ويمكن للحشية المطبقة أن توفر إحكامًا كافيًا **(صورة 3)؛**

**الصورة 3**

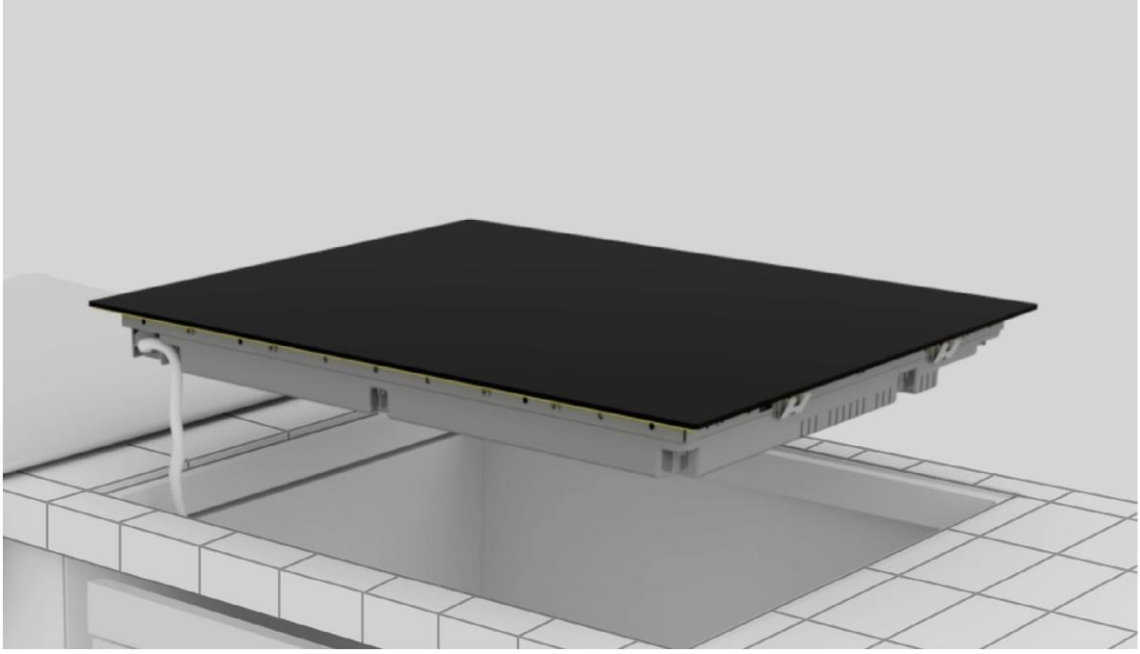

- لا تقم بإصلاح سطح الطهي باستخدام السيليكون أو أي مادة لاصقة أخرى! سيؤدي هذا النوع من التثبيت إلى تلف المنتج إذا قمت بتفكيكه **(الصورة 4)؛**

**الصورة 4**

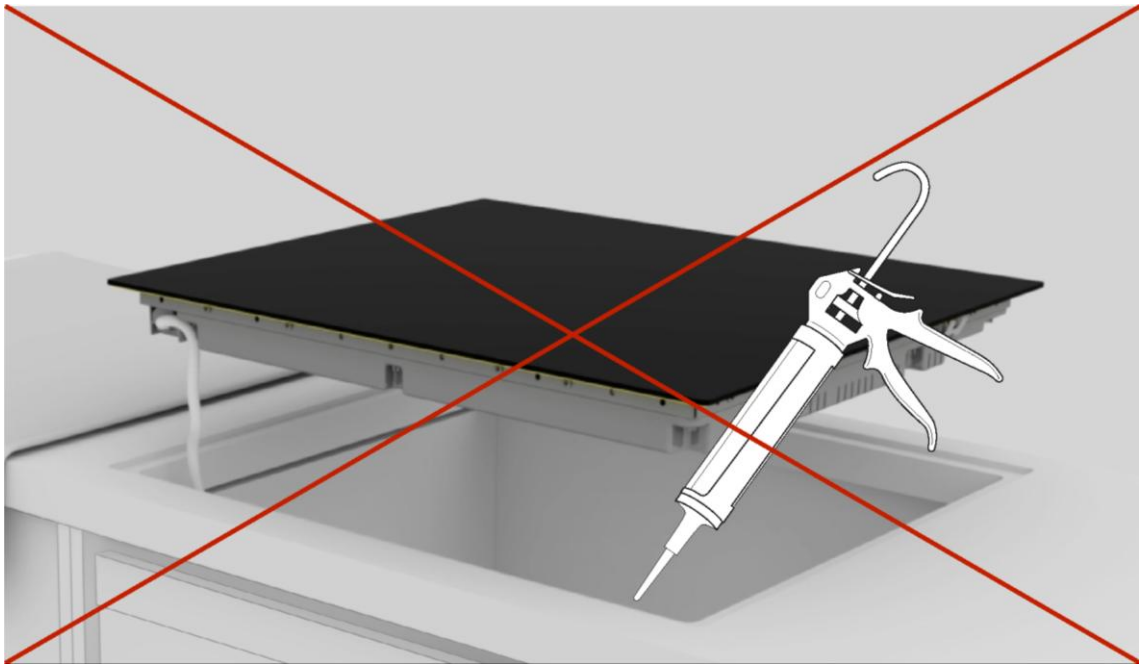

## 9.2 خطوات التثبيت

توضح الصور أدناه خطوات تثبيت المنتج.

يمكنك مشاهدة فيديو تثبيت المنتج عن طريق مسح رموز QR أو بالنقر على الروابط التالية.

**1**

قم بتشغيل الأدوات المشار إليها في فصل "أدوات التثبيت" من الدليل. ضع قطعة قماش بجانب عبوة المنتج لوضع الموقد عليها.

**2**

ارتدِ قفازات. أزل العبوة والتغليف مع الحرص على عدم إتلاف زجاج الموقد.

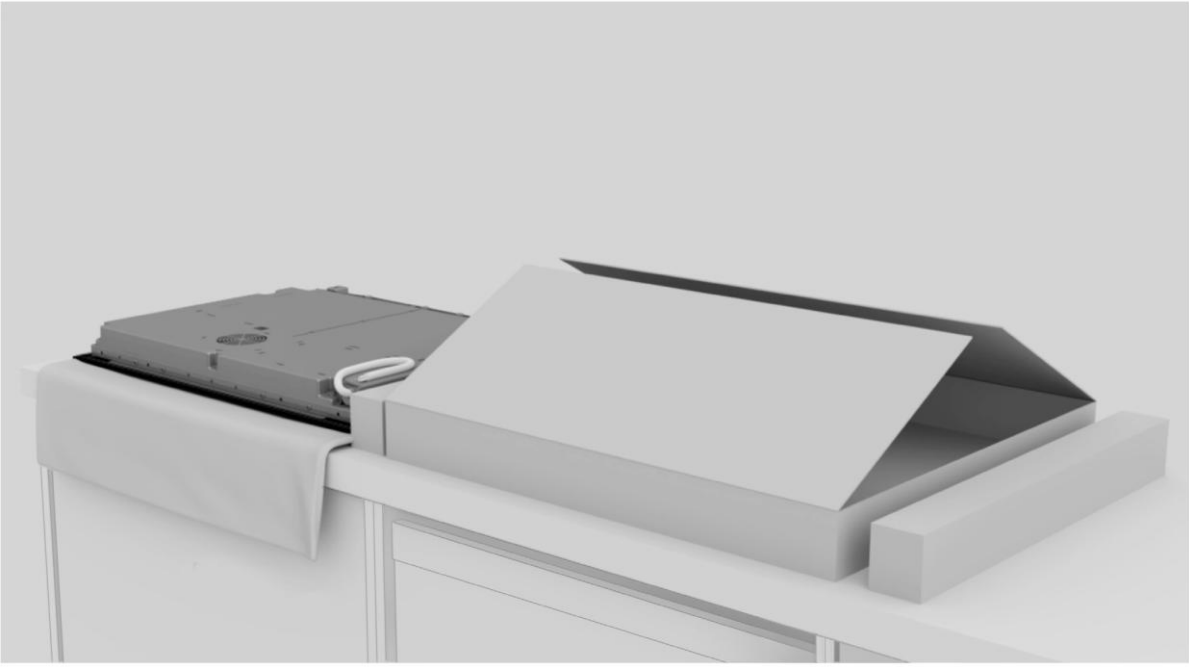

**3**

ضع الموقد عن طريق قلبه رأساً على عقب على قطعة القماش الموضوعة مسبقاً بجانب العبوة.

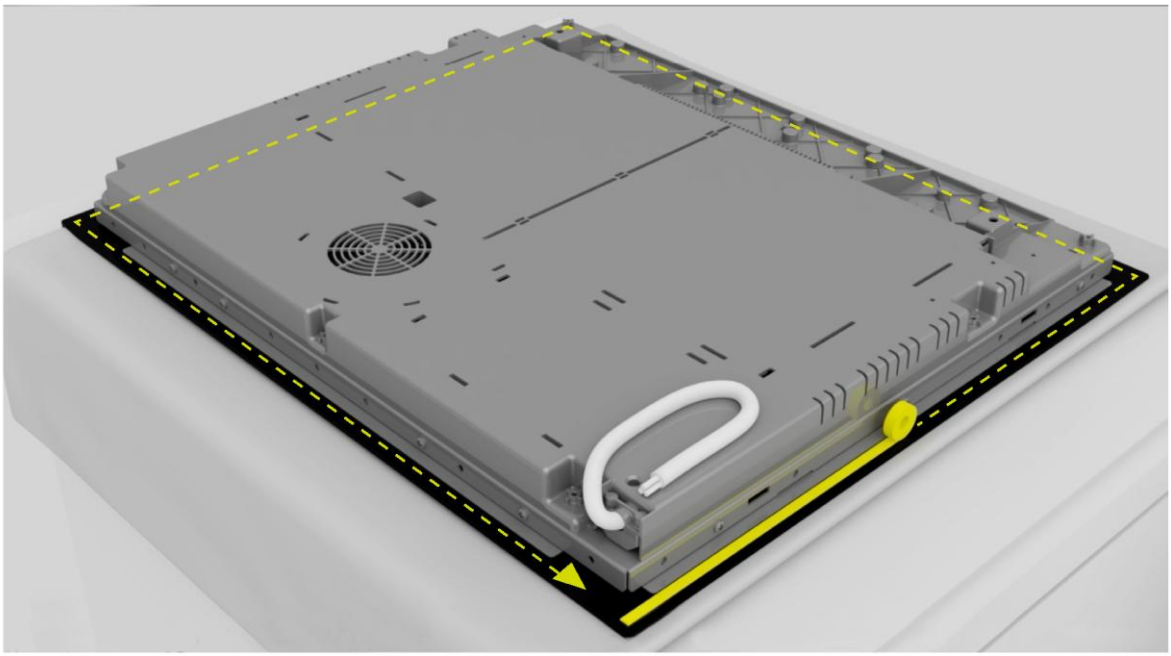

**4**

ضع الحشية حول المحيط.

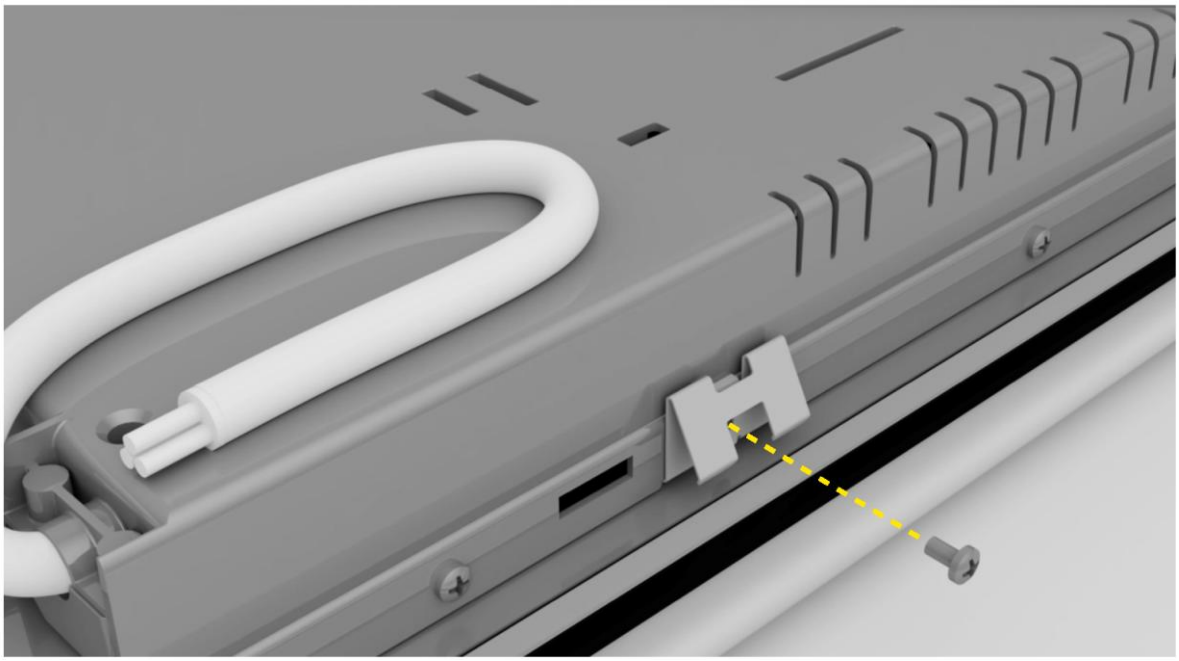

**5**

ثبت المشابك على الجوانب القصيرة للموقد.

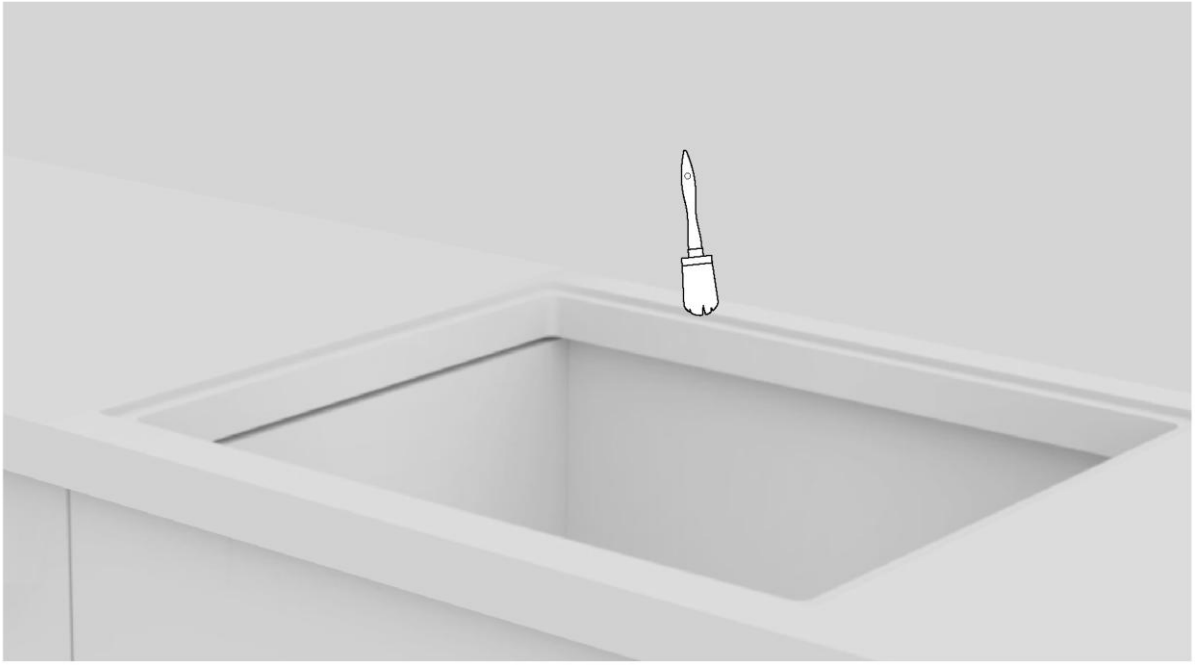

**6**

نظف حافة المنطقة المجوفة.

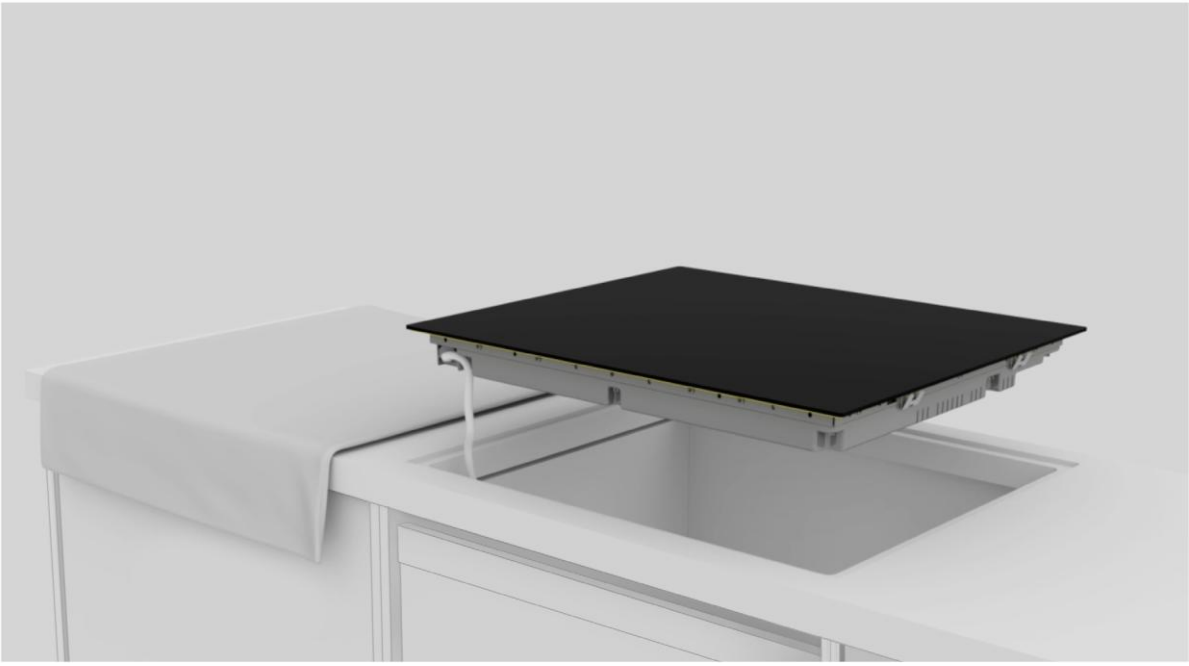

**7**

وصل سلك الطاقة وفقًا لمخطط التوصيل الموضح في قسم "التوصيل بالتيار الكهربائي" من الدليل (يجب عدم وجود أي أشياء أخرى على الموقد أثناء التوصيل بالتيار الكهربائي).

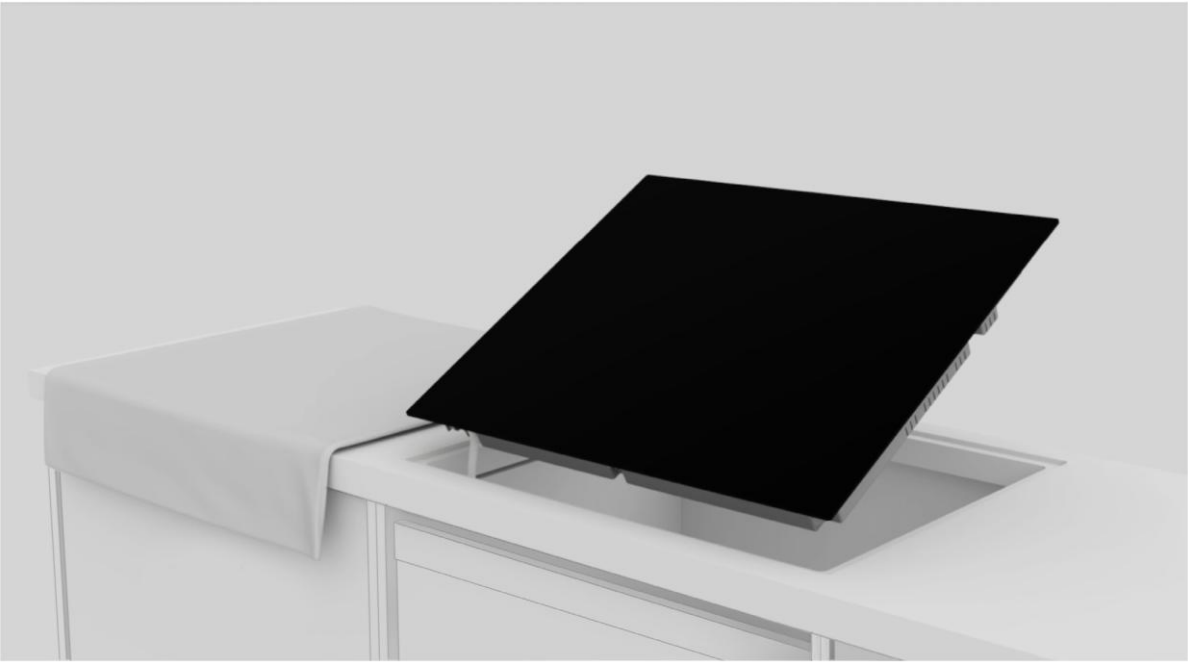

**8**

ضع الموقد في المنتصف داخل الفتحة. تأكد من أن حشية الموقد تستقر على سطح العمل لضمان إحكام الإغلاق.

**أ.**

**ب.**

**9**

**a.** بالنسبة إلى التثبيت القياسي: تم الانتهاء من التثبيت؛

**b.** بالنسبة إلى التثبيت المخفي: اتبع الخطوات الموجودة في الصفحات التالية.

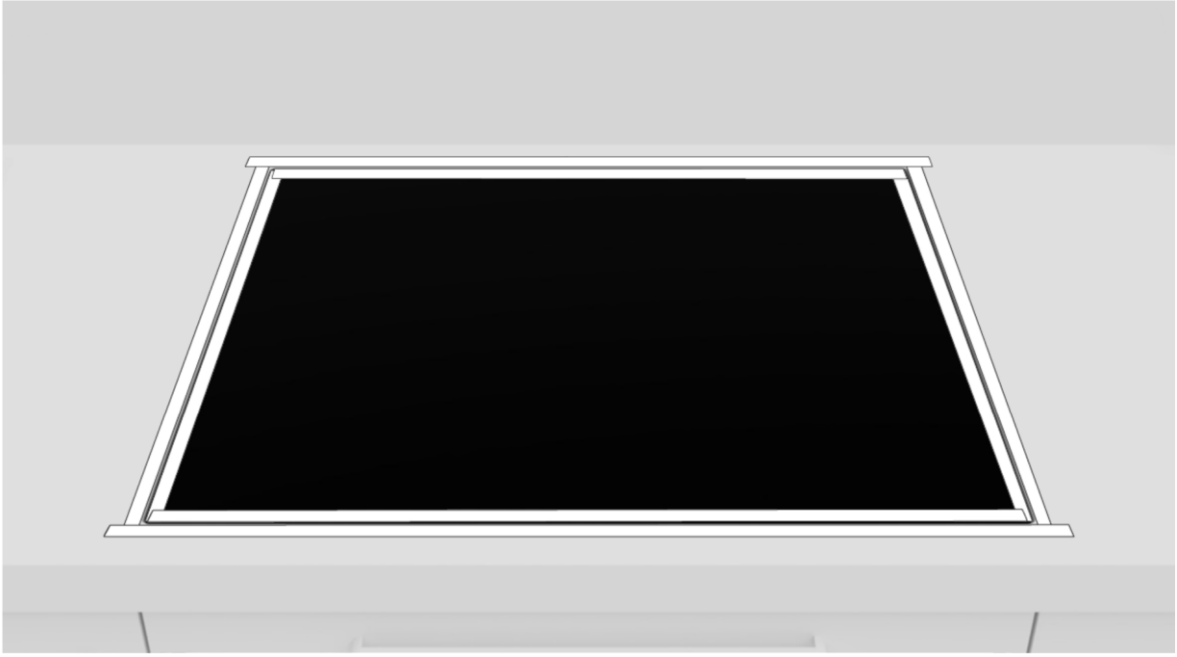

**10**

ضع الشريط اللاصق على كل من الجانب الداخلي والخارجي للحافة.

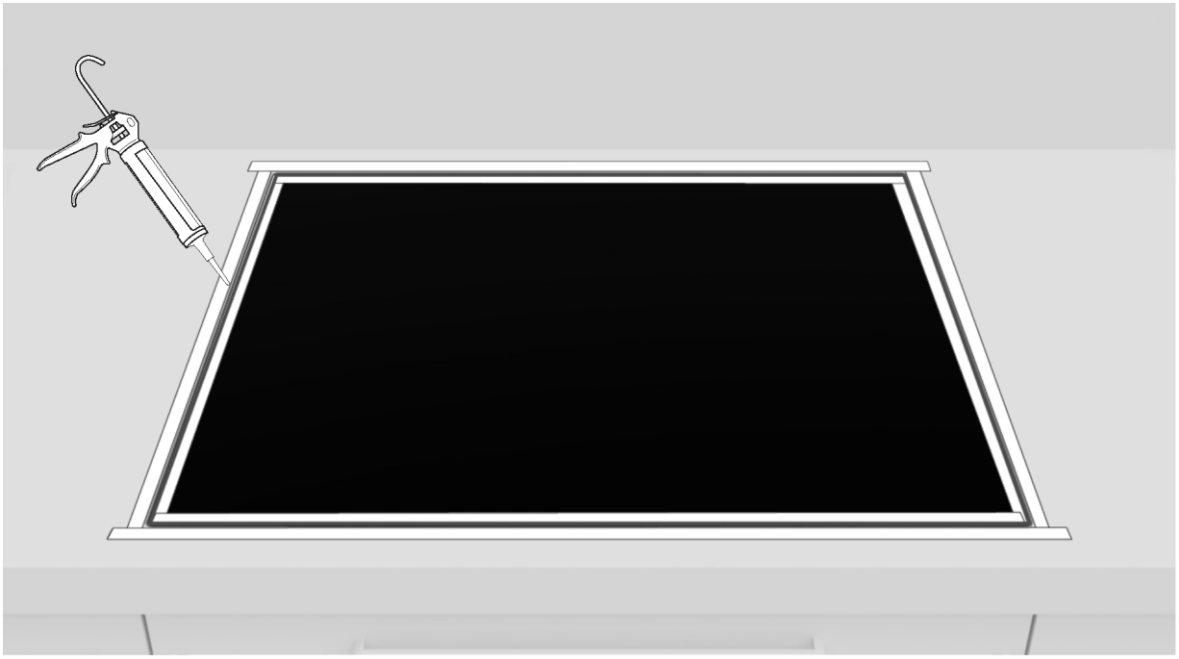

**11**

ضع السيليكون.

**12**

أزل السيليكون الزائد.

**13**

أزل الشريط اللاصق ونظف الحواف.

**14**

انتظر 24 ساعة قبل بدء التشغيل لأول مرة.

## 10 التسليم للمستخدم

- أبلغ المستخدم بالوظائف الأساسية؛
- أبلغ المستخدم بجميع الجوانب المتعلقة بالاستخدام الآمن والتعامل السليم؛
- قم بتسليم الملحقات وتعليمات الاستخدام والتجميع إلى المستخدم ليتم الاحتفاظ بها بعناية.

بعد اكتمال عملية التركيب، قم بإزالة الغشاء الواقي والشريط اللاصق وجميع مواد التغليف الأخرى.

⚠ **تحذير:** يتطلب المنتج تهوية كافية للتشغيل العادي. لا تقم بسد فتحات التهوية لأي سبب من الأسباب.

**ملاحظة:** يعتمد المظهر الفعلي للمنتج على الطراز المختار.

## 11 التشغيل لأول مرة

عند استخدام المنتج لأول مرة، يتم ضبط الموقد على أقصى طاقة يمكن الوصول إليها. يمكن اختيار حدود طاقة مختلفة وفقًا لنظام الإمداد الرئيسي للمنزل باستخدام وظيفة إدارة الطاقة.

**كيفية ضبط إدارة الطاقة**

من الممكن ضبط أقصى مستوى لامتصاص الطاقة للموقد الحثي، واختيار ما يصل إلى نطاقات طاقة مختلفة. المواقد الحثية قادرة على تقييد نفسها تلقائيًا للعمل عند مستوى طاقة أقل، لتجنب مخاطر التحميل الزائد.

**لتفعيل وظيفة إدارة الطاقة، يرجى الرجوع إلى دليل المستخدم.**

**لاختيار مستوى مختلف:**

- حرك المؤشر إلى اليسار أو اليمين لتغيير مستوى إدارة الطاقة.
- يوجد 8 مستويات طاقة، من "P1" إلى "P8". يظهر المستوى على شاشة المؤقت.

| البرنامج 1 | البرنامج 2 | البرنامج 3 | البرنامج 4 | البرنامج 5 | البرنامج 6 | البرنامج 7 | البرنامج 8 |
|---|---|---|---|---|---|---|---|
| 2 كيلو واط | 2,5 كيلو واط | 3 كيلو واط | 3,5 كيلو واط | 4,5 كيلو واط | 5,5 كيلو واط | 6,8 كيلو واط | 7,4 كيلو واط |

60 | 65 | 80 | 90

| البرنامج 1 | البرنامج 2 | البرنامج 3 | البرنامج 4 | البرنامج 5 | البرنامج 6 | البرنامج 7 | البرنامج 8 |
|---|---|---|---|---|---|---|---|
| 2 كيلو واط | 2,5 كيلو واط | 3 كيلو واط | 3,5 كيلو واط | 4,5 كيلو واط | 5,5 كيلو واط | 6,8 كيلو واط | 11 كيلو واط |

60 | 65 | 80 | 90

## 12 تفكيك المنتج

- افصل المنتج عن مصدر الطاقة؛
- ارفع المنتج قليلاً واسحبه للخارج تماماً؛
- هذا المنتج لن يلحق الضرر بالخزانة، ويمكن استخدامه أيضًا مع جهاز جديد.

Haier

## ДОБРЕ ДОШЛИ

Това ръководство за монтиране е предназначено за производителите на кухни, които ще работят с тези продукти. За гарантиране на безопасността и за получаване на най-добрите резултати, моля, прочетете внимателно това ръководство, включително инструкциите за безопасност, и ги запазете за бъдещи справки. Преди да пристъпите към монтирането, обърнете внимание на серийния номер, тъй като той може да ви е необходим при ремонти. Проверете за щети по време на транспортиране и при възникнали съмнения се консултирайте с техник преди употреба. Винаги пазете всички опаковъчни материали далеч от деца.

**ЗАБЕЛЕЖКА:** Функциите, изображенията в ръководството и аксесоарите на продукта могат да се различават в зависимост от закупения модел.

# индекс


| | | |
|---|---|---|
| **1** | **Предупреждения за безопасност при монтиране** | **стр. 2** |
| **2** | **Къде да монтирате продукта** | **стр. 3** |
| **3** | **Размери на готварския плот** | **стр. 4 – 11** |
| 3.1 | Ширина 60 | |
| 3.2 | Ширина 65 | |
| 3.3 | Ширина 80 | |
| 3.4 | Ширина 90 | |
| **4** | **Инструменти за монтиране** | **стр. 12** |
| 4.1 | Стандартен монтаж | |
| 4.2 | Вграден монтаж | |
| **5** | **Разстояние на монтаж** | **стр. 13** |
| **6** | **Обзавеждане и вентилация** | **стр.14 – 15** |
| 6.1 | Ширина 60 – 65 – 80 – 90 на основа на фурната | |
| 6.2 | Ширина 60 – 65 – 80 – 90 на основа с чекмеджета | |
| 6.3 | Ширина 60 – 65 – 80 – 90 на основата с рафтове | |
| 6.4 | Дебелина на горната част | |
| **7** | **Размери за вграждане** | **стр.16 – 23** |
| 7.1 | Ширина на готварския плот 60 | |
| 7.2 | Ширина на готварския плот 65 | |
| 7.3 | Ширина на готварския плот 80 | |
| 7.4 | Ширина на готварския плот 90 | |
| **8** | **Свързване към електрическата мрежа** | **стр. 24 – 27** |
| 8.1 | Предупреждения за безопасност | |
| 8.2 | Инструкции | |
| 8.3 | Друг съвет | |
| 8.4 | Диаграма на свързване (за готварски плотове 60, 65 и 80 cm) | |
| 8.5 | Диаграма на свързване (за готварски плотове 90 cm) | |
| **9** | **Инструкции за монтиране** | **стр. 28 – 37** |
| 9.1 | Предупреждения | |
| 9.2 | Монтиране стъпка по стъпка | |
| **10** | **Доставка до потребителя** | **стр. 38** |
| **11** | **Първо включване** | **стр. 38** |
| **12** | **Разглобяване на продукта** | **стр. 38** |

# 1 Предупреждения за безопасност при монтиране

**Спазвайте тези указания, преди да започнете монтирането на продукта.**
**Вашата безопасност е много важна за нас. Моля, прочетете внимателно тази информация, преди да използвате продукта;**

- Монтажът трябва да се извършва от квалифициран техник, който трябва да познава и спазва законите, действащи в държавата на монтажа, и инструкциите на производителя;
- Ако е необходимо сервизно обслужване от производителя за отстраняване на неизправности, възникнали в резултат на неправилно монтиране, такова обслужване не се покрива от гаранцията;
- Отстранете опаковъчния материал, преди да стартирате уреда;
- След като разопаковате уреда, внимателно проверявайте дали няма повреди, в случай на проблем се свържете с отдела за обслужване на клиенти, преди да го монтирате, и не го свързвайте към електрическата мрежа;
- Повреден продукт може да доведе до късо съединение, токов удар, пожар и други опасности;
- Проверете опаковката за аксесоари или съпътстващи материали (документи, винтове, аксесоари, торбичка с брошури, ръководство за потребителя и др.), извадете ги и ги съхранявайте;
- Продуктът може да се монтира върху плота или да се вгради;
- Преди да инсталирате продукта, уверете се, че пространството е с добра вентилация, за да се осигури циркулация на свеж въздух, което е необходимо за правилното охлаждане. Следвайте илюстрациите за препоръчаните минимални свободни пространства.
- Не се изисква допълнителна операция/настройка за експлоатация на уреда при номиналните честоти;
- Ако се изисква съдействието на производителя за коригиране на неизправности, възникнали поради неправилен монтаж, това съдействие не се покрива от гаранцията. Трябва да се следват инструкциите за монтаж за професионален квалифициран персонал;
- Неправилният монтаж може да причини щети или наранявания на хора, животни или вещи. Производителят не носи отговорност за такива щети или наранявания;
- Безопасната употреба е гарантирана само ако монтирането е извършено правилно в съответствие с тези инструкции. При повреда, причинена от неправилно монтиране, отговорността се поема от лицето, което е монтирало продукта;
- По време на монтажа готварският плот трябва да бъде изключен от електрическата мрежа;
- Препоръчително е да носите защитни ръкавици по време на монтажа, за да избегнете наранявания;
- Гаранцията не покрива щети, причинени от неправилно монтиране;
- В случай на неправилно монтиране, манипулиране на устройството и неправилно свързване, валидността на гаранцията на продукта изтича;
- Уверете се, че когато захранващият кабел на продукта е завършен, той не е достъпен;

- След сглобяването захранващият кабел не трябва да влиза в контакт с движещи се части (като чекмедже) не трябва да бъде изложен на механични натоварвания;
- Този продукт изисква постоянна вентилация по време на употреба. Не покривайте вентилационните отвори;
- Когато доставя продукта на крайния потребител, техникът трябва да се увери, че той е монтиран правилно.

## Къде да монтирате продукта 2

- Монтирайте и използвайте този продукт в затворена, покрита, суха и добре проветрива среда;
- Не монтирайте продукта в открити пространства, изложени на атмосферни агенти;
- Този уред е проектиран да се използва на надморска височина по-ниска от 2000 м;
- Инсталирайте продукта в близост до електрически контакт;
- Използвайте продукта само когато е поставен във вдлъбнато отделение, в противен случай рискувате да се нараните и изгорите.
- Не монтирайте готварски плот върху неохладена фурна, сушилня, съдомиялна машина или хладилник. Препоръчително е също да се избягва монтаж над пералня. Монтирането на плота върху фурна с охлаждане е разрешено;

## Други съвети

- Изрежете прецизно работната повърхност, като използвате необходимите инструменти в зависимост от материала, който ще се реже. Всички повърхности трябва да бъдат запечатани или по друг начин устойчиви на проникване на влага;
- Работната повърхност трябва да бъде оформена, като следвате диаграмите в това ръководство. Повърхността за готвене трябва да е в идеално хоризонтално положение. Проверете дали уплътнението под готварската повърхност, където е предвидено, е правилно поставено;
- Използвайте мека кърпа по време на монтажа, за да избегнете повреда на готварския плот и работната повърхност;

⚠ **ПРЕДУПРЕЖДЕНИЕ:** Опасност от пожар и повреди от открит пламък. Дръжте открит пламък (например свещ) далеч от продукта.

# 3 Размери на готварския плот

## 3.1 Ширина 60

Размери в **mm**

**Аксонометричен изглед отгоре**

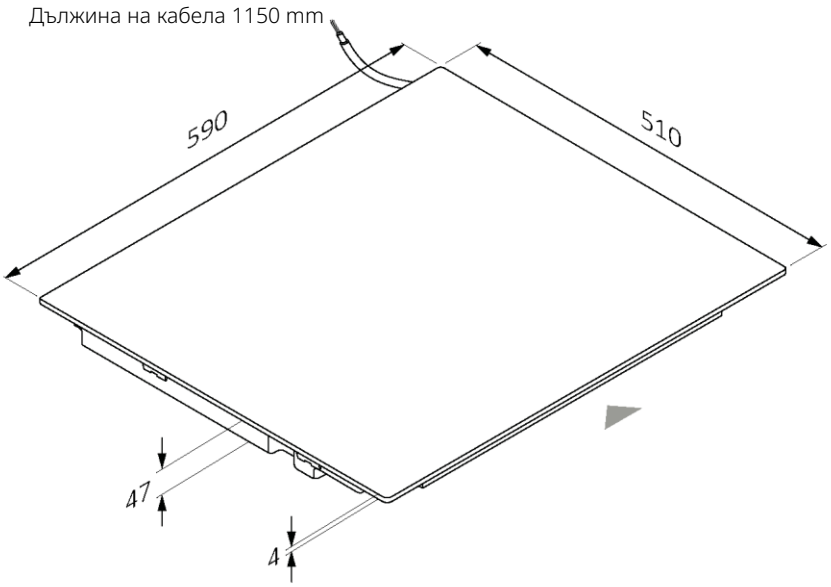


**Аксонометричен изглед отдолу**

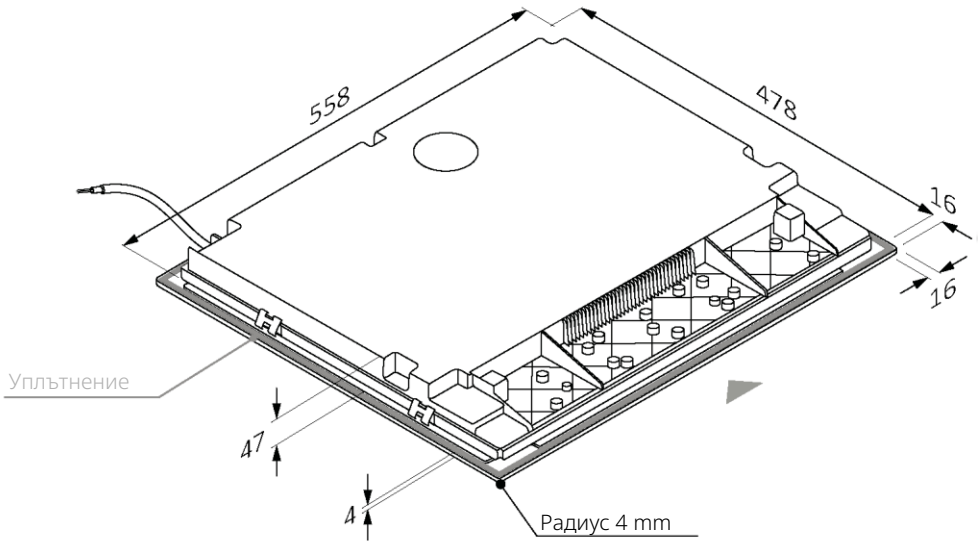

60 65 80 90

Размери в **mm**

**изглед отпред**

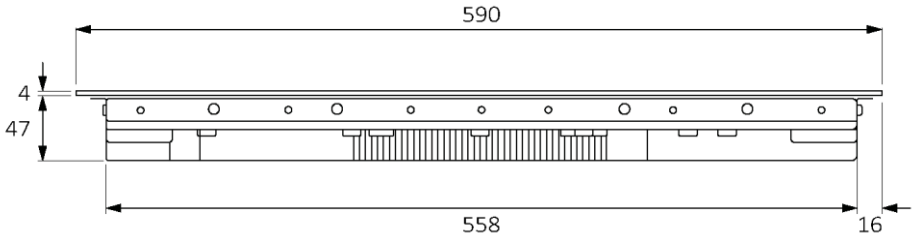


**изглед отстрани**

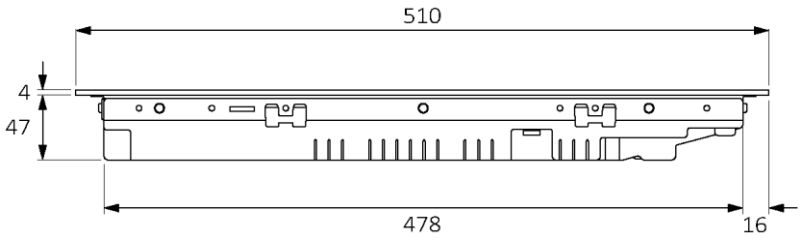

## 3.2 Ширина 65

Размери в **mm**

**Аксонометричен изглед отгоре**

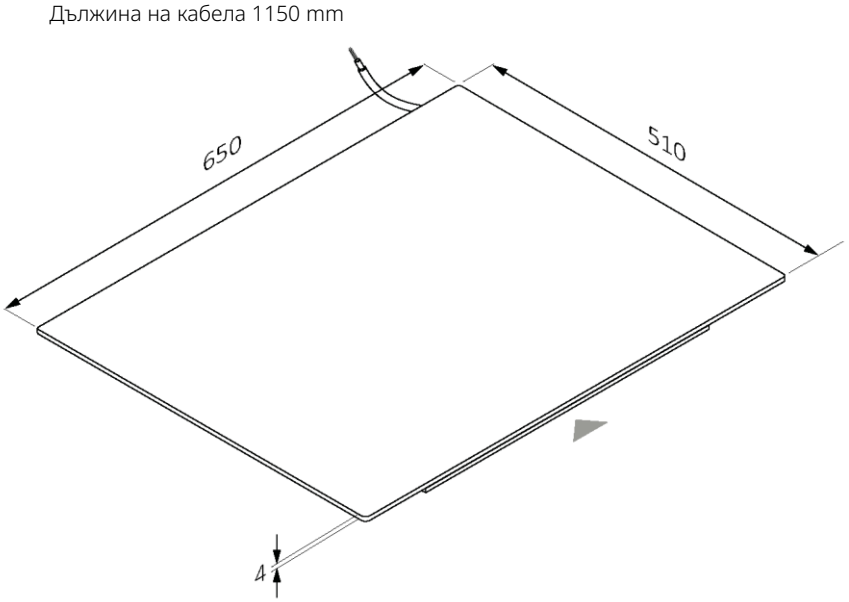


**Аксонометричен изглед отдолу**

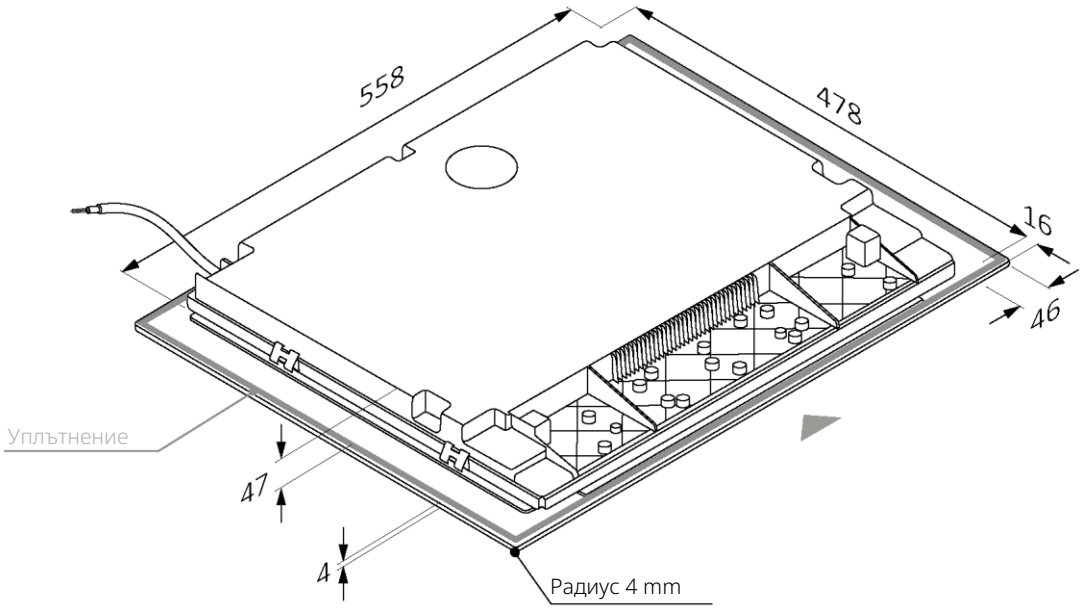

60 65 80 90

Размери в **mm**

**изглед отпред**

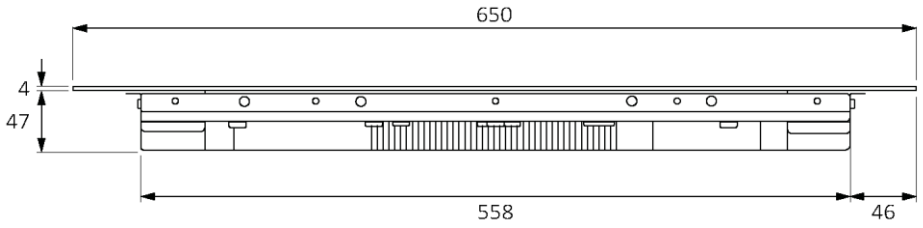


**изглед отстрани**

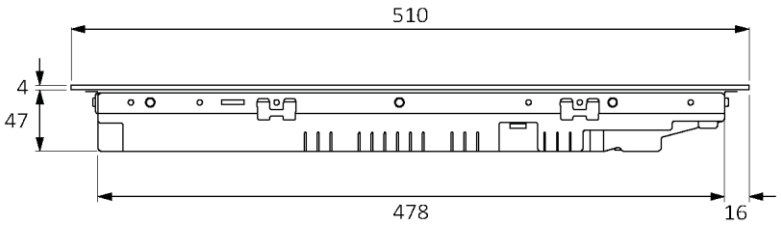

## 3.3 Ширина 80

Размери в **mm**

**Аксонометричен изглед отгоре**

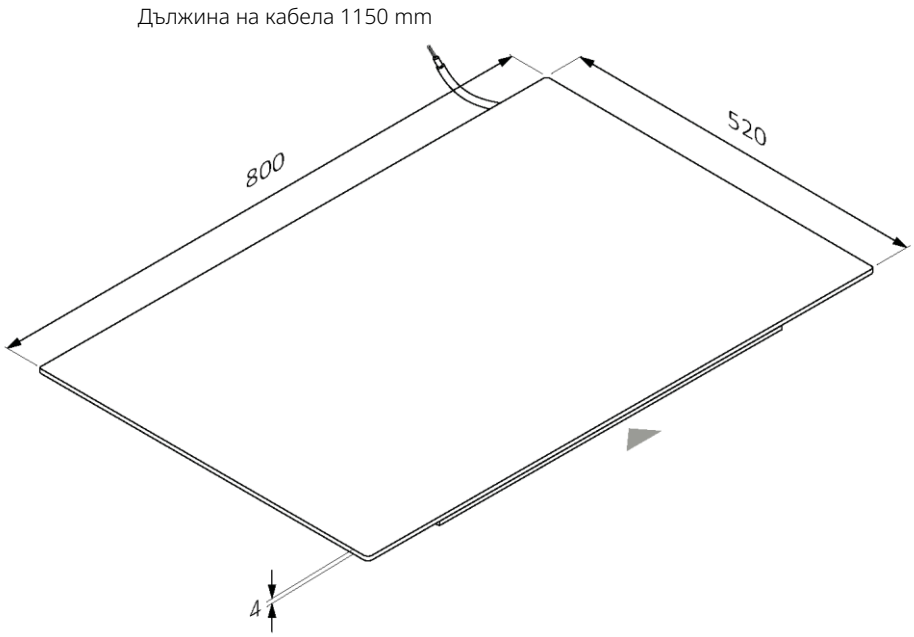


**Аксонометричен изглед отдолу**

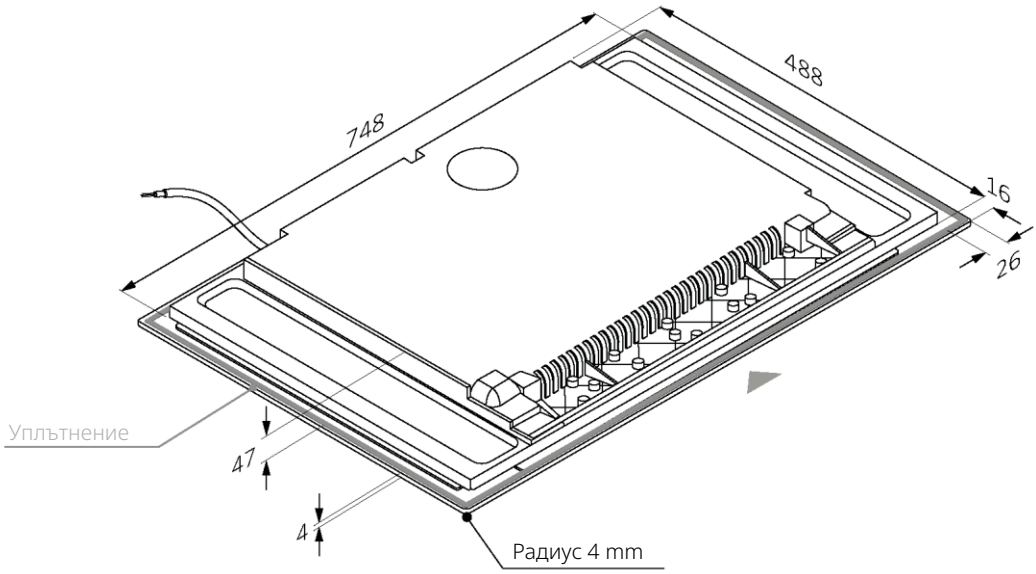

60 65 80 90

Размери в **mm**

**изглед отпред**

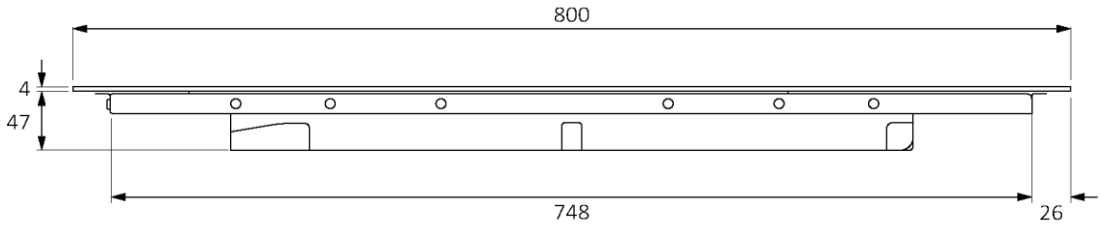


**изглед отстрани**

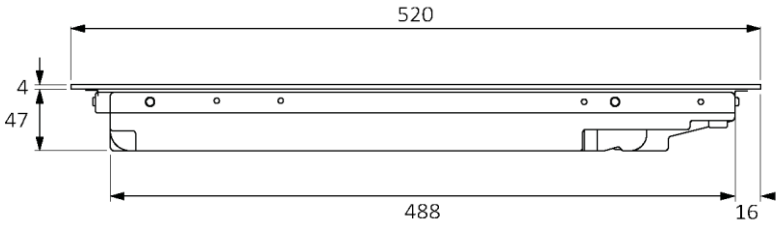

## 3.4 Ширина 90

Размери в **mm**

**Аксонометричен изглед отгоре**

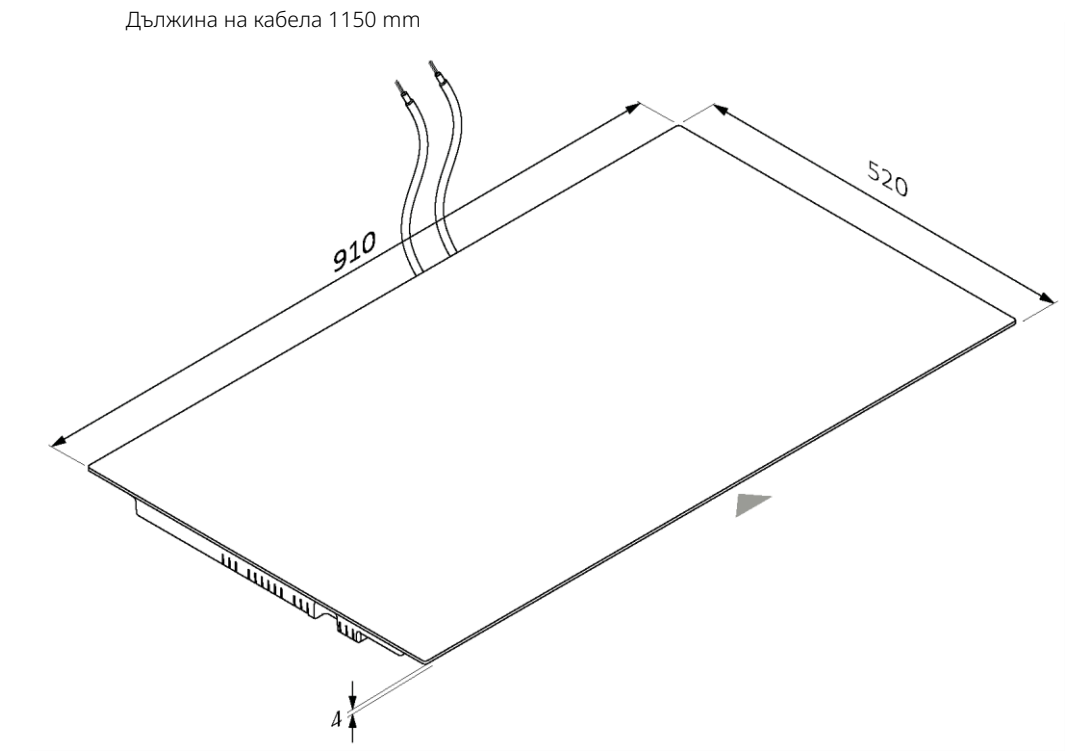


**Аксонометричен изглед отдолу**

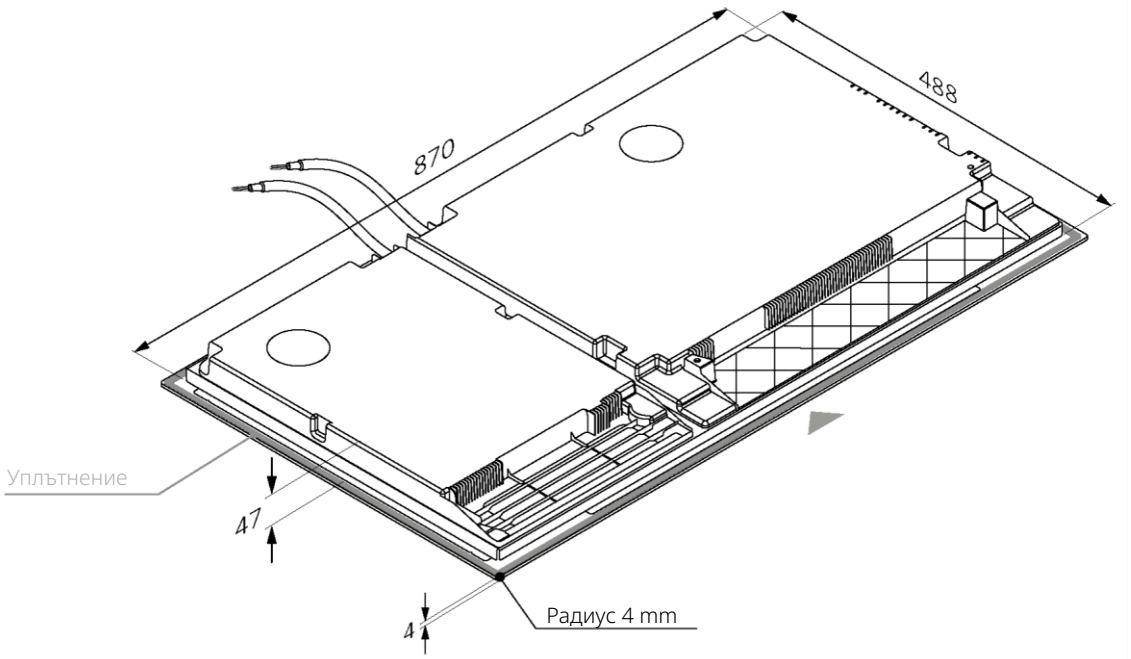

60 65 80 90

Размери в **mm**

**изглед отпред**

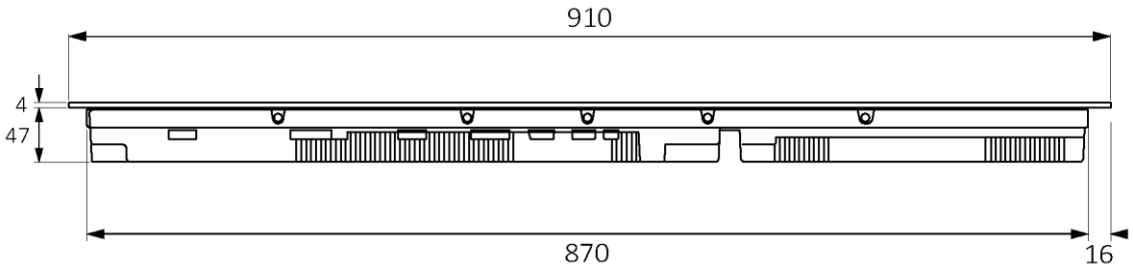


**изглед отстрани**

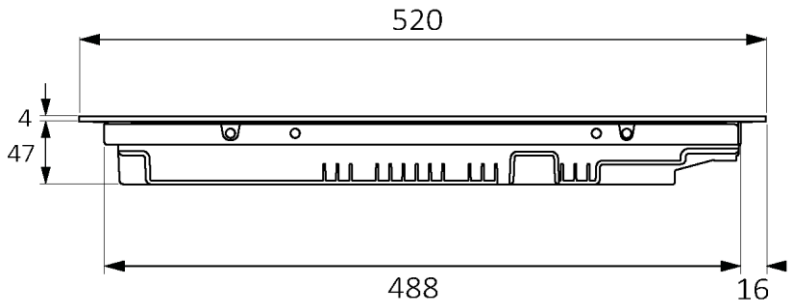

# 4 Инструменти за монтиране

## 4.1 Стандартен монтаж

**Необходими инструменти**

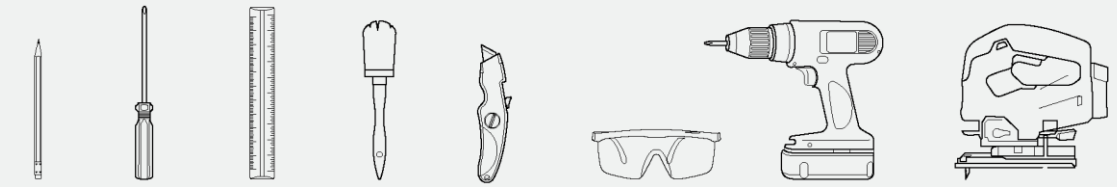

молив | отвертка | линийка | четка | ножче | безопасни стъкла | винтоверт | пъзел

**Инструменти, предоставени с продукта**

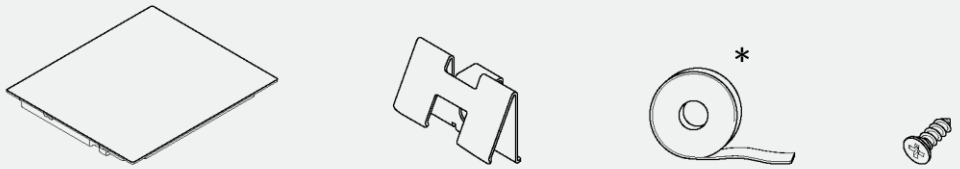


Плот | скоба x4 | уплътнение | винтове x4

## 4.2 Вграден монтаж

**Необходими инструменти**

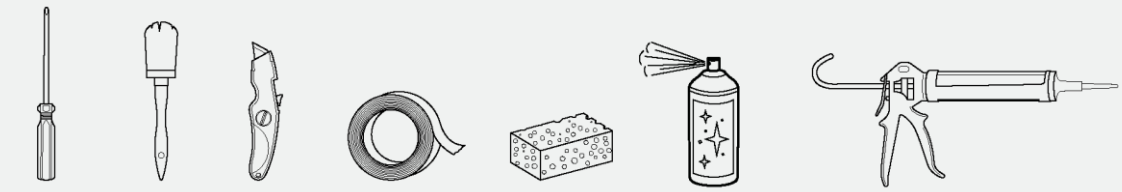

отвертка | четка | ножче | лента | гъба | почистващ спрей | силикон

**Инструменти, предоставени с продукта**

Плот | скоба x4 | уплътнение | винтове x4

* При модели с диаметър 90 cm уплътнението е вече монтирано

# Предпазни мерки

- По отношение на безопасността, този продукт отговаря на действащите разпоредби;
- Разстоянието между готварския плот и шкафовете или вградените уреди трябва да бъде такова, че да осигурява достатъчна вентилация и отвеждане на въздуха;
- Минималното разстояние между готварския плот и абсорбатора зависи от модела на абсорбатора **(A);**
- Разстоянието между готварския плот и стенните шкафове трябва да отчита наличието на обемисти предмети (тенджери, черпаци и др.) и тяхната употреба **(B);**
- Минималното разстояние между отвора за готварския плот и задния панел/гърба на кухнята трябва да бъде най-малко 35 mm **(C);**
- Поддържайте безопасно странично разстояние от мебелите **(D).** Страничното покритие на мебелите трябва да бъде изработено от топлоустойчив материал;
- В зоната под готварския плот е необходимо да има свободно пространство от поне 10 mm между котлона и други предмети, които биха могли да бъдат засегнати от топлината, генерирана по време на употреба;
- Следвайте инструкциите в това ръководство за вентилация на продукта;
- Ако продуктът е монтиран над фурна, вижте също инструкциите за монтаж на фурната.

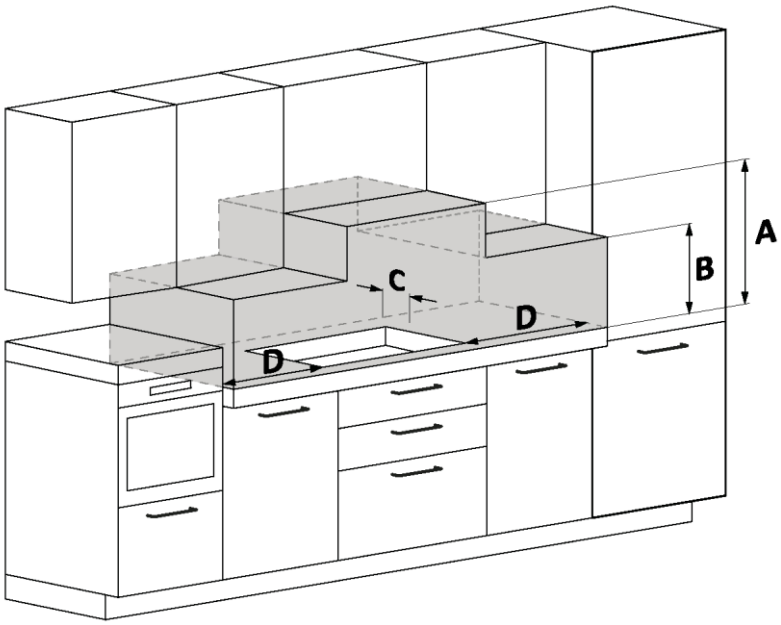


**A** Препоръчваме разстояние от поне 650 mm, вижте също и ръководството за аспиратора;

**B** Помислете за полезно пространство за работа с тенджери, черпаци и други предмети;

**C** Разстояние от 35 mm от вдлъбнатия отвор до задния панел/гърба;

**D** 35 mm: ширина на готварския плот 60;
55 mm: ширина на готварския плот 65;
35 mm: ширина на готварския плот 80;
35 mm: ширина на готварския плот 90.

# 6 Обзавеждане и вентилация

## 6.1 На основа на фурната

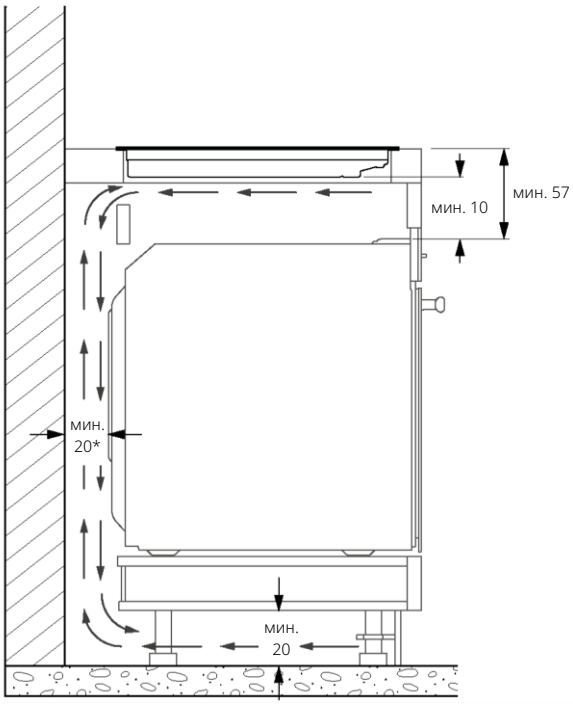


* Индикация, отнасяща се до готварския плот.
За информация относно фурната, вижте специалното ръководство за монтаж.

## 6.2 На основата с чекмеджета

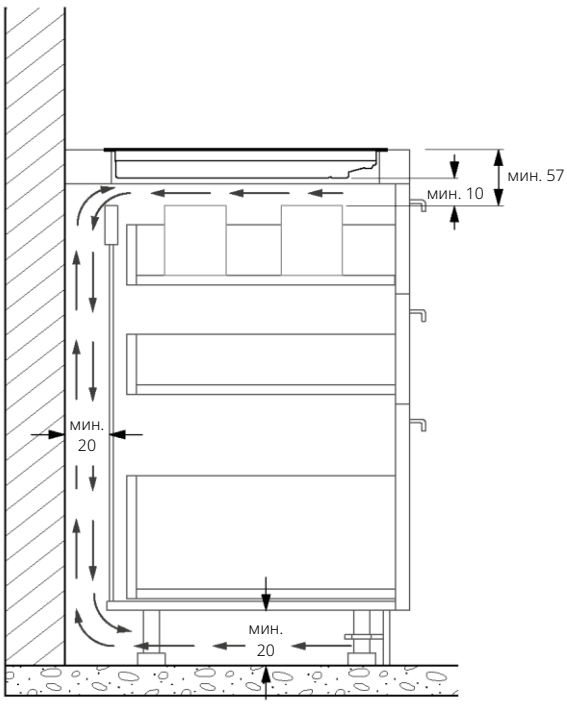

## 6.3 На основата с рафтове

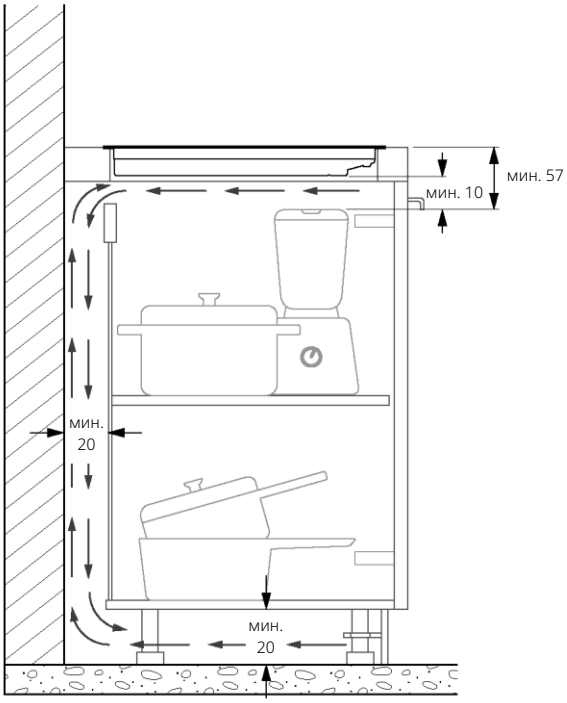


## 6.4 Дебелини на работните плотове

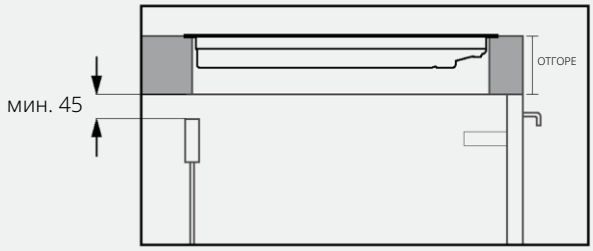


Мебели с дебел плот: осигурете заден отвор от поне 45 mm между горната част и задната стена.

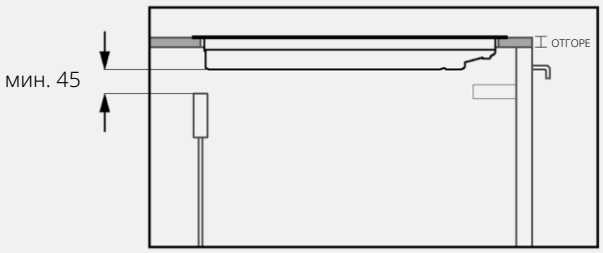


Мебели с плот с намалена дебелина: осигурете заден отвор от поне 45 mm между готварския плот и задната част.

# 7 Размери за вграждане

- Кухненският плот трябва да бъде оформен, следвайки диаграмите по-долу;
- Задната част на шкафа трябва да осигурява отвори, съгласно диаграмите по-долу.

## 7.1 Ширина на готварския плот 60

**Стандартен монтаж**

Размери в **mm**

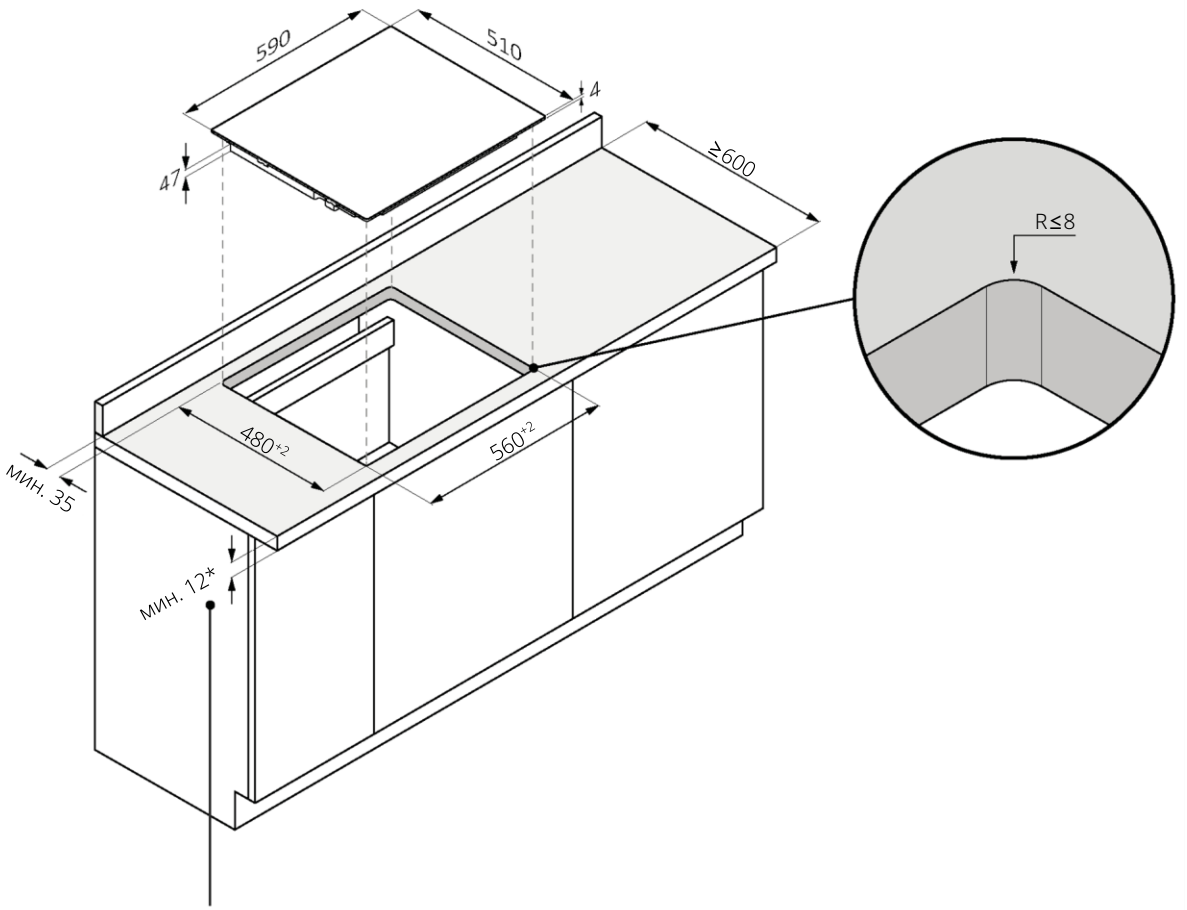


*28 с фурна отдолу

60 65 80 90

**Вграден монтаж**

⚠ **ПРЕДУПРЕЖДЕНИЕ:** Не е налично за продукти с фасетирано стъкло.

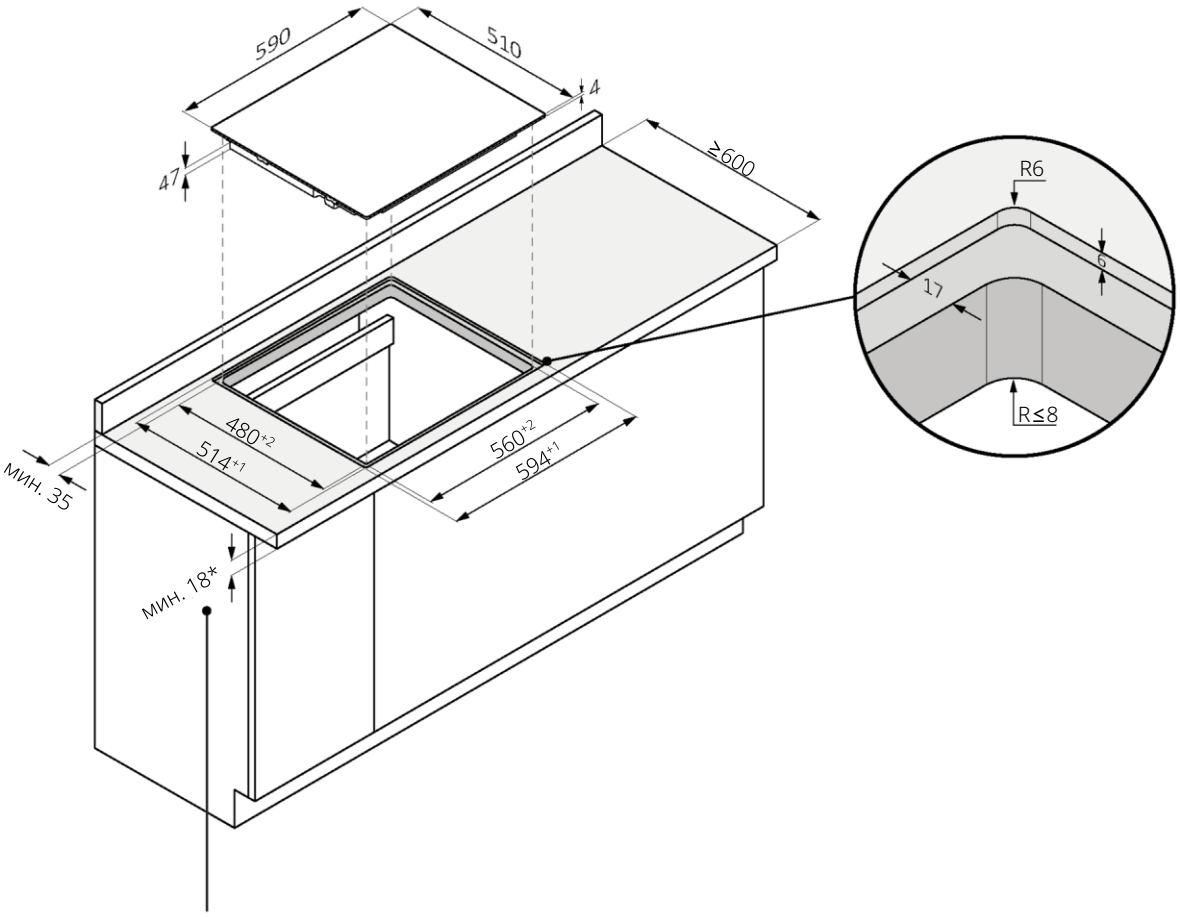


*34 с фурна отдолу

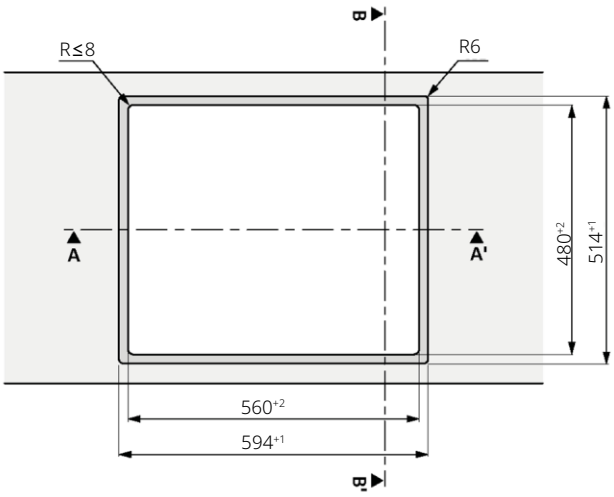


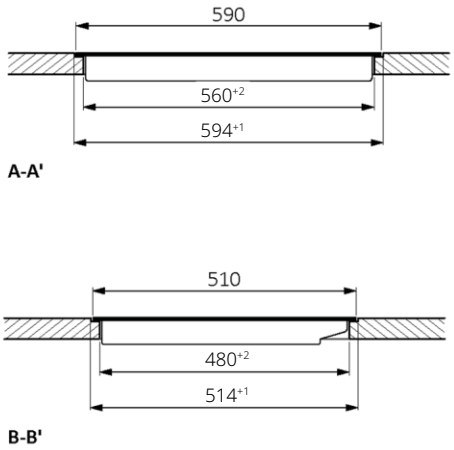

## 7.2 Ширина на готварския плот 65

**Стандартен монтаж**

Размери в **mm**

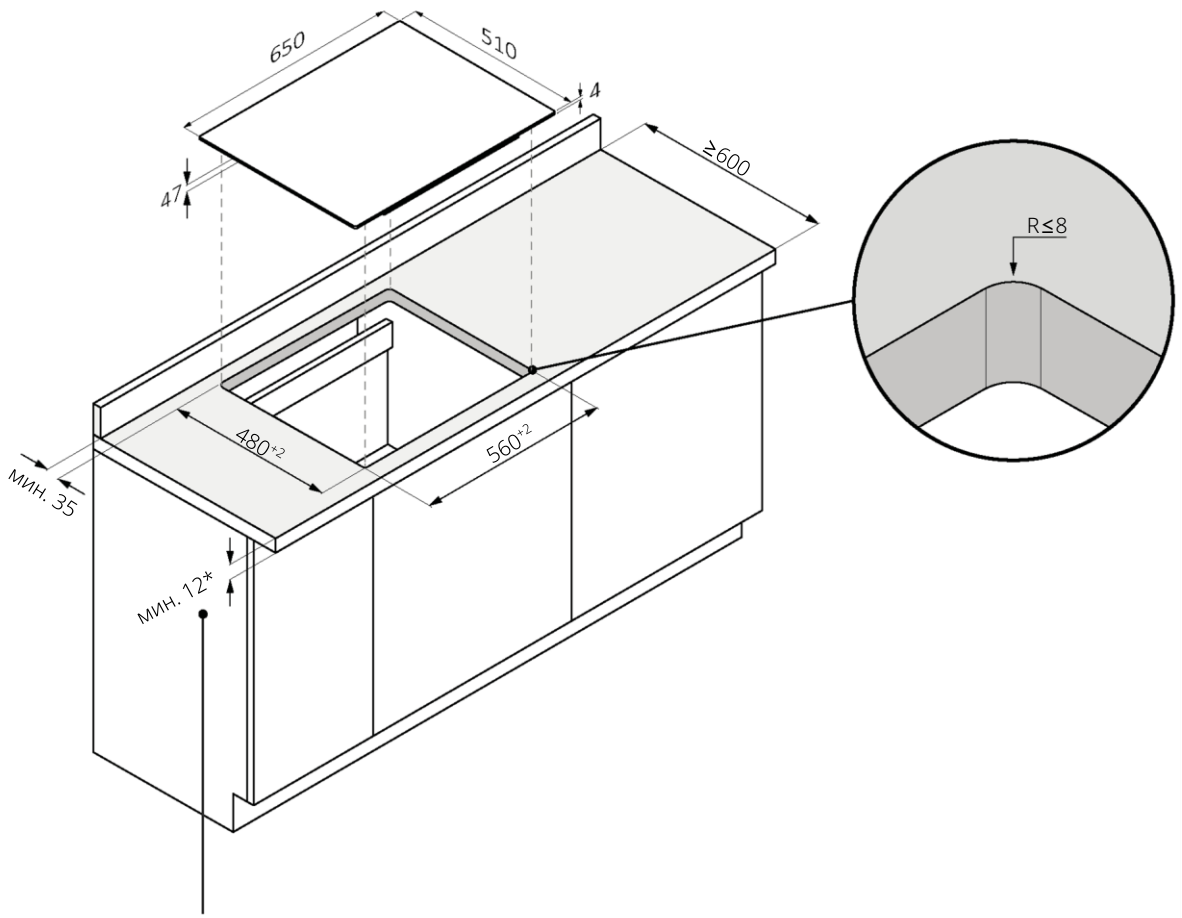


*28 с фурна отдолу

60 | 65 | 80 | 90

**Вграден монтаж**

⚠ **ПРЕДУПРЕЖДЕНИЕ:** Не е налично за продукти с фасетирано стъкло.

650
510
4
47
≥600
R6
6
R≤8
47
480+2
514+1
560+2
654+1
мин. 35
мин. 18*
R6
6
17
R≤8

*34 с фурна отдолу

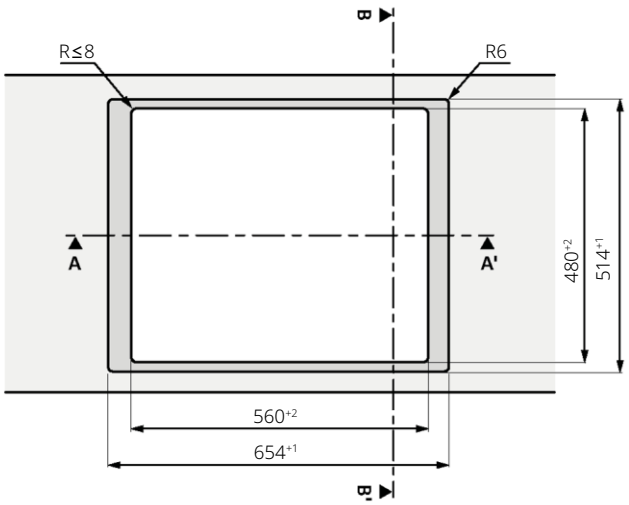


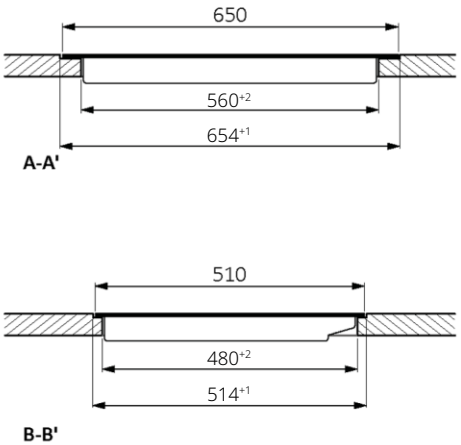

## 7.3 Ширина на готварския плот 80

**Стандартен монтаж**

Размери в **mm**

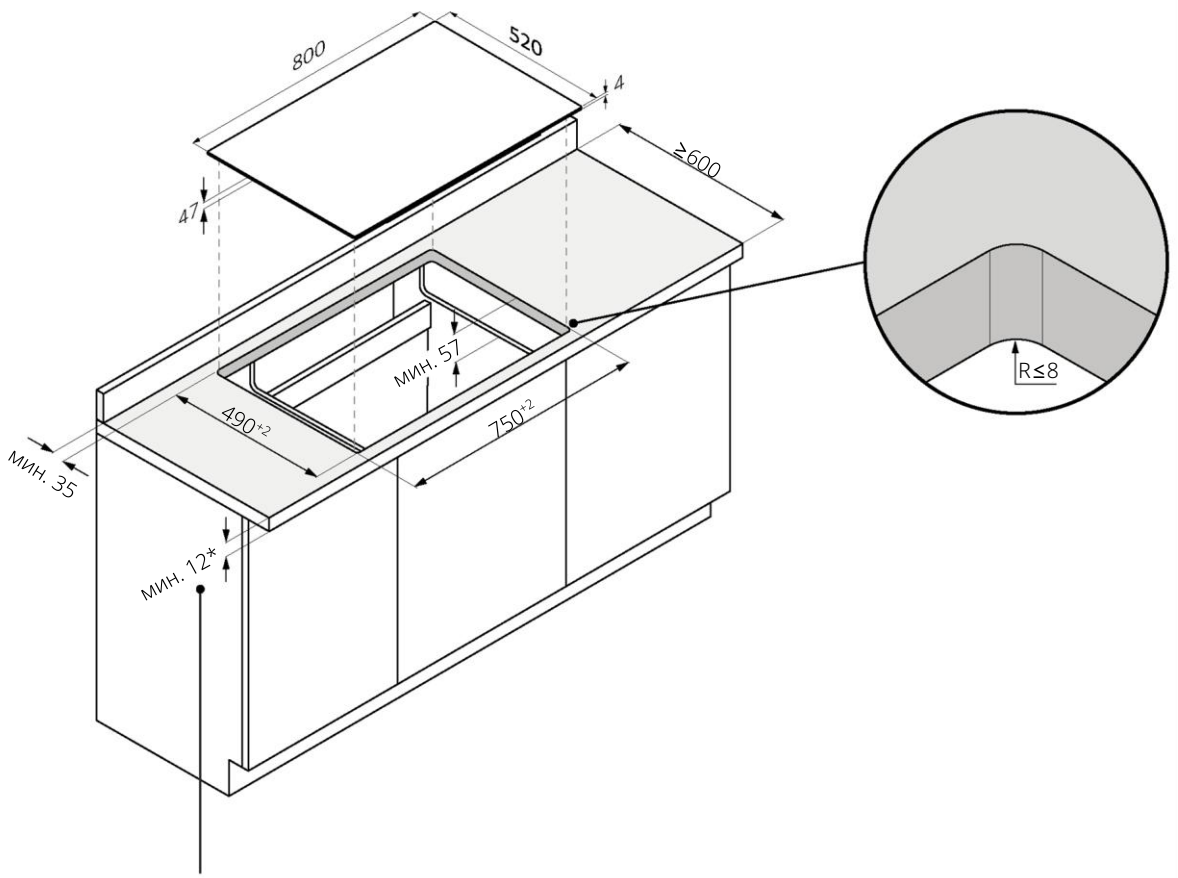


*28 с фурна отдолу

60 65 80 90

**Вграден монтаж**

⚠ **ПРЕДУПРЕЖДЕНИЕ:** Не е налично за продукти с фасетирано стъкло.

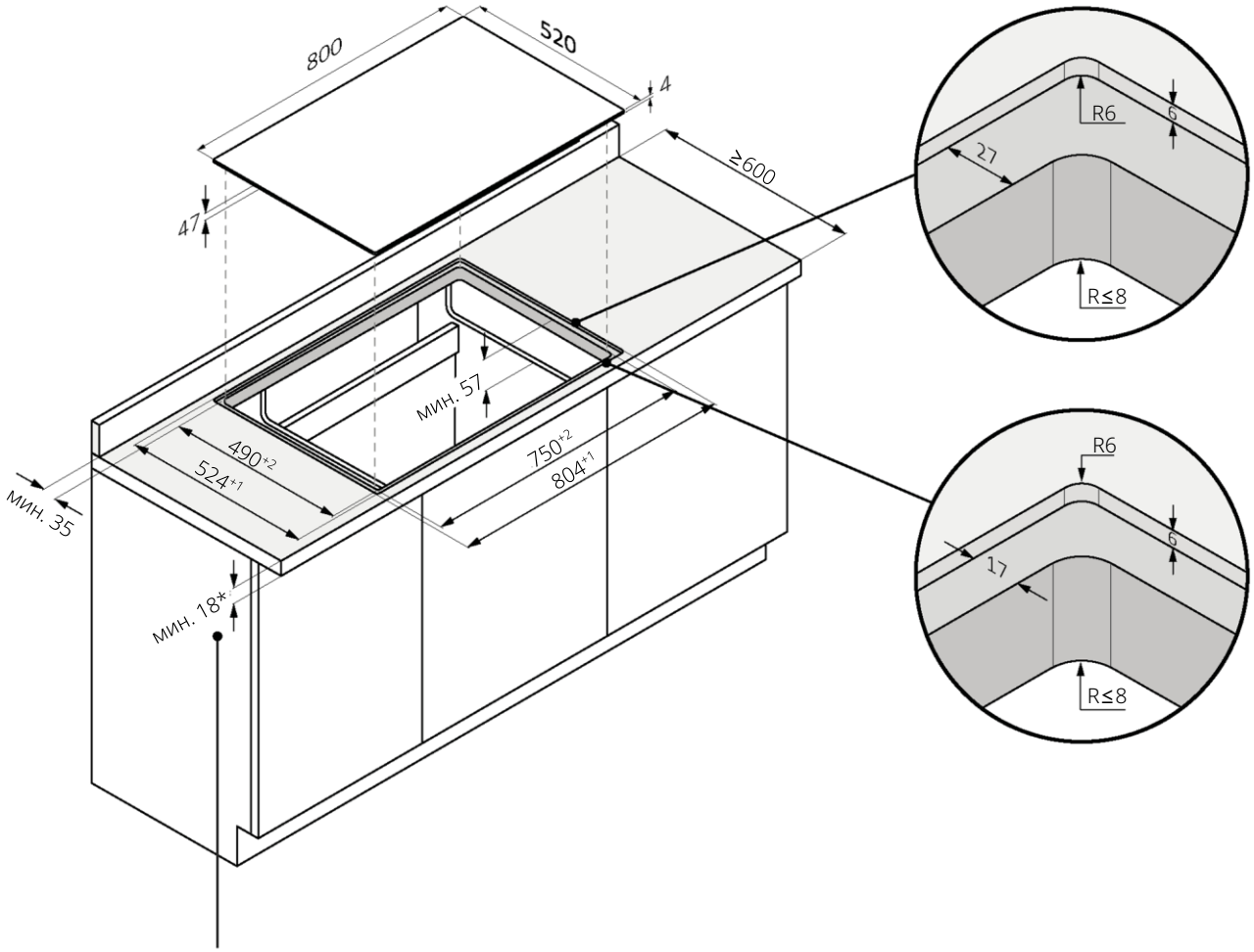


*34 с фурна отдолу

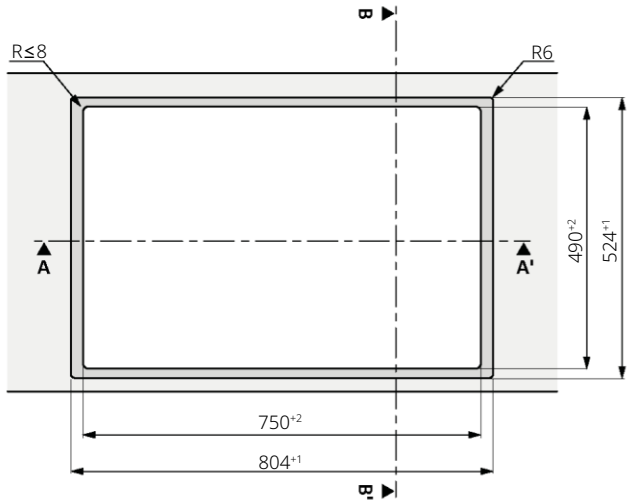


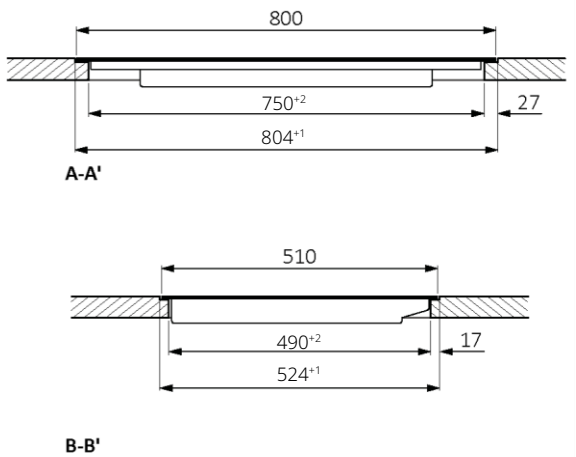

## 7.4 Ширина на готварския плот 90

**Стандартен монтаж**

Размери в **mm**

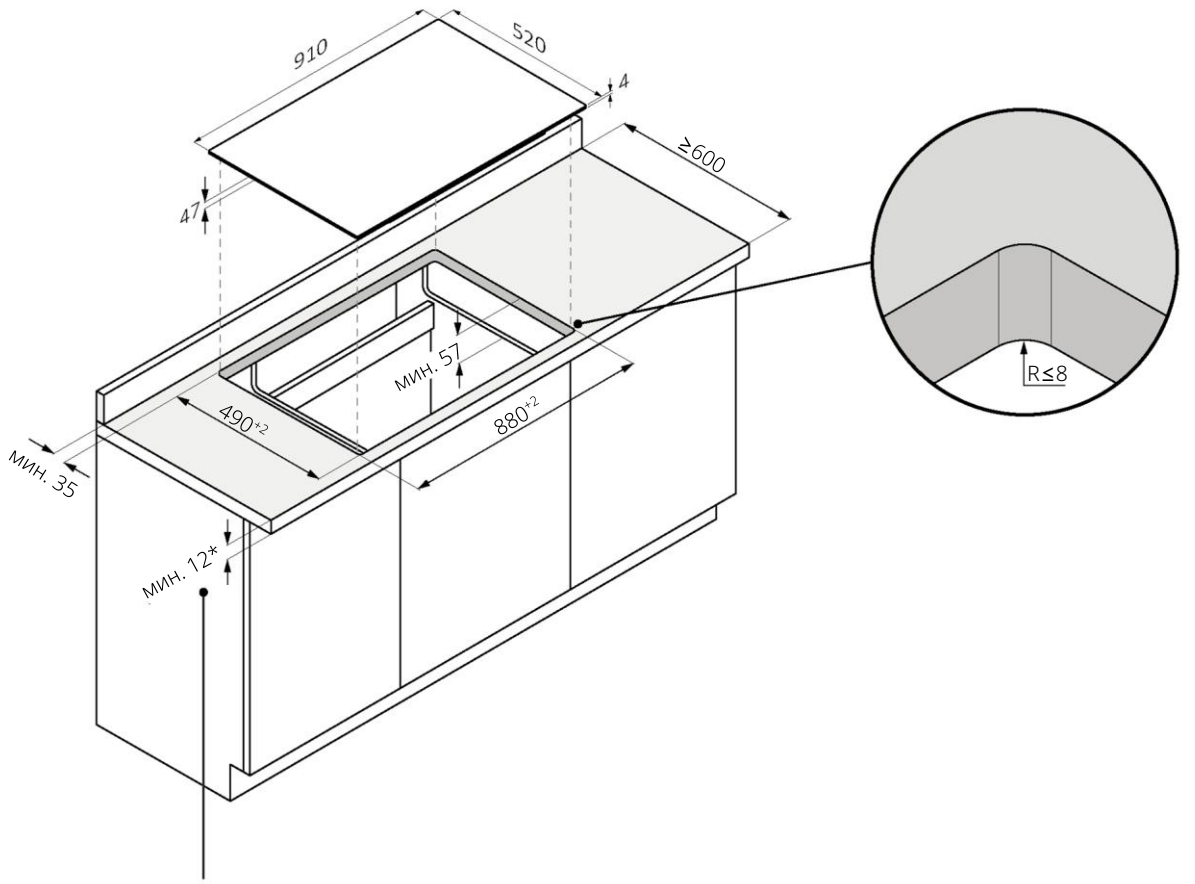


*28 с фурна отдолу

60 65 80 90

**Вграден монтаж**

⚠ **ПРЕДУПРЕЖДЕНИЕ:** Не е налично за продукти с фасетирано стъкло.

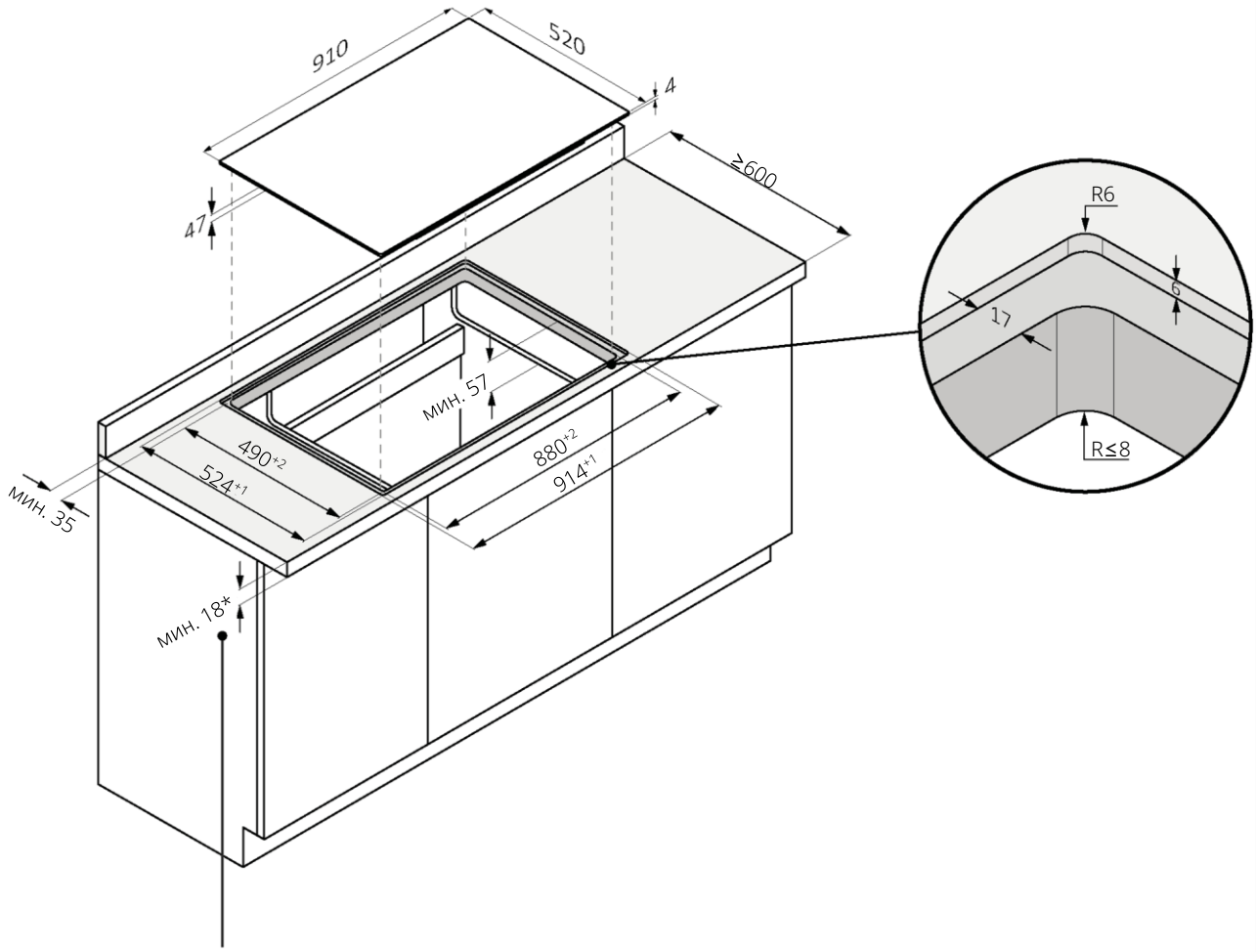


*34 с фурна отдолу

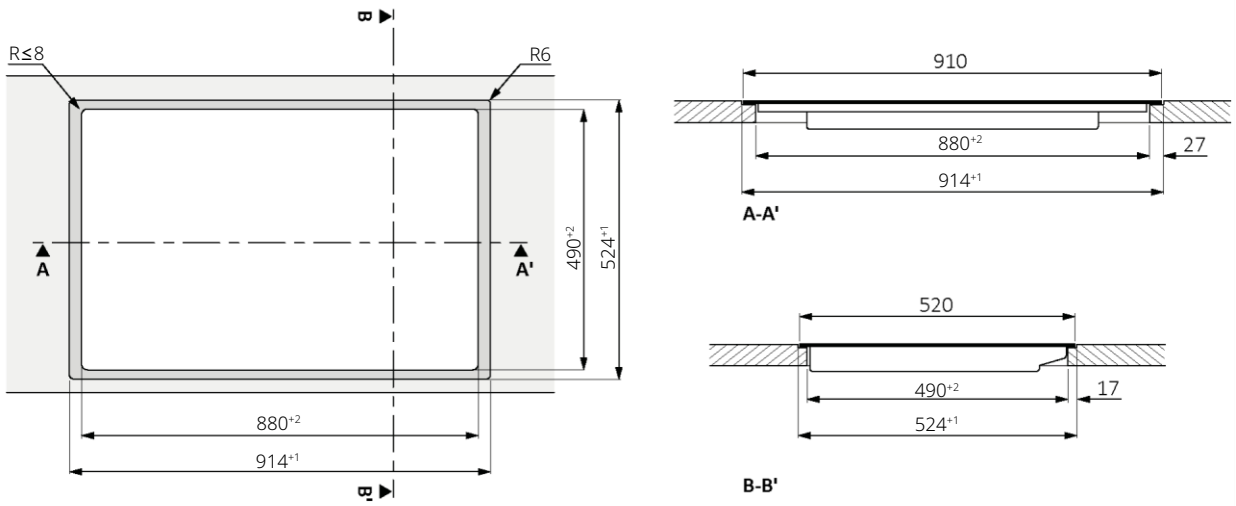

# 8 Свързване към електрическата мрежа

## 8.1 Предупреждения за безопасност

**За да извършите безопасно електрическото свързване на устройството, спазвайте следните предупреждения:**

- Всеки неправилно извършен ремонт, монтаж и поддръжка може сериозно да застраши потребителя;
- Производителят декларира, че не поема отговорност за преки или косвени щети, причинени от неправилно монтиране, поддръжка или ремонт. Той не носи отговорност и за щети, причинени от липсващ или прекъснат заземителен тръбопровод (токов удар);
- Свързването на котлона към електрическата мрежа може да се извършва само от квалифициран техник, който познава и спазва местните разпоредби и допълнителните разпоредби на местната енергийна компания;
- Продуктът попада в клас на защита I и може да работи само ако е оборудван със заземяващ проводник;
- По време на монтажа продуктът трябва да е без напрежение;
- По време на монтажа не поставяйте метални предмети (напр. ножове, вилици, лъжици и капаци) върху повърхността на готварския плот, тъй като те могат да се нагреят;
- Свържете продукта само с доставения кабел;
- Продуктът трябва да бъде свързан към правилно конструирана електрическа система;
- В случай на неправилно монтиране, манипулиране на устройството и неправилно свързване, валидността на гаранцията на продукта изтича;
- Ако захранващият кабел е повреден, той трябва да бъде заменен от производителя, сервизен техник или лице с подобна квалификация, за да се избегне риск;
- Свързването към надеждна заземителна система е от съществено значение и задължително;
- Този уред трябва да бъде инсталиран и заземен само от квалифицирано лице;
- Преди да извършвате каквито и да било дейности или поддръжка на уреда, го изключете от електрозахранването;
- Този уред трябва да бъде свързан към електрическа верига, която включва прекъсвач, осигуряващ пълно изключване от електрозахранването;
- Промените в домашната електрическа инсталация трябва да се извършват само от квалифициран електротехник;
- Неспазването на тези препоръки може да доведе до токов удар или смърт;
- Готварският плот трябва да бъде свързан към захранването чрез многополюсно устройство за изключване, което осигурява разделяне между контактите, съответстващо на категория на свръхзареждане III. Това устройство трябва да издържа на максималните свързани натоварвания и да отговаря на действащите нормативни изисквания.

⚠ **ПРЕДУПРЕЖДЕНИЕ:** За да се избегне всякаква опасност, причинена от случайно нулиране на топлинното изключващо устройство, уредът не трябва да се захранва от външно превключващо устройство, като например таймер, или да се свързва към верига, която периодично се включва и изключва.

- **Захранващ кабел:** уредът е оборудван със захранващ кабел, който трябва да бъде свързан към домашната мрежа. Разгледайте различните възможности за свързване в зависимост от типа на домашното електрозахранване на съответната схема. Табелката с данни също така посочва допустимото напрежение на свързване за този уред и относителната консумирана мощност.

## 8.2 Инструкции

**Абсорбирана мощност**
Вижте табелката с данни за продукта.

**Диференциален прекъсвач (животоспасяващ)**
Препоръчва се използването на прекъсвач за остатъчен ток (прекъсвач за земни утечки) с изключващ ток, съответстващ на действащите стандарти.

**Разделителни устройства**
В случай че е необходимо да се използва, котлонът трябва да се свърже към електрозахранването чрез многополюсно устройство за изключване, което осигурява разделяне на контактите, отговарящо на изискванията за свръхнапрежение от категория III. Такова устройство трябва да издържа на максималните свързани натоварвания и да отговаря на действащите стандарти.

**Електрически захранващ кабел**
Продуктът е снабден със захранващ кабел, който трябва да бъде свързан към домашната мрежа. Разгледайте различните възможности за свързване в зависимост от типа на домашното електрозахранване на съответната схема. Табелката с данни също така посочва допустимото напрежение на свързване за този уред и относителната консумирана мощност.

**Смяна на захранващия кабел**
Не подменяйте кабела сами. Свържете се с оторизирания сервизен център.

## 8.3 Друг съвет

Използването на всеки домакински уред изисква спазването на някои основни правила:

- Не дърпайте захранващия кабел, за да изключите уреда от електрическата мрежа;
- Не докосвайте уреда с мокри или влажни ръце или крака;
- Като цяло не се препоръчва използването на адаптери, разклонители или удължители;
- В случай на неизправност и/или намаляване на производителността, изключете уреда и не правете никакви промени по него.

## 8.4 Диаграма на свързване

60 65 80 90

Спазвайте местните разпоредби и всички допълнителни изисквания на местното електроснабдително дружество. Следвайте схемата за свързване, показана по-долу, за захранващия кабел за готварски плотове с диаметър 60, 65 и 80 cm.

**Свързване на уреда**
Спазвайте данните за свързване от табелката с данни.
Извършете свързването само съгласно съответната схема:

- BR: кафяв
- BL: син
- YE/GN: жълт и зелен
- BK: черен
- GY: сив

**Еднофазен** 220-240 V 1L/1N ~ 50/60Hz

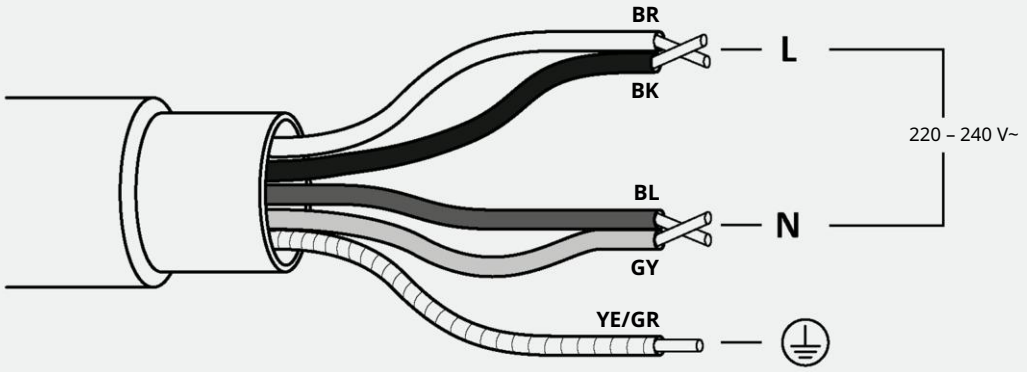


**Трифазен** 220-240 V 2L/1N ~ 50/60Hz

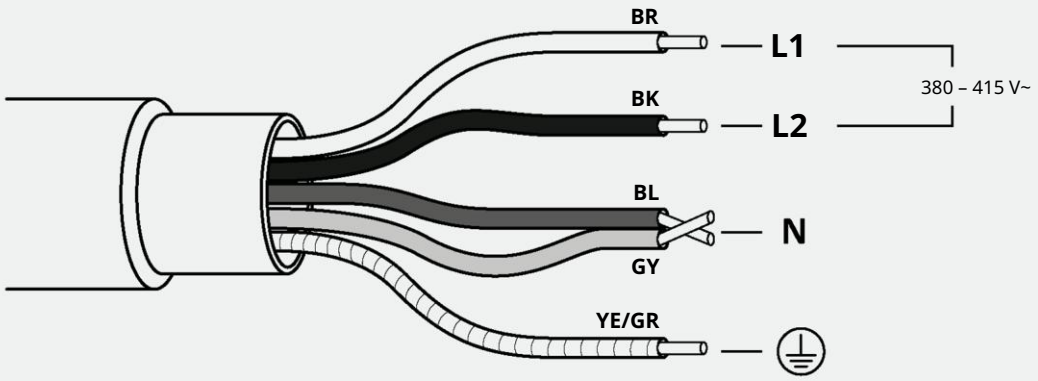

## 8.5 Диаграма на свързване

60 65 80 90

Спазвайте местните разпоредби и всички допълнителни изисквания на местното електроснабдително дружество. Следвайте схемата за свързване, показана по-долу, за захранващите кабели за готварски плотове 90 cm.

**Свързване на уреда**

Спазвайте данните за свързване от табелката с данни.
Извършете свързването само съгласно съответната схема:

- BR: кафяв
- BL: син
- YE/GN: жълт и зелен
- BK: черен
- GY: сив

**Еднофазен** 220-240 V 1L/1N ~ 50/60 Hz

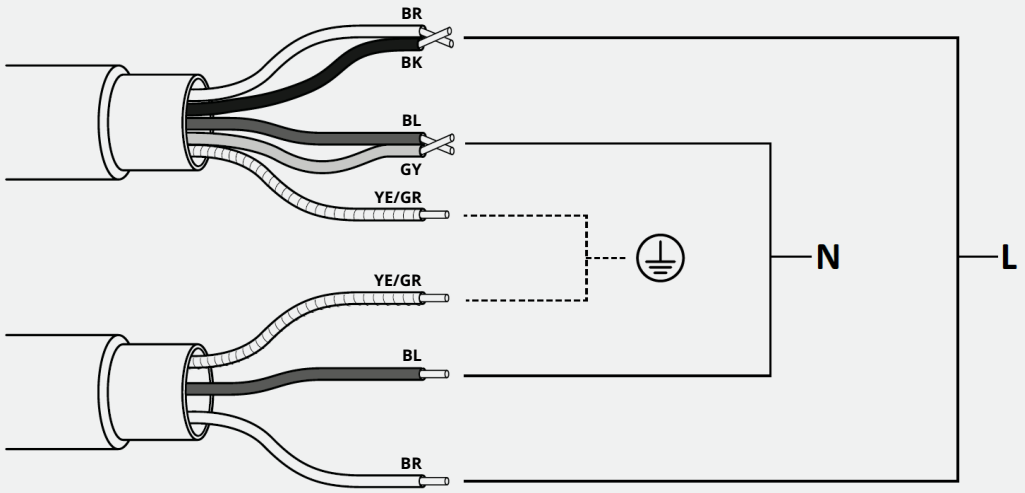


**Трифазен** 380-415 V 3L/1N ~ 50/60Hz

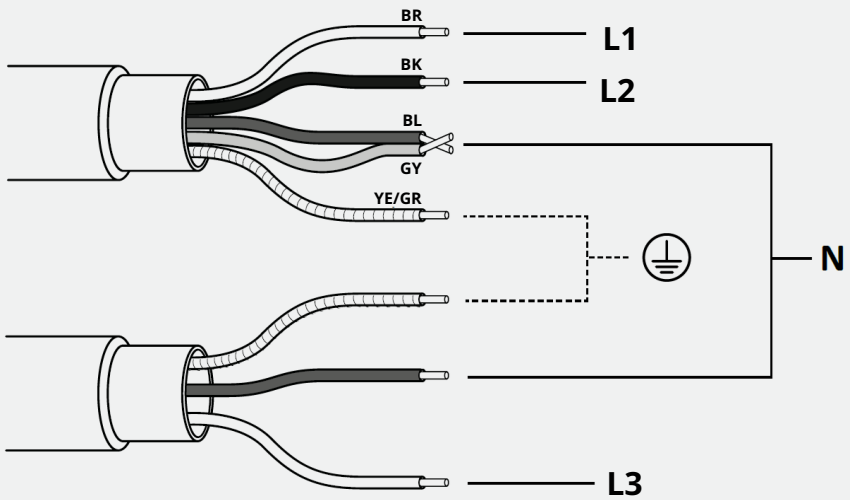

# 9 Инструкции за монтиране

## 9.1 Предупреждения

- За защита от влага и проникване на течности, всички отрязани повърхности трябва да бъдат запечатани с подходящ продукт;
- Продуктът трябва да е в идеално хоризонтално положение;
- Отстранете всяка напречна греда, разположена в зоната на изреза в работния плот **(изобр. 1);**

**изобр. 1**

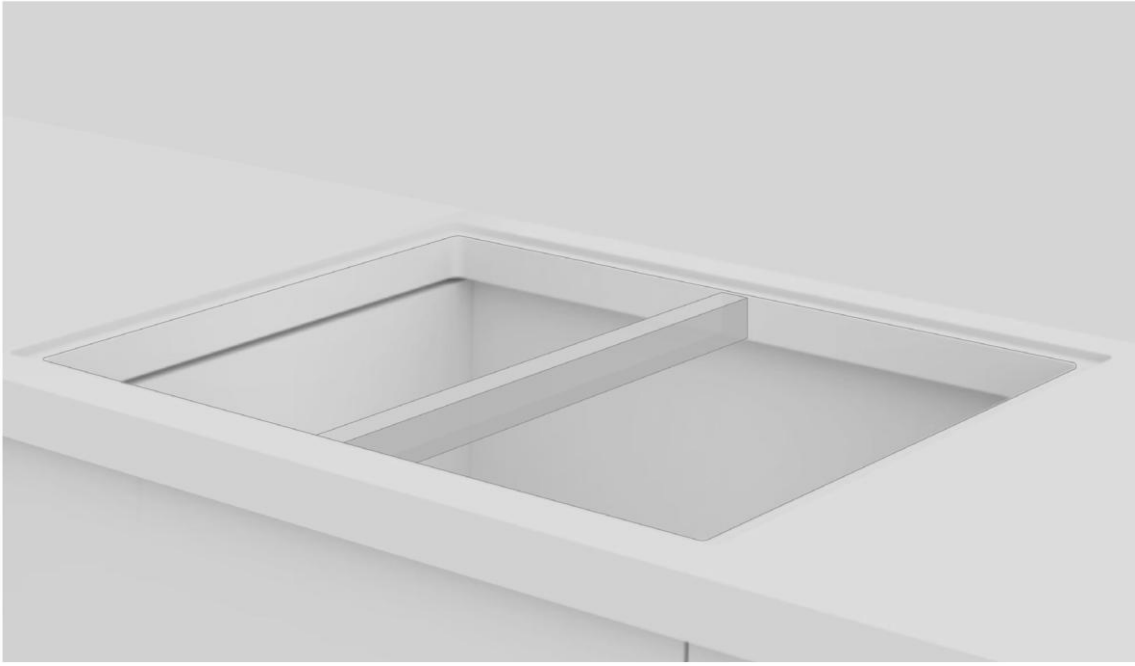

- Преди монтажа проверете дали уплътнението на плота е поставено правилно **(изобр. 2);**

**изобр. 2**

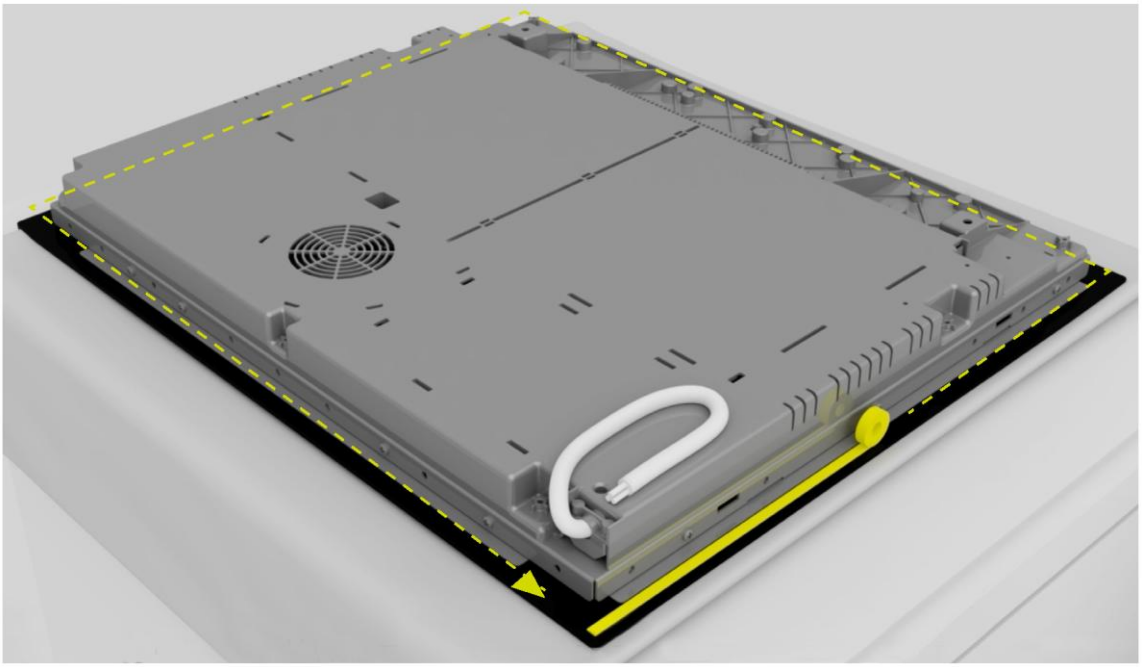

- Опорната повърхност на готварския плот трябва да е идеално гладка, за да лежи равномерно и поставената уплътнителна лента да осигури достатъчно уплътнение **(изобр. 3);**

**изобр. 3**

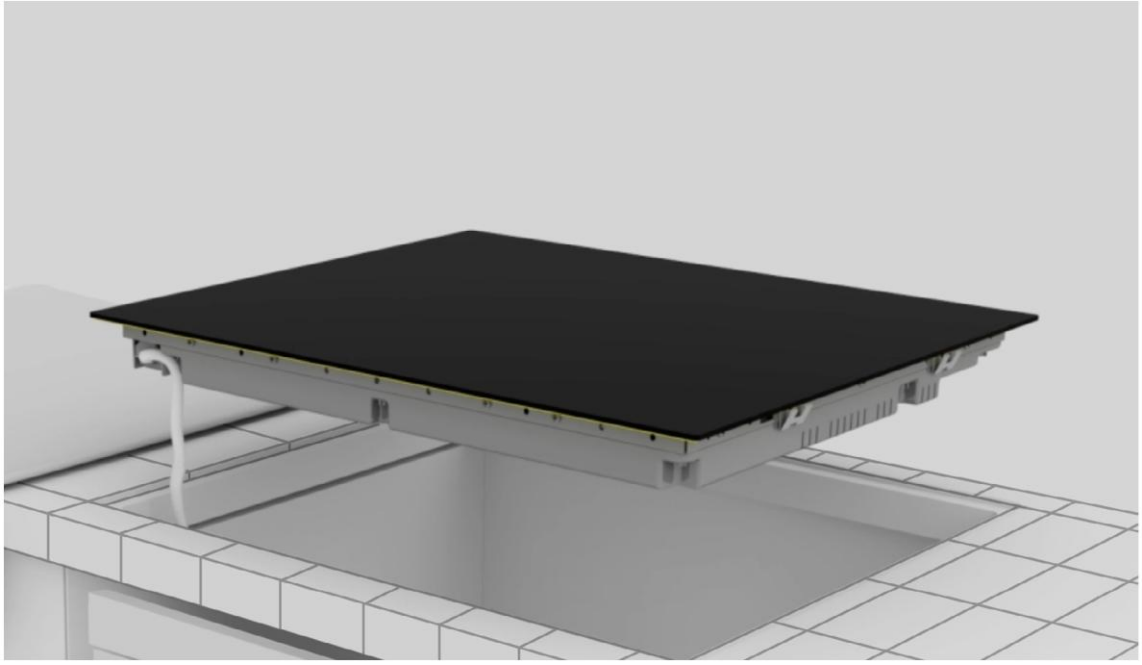

- Не закрепвайте готварския плот със силикон или друго лепило! Подобно закрепване би повредило продукта, ако го разглобите **(изобр. 4);**

**изобр. 4**

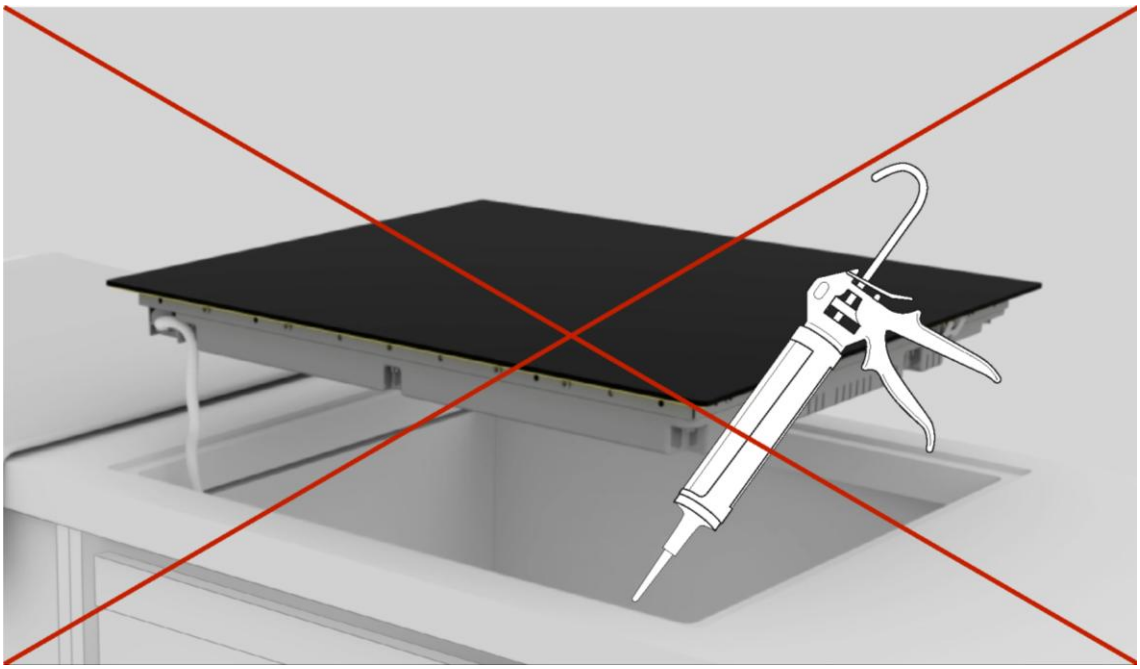

## 9.2 Монтиране стъпка по стъпка

Изображенията по-долу показват стъпките за монтиране на продукта.

Можете да гледате видеото за монтиране на продукта, като сканирате QR кодовете или като кликнете върху следните връзки.

60 65 80 90

**Стандартен монтаж**

**Вграден монтаж**

60 65 80 90

**Стандартен монтаж**

**Вграден монтаж**

**1**

Използвайте инструментите, посочени в главата „Инструменти за монтаж“ на ръководството. Поставете кърпа до опаковката на продукта, върху която да поставите готварския плот.

**2**

Носете ръкавици. Отстранете опаковката и опаковъчния материал, като внимавате да не повредите стъклото на плота.

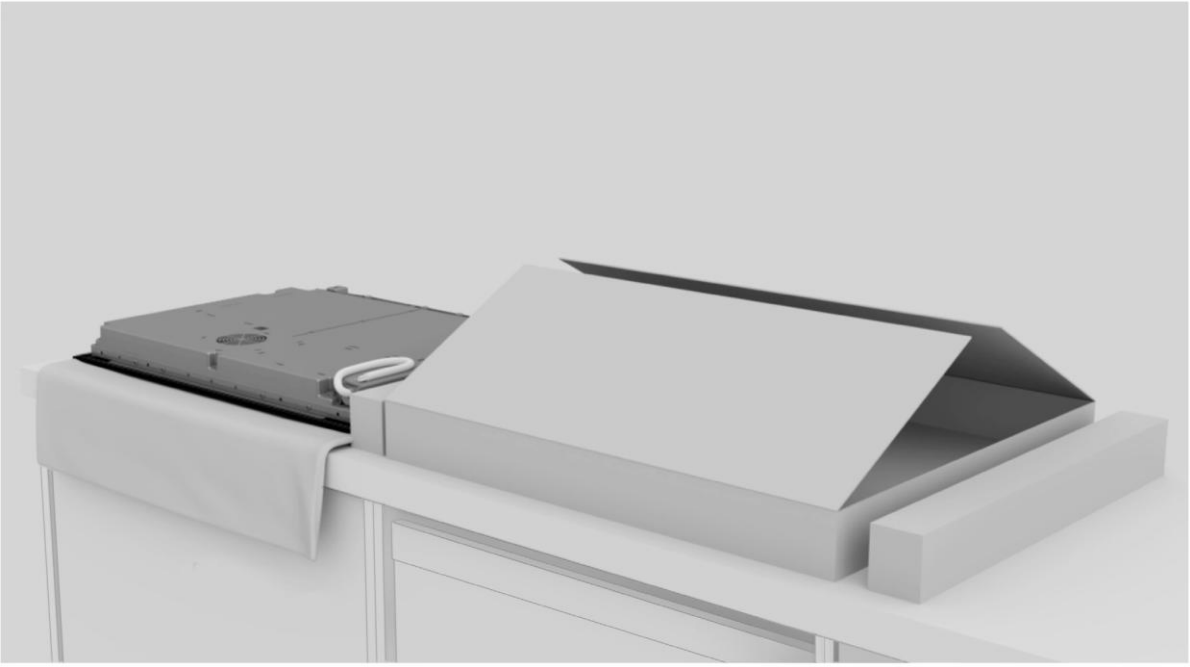

**3**

Поставете готварския плот, като го обърнете с лице надолу върху кърпата, предварително положена до опаковката.

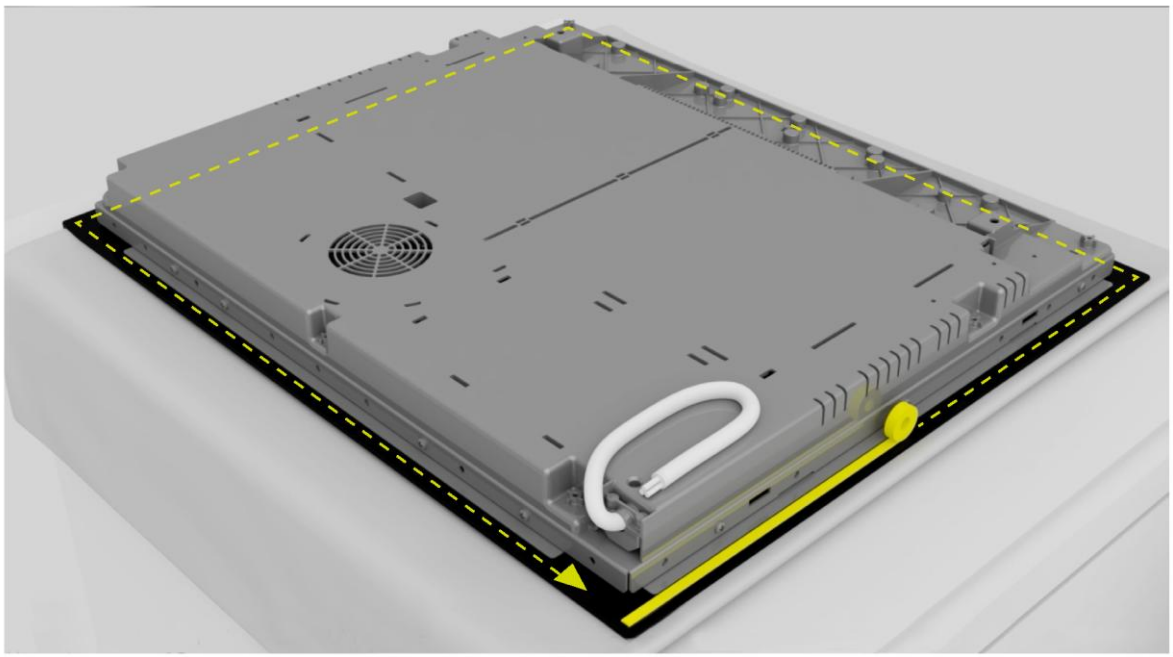

**4**

Поставете уплътнение по периметъра.

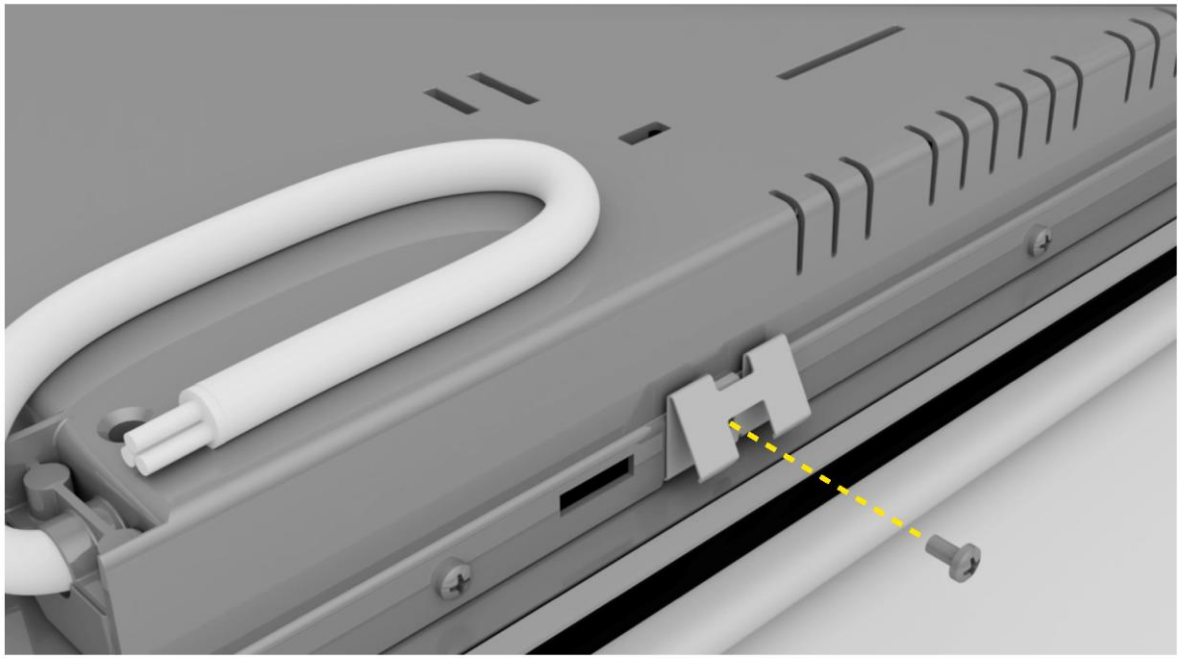

**5**

Прикрепете скобите от късите страни на плота.

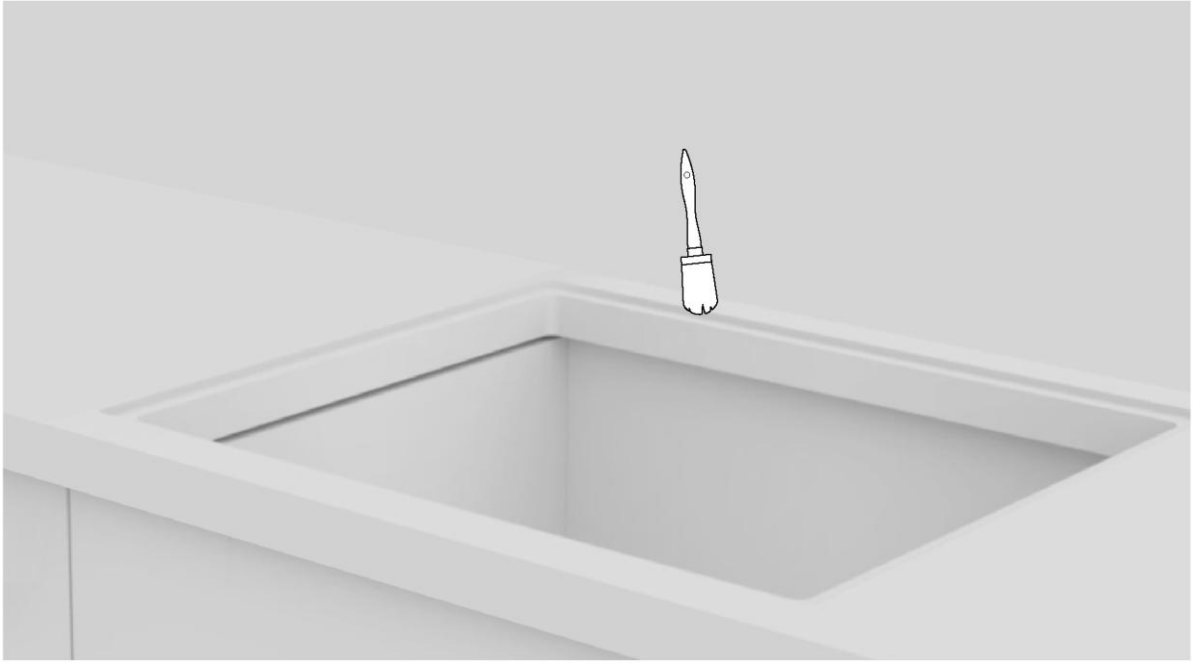

**6**

Почистете ръба на вдлъбнатата зона.

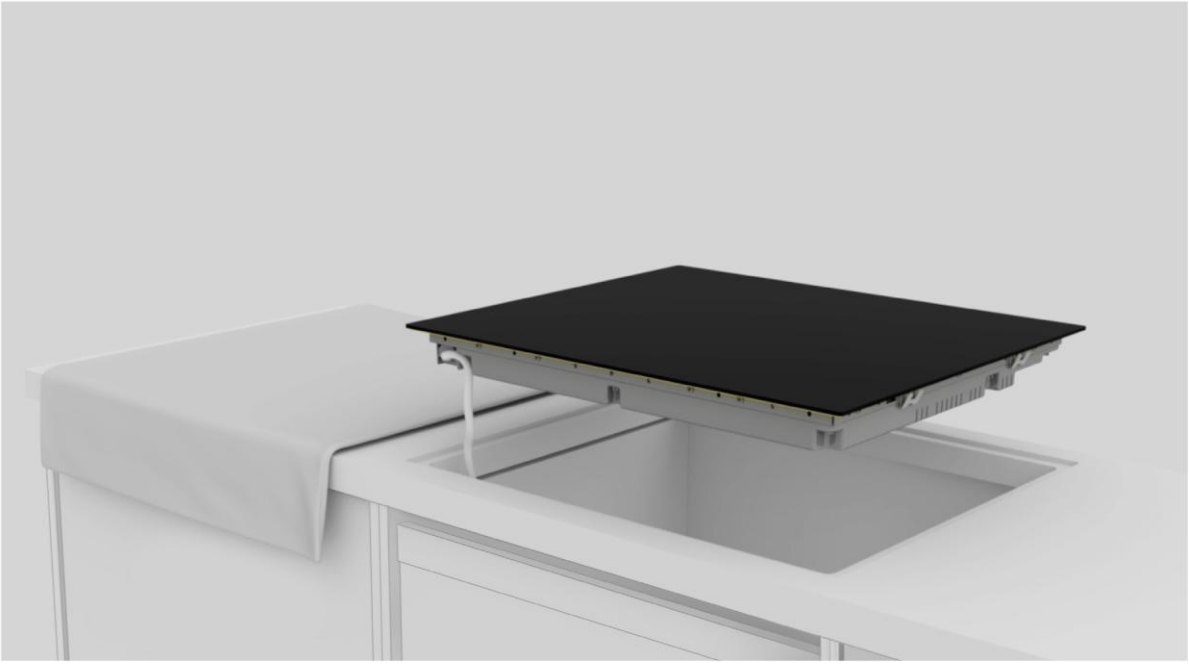

**7**

Свържете захранващия кабел съгласно схемата на свързване, показана в раздела „Свързване към електрическата мрежа“ на ръководството (по време на свързването към електрическата мрежа върху плота не трябва да има други предмети).

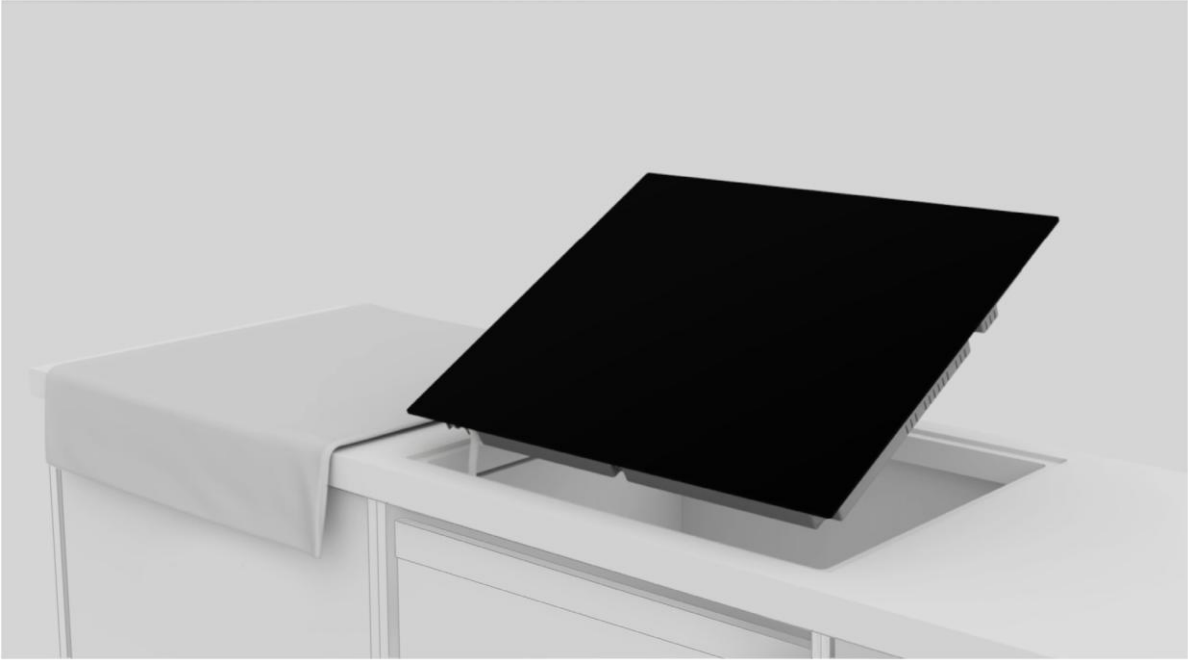

**8**

Поставете готварския плот централно в прореза. Уверете се, че уплътнението на готварския плот е плътно прилепнало към работния плот, за да се гарантира херметичност.

**a.**

**b.**

**9**

**a.** За стандартен монтаж: монтажът е завършен;
**b.** За вграден монтаж: следвайте стъпките на следващите страници.

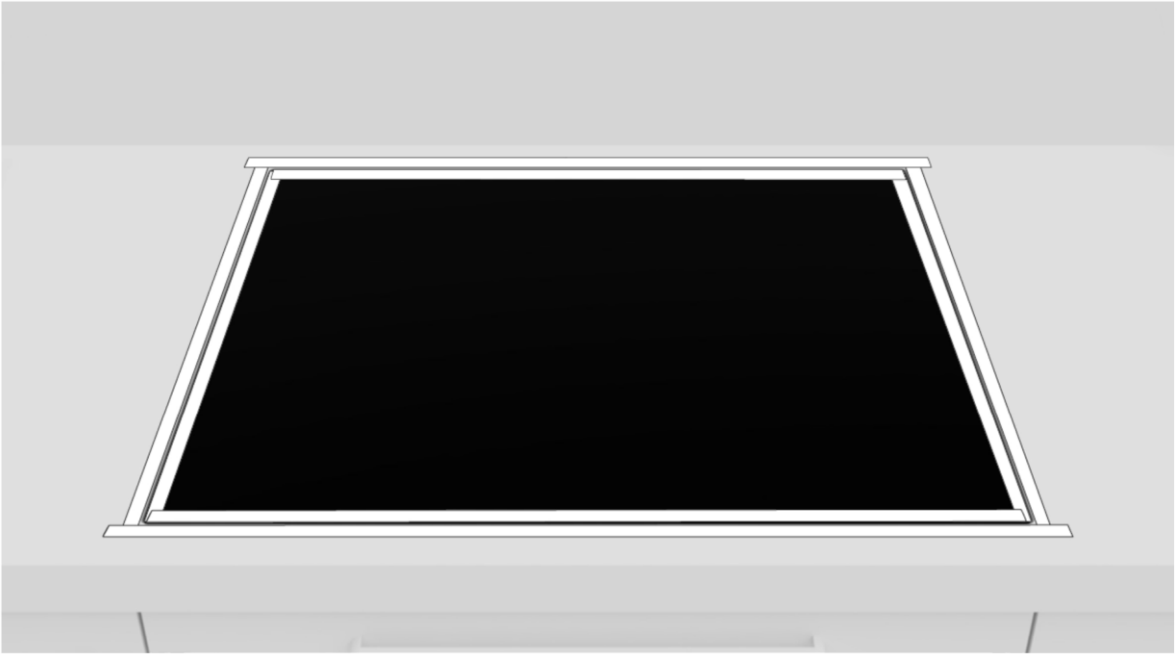

**10**

Залепете лентата както от вътрешната, така и от външната страна на ръба.

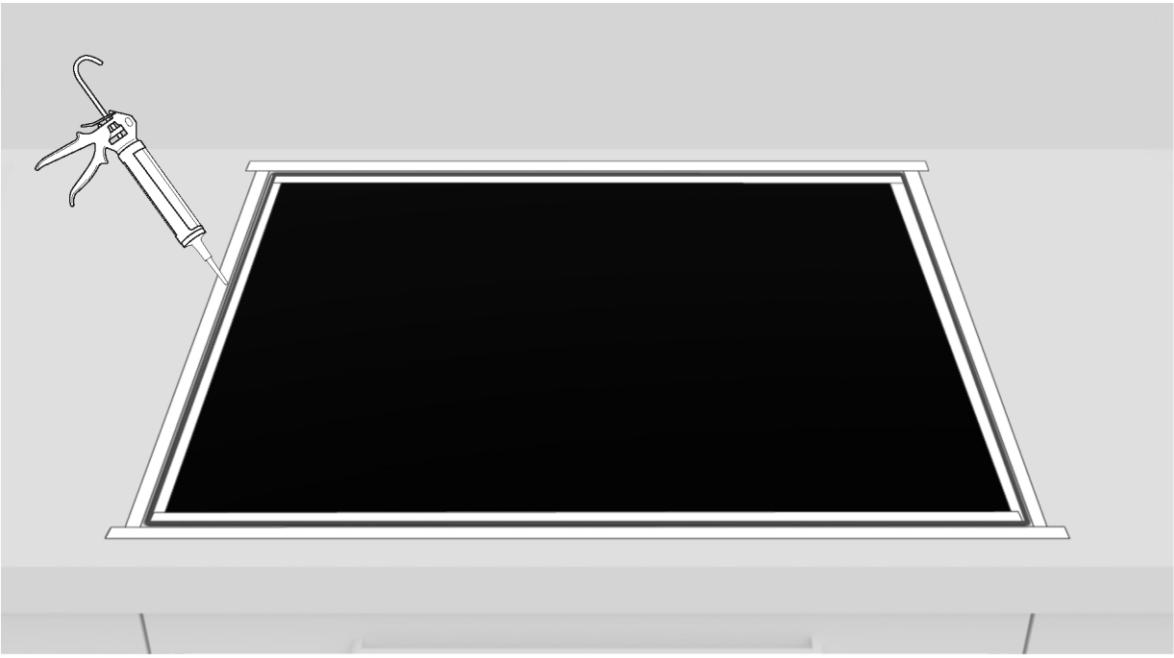

**11**

Нанесете силикона.

**12**

Отстранете излишния силикон.

**13**

Отстранете лентата и почистете краищата.

**14**

Изчакайте 24 часа, преди да стартирате за първи път.

# 10 Доставка до потребителя

- Информирайте потребителя за основните функции;
- Информирайте потребителя за всички аспекти, свързани с безопасната употреба и работа;
- Предоставете на потребителя принадлежностите и инструкциите за употреба и монтаж, за да ги съхранява внимателно.

След приключване на монтажа отстранете защитното фолио, лентата и всички други опаковъчни материали.

⚠ **ПРЕДУПРЕЖДЕНИЕ:** Продуктът изисква подходяща вентилация за нормална работа. Не запушвайте вентилационните отвори по каквато и да е причина.

**ЗАБЕЛЕЖКА:** Действителният външен вид на продукта зависи от избрания модел.

# 11 Първо включване

Когато продуктът се използва за първи път, готварският плот се настройва на максимална мощност. Различни граници на мощност могат да бъдат избрани според основната захранваща система в дома чрез използване на функцията за управление на мощността.

**Как да настроите управлението на мощността**
Възможно е да се зададе максимално ниво на абсорбиране на мощността за индукционния плот, като се избират различни диапазони на мощност. Индукционните плотове могат да се ограничават автоматично, за да работят на по-ниска мощност, за да се избегне рискът от претоварване.

**За да активирате функцията за управление на енергопотреблението, вижте ръководството за употреба.**

**За да изберете различно ниво:**

- Плъзнете курсора наляво или надясно, за да промените нивото на управление на захранването.
- Има 8 нива на мощност, от „P1“ до „P8“. Нивото се показва на дисплея на таймера.

60 65 80 90

| P1 | P2 | P3 | P4 | P5 | P6 | P7 | P8 |
|---|---|---|---|---|---|---|---|
| 2 kW | 2,5 kW | 3 kW | 3,5 kW | 4,5 kW | 5,5 kW | 6,8 kW | 7,4 kW |

60 65 80 90

| P1 | P2 | P3 | P4 | P5 | P6 | P7 | P8 |
|---|---|---|---|---|---|---|---|
| 2 kW | 2,5 kW | 3 kW | 3,5 kW | 4,5 kW | 5,5 kW | 6,8 kW | 11 kW |

# 12 Разглобяване на продукта

- Изключете продукта от захранването;
- Повдигнете леко продукта и го издърпайте напълно;
- Този продукт няма да повреди шкафа, който може да се използва и с нов уред.

Haier

## BENVINGUTS

Aquest manual d'instal·lació està pensat per a fabricants de cuines que treballen amb aquests productes. Per garantir la vostra seguretat i obtenir els millors resultats, llegiu atentament aquest manual, incloses les instruccions de seguretat, i guardeu-lo per a futures consultes. Abans de continuar amb la instal·lació, anoteu el número de sèrie, ja que el podríeu necessitar en cas de reparacions. Comproveu si hi ha hagut danys durant el transport i, en cas de dubte, consulteu un tècnic abans de fer-lo servir. Mantingueu sempre tot el material d'embalatge fora de l'abast dels nens.

**NOTA:** Les característiques, les imatges del manual i els accessoris del producte poden variar segons el model comprat.

# índex


| | | |
|---|---|---|
| **1** | **Advertències de seguretat per a la instal·lació** | **p. 2** |
| **2** | **On instal·lar el producte** | **p.3** |
| **3** | **Dimensions de la placa de cuina** | **p.4-11** |
| 3.1 | Amplada 60 | |
| 3.2 | Amplada 65 | |
| 3.3 | Amplada 80 | |
| 3.4 | Amplada 90 | |
| **4** | **Eines d'instal·lació** | **p.12** |
| 4.1 | Instal·lació estàndard | |
| 4.2 | Instal·lació enrasada | |
| **5** | **Distància d'instal·lació** | **p.13** |
| **6** | **Mobles i ventilació** | **p.14 - 15** |
| 6.1 | Amplada 60 - 65 - 80 - 90 sobre base del forn | |
| 6.2 | Amplada 60 - 65 - 80 - 90 sobre base amb calaixos | |
| 6.3 | Amplada 60 - 65 - 80 - 90 sobre base amb prestatges | |
| 6.4 | Gruix del taulell | |
| **7** | **Dimensions d'encastament** | **p.16 - 23** |
| 7.1 | Amplada de la placa de cocció 60 | |
| 7.2 | Amplada de la placa de cocció 65 | |
| 7.3 | Amplada de la placa de cocció 80 | |
| 7.4 | Amplada de la placa de cocció 90 | |
| **8** | **Connexió a la xarxa elèctrica** | **p.24 - 27** |
| 8.1 | Advertències de seguretat | |
| 8.2 | Instruccions | |
| 8.3 | Altres consells | |
| 8.4 | Diagrama de connexió (per a plaques de cocció de 60, 65 i 80 cm) | |
| 8.5 | Diagrama de connexió (per a plaques de cocció de 90 cm) | |
| **9** | **Instruccions d'instal·lació** | **p.28 - 37** |
| 9.1 | Advertències | |
| 9.2 | Instal·lació pas a pas | |
| **10** | **Lliurament a l'usuari** | **p.38** |
| **11** | **Primera posada en marxa** | **p.38** |
| **12** | **Desmuntatge del producte** | **p.38** |

# 1 Advertències de seguretat per a la instal·lació

**Observeu aquestes instruccions abans de començar la instal·lació del producte. La vostra seguretat és molt important per a nosaltres. Llegiu atentament aquesta informació abans de fer servir el producte;**

- La instal·lació l'ha de fer un tècnic qualificat que ha de conèixer i respectar les lleis vigents al país d'instal·lació i les instruccions del fabricant;
- Si es necessita la intervenció del fabricant per eliminar defectes resultants d'una instal·lació incorrecta, aquesta intervenció no estarà coberta per la garantia;
- Traieu el material d'embalatge abans de posar en marxa l'aparell;
- Després de desembalar l'aparell, comproveu acuradament que no hi hagi danys. Si hi observeu qualsevol problema, poseu-vos en contacte amb el servei d'atenció al client abans d'instal·lar l'aparell i no el connecteu a la xarxa elèctrica;
- Un producte danyat pot ser la causa d'un curtcircuit, una descàrrega elèctrica, un incendi i altres perills;
- Reviseu l'embalatge per veure si hi ha accessoris o materials que l'acompanyen (documents, cargols, accessoris, bossa del fullet, manual d'usuari, etc.), traieu-los i guardeu-los;
- El producte es pot instal·lar superposat o enrasat al taulell;
- Abans d'instal·lar el producte, assegureu-vos que l'espai estigui ben ventilat per permetre la circulació d'aire fresc, necessari per a una refrigeració adequada. Seguiu les il·lustracions per conèixer els espais d'obertura mínims suggerits.
- No cal fer cap operació ni configuració addicional per fer funcionar aquest electro-domèstic a les freqüències nominals;
- Si es requereix la intervenció del fabricant per rectificar defectes derivats d'una instal·lació incorrecta, aquesta assistència no està coberta per la garantia. Cal seguir les instruccions d'instal·lació per a personal qualificat professionalment;
- Una instal·lació incorrecta pot causar danys o lesions a persones, animals o objectes. El fabricant no es pot fer responsable d'aquests danys o lesions;
- L'ús segur només està garantit si la instal·lació s'ha dut a terme correctament d'acord amb aquestes instruccions. En cas de danys deguts a una instal·lació incorrecta, la responsabilitat recau en la persona que ha instal·lat el producte;
- Durant la instal·lació, la placa de cuina ha d'estar desconnectada de la xarxa elèctrica;
- Es recomana portar guants de protecció durant la instal·lació per evitar lesions;
- La garantia no cobreix els danys causats per una instal·lació incorrecta;
- En cas d'instal·lació incorrecta, manipulació del dispositiu i connexió incorrecta, la garantia del producte quedarà invalidada;
- Assegureu-vos que, un cop connectat el cable d'alimentació del producte, no sigui accessible;

- Després del muntatge, el cable d'alimentació no ha d'entrar en contacte amb peces mòbils (com ara un calaix) i no ha d'estar exposat a tensions mecàniques;
- Aquest producte requereix ventilació constant durant el seu ús. No tapeu les reixetes de ventilació;
- En lliurar el producte a l'usuari final, el tècnic ha d'assegurar-se que s'ha instal·lat correctament.

## On instal·lar el producte 2

- Instal·leu i feu servir aquest producte en un entorn tancat, cobert, sec i ben ventilat;
- No instal·leu el producte en ambients oberts exposats als agents atmosfèrics;
- Aquest aparell està dissenyat per ser utilitzat a altituds inferiors a 2000 m;
- Instal·leu el producte a prop d'una presa de corrent;
- Feu servir el producte només quan estigui en un compartiment encastat; en el cas contrari, correu el risc de lesions i cremades.
- No instal·leu la placa de cocció sobre un forn, una assecadora, un rentaplats o un frigorífic no ventilat. També es recomana evitar-ne la instal·lació sobre una rentadora. Es permet la instal·lació de la placa de cocció sobre un forn refredat;

### Altres recomanacions

- Retalleu la superfície de treball amb precisió, fent servir les eines necessàries segons el material que cal tallar. Totes les superfícies han d'estar segellades o ser resistents a la penetració de la humitat;
- La superfície de treball s'ha de tallar seguint els diagrames d'aquest manual. La superfície de cocció ha d'estar en una posició perfectament horitzontal. Comproveu que la junta que hi ha sota la superfície de cocció, si n'hi ha, estigui correctament col·locada;
- Feu servir un drap suau durant la instal·lació per evitar danyar la placa de cocció i la superfície de treball;

⚠ **Advertència:** Perill d'incendi i danys per flames obertes. Mantingueu les flames obertes (per exemple, una espelma) allunyades del producte.

# 3 Dimensions de la placa de cuina

## 3.1 Amplada 60

Dimensions en **mm**

**Vista axonomètrica superior**

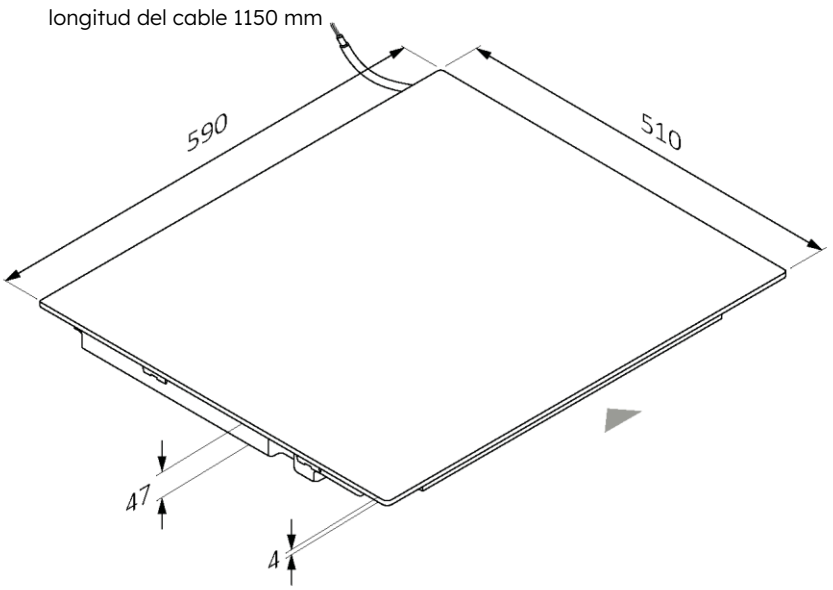


**Vista axonomètrica inferior**

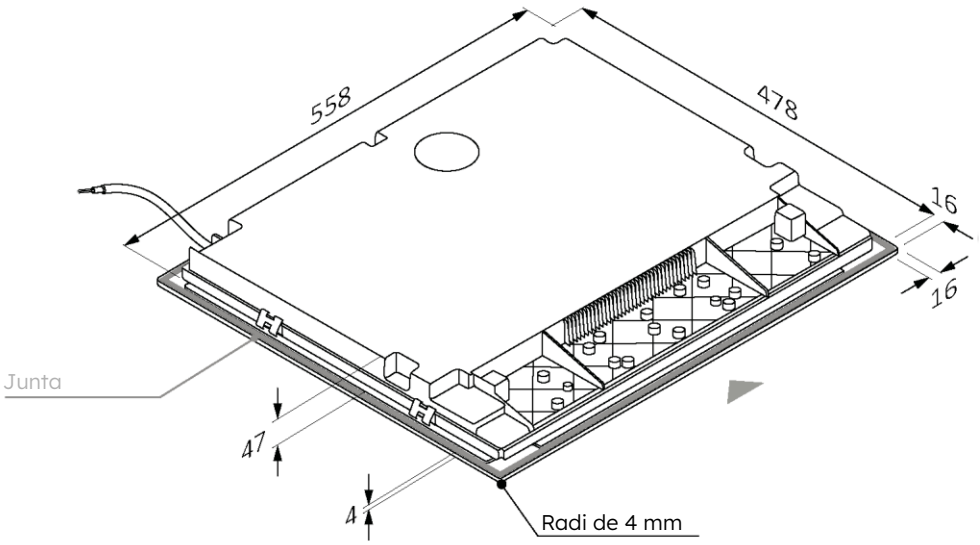

60 65 80 90

Dimensions en **mm**

**vista frontal**

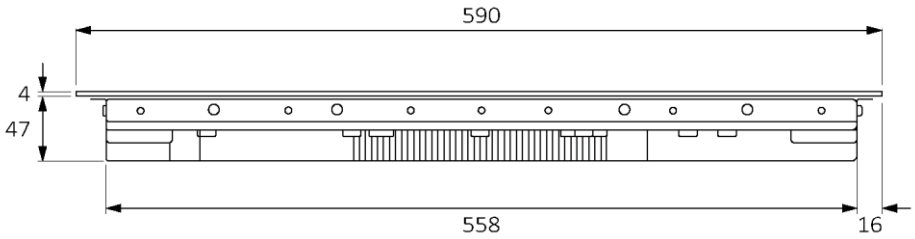


**vista lateral**

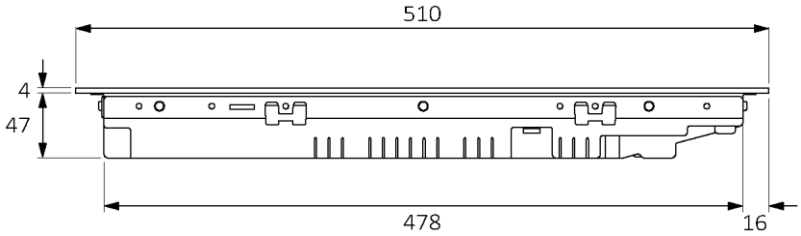

## 3.2 Amplada 65

Dimensions en **mm**

### Vista axonomètrica superior

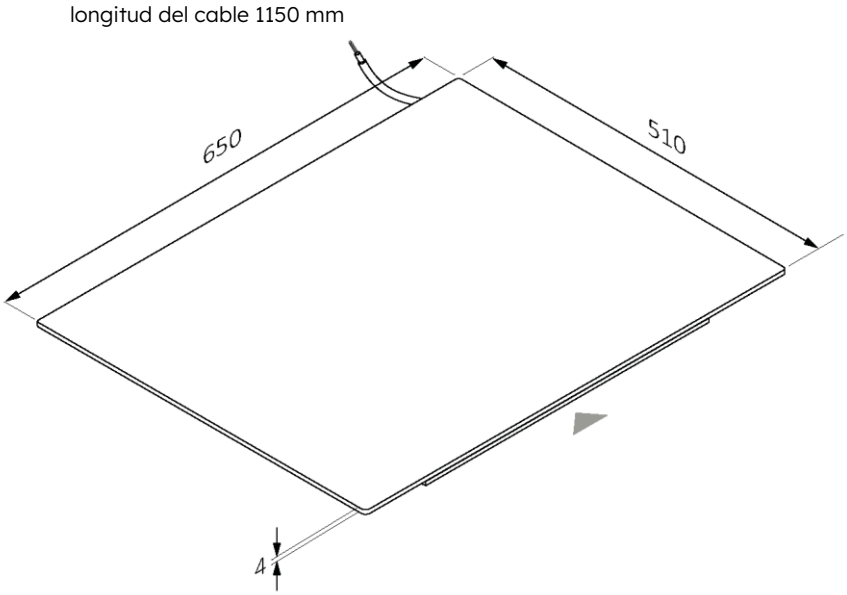


### Vista axonomètrica inferior

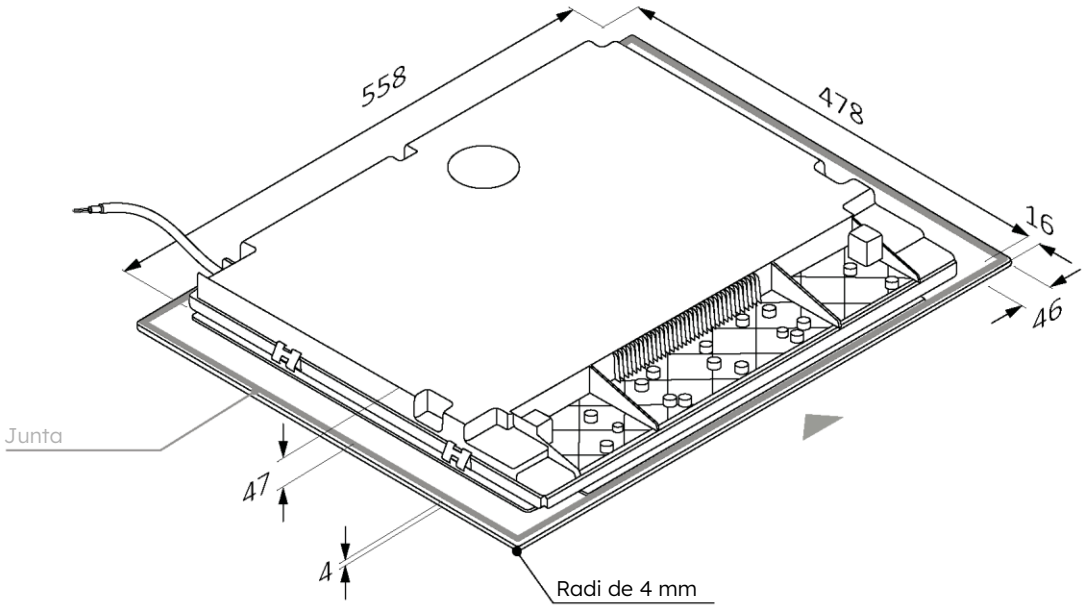

60 65 80 90

Dimensions en **mm**

**vista frontal**

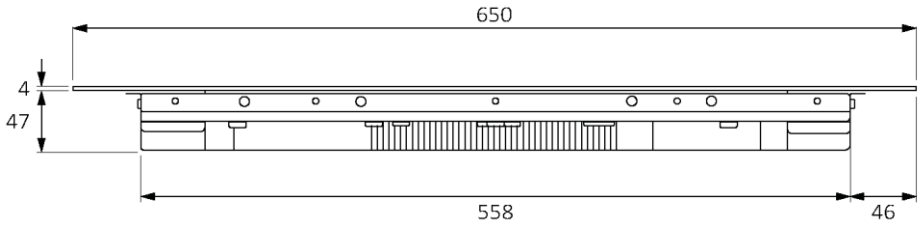


**vista lateral**

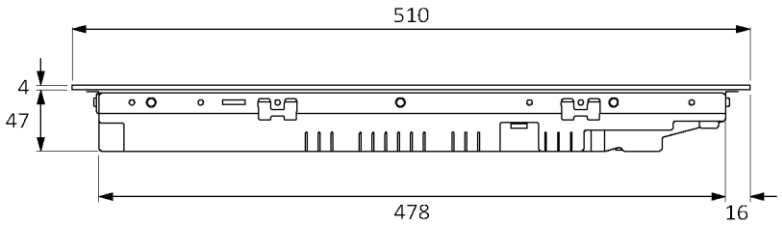

## 3.3 Amplada 80

Dimensions en **mm**

### Vista axonomètrica superior

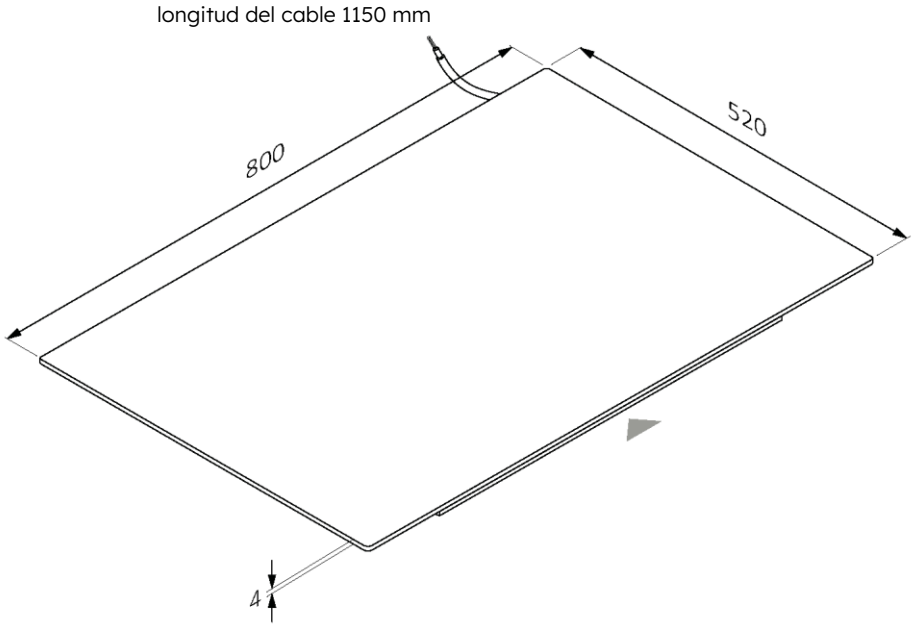


### Vista axonomètrica inferior

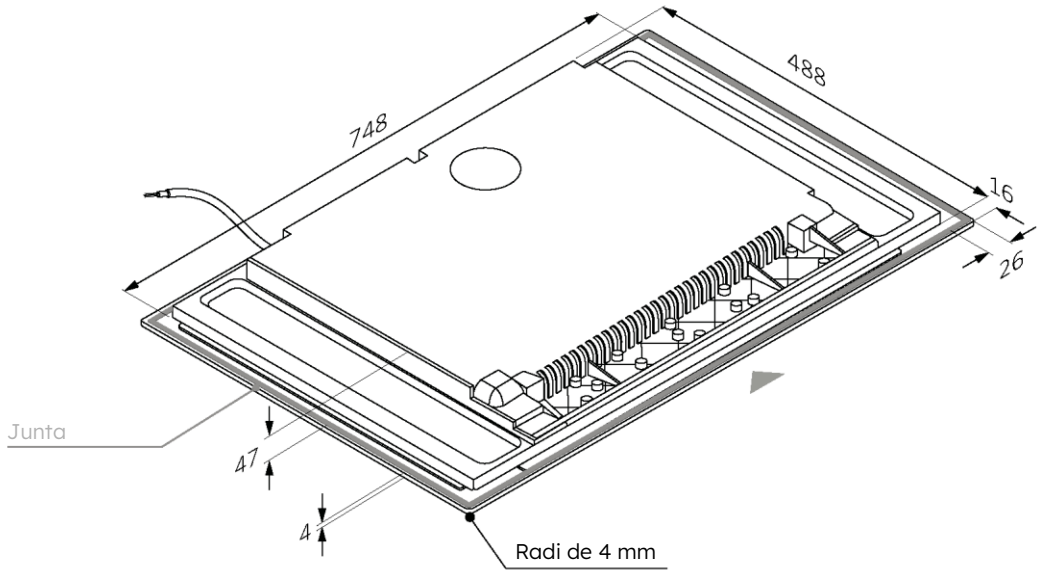

60 65 80 90

Dimensions en **mm**

**vista frontal**

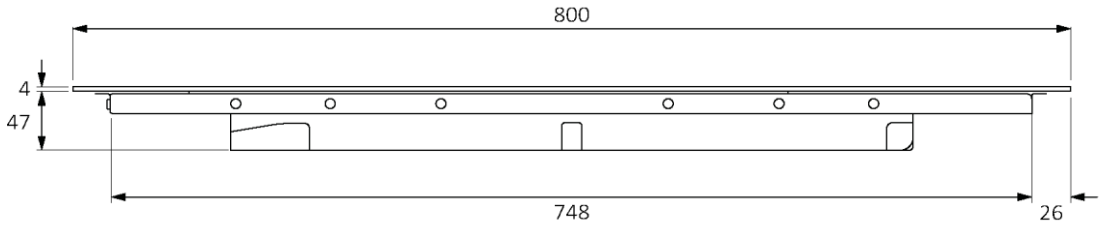


**vista lateral**

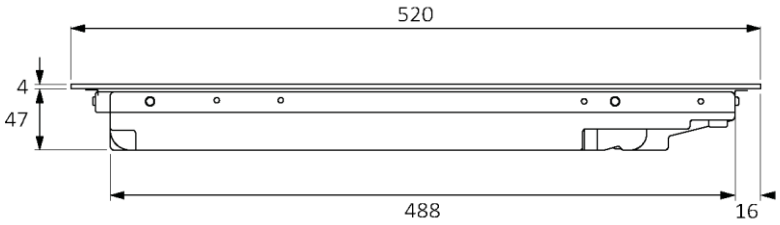

## 3.4 Amplada 90

Dimensions en **mm**

### Vista axonomètrica superior

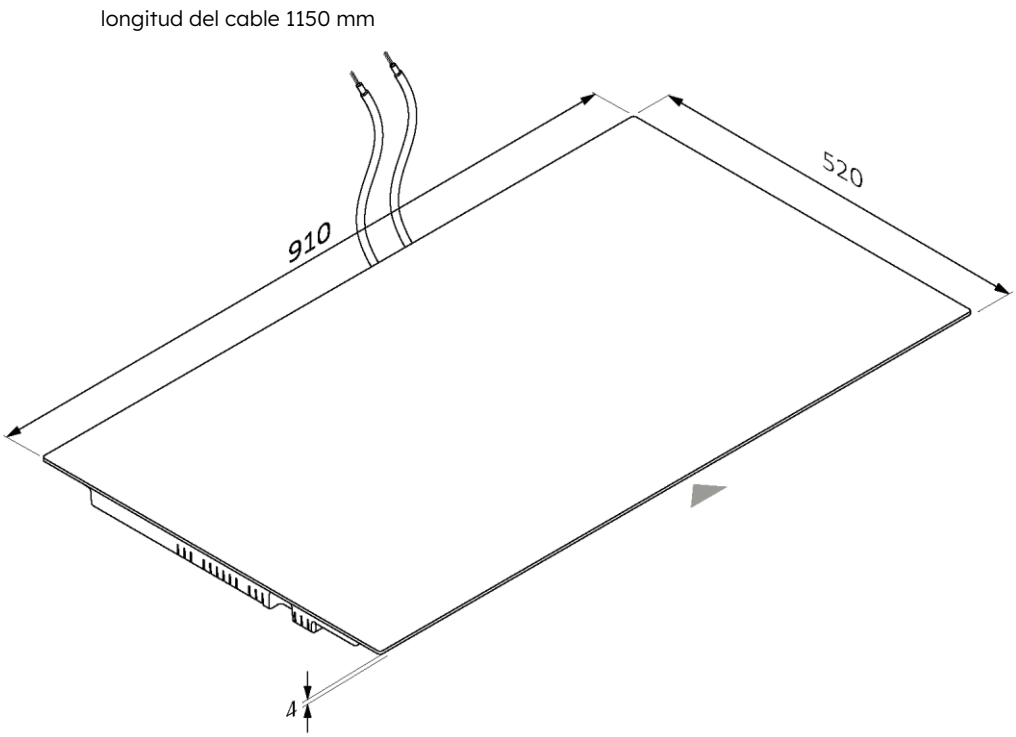


### Vista axonomètrica inferior

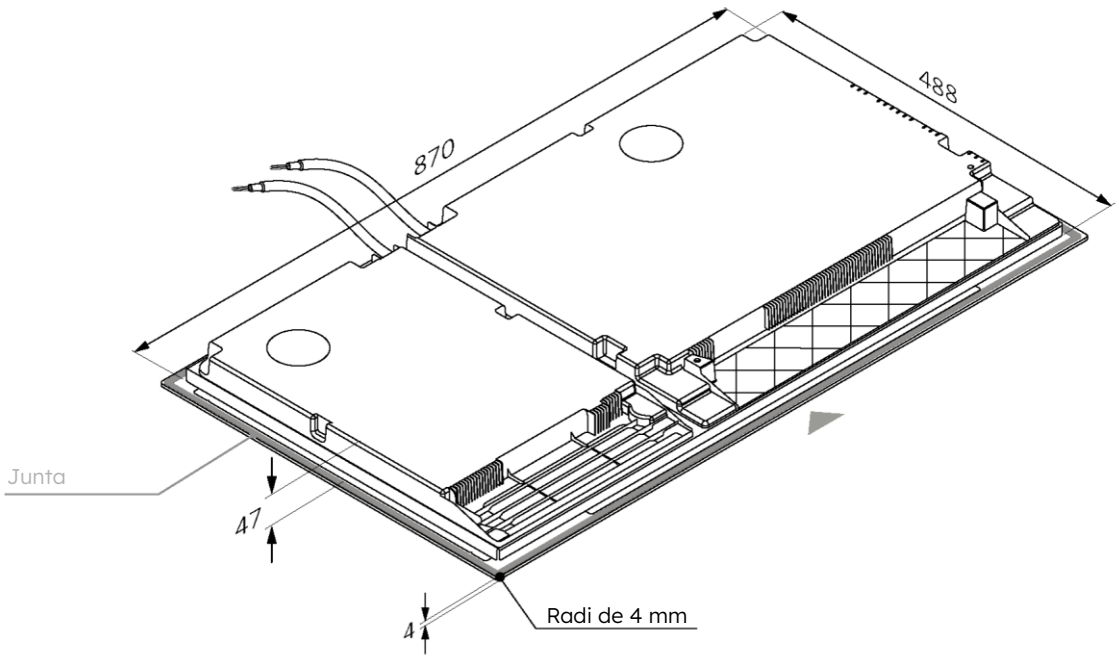

60 65 80 90

Dimensions en **mm**

**vista frontal**

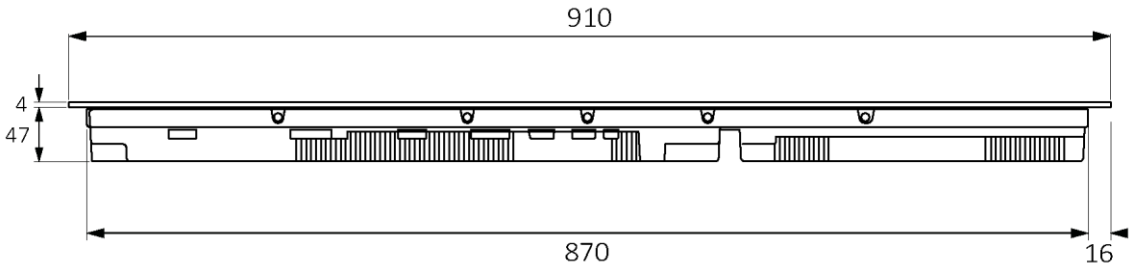


**vista lateral**

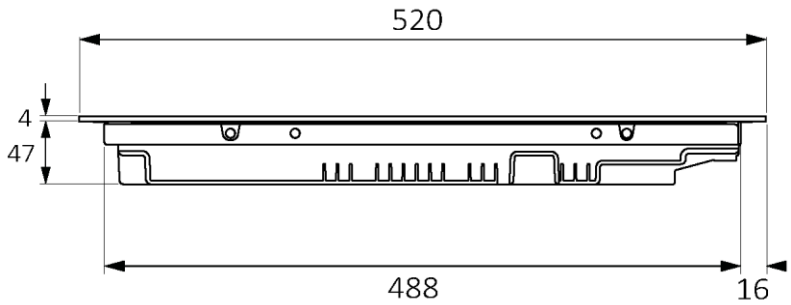

# 4 Eines d'instal·lació

## 4.1 Instal·lació estàndard

**Eines necessàries**

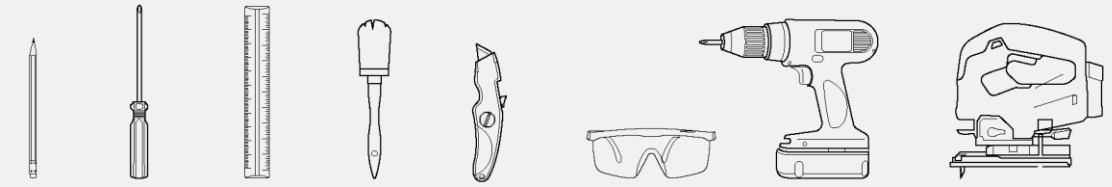

llapis | tornavís | regle | raspall | cúter | ulleres de seguretat | elèctric tornavís | serra de calar

**Eines proporcionades amb el producte**

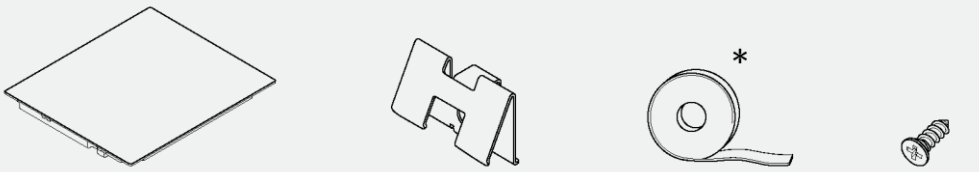


Placa de cocció | clip x4 | junta | cargols x4

## 4.2 Instal·lació enrasada

**Eines necessàries**

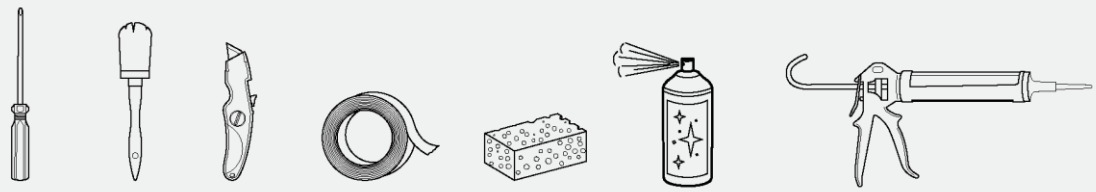

tornavís | raspall | cúter | cinta | esponja | esprai de neteja | silicona

**Eines proporcionades amb el producte**

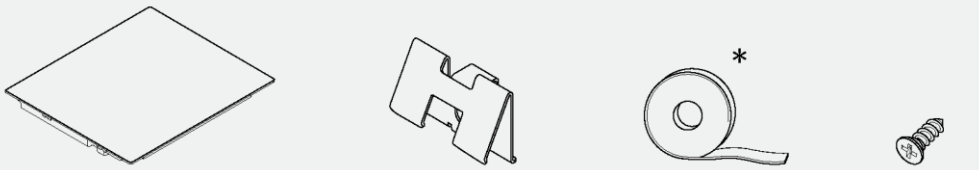


Placa de cocció | clip x4 | junta | cargols x4

* En els models de 90 cm, la junta ja està instal·lada

## Precaucions

- Pel que fa a la seguretat, aquest producte compleix la normativa vigent;
- La distància entre la placa de cocció i els armaris o els electrodomèstics encastats ha de garantir una ventilació i una sortida d'aire suficients;
- La distància mínima entre la placa i la campana extractora depèn del model de la campana **(A);**
- La distància entre la placa de cocció i els armaris de paret ha de tenir en compte la presència d'objectes voluminosos (recipients, estris, etc.) i el seu ús **(B);**
- La distància mínima entre el forat de la placa de cocció i el panell posterior/ revestiment de la cuina ha de ser com a mínim de 35 mm **(C);**
- Mantingueu una distància lateral segura dels mobles **(D).** El recobriment lateral dels mobles ha de ser de material resistent a la calor;
- A la zona sota la placa de cocció cal deixar un espai lliure de 10 mm almenys entre la placa i qualsevol altre objecte que pugui veure's afectat per la calor generada durant l'ús;
- Seguiu les instruccions d'aquest manual per a la ventilació del producte;
- Si el producte s'instal·la a sobre d'un forn, consulteu també les instruccions d'instal·lació del forn.

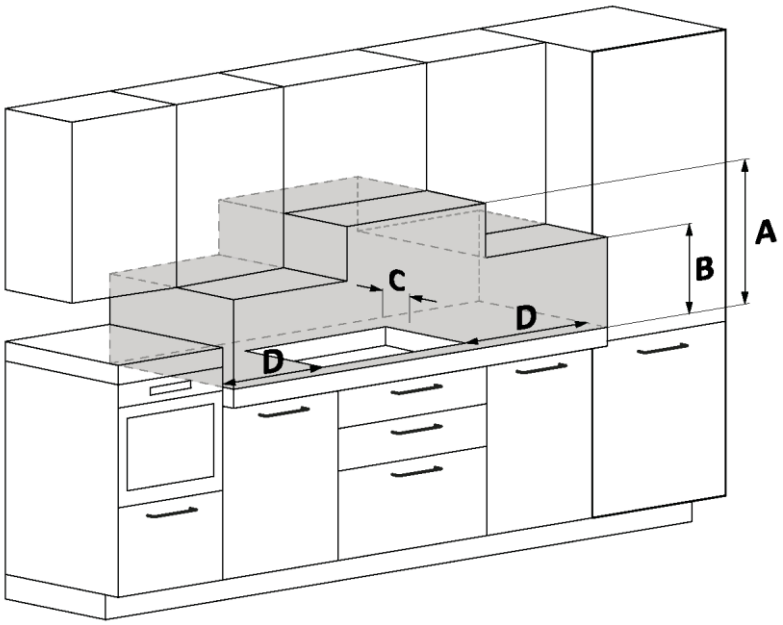


**A** Recomanem una distància almenys de 650 mm, consulteu també el manual de la campana;

**B** Considereu un espai útil per manipular recipients, estris i altres elements;

**C** Distància de 35 mm des del forat d'encastament fins al panell posterior/revestiment de paret;

**D** 35 mm: amplada de la placa de cocció 60;
55 mm: amplada de la placa de cocció 65;
35 mm: amplada de la placa de cocció 80;
35 mm: amplada de la placa de cocció 90.

# 6 Mobles i ventilació

## 6.1 Sobre base de forn

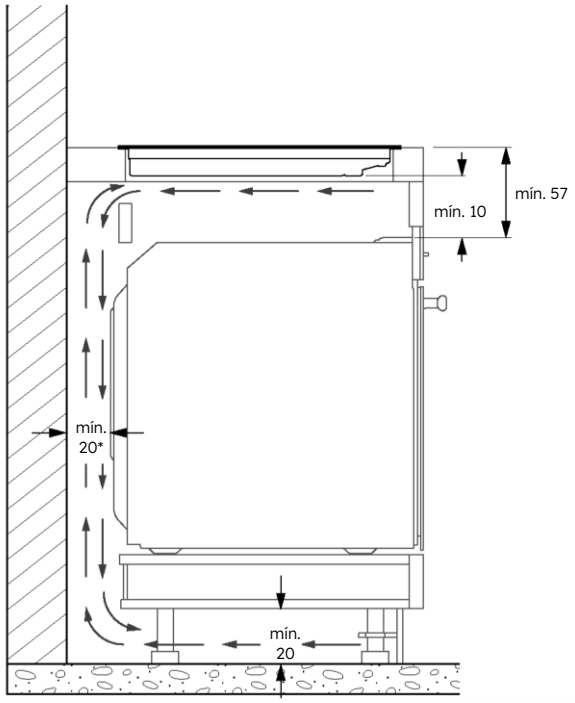


* Indicació relativa a la placa de cocció.
Per obtenir informació relacionada amb el forn, consulteu el manual d'instal·lació específic.

## 6.2 Sobre base amb calaixos

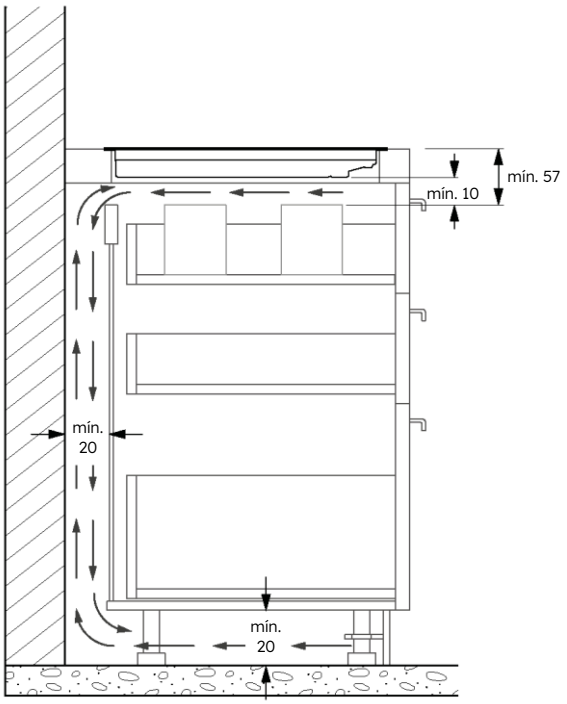

## 6.3 Sobre base amb prestatges

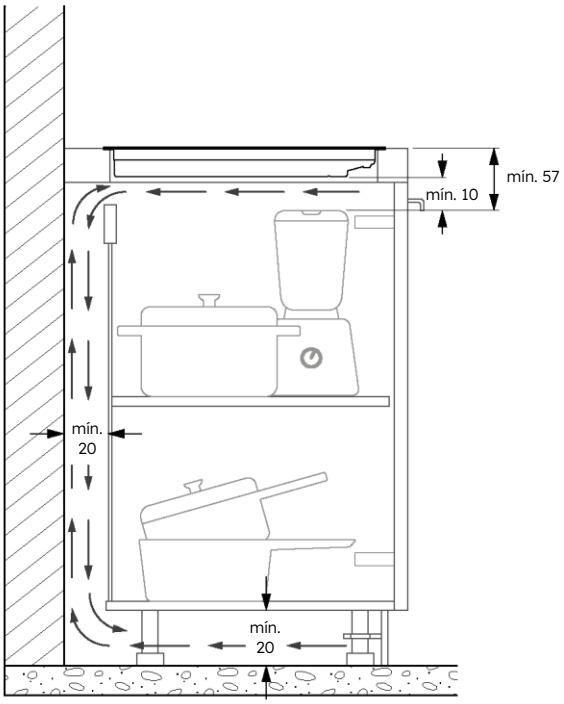


## 6.4 Gruixos del taulell

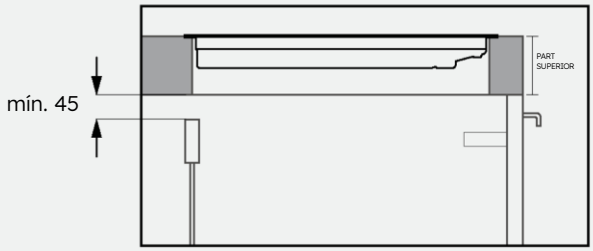


Mobles amb taulell gruixut:feu una obertura posterior almenys de 45 mm entre la part superior i el travesser posterior.

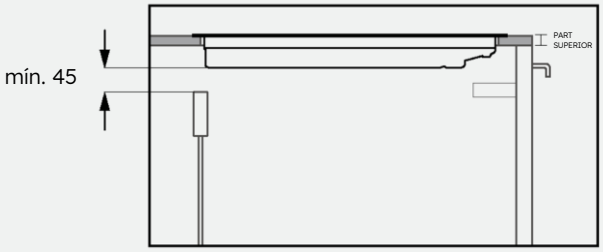


Mobles amb un taulell de gruix reduït: feu una obertura posterior almenys de 45 mm entre la placa de cocció i el travesser posterior.

# 7 Dimensions d'encastament

- El taulell de la cuina s'ha de tallar seguint els diagrames següents;
- La part posterior de l'armari ha de tenir obertures; seguiu els diagrames següents.

## 7.1 Amplada de la placa de cocció 60

**Instal·lació estàndard**

Dimensions en **mm**

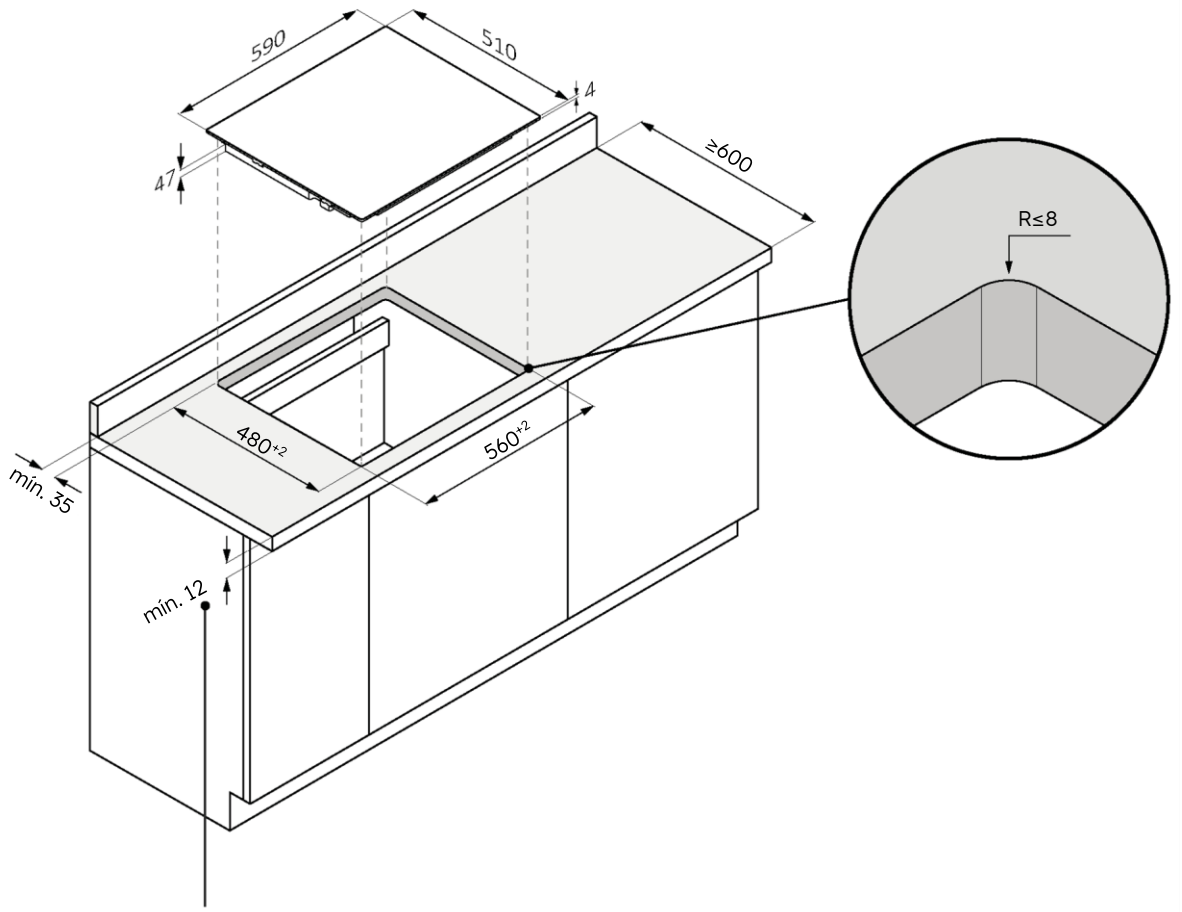


*28 amb forn a sota

60 65 80 90

**Instal·lació enrasada**

⚠ **Advertència:** No disponible per a productes amb vidre bisellat.

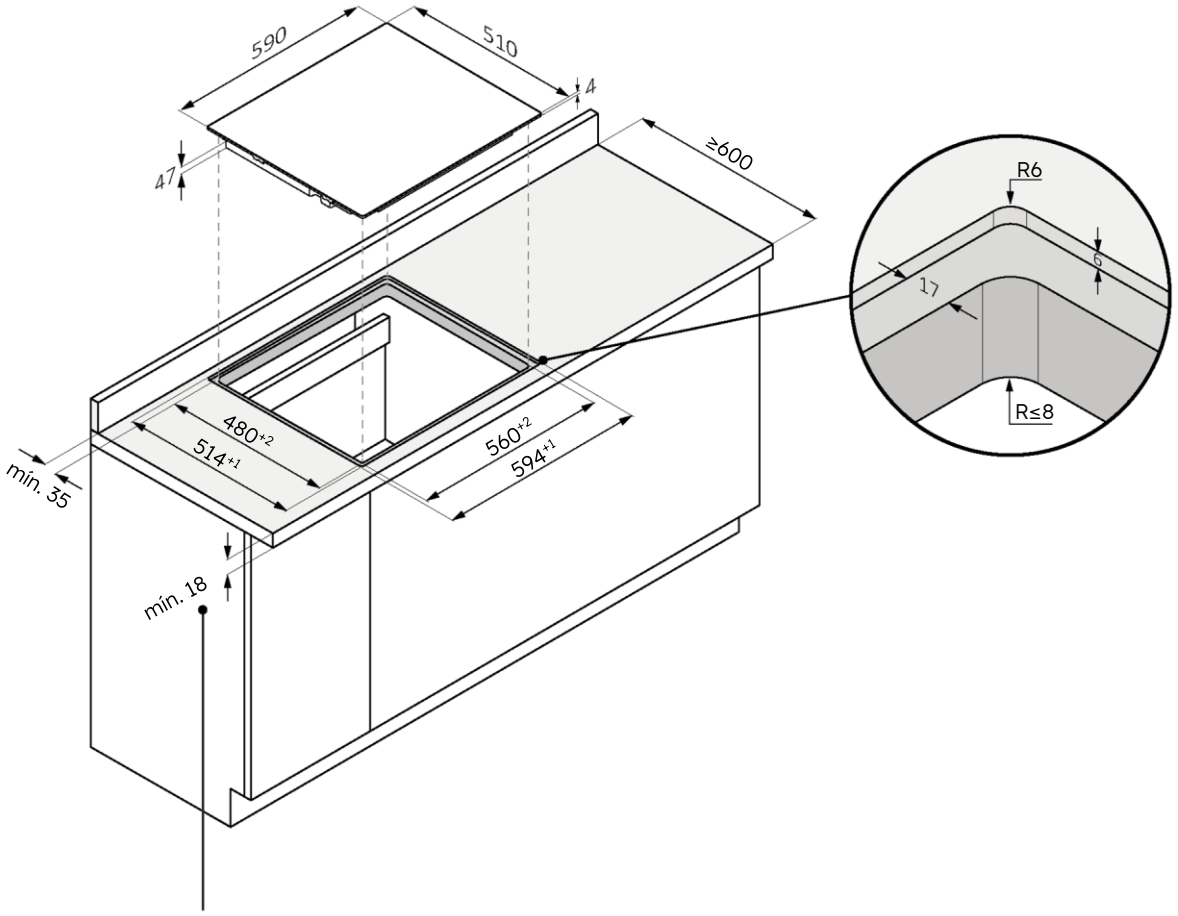


*34 amb forn a sota

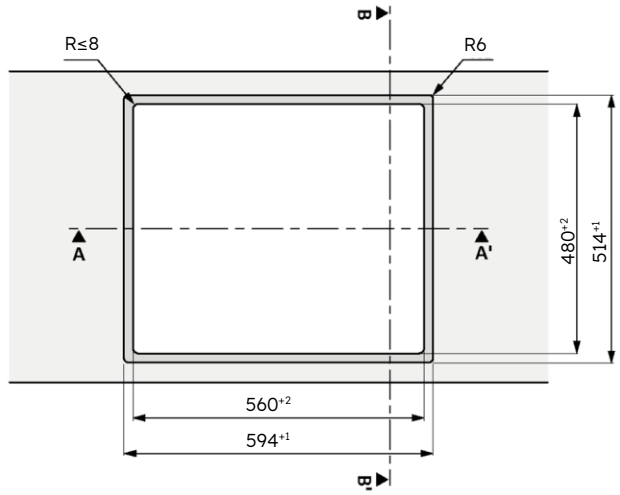


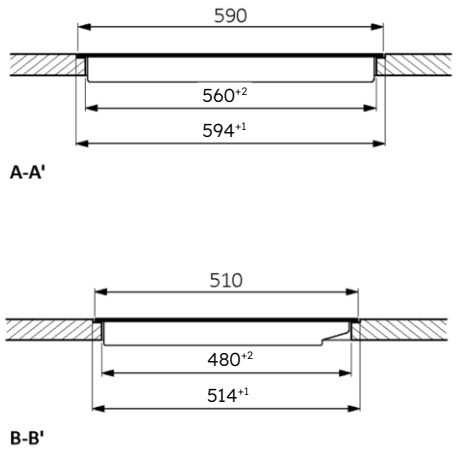

## 7.2 Amplada de la placa de cocció 65

**Instal·lació estàndard**

Dimensions en **mm**

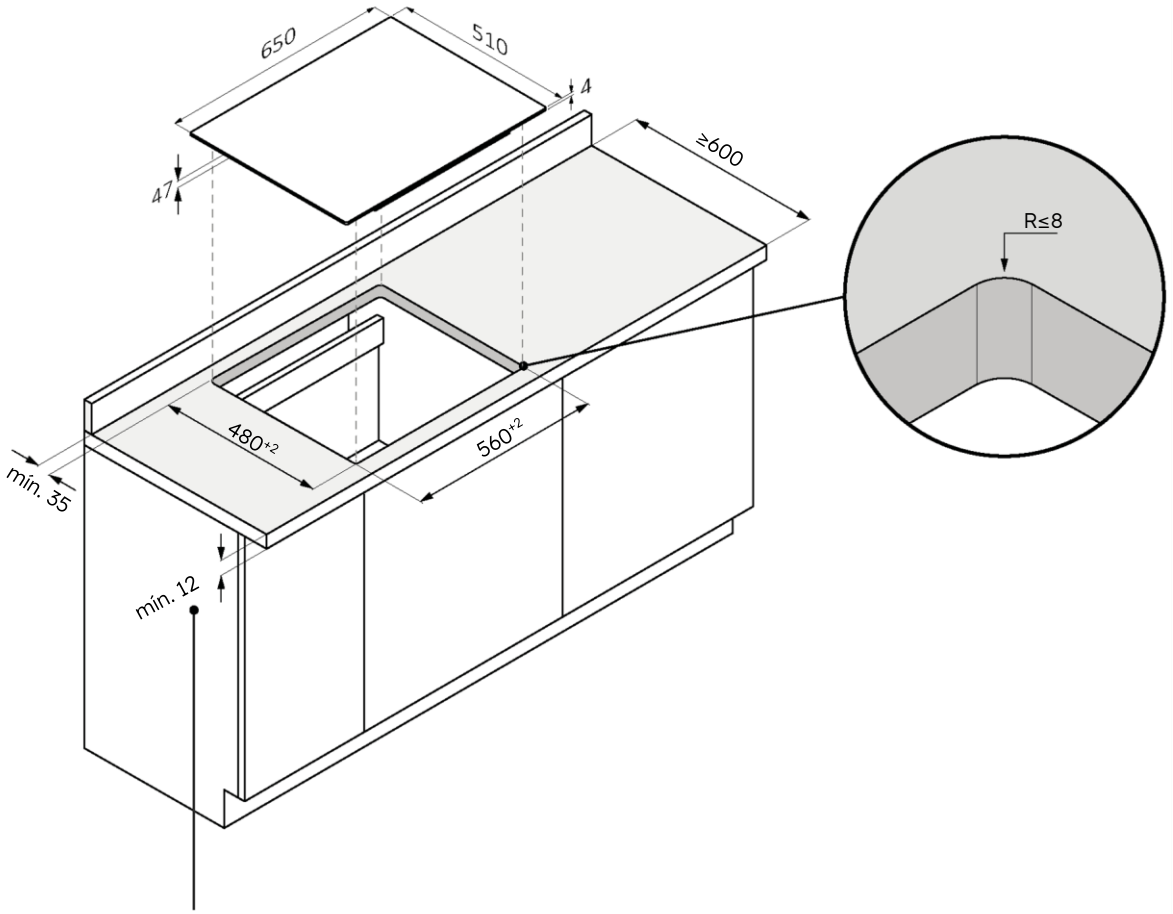


*28 amb forn a sota

60 | 65 | 80 | 90

**Instal·lació enrasada**

⚠ **Advertència:** No disponible per a productes amb vidre bisellat.

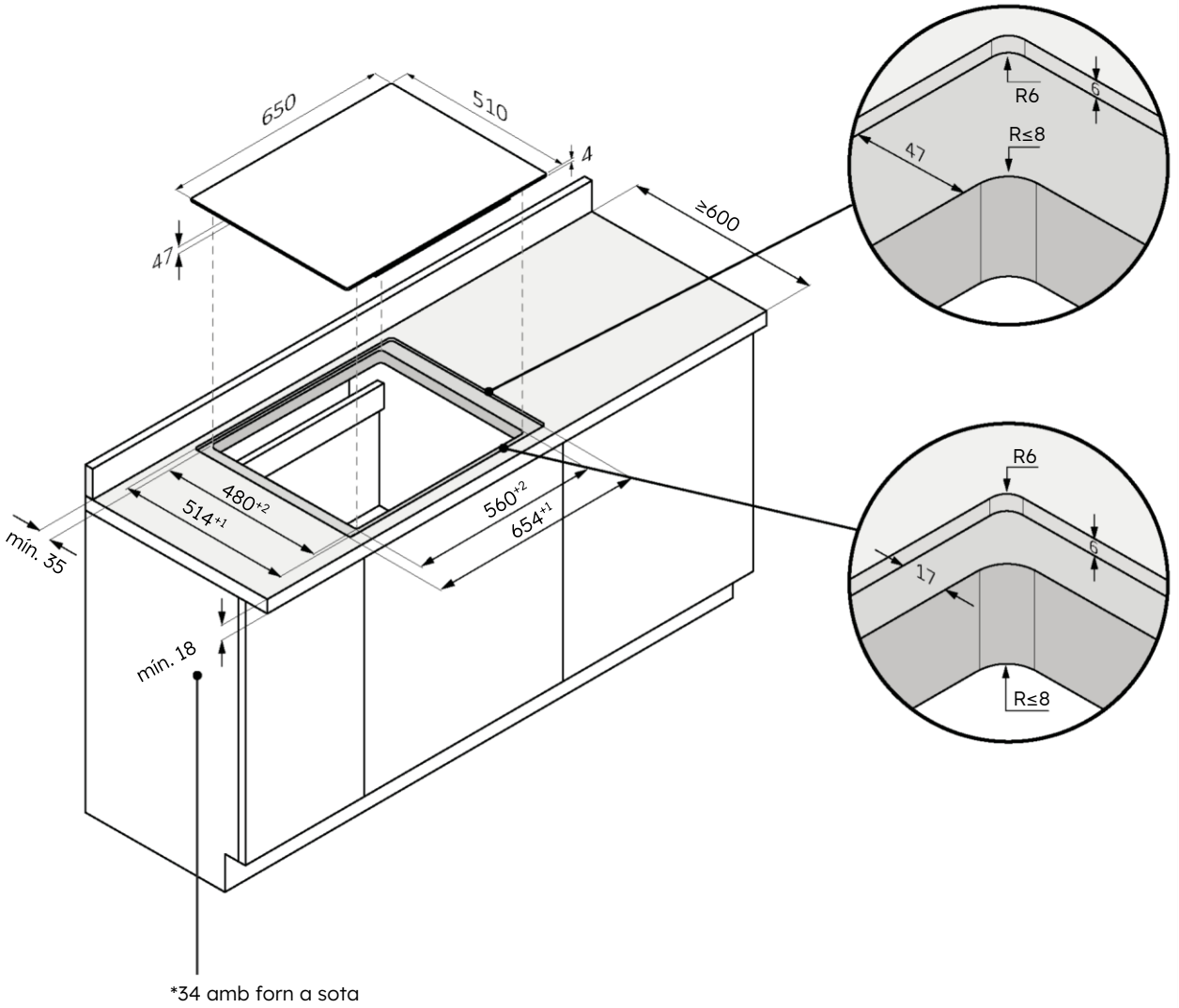


*34 amb forn a sota

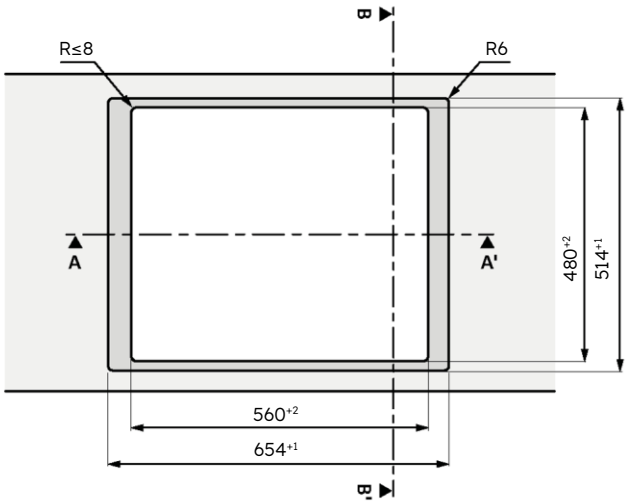


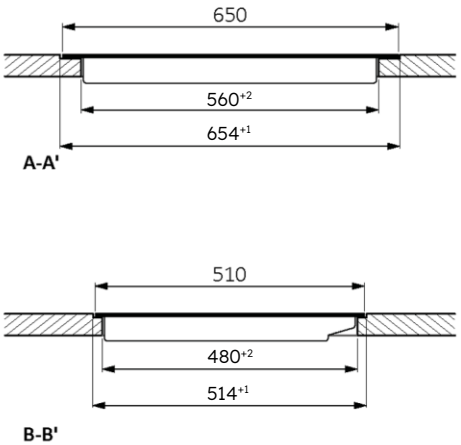

## 7.3 Amplada de la placa de cocció 80

**Instal·lació estàndard**

Dimensions en **mm**

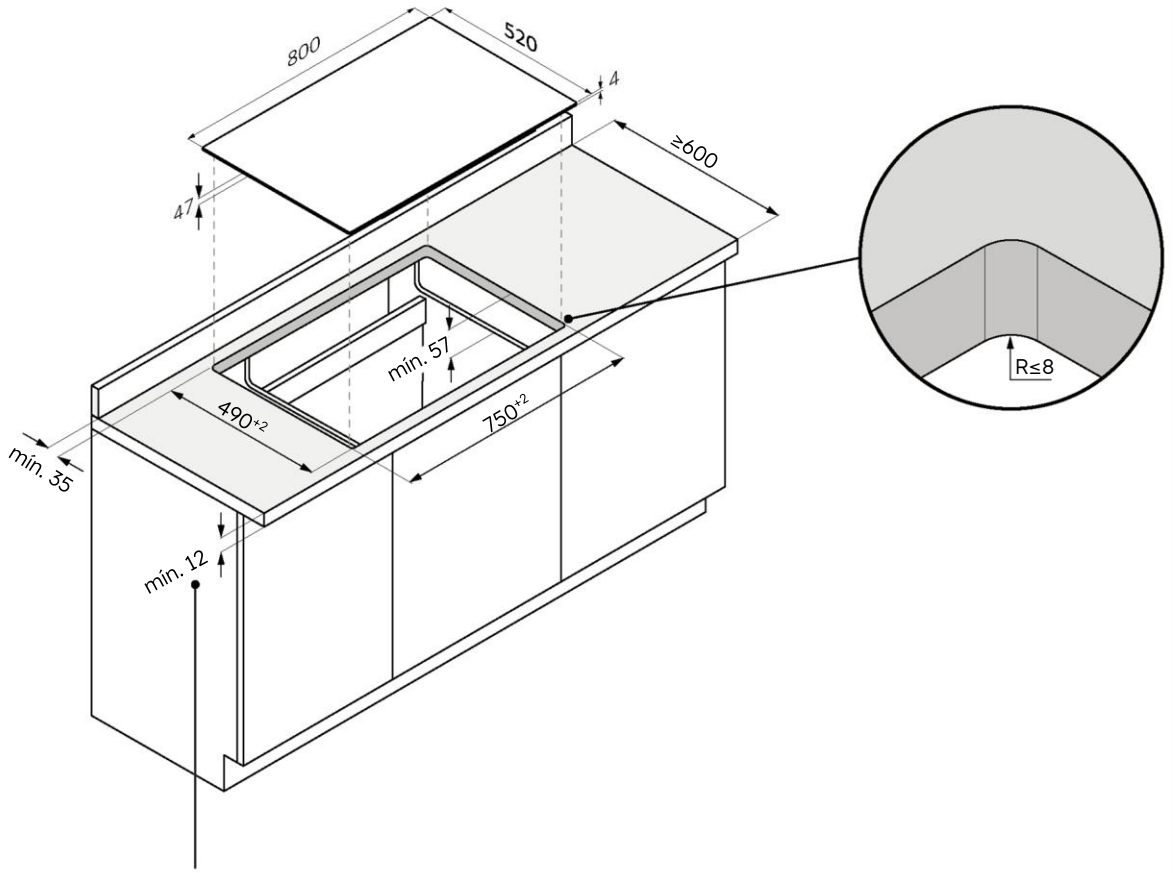


*28 amb forn a sota

60 65 80 90

**Instal·lació enrasada**

⚠ **Advertència:** No disponible per a productes amb vidre bisellat.

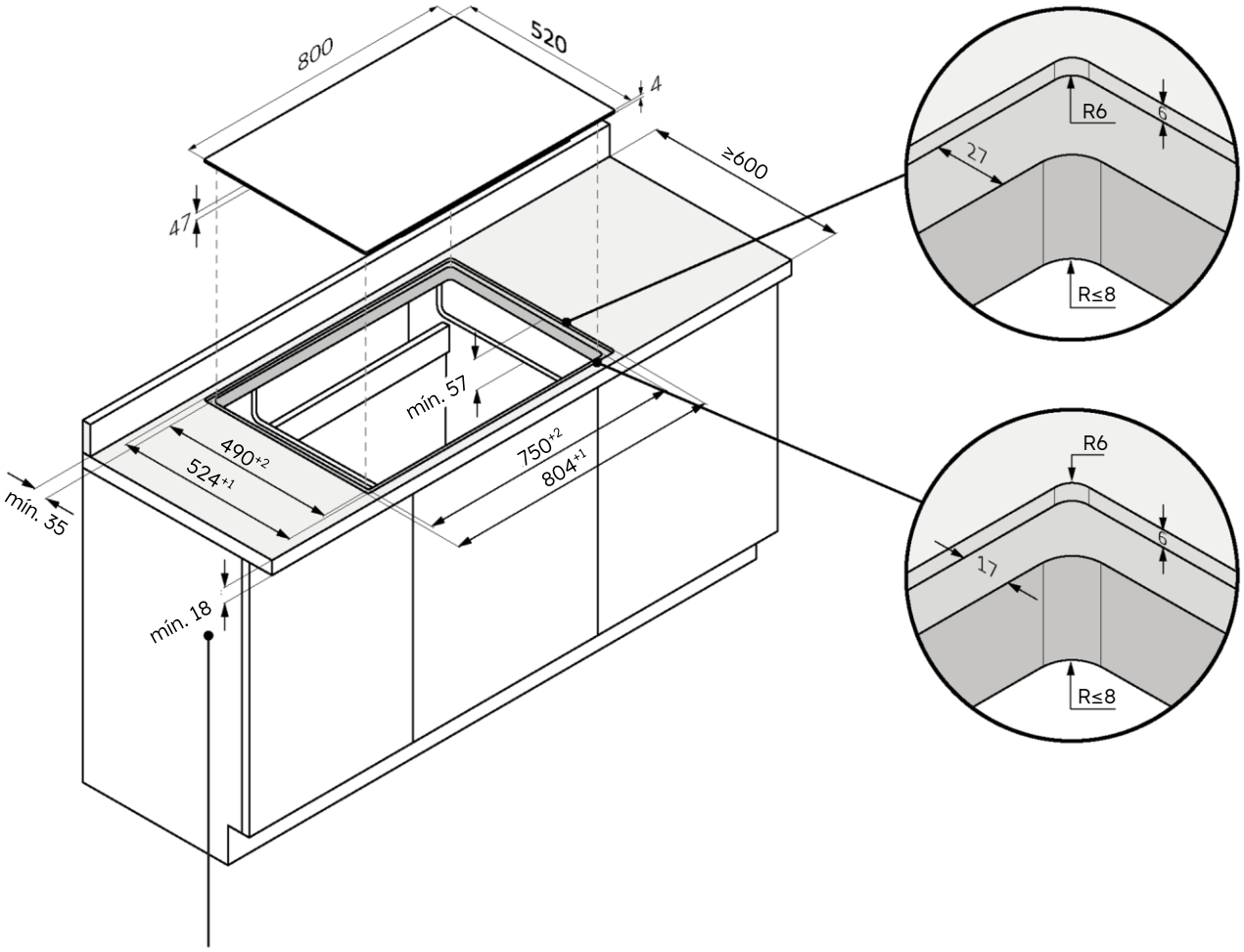


*34 amb forn a sota

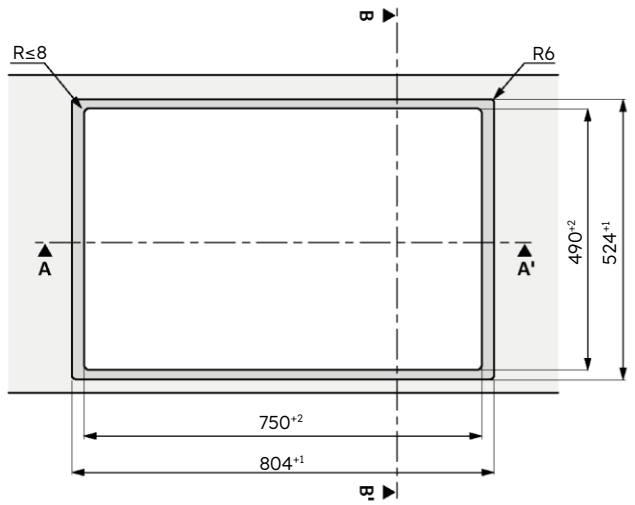


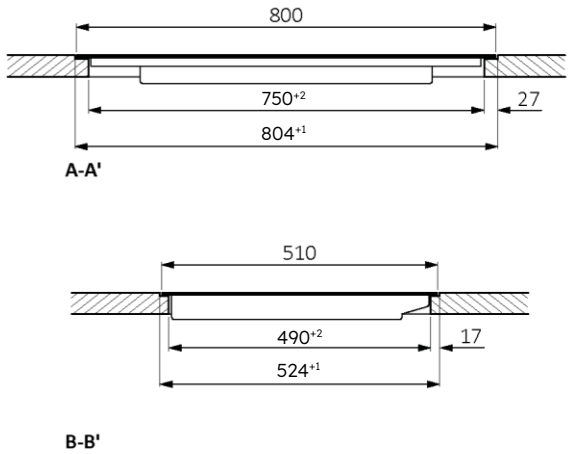

## 7.4 Amplada de la placa de cocció 90

**Instal·lació estàndard**

Dimensions en **mm**

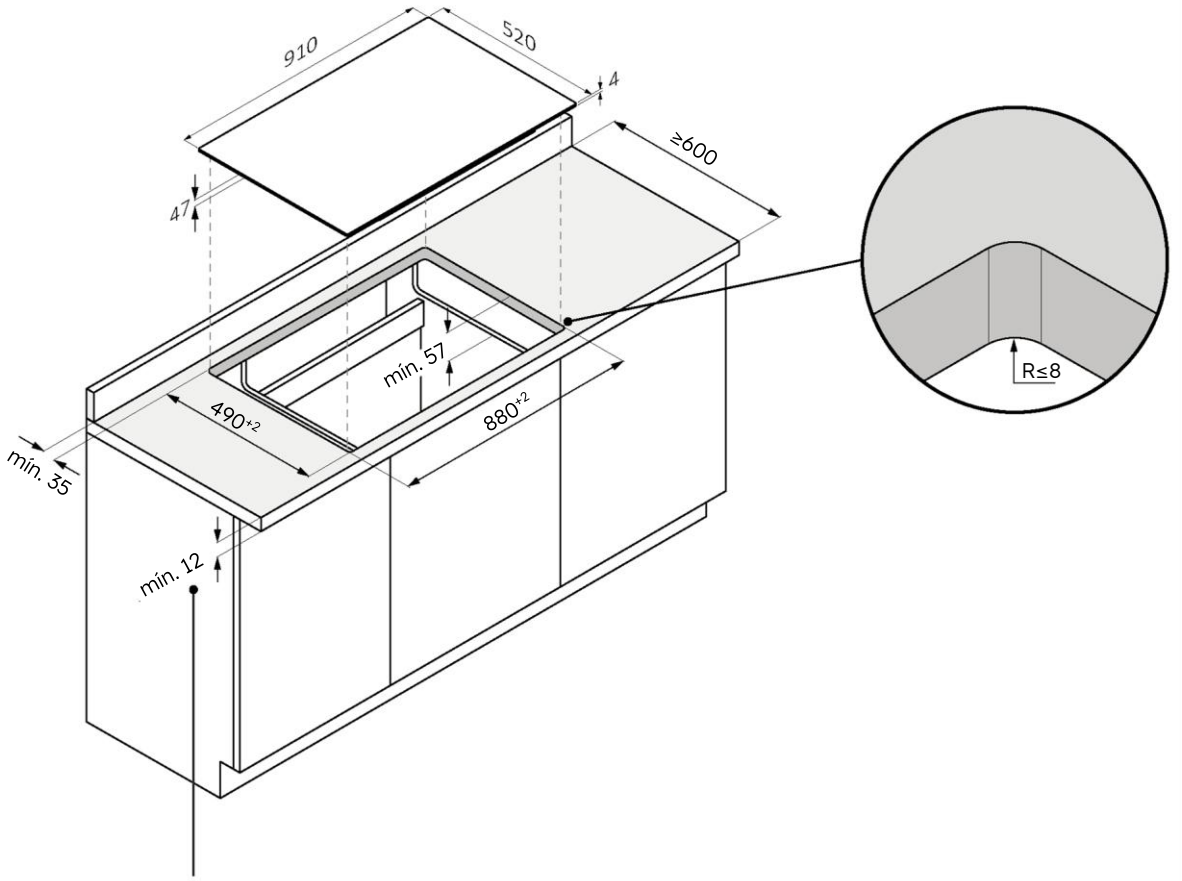


*28 amb forn a sota

60 65 80 90

**Instal·lació enrasada**

⚠ **Advertència:** No disponible per a productes amb vidre bisellat.

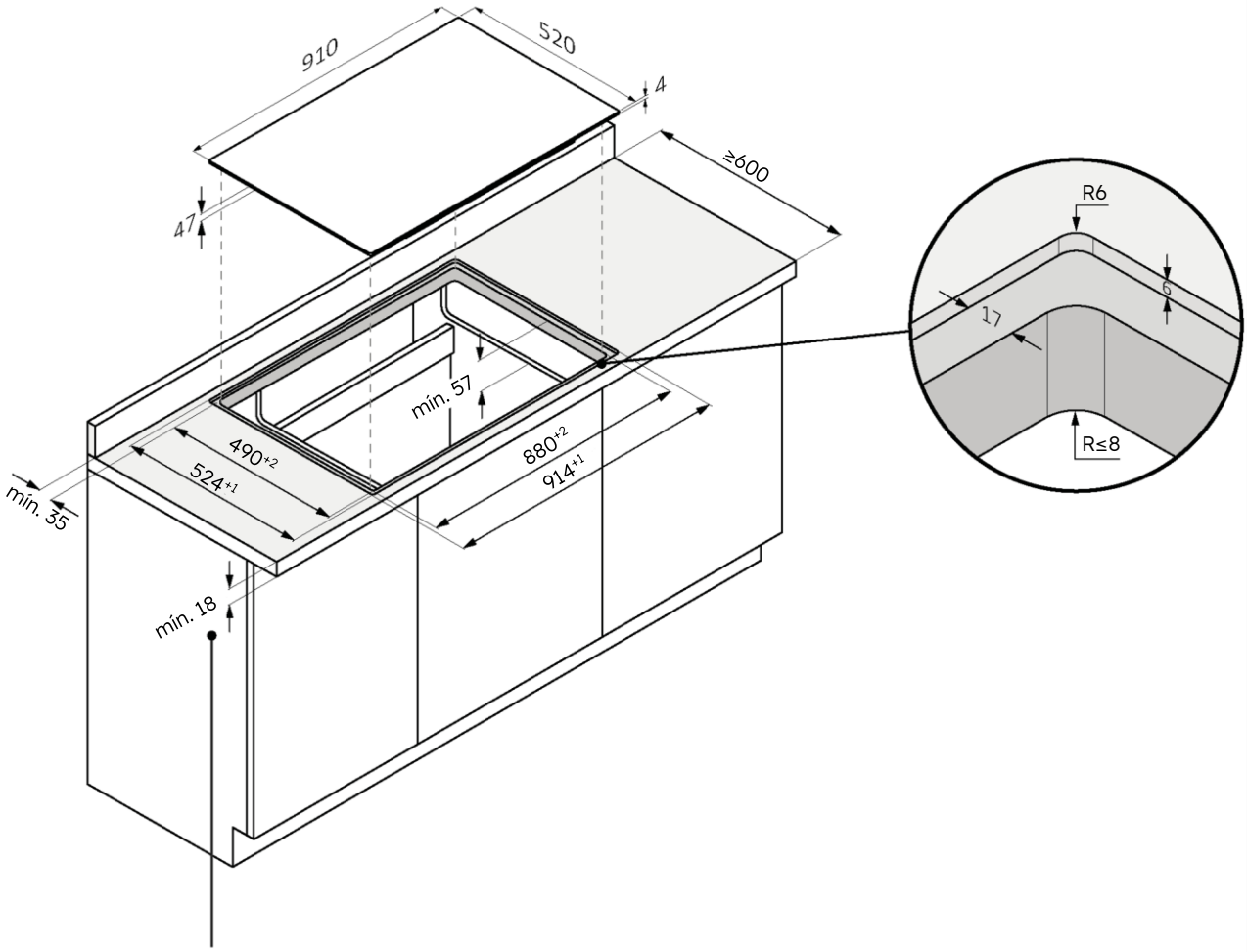


*34 amb forn a sota

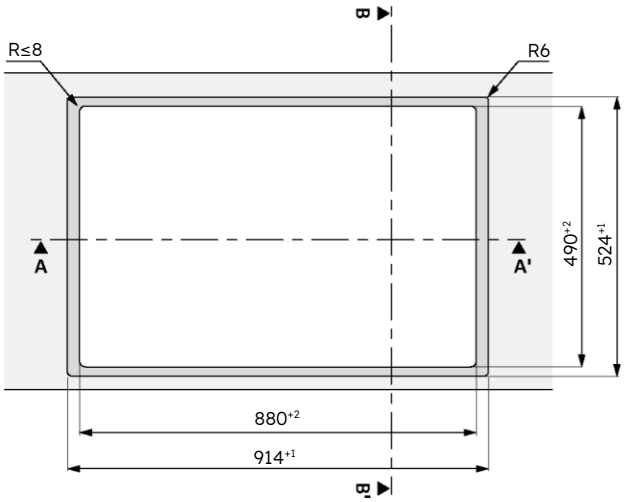


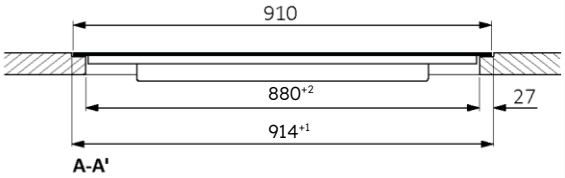


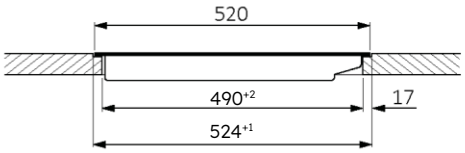


B-B'

# 8 Connexió a la xarxa elèctrica

## 8.1 Advertències de seguretat

**Per dur a terme la connexió elèctrica del dispositiu de manera segura, tingueu en compte les advertències següents:**

- Qualsevol reparació, instal·lació i manteniment realitzats incorrectament poden posar l'usuari en perill greu;
- El productor declara que no assumeix cap responsabilitat per danys directes o indirectes causats per una instal·lació, un manteniment o una reparació incorrectes. Tampoc no es responsabilitza dels danys causats per la manca o la interrupció de la connexió a terra (descàrrega elèctrica);
- La placa només l'ha de connectar a la xarxa elèctrica un tècnic qualificat que conegui i compleixi les normatives locals i les addicionals de la companyia elèctrica local;
- El producte pertany a la classe de protecció I i només pot funcionar si està equipat amb un conductor de terra;
- El producte ha d'estar lliure de tensió durant la instal·lació;
- Durant la instal·lació, no col·loqueu objectes metàl·lics (per exemple, ganivets, forquilles, culleres i tapes) a la superfície de la placa de cocció, ja que es poden escalfar;
- Connecteu el producte només amb el cable subministrat;
- El producte ha d'estar connectat a una instal·lació elèctrica realitzada correctament;
- En cas d'instal·lació incorrecta, manipulació del dispositiu i connexió incorrecta, la garantia del producte quedarà invalidada;
- Si el cable d'alimentació està malmès, l'ha de substituir el fabricant, un tècnic de manteniment o una persona amb qualificació similar per evitar riscos;
- La connexió a un sistema de posada a terra fiable és essencial i obligatòria;
- Aquest aparell només l'ha d'instal·lar i connectar a terra una persona qualificada adequadament;
- Desconnecteu l'aparell de la xarxa elèctrica principal abans de fer-hi qualsevol tasca o manteniment;
- Aquest aparell ha d'estar connectat a un circuit que incorpori un interruptor d'aïllament que proporcioni una desconnexió completa de la font d'alimentació;
- Les modificacions al sistema elèctric de la llar només les ha de dur a terme un electricista qualificat;
- Si no se segueixen aquestes recomanacions, es pot produir una descàrrega elèctrica o la mort;
- La placa de cocció ha d'estar connectada a la xarxa elèctrica mitjançant un dispositiu de desconnexió omnipolar que garanteixi la separació entre els contactes que compleixi amb la categoria de sobretensió III. Aquest dispositiu ha de suportar les càrregues màximes connectades i complir la normativa vigent.

⚠ **Advertència:** Per evitar qualsevol perill causat pel reinici accidental del dispositiu de tall tèrmic, aquest aparell no s'ha d'alimentar mitjançant un dispositiu de commutació extern, com ara un temporitzador, ni estar connectat a un circuit que es connecti i desconnecti regularment.

- **Cable d'alimentació elèctrica:** l'aparell està equipat amb un cable d'alimentació que s'ha de connectar a la xarxa domèstica. Consulteu les diferents possibilitats de connexió, segons el tipus de subministrament elèctric domèstic, a partir del diagrama corresponent. La placa de dades també indica la tensió de connexió permesa per a aquest aparell i la potència absorbida corresponent.

## 8.2 Instruccions

**Potència absorbida**
Vegeu la placa de dades del producte.

**Interruptor diferencial (salvavides)**
Es recomana l'ús d'un interruptor diferencial (dispositiu de corrent residual) amb un corrent de desconnexió de conformitat amb la normativa vigent.

**Dispositius de seccionament**
En el cas que calgui fer-ne servir, la placa s'ha de connectar a la xarxa elèctrica mitjançant un dispositiu de desconnexió omnipolar que garanteixi una separació entre contactes conforme a la categoria de sobretensió III. Aquest dispositiu ha de suportar les càrregues màximes connectades i complir la normativa vigent.

**Cable d'alimentació elèctrica**
El producte està equipat amb un cable d'alimentació que s'ha de connectar a la xarxa domèstica. Consulteu les diferents possibilitats de connexió, segons el tipus de subministrament elèctric domèstic, a partir del diagrama corresponent. La placa de dades també indica la tensió de connexió permesa per a aquest aparell i la potència absorbida corresponent.

**Substitució del cable d'alimentació**
No substituïu el cable vosaltres mateixos. Poseu-vos en contacte amb el servei d'assistència autoritzat.

## 8.3 Altres consells

L'ús de qualsevol electrodomèstic requereix el compliment d'unes normes bàsiques:

- No estireu el cable d'alimentació per desconnectar l'aparell de la xarxa elèctrica;
- No toqueu l'aparell amb les mans o els peus mullats o humits;
- En general, es desaconsella l'ús d'adaptadors, regletes o cables d'extensió;
- En cas de mal funcionament i/o baixada del rendiment, apagueu l'aparell i no el manipuleu.

## 8.4 Diagrama de connexió

60 65 80 90

Compliu les normatives locals i qualsevol requisit addicional de la companyia subministradora d'electricitat local. Seguiu el diagrama de connexió que es mostra a continuació per al cable d'alimentació per a plaques de cocció de 60, 65 i 80 cm.

**Connexió de l'aparell**
Observeu les dades de connexió de la placa de característiques.
Feu la connexió exclusivament d'acord amb el diagrama corresponent:

- BR: marró
- BL: blau
- YE/GN: groc i verd
- BK: negre
- GY: gris

**Monofàsic** 220-240 V 1L/1N ~ 50/60 Hz

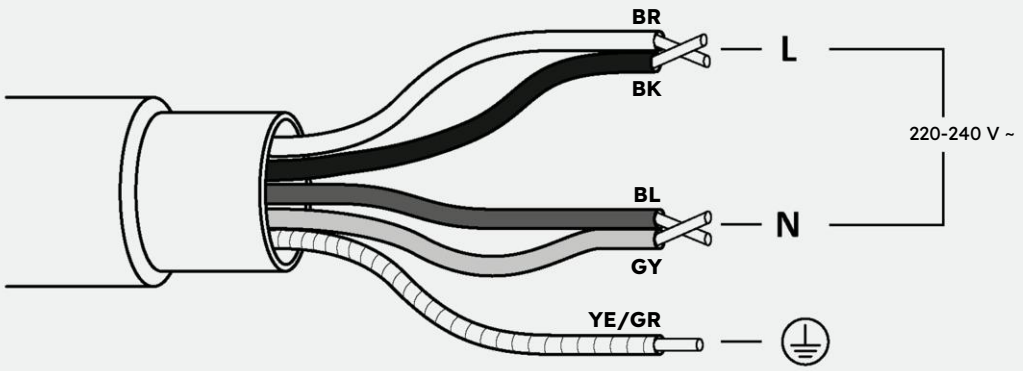


**Trifàsic** 220-240 V 2L/1N ~ 50/60 Hz

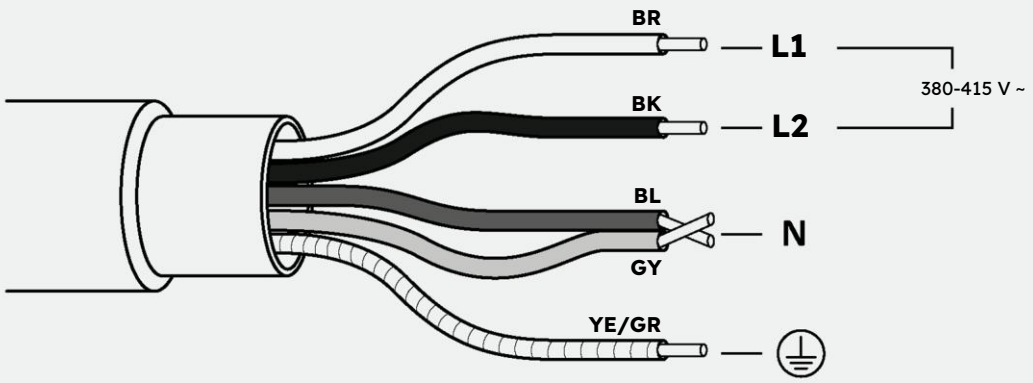

## 8.5 Diagrama de connexió

60 65 80 90

Compliu les normatives locals i qualsevol requisit addicional de la companyia subministradora d'electricitat local. Seguiu el diagrama de connexió que es mostra a continuació per als cables d'alimentació de les plaques de cocció de 90 cm.

**Connexió de l'aparell**
Observeu les dades de connexió de la placa de característiques.
Feu la connexió exclusivament d'acord amb el diagrama corresponent:

- BR: marró
- BL: blau
- YE/GN: groc i verd
- BK: negre
- GY: gris

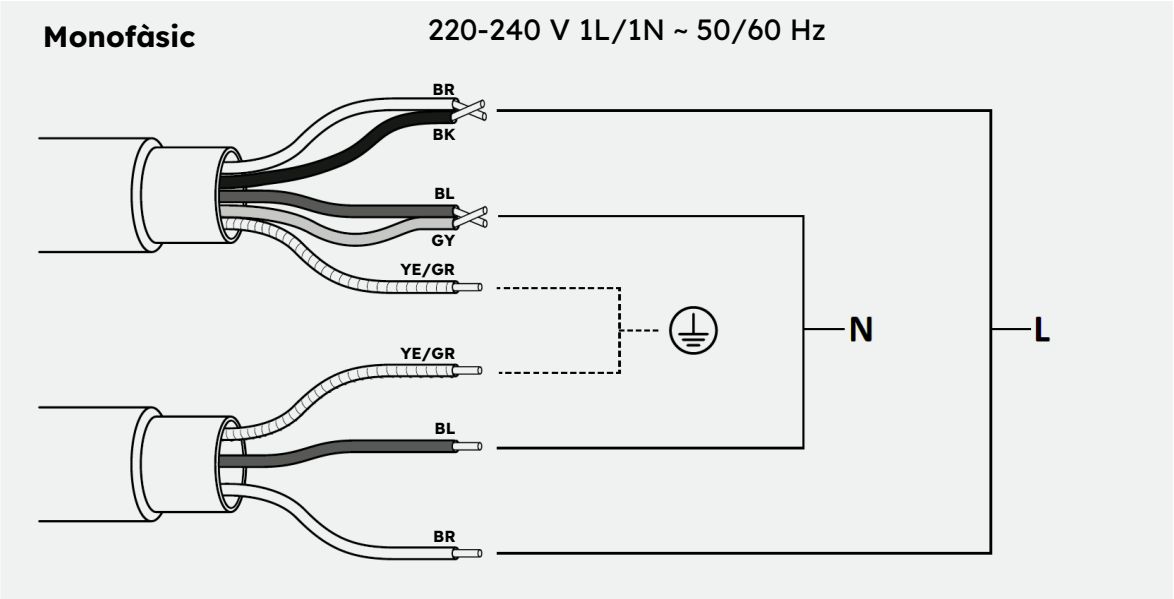


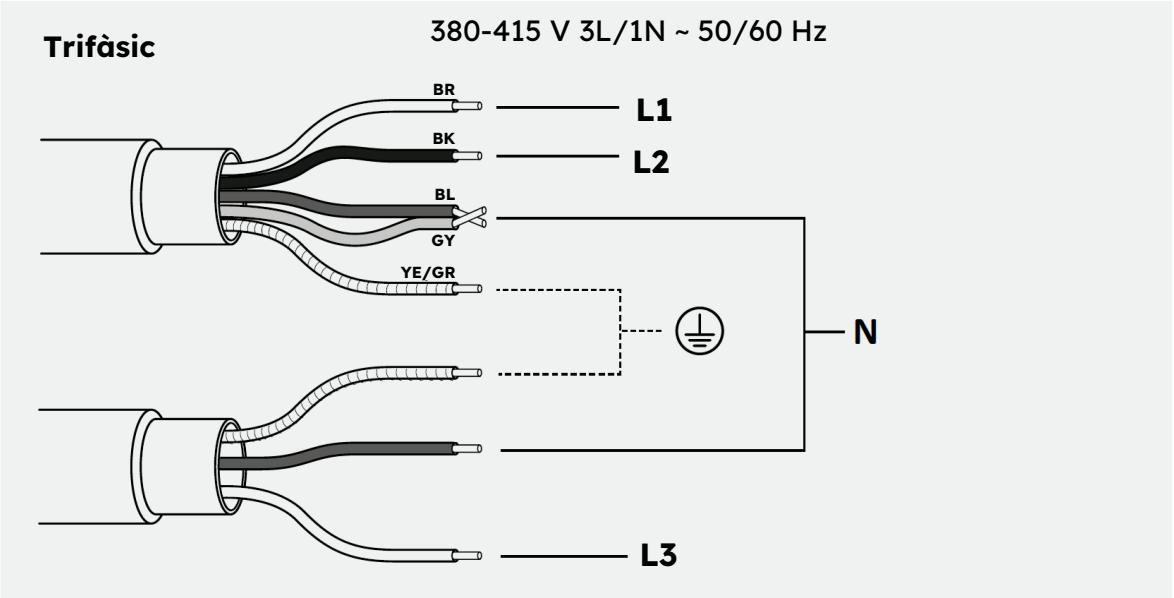

# 9 Instruccions d'instal·lació

## 9.1 Advertències

- Per a la protecció contra la humitat i la infiltració de líquids, totes les superfícies tallades s'han de segellar amb un producte adequat;
- El producte ha d'estar en una posició perfectament horitzontal;
- Traieu qualsevol barra transversal situada a la zona del retall del taulell **(fig. 1);**

**fig. 1**

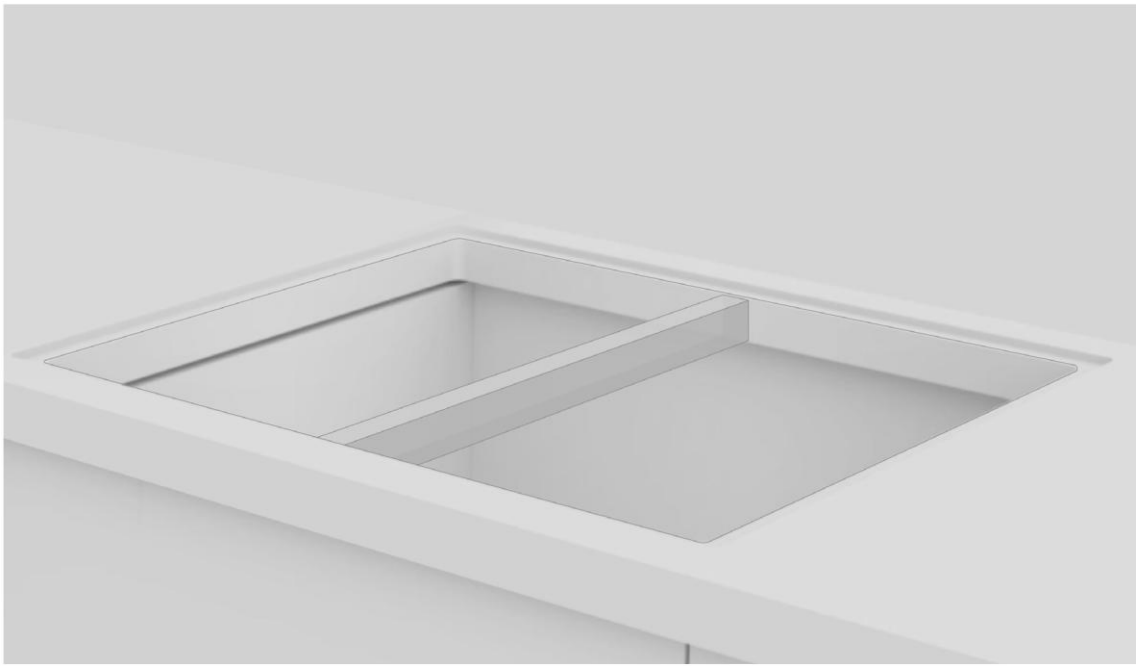

- Abans de la instal·lació, comproveu que la junta de la placa estigui col·locada correctament **(pic. 2);**

**fig. 2**

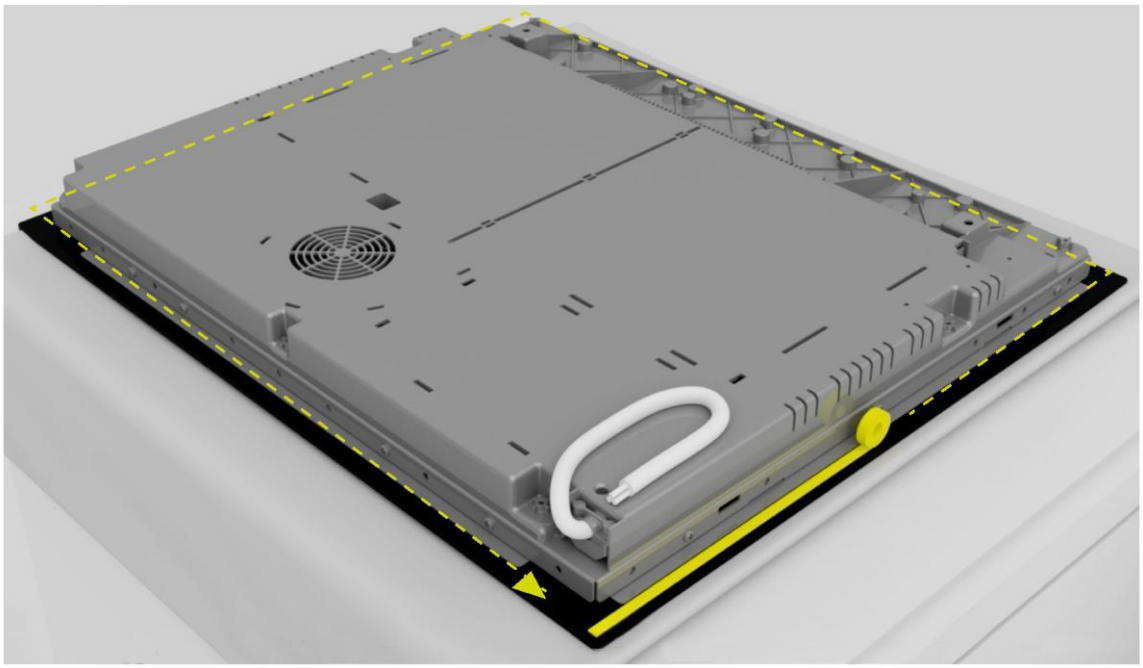

- La superfície de suport de la placa de cocció ha de ser perfectament llisa perquè reposi uniformement i la junta aplicada proporcioni un segellat suficient **(fig. 3);**

**fig. 3**

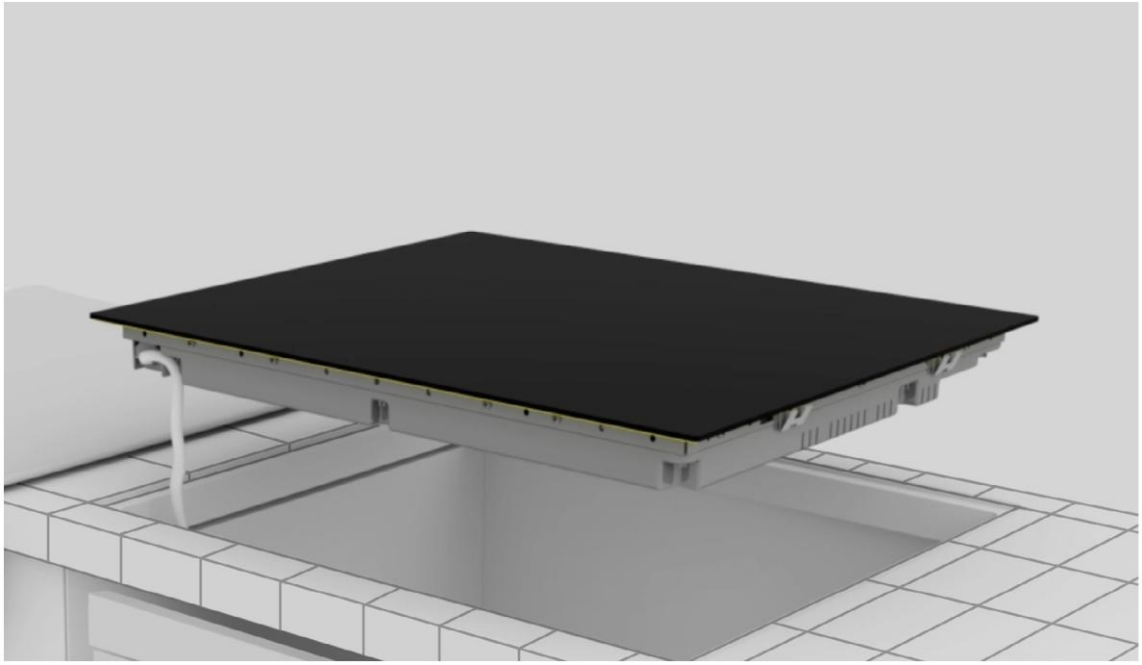

- No fixeu la placa de cocció amb silicona ni cap altre adhesiu! Aquesta fixació podria fer malbé el producte si el desmuntéssiu **(fig. 4);**

**fig. 4**

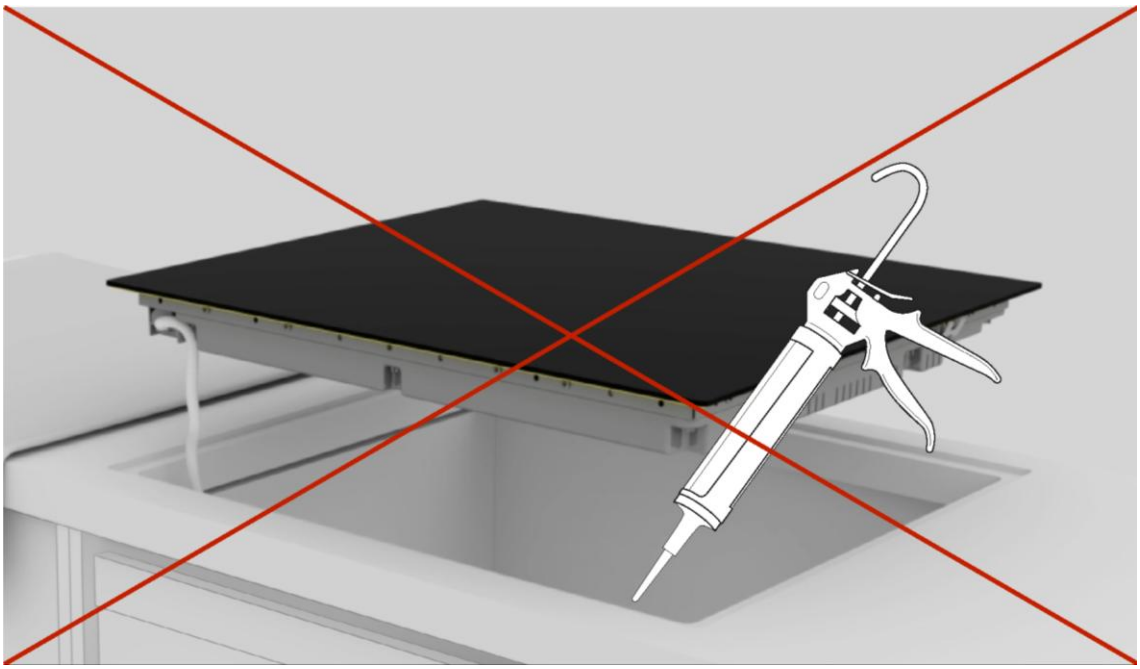

## 9.2 Instal·lació pas a pas

Les imatges següents mostren els passos d'instal·lació del producte.

Podeu veure el vídeo d'instal·lació del producte escanejant els codis QR o fent clic als enllaços següents.

**1**

Feu servir les eines que s'indiquen al capítol "Eines d'instal·lació" del manual. Poseu un drap al costat de l'envàs del producte per recolzar-hi la placa.

**2**

Poseu-vos guants. Retireu l'embalatge i l'embolcall sense danyar el vidre de la placa.

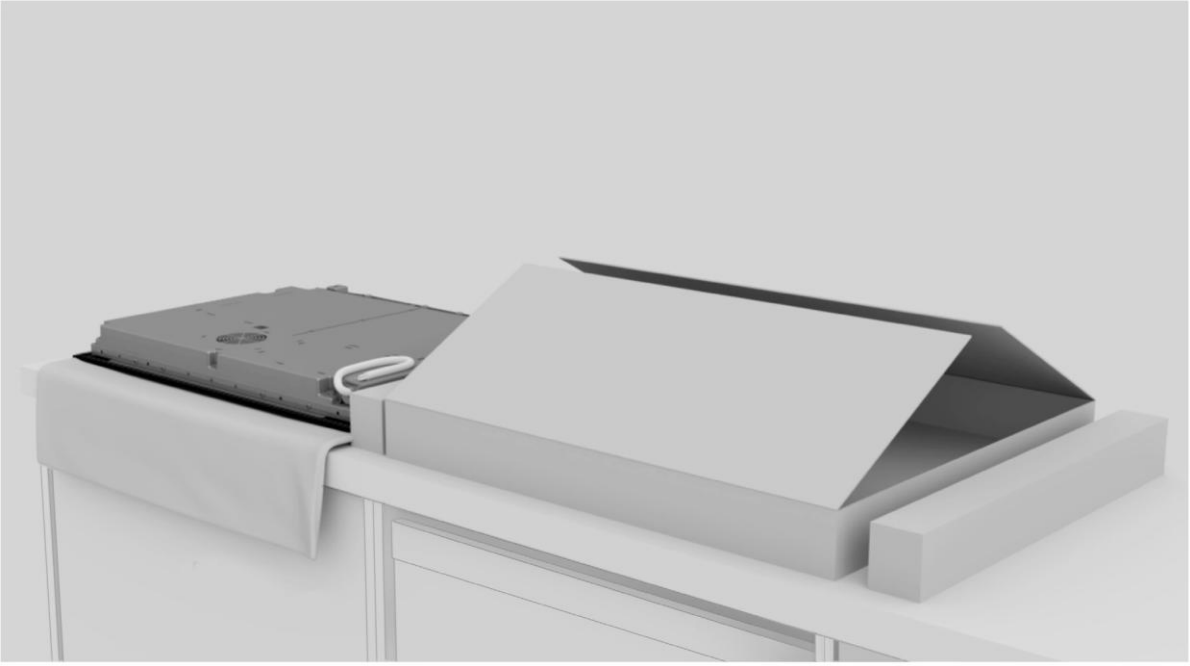

**3**

Col·loqueu la placa de cocció cap per avall sobre el drap que heu posat prèviament al costat de l'envàs.

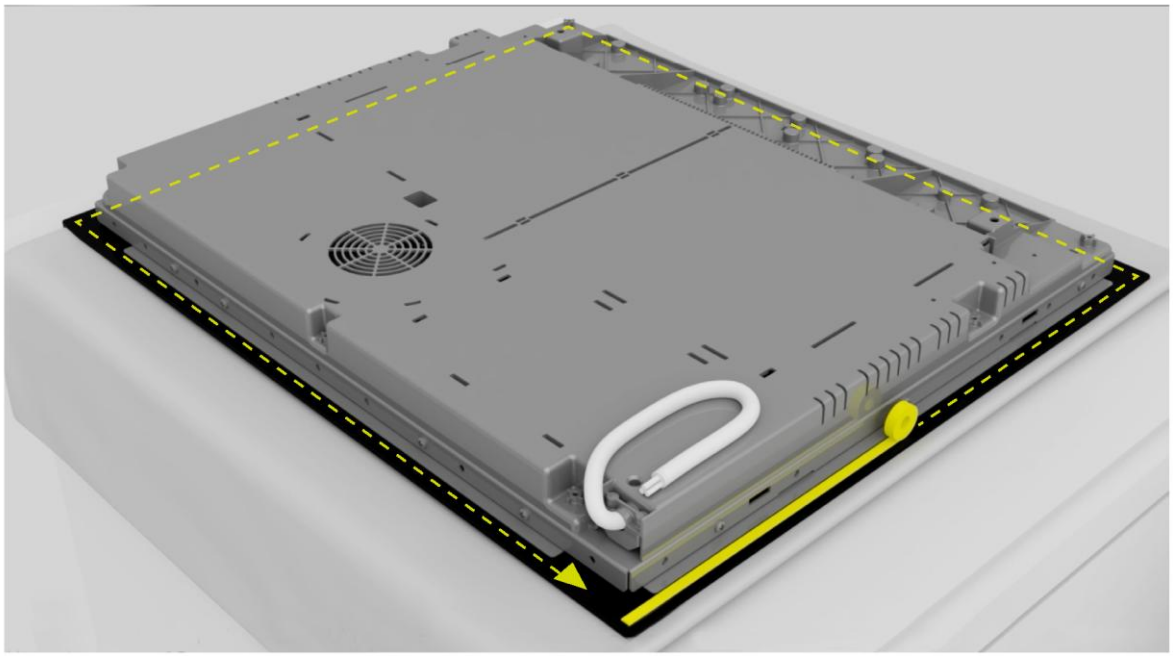

**4**

Apliqueu la junta al voltant del perímetre.

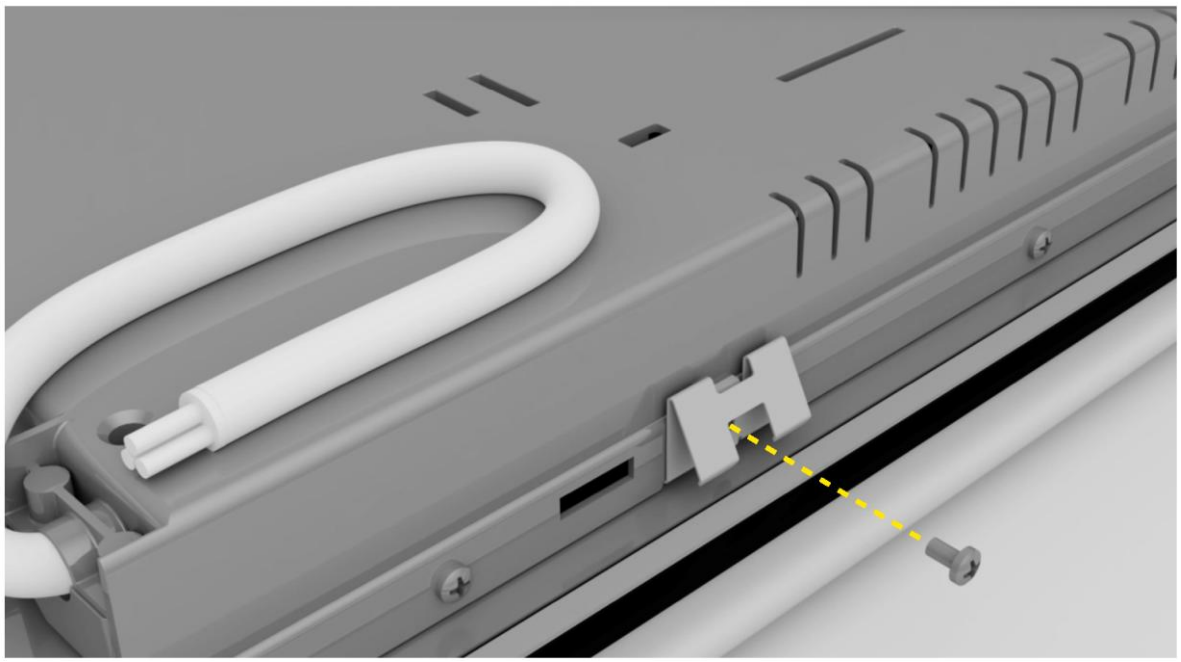

**5**

Enganxeu les pinces als costats curts de la placa de cocció.

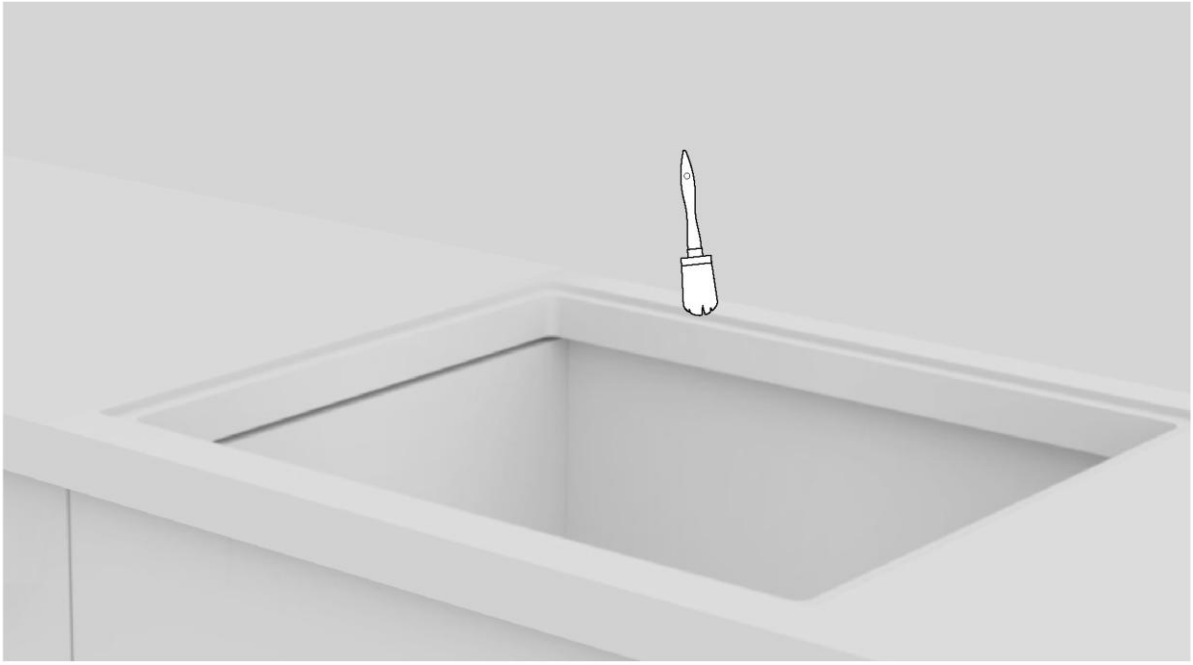

**6**

Netegeu la vora de la zona d'encastament.

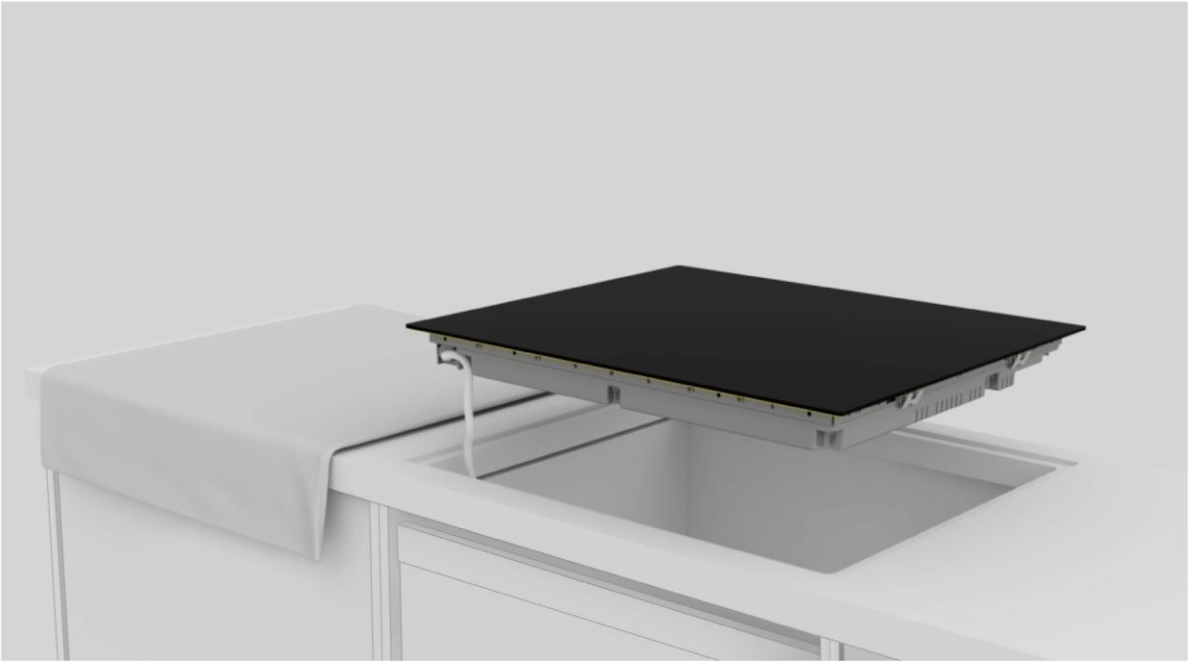

**7**

Connecteu el cable d'alimentació segons el diagrama de connexió que es mostra a la secció "Connexió a la xarxa elèctrica" del manual (no hi ha d'haver cap altre objecte a la placa durant la connexió a la xarxa elèctrica).

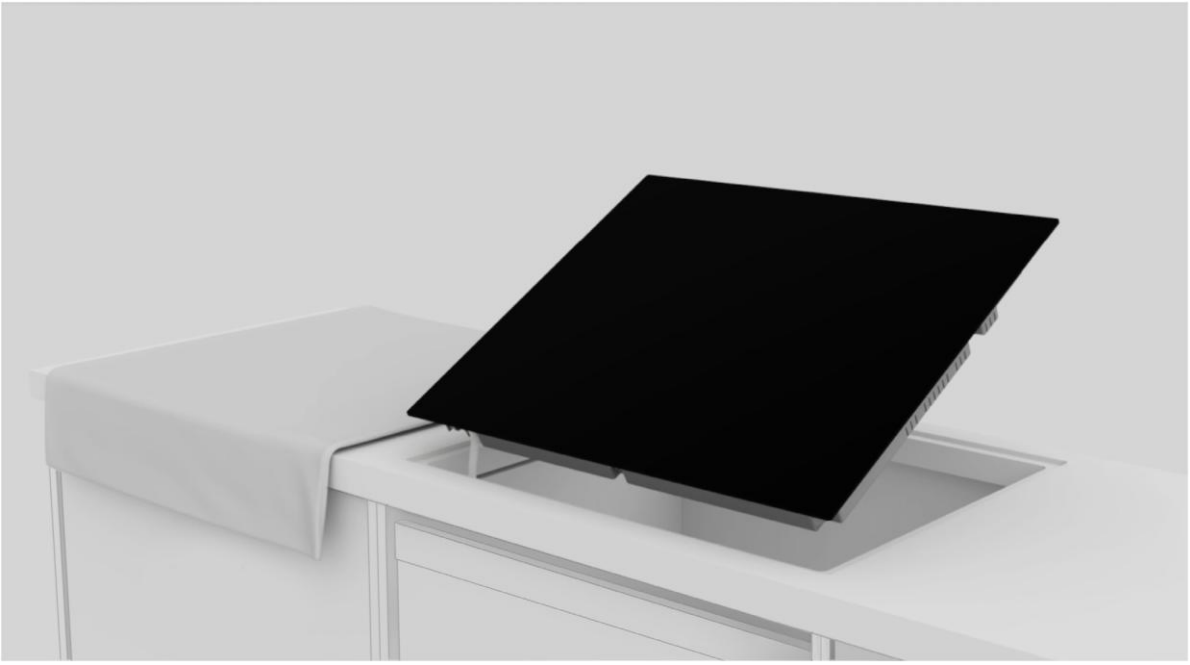

**8**

Col·loqueu la placa de cocció al centre del retall. Assegureu-vos que la junta de la placa reposi sobre la superfície de treball per garantir el segellat.

**a.**

**b.**

**9**

**a.** Per a la instal·lació estàndard: instal·lació completada;
**b.** Per a una instal·lació enrasada: seguiu els passos de les pàgines següents.

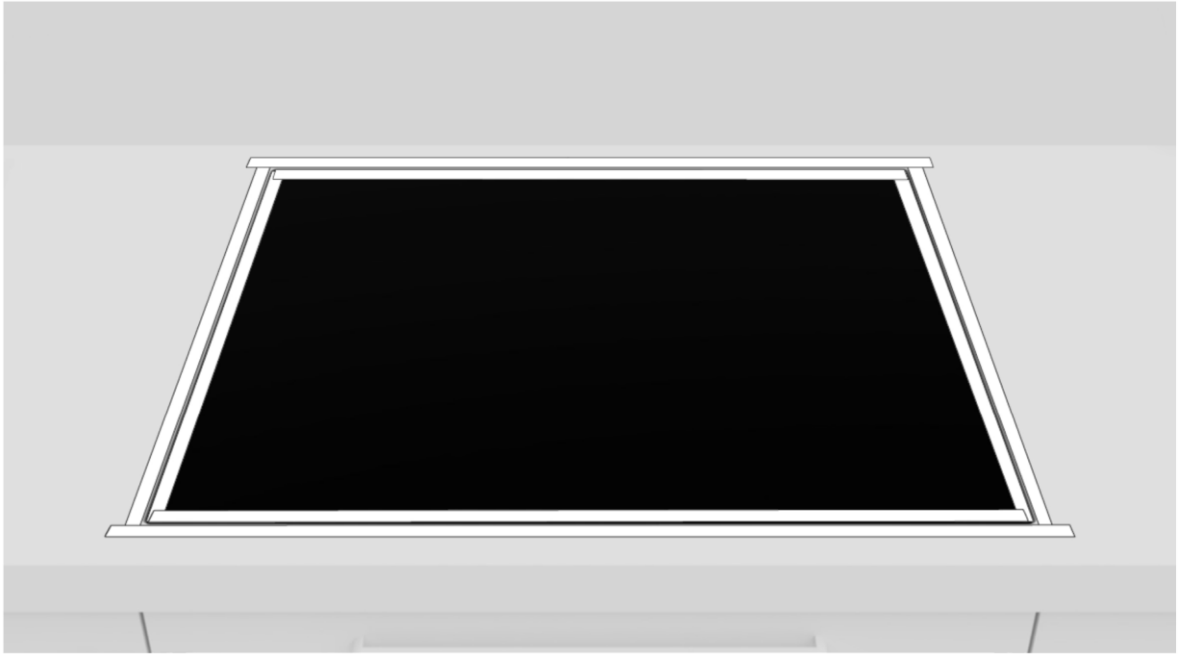

**10**

Apliqueu cinta adhesiva tant a l'interior com a l'exterior de la vora.

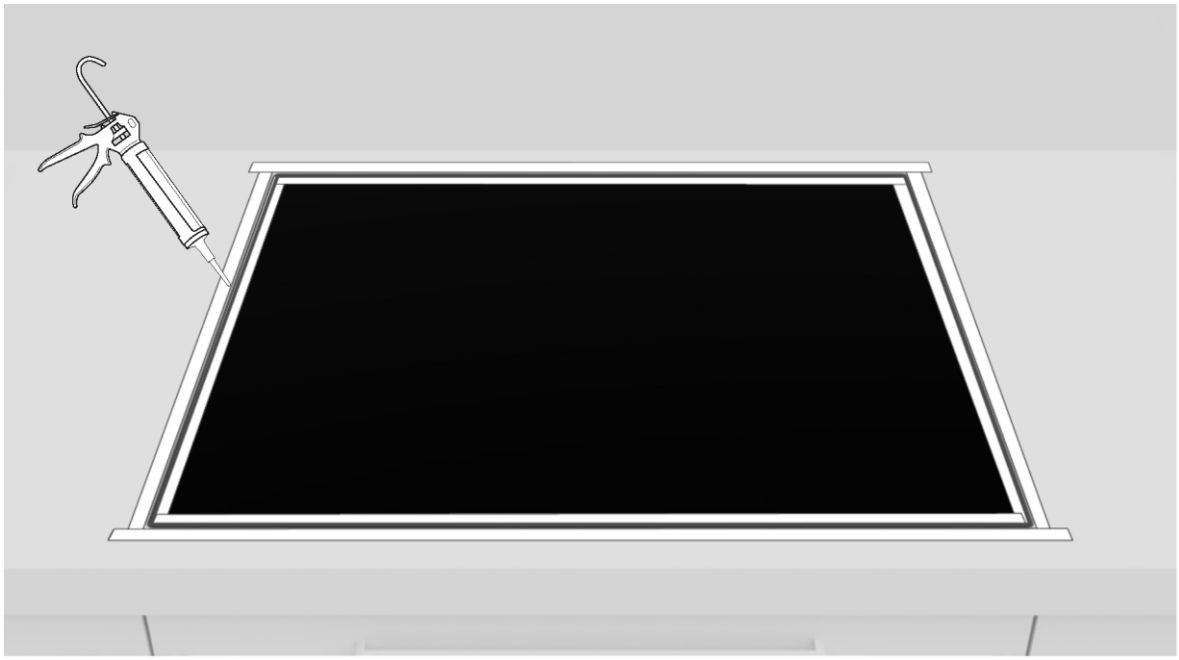

**11**

Apliqueu la silicona.

**12**

Elimineu l'excés de silicona.

**13**

Traieu la cinta adhesiva i netegeu les vores.

**14**

Espereu 24 hores abans d'engegar la placa per primera vegada.

# 10 Lliurament a l'usuari

- Informeu l'usuari sobre les funcions essencials;
- Informeu l'usuari sobre tots els aspectes rellevants per a un ús i una manipulació segurs;
- Lliureu els accessoris i les instruccions d'ús i de muntatge a l'usuari perquè els guardi amb cura.

Un cop finalitzada la instal·lació, retireu la pel·lícula protectora, la cinta adhesiva i tots els altres materials d'embalatge.

⚠ **Advertència:** El producte requereix una ventilació adequada per al funcionament normal. No obstruïu les obertures de ventilació per cap motiu.

**NOTA:** L'aspecte real del producte depèn del model escollit.

# 11 Primera posada en marxa

Quan la placa es fa servir per primera vegada, està configurada a la potència màxima disponible. Es poden triar diferents límits de potència segons el sistema de subministrament elèctric de l'habitatge mitjançant la funció de gestió de potència.

**Com configurar la gestió d'energia**
És possible establir un nivell màxim de potència absorbida per a la placa d'inducció triant entre diferents intervals de potència. Les plaques d'inducció es poden limitar automàticament per treballar a un nivell de potència més baix per evitar el risc de sobretensió.

**Per activar la funció de gestió d'energia, consulteu el manual d'usuari.**

**Per seleccionar un nivell diferent:**

- Feu lliscar el cursor cap a l'esquerra o la dreta per canviar el nivell de gestió d'energia.
- Hi ha 8 nivells de potència, de "P1" a "P8". El nivell es mostra a la pantalla del temporitzador.

60 65 80 90

| P1 | P2 | P3 | P4 | P5 | P6 | P7 | P8 |
|---|---|---|---|---|---|---|---|
| 2 kW | 2,5 kW | 3 kW | 3,5 kW | 4,5 kW | 5,5 kW | 6,8 kW | 7,4 kW |

60 65 80 90

| P1 | P2 | P3 | P4 | P5 | P6 | P7 | P8 |
|---|---|---|---|---|---|---|---|
| 2 kW | 2,5 kW | 3 kW | 3,5 kW | 4,5 kW | 5,5 kW | 6,8 kW | 11 kW |

# 12 Desmuntatge del producte

- Desconnecteu el producte de la font d'alimentació;
- Aixequeu lleugerament el producte i estireu-lo completament cap a fora;
- Aquest producte no farà malbé el moble, que podrà continuar fent-se servir amb un aparell nou.

Haier

## VÍTEJTE

Tato instalační příručka je určena výrobcům kuchyní, kteří budou pracovat s těmito výrobky. Pozorně si přečtěte tuto příručku včetně bezpečnostních pokynů a uschovejte ji pro budoucí použití, abyste byli v bezpečí a dosáhli těch nejlepších výsledků. Než přikročíte k instalaci, poznamenejte sériové číslo, možná ho budete potřebovat pro případ oprav. Zkontrolujte, zda během přepravy nedošlo k poškození, a pokud si nejste jisti, před použitím se poraďte s technikem. Vždy uchovávejte veškerý obalový materiál mimo dosah dětí.

**POZNÁMKA:** Funkce, obrázky v příručce a příslušenství k výrobku se mohou lišit v závislosti na zakoupeném modelu.

# obsah


| | | |
|---|---|---|
| **1** | **Bezpečnostní varování pro instalaci** | **str. 2** |
| **2** | **Kam instalovat výrobek** | **str. 3** |
| **3** | **Rozměry varné desky** | **str. 4–11** |
| 3.1 | Šířka 60 | |
| 3.2 | Šířka 65 | |
| 3.3 | Šířka 80 | |
| 3.4 | Šířka 90 | |
| **4** | **Montážní nástroje** | **str. 12** |
| 4.1 | Standardní instalace | |
| 4.2 | Zapuštěná instalace | |
| **5** | **Instalační vzdálenosti** | **str. 13** |
| **6** | **Nábytek a větrání** | **str. 14–15** |
| 6.1 | Šířka 60 – 65 – 80 – 90 na podstavci s troubou | |
| 6.2 | Šířka 60 – 65 – 80 – 90 na podstavci se zásuvkami | |
| 6.3 | Šířka 60 – 65 – 80 – 90 na podstavci s policemi | |
| 6.4 | Tloušťka pracovní desky | |
| **7** | **Rozměry pro vestavění** | **str. 16–23** |
| 7.1 | Šířka varné desky 60 | |
| 7.2 | Šířka varné desky 65 | |
| 7.3 | Šířka varné desky 80 | |
| 7.4 | Šířka varné desky 90 | |
| **8** | **Připojení k síťovému napájení** | **str. 24–27** |
| 8.1 | Bezpečnostní varování | |
| 8.2 | Pokyny | |
| 8.3 | Další rady | |
| 8.4 | Schéma zapojení (pro varné desky 60, 65 a 80 cm) | |
| 8.5 | Schéma zapojení (pro varné desky 90 cm) | |
| **9** | **Pokyny pro instalaci** | **str. 28–37** |
| 9.1 | Varování | |
| 9.2 | Jednotlivé kroky instalace | |
| **10** | **Dodání uživateli** | **str. 38** |
| **11** | **První spuštění** | **str. 38** |
| **12** | **Demontáž výrobku** | **str. 38** |

# 1 Bezpečnostní varování pro instalaci

**Před zahájením instalace výrobku dodržujte tyto pokyny.**
**Vaše bezpečnost je pro nás velmi důležitá. Před použitím spotřebiče si pozorně přečtěte tyto informace.**

- Instalaci musí provést kvalifikovaný technik, který musí znát a dodržovat zákony platné v zemi instalace a pokyny výrobce.
- Pokud je k odstranění závad vzniklých nesprávnou instalací nutná oprava od výrobce, na takovou opravu se nevztahuje záruka.
- Než začnete používat spotřebič, odstraňte obalový materiál.
- Po vybalení pečlivě zkontrolujte spotřebič, zda není poškozený; v případě jakýchkoli problémů kontaktujte zákaznický servis ještě před instalací a nepřipojujte spotřebič k síťovému napájení.
- Poškozený výrobek může být příčinou zkratu, úrazu elektrickým proudem, vzniku požáru a dalších nebezpečí.
- Zkontrolujte příslušenství a doplňkové materiály (dokumenty, sáček se šrouby, příslušenstvím a brožurou, uživatelskou příručku atd.), které jsou součástí balení, vyjměte je a uložte.
- Výrobek lze instalovat na povrch nebo zapustit do pracovní desky.
- Před instalací výrobku se ujistěte, že prostor má dobré větrání umožňující cirkulaci čerstvého vzduchu, který je nutný pro správné chlazení. Řiďte se obrázky s minimálním doporučeným volným prostorem.
- K provozování spotřebiče při jmenovitých frekvencích nejsou nutné žádné další úkony ani nastavování.
- Pokud je nutná pomoc výrobce k nápravě škod způsobených nesprávnou instalací, na takovou pomoc se nevztahuje záruka. Je nutné dodržovat pokyny pro instalaci určené osobám s odbornou kvalifikací.
- Nesprávná instalace může způsobit zranění osob a zvířat nebo škody na majetku. Výrobce nemůže nést odpovědnost za takové škody nebo zranění.
- Bezpečné používání je zaručeno pouze v případě náležitého provedení instalace podle těchto pokynů. V případě poškození v důsledku nesprávné instalace nese odpovědnost osoba, která instalovala výrobek.
- Během instalace by měla být varná deska odpojena od síťového napájení.
- Během instalace se doporučuje nosit ochranné rukavice, aby se zamezilo zraněním.
- Záruka se nevztahuje na škody způsobené nesprávnou instalací.
- V případě nesprávné instalace, neodborné manipulace se spotřebičem a nesprávného zapojení pozbývá záruka platnosti.
- Zajistěte, aby byl napájecí kabel výrobku po zapojení nepřístupný.

- Po montáži nesmí napájecí kabel přicházet do styku s pohyblivými částmi (například zásuvkou) a nesmí být vystaven mechanickému namáhání.
- Za provozu vyžaduje tento výrobek nepřetržité větrání. Nezakrývejte větrací otvory.
- Technik musí zajistit správnou instalaci výrobku při dodání koncovému uživateli.

## Kam instalovat výrobek 2

- Tento výrobek instalujte a používejte v uzavřeném, krytém, suchém a dobře větraném prostředí.
- Neinstalujte výrobek do otevřeného prostředí vystaveného působení povětrnostních vlivů.
- Tento spotřebič je určen k používání v nadmořské výšce nižší než 2000 m.
- Instalujte výrobek do blízkosti elektrické zásuvky.
- Používejte výrobek pouze tehdy, když je vestavěn ve výklenku, jinak hrozí nebezpečí zranění a popálení.
- Neinstalujte varnou desku nad nechlazenou troubu, sušičku, myčku nebo chladničku. Také se doporučuje neinstalovat výrobek nad pračku. Instalace varné desky nad chlazenou troubu je přípustná.

### Další tipy

- Přesně vyřízněte otvor v pracovní ploše pomocí potřebných nástrojů vhodných pro řezaný materiál. Všechny povrchy musí být utěsněné nebo jinak zabraňovat pronikání vlhkosti.
- Tvar pracovní plochy musí být upraven podle nákresů v této příručce. Varný povrch musí být naprosto vodorovný. Pokud je pod varným povrchem těsnění, zkontrolujte, zda je správně umístěné.
- Během instalace používejte měkkou látku, aby se zamezilo poškození varné desky a pracovní plochy.

⚠ **VAROVÁNÍ:** Nebezpečí požáru a poškození otevřeným plamenem. Nepřibližujte se k výrobku s otevřeným plamenem (např. svíčkou).

# 3 Rozměry varné desky

## 3.1 Šířka 60

Rozměry v **mm**

### Axonometrický pohled shora

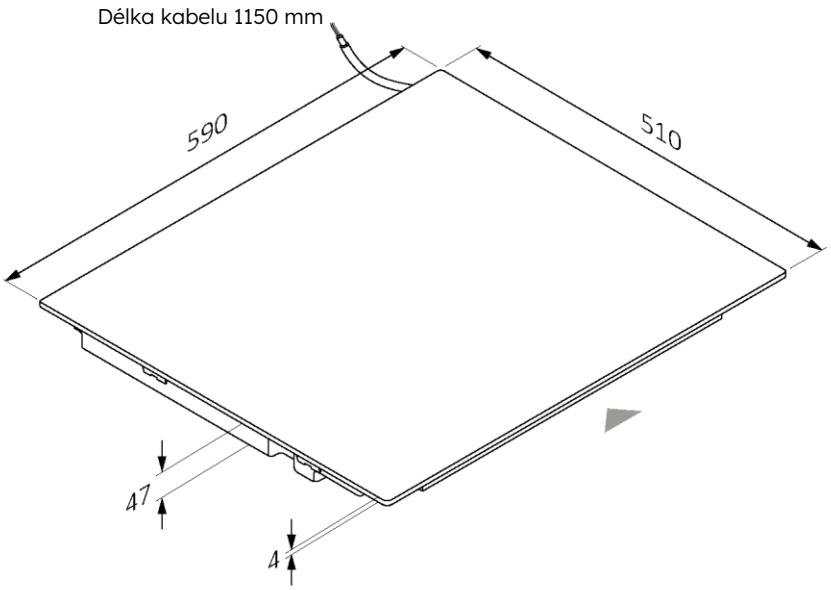


### Axonometrický pohled zdola

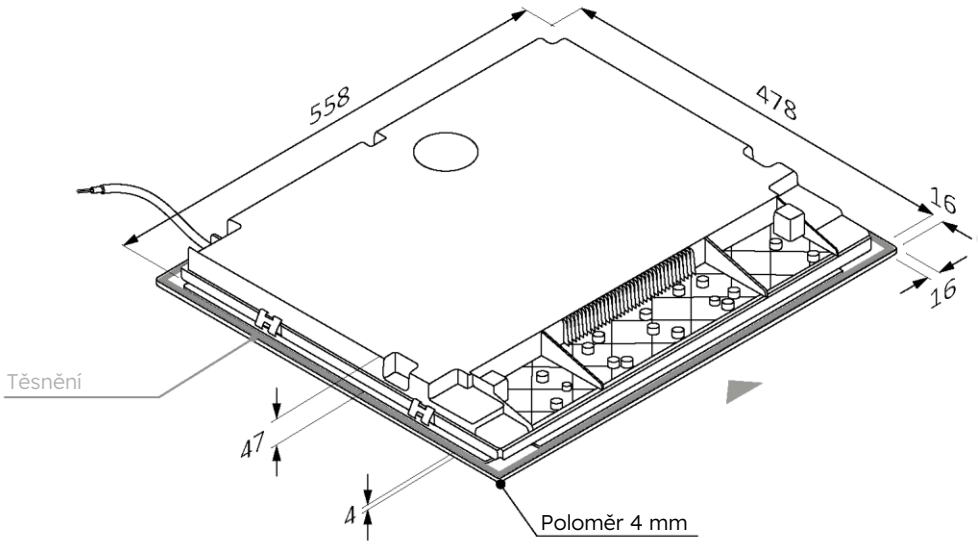

60 65 80 90

Rozměry v **mm**

**Pohled zepředu**

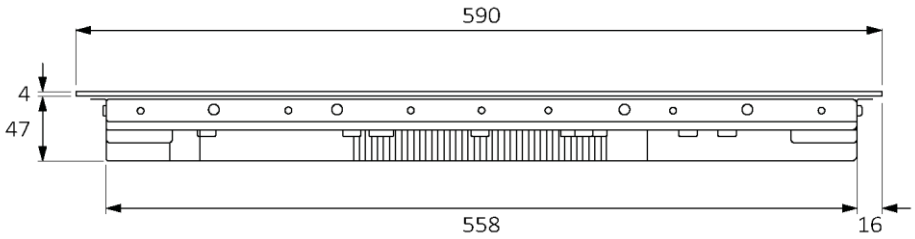


**Pohled ze strany**

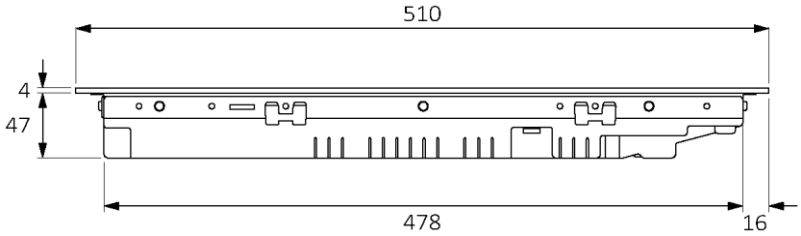

## 3.2 Šířka 65

Rozměry v **mm**

### Axonometrický pohled shora

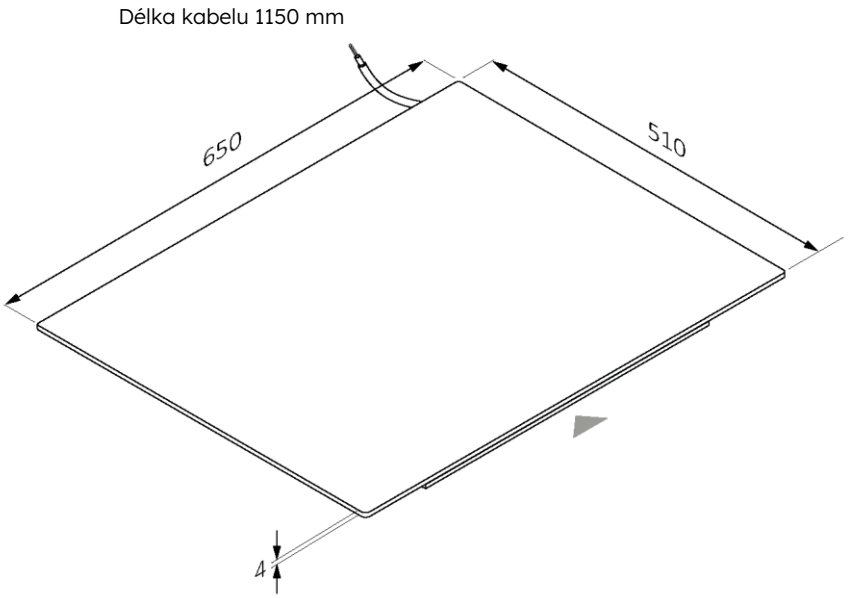


### Axonometrický pohled zdola

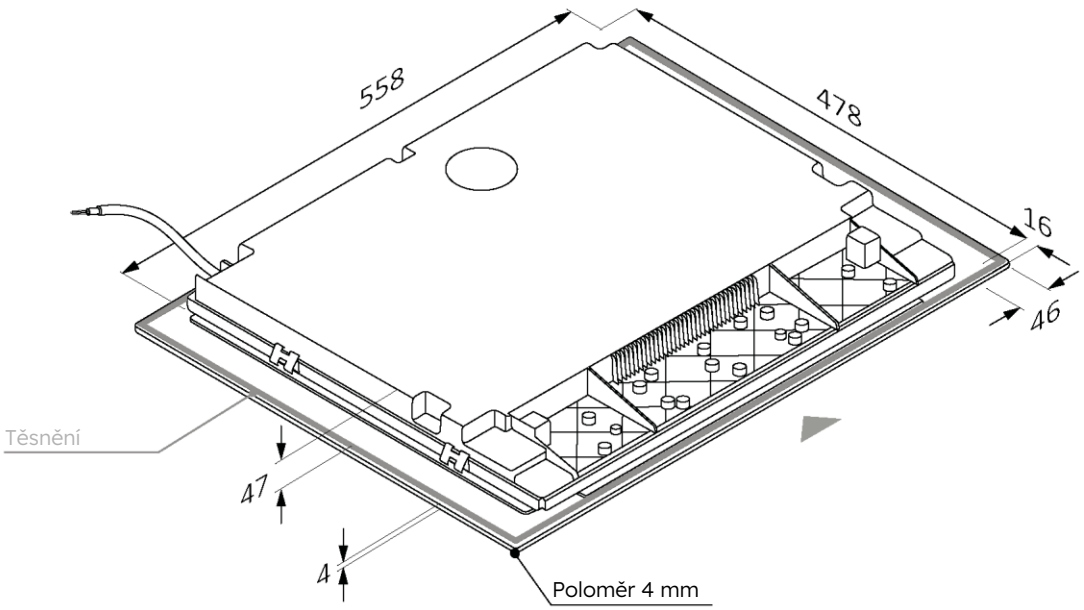

60 65 80 90

Rozměry v **mm**

**Pohled zepředu**

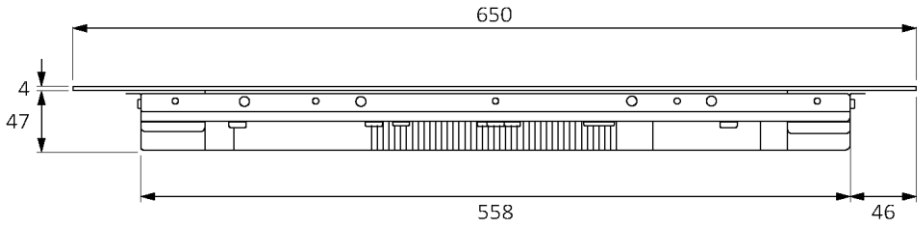


**Pohled ze strany**

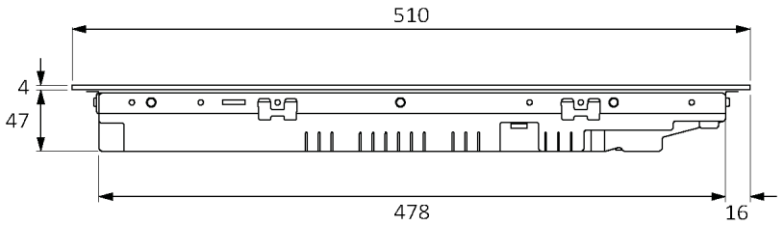

## 3.3 Šířka 80

Rozměry v **mm**

### Axonometrický pohled shora

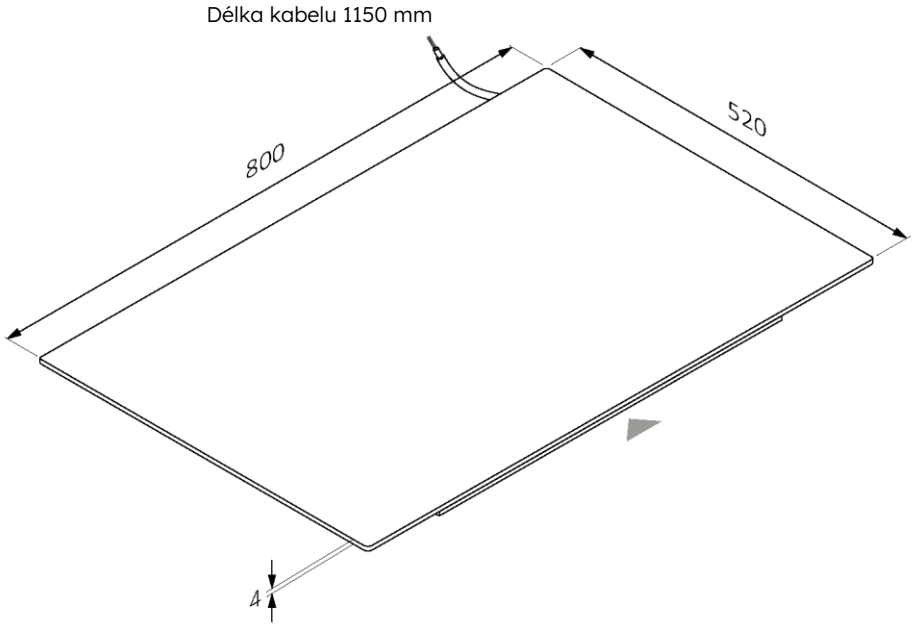


### Axonometrický pohled zdola

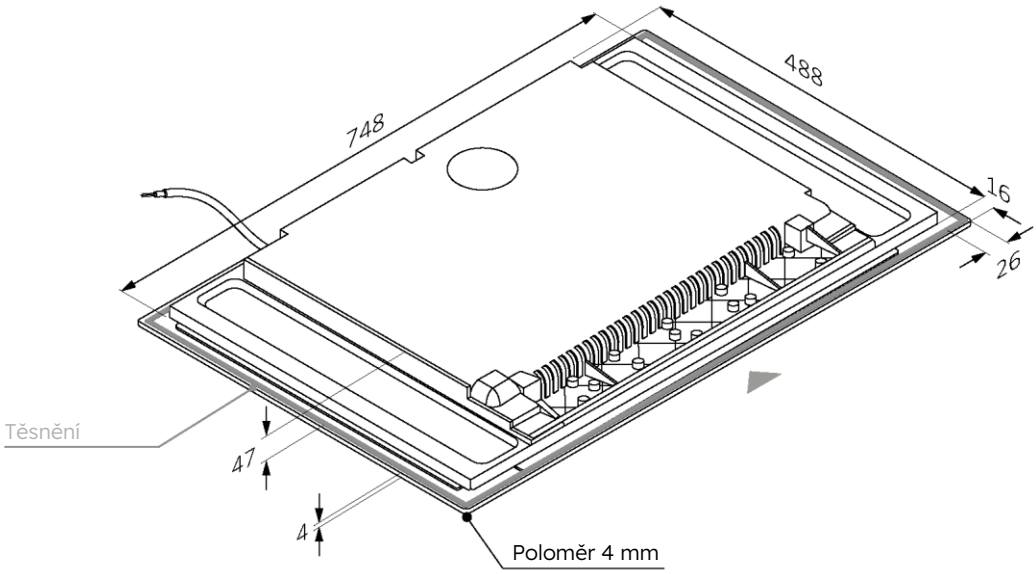

60 65 80 90

Rozměry v **mm**

**Pohled zepředu**

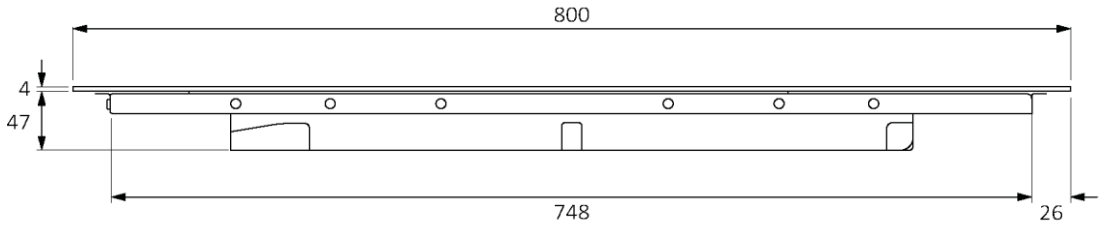


**Pohled ze strany**

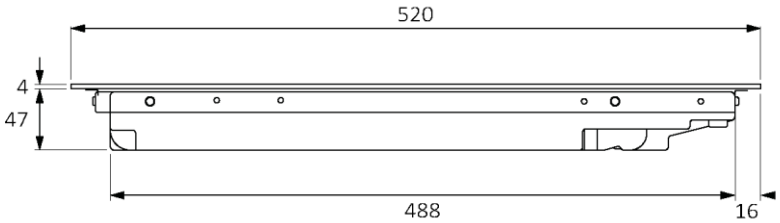

## 3.4 Šířka 90

Rozměry v **mm**

### Axonometrický pohled shora

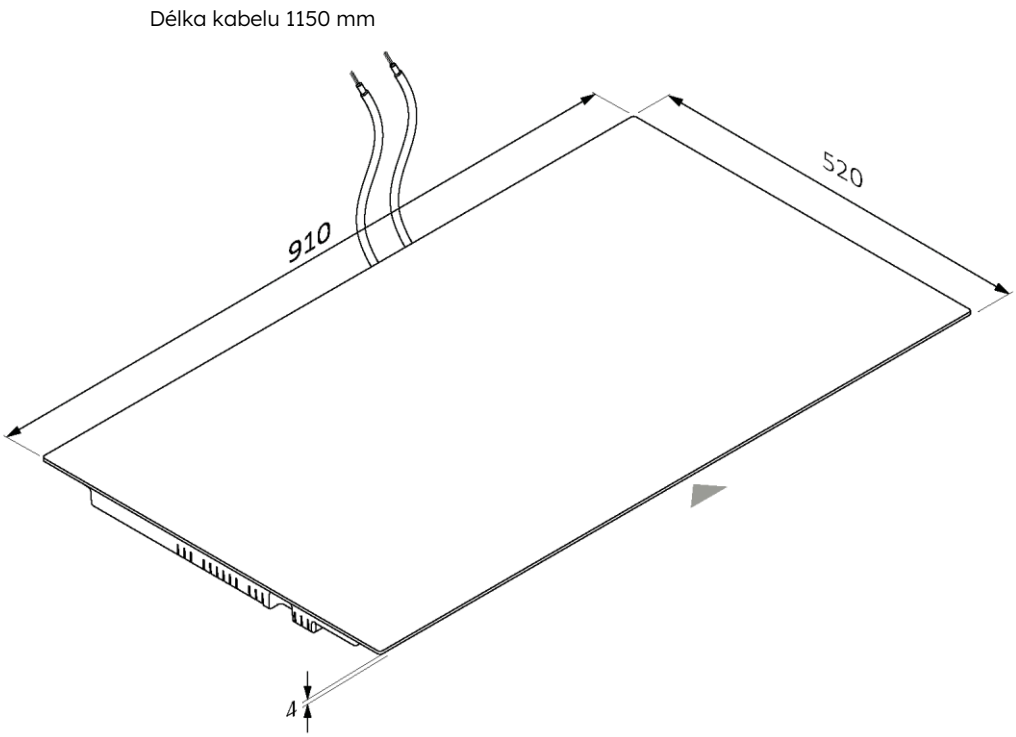


### Axonometrický pohled zdola

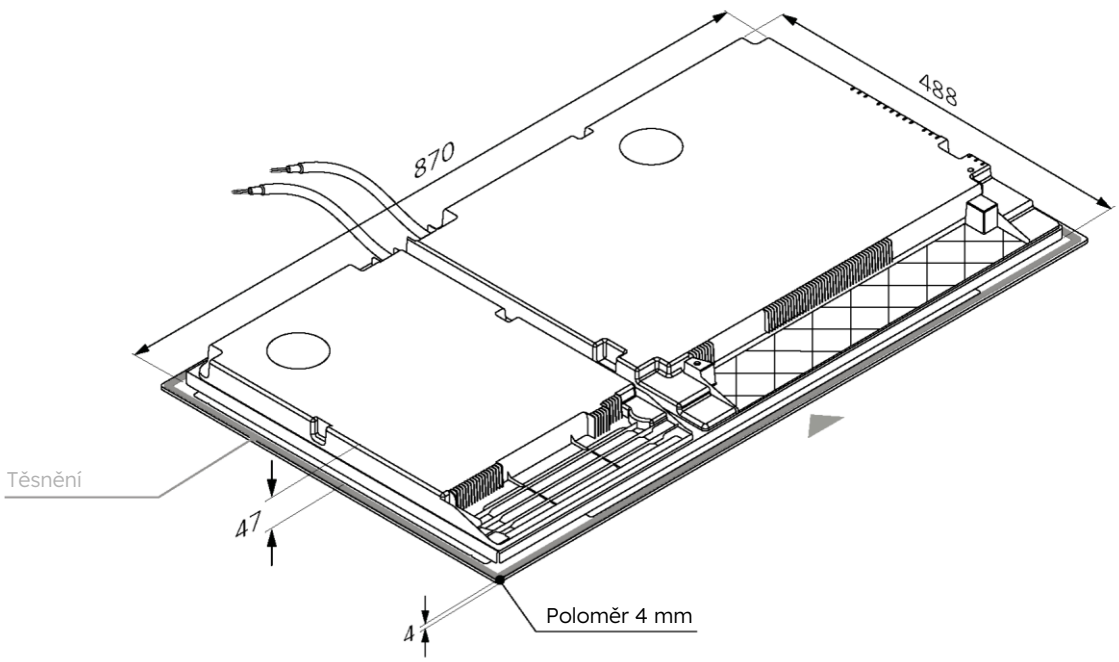

60 65 80 90

Rozměry v **mm**

**Pohled zepředu**

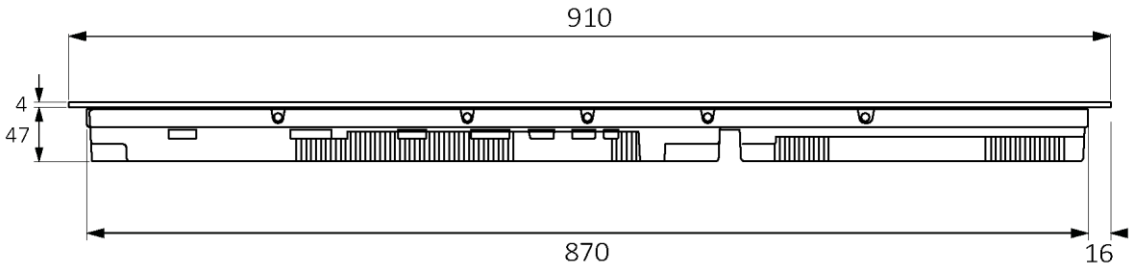


**Pohled ze strany**

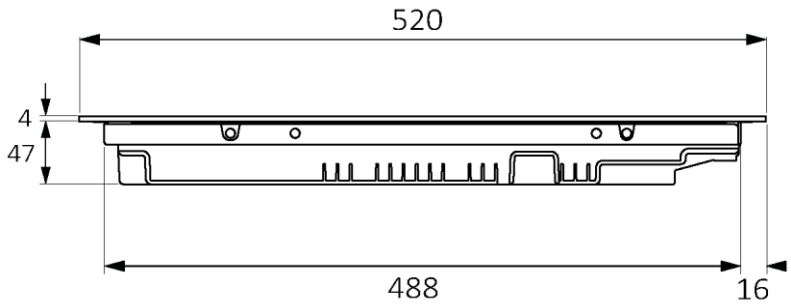

# 4 Montážní nástroje

## 4.1 Standardní instalace

**Potřebné nástroje**

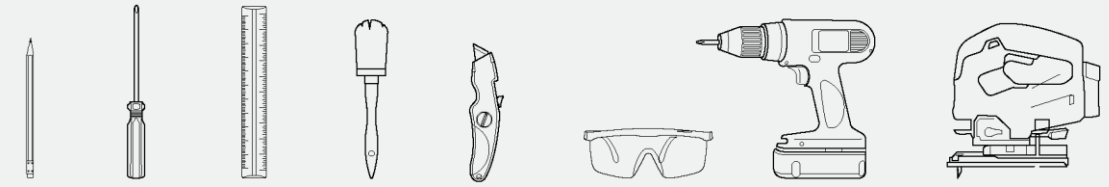

tužka | šroubovák | měřítko | štětec | dílenský nůž | ochranné brýle | elektrický šroubovák | vykružovací pila

**Nástroje dodávané s výrobkem**

Varná deska | svorka, 4 ks | těsnění | šroub, 4 ks

## 4.2 Zapuštěná instalace

**Potřebné nástroje**

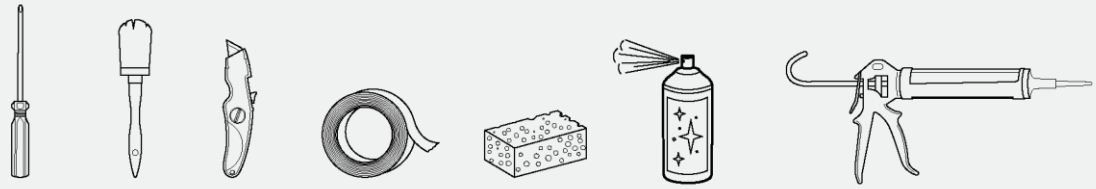

šroubovák | štětec | dílenský nůž | páska | houba | čisticí prostředek ve spreji | silikon

**Nástroje dodávané s výrobkem**

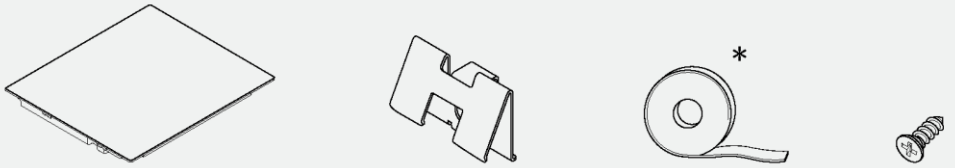


Varná deska | svorka, 4 ks | těsnění | šroub, 4 ks

* U modelů 90 cm je těsnění již nainstalováno.

# Opatření

- Pokud jde o bezpečnost, tento výrobek vyhovuje platným předpisům.
- Vzdálenost mezi varnou deskou a skříněmi nebo zapuštěnými spotřebiči musí zajišťovat dostatečné větrání a odvádění vzduchu.
- Minimální vzdálenost mezi varnou deskou a digestoří závisí na modelu digestoře **(A);**
- Vzdálenost mezi varnou deskou a nástěnnými skříněmi by měla zohledňovat přítomnost objemných předmětů (hrnců, naběraček atd.) a jejich používání **(B);**
- Minimální vzdálenost mezi otvorem pro varnou desku a zadní kuchyňskou stěnou/omyvatelným obložením by měla být nejméně 35 mm **(C);**
- Zachovejte bezpečnou vzdálenost od nábytku **(D).** Boční krycí povrch nábytku by měl být vyroben ze žáruvzdorného materiálu.
- Pod varnou deskou musí být nejméně 10 mm volného prostoru mezi ní a jakýmkoli jiným předmětem, na který by mohlo působit teplo vytvářené během používání.
- Řiďte se pokyny pro větrání výrobku v této příručce.
- Jestliže se výrobek instaluje nad troubu, přečtěte si také pokyny pro instalaci trouby.

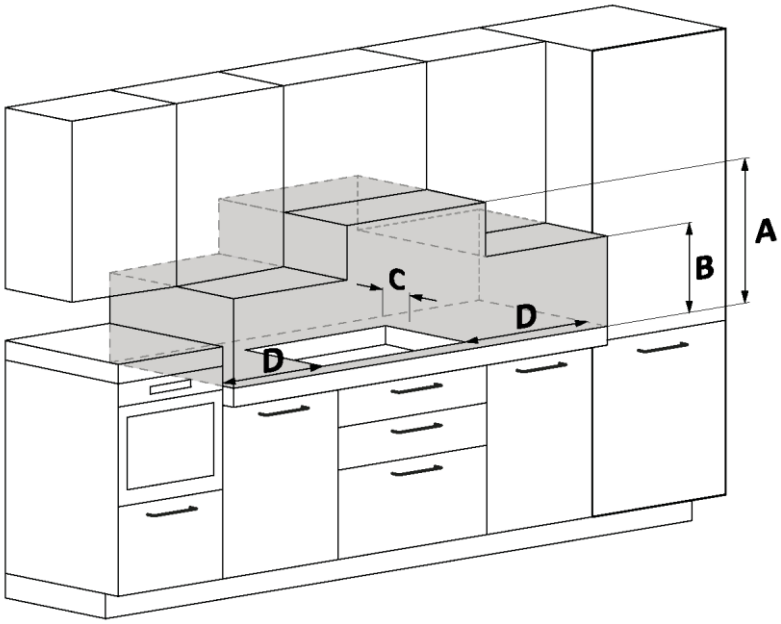


**A** Doporučujeme vzdálenost nejméně 650 mm, také se řiďte uživatelskou příručkou k digestoři.

**B** Vezměte v úvahu využitelný prostor pro manipulaci s hrnci, naběračkami a dalším náčiním.

**C** Vzdálenost 35 mm od zahloubeného otvoru k zadní desce/omyvatelnému obložení.

**D** 35 mm: šířka varné desky 60.
55 mm: šířka varné desky 65.
35 mm: šířka varné desky 80.
35 mm: šířka varné desky 90.

# 6 Nábytek a větrání

## 6.1 Na podstavci s troubou

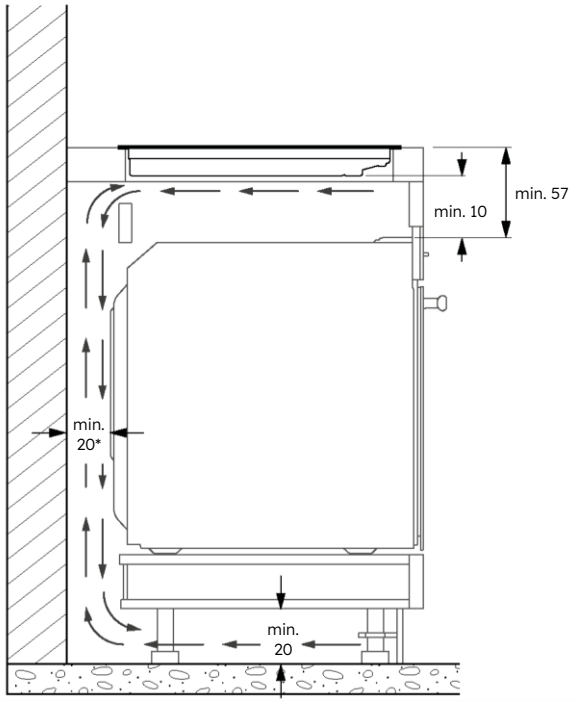


* Údaj týkající se varné desky.
Informace týkající se trouby najdete v příslušné instalační příručce.

## 6.2 Na podstavci se zásuvkami

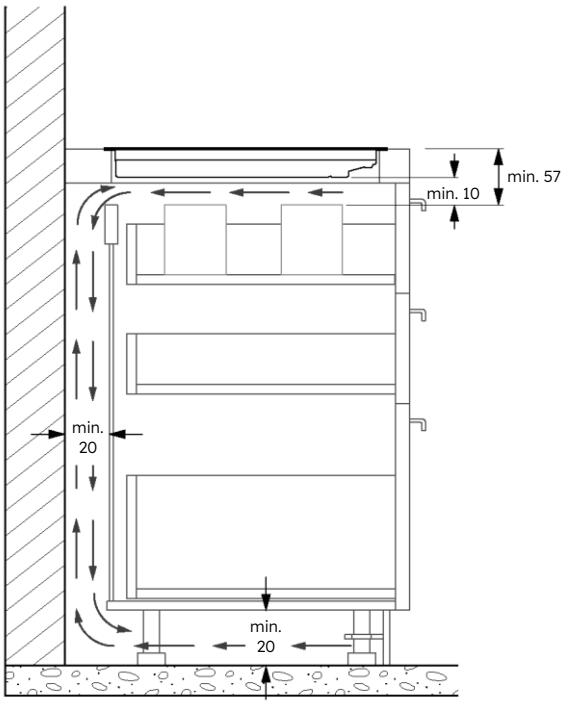

## 6.3 Na podstavci s policemi

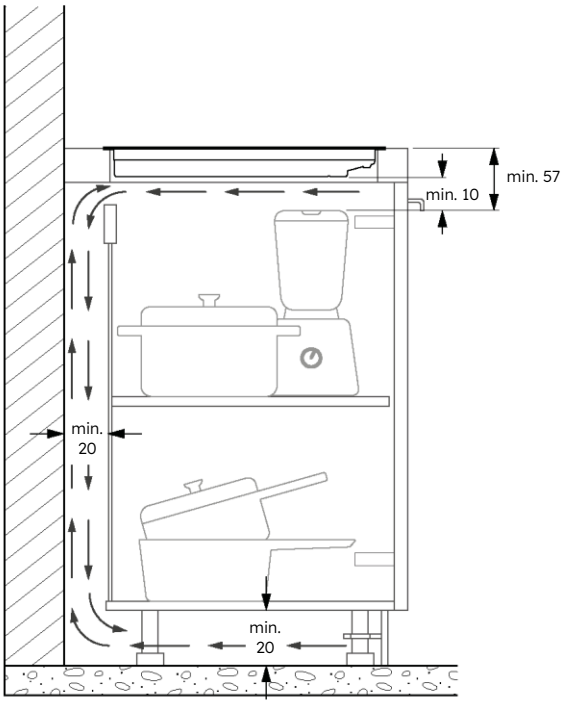


## 6.4 Tloušťky pracovních desek

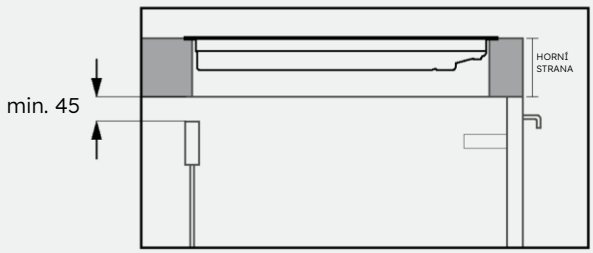


Nábytek se silnou pracovní deskou: vytvořte alespoň 45mm zadní otvor mezi pracovní deskou a zadní částí.

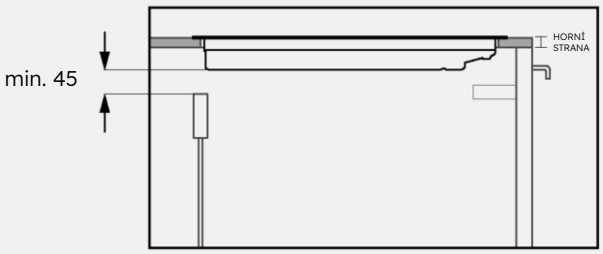


Nábytek se slabší pracovní deskou: vytvořte alespoň 45mm zadní otvor mezi varnou deskou a zadní částí.

# 7 Rozměry pro vestavění

- Tvar kuchyňské pracovní desky by měl být upraven podle níže uvedených nákresů.
- V zadní straně skříně by měly být vytvořeny otvory podle níže uvedených nákresů.

## 7.1 Šířka varné desky 60

**Standardní instalace**

Rozměry v **mm**

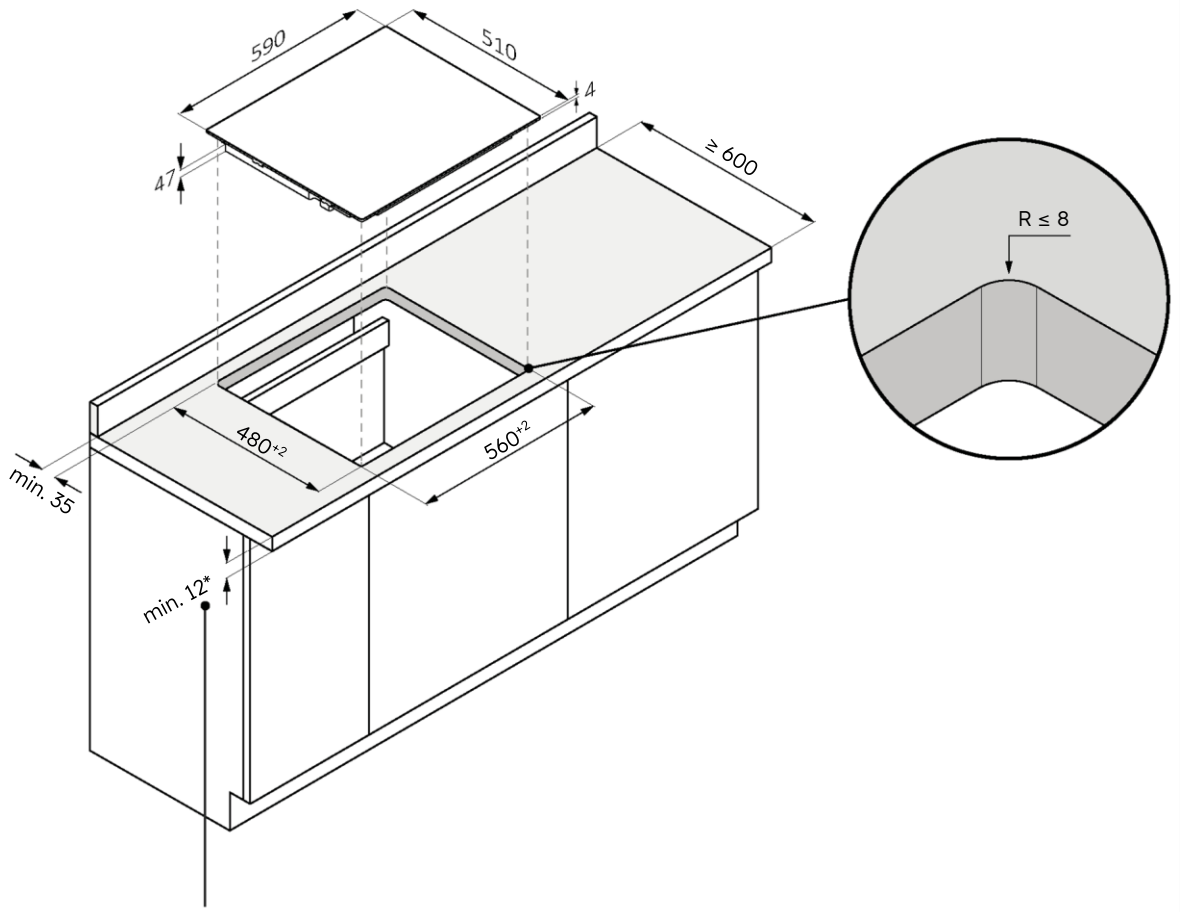


* 28 s troubou vespod

60 65 80 90

### Zapuštěná instalace

⚠ **VAROVÁNÍ:** Není k dispozici pro výrobky se zkoseným sklem.

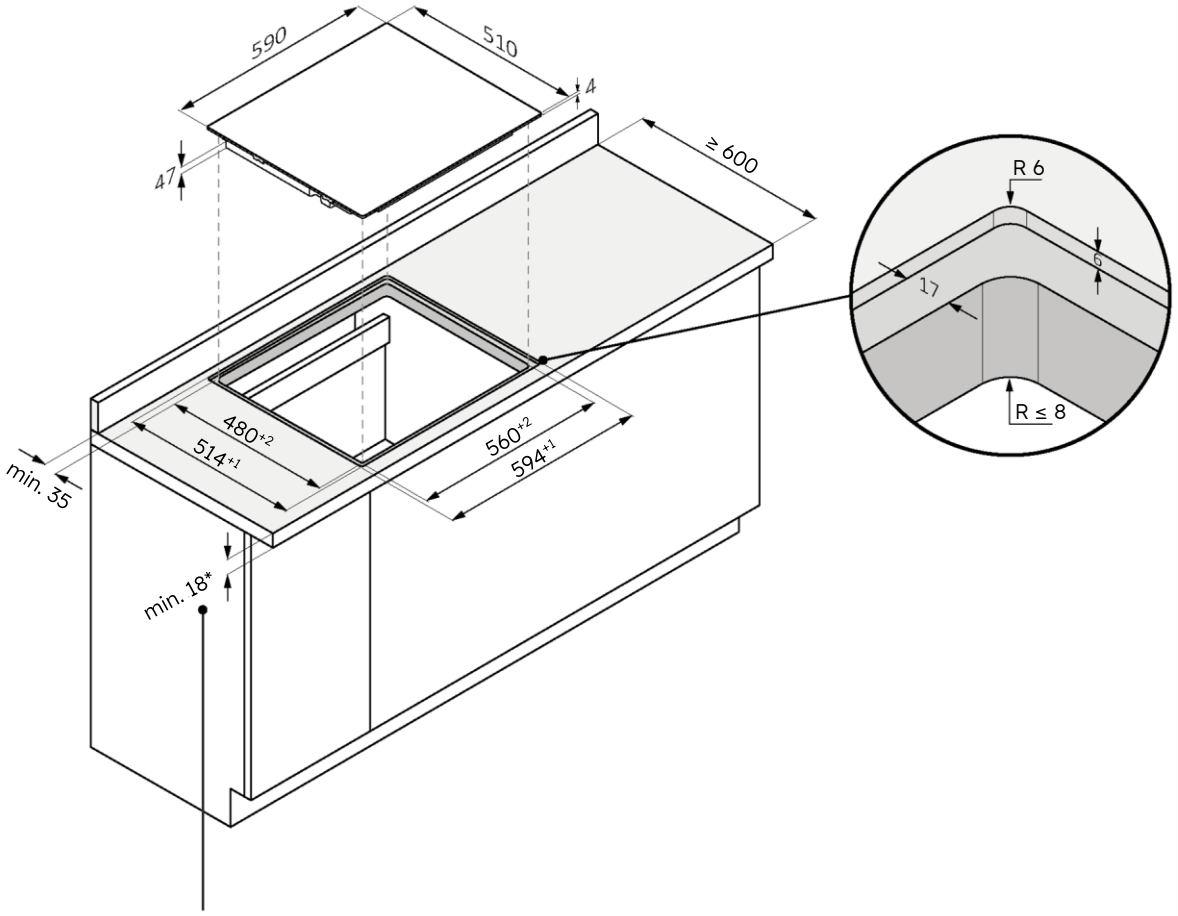


* 34 s troubou vespod

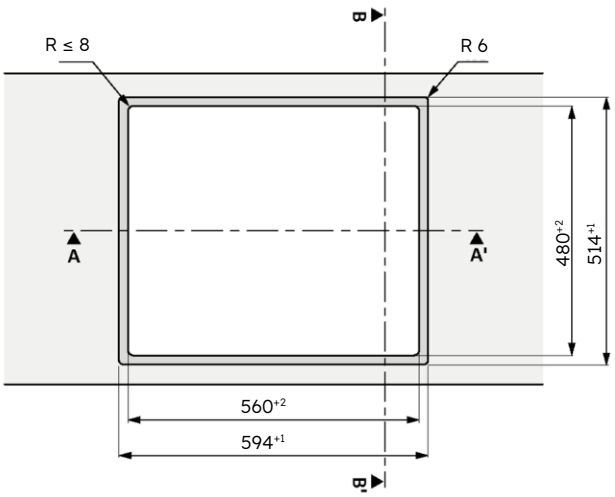


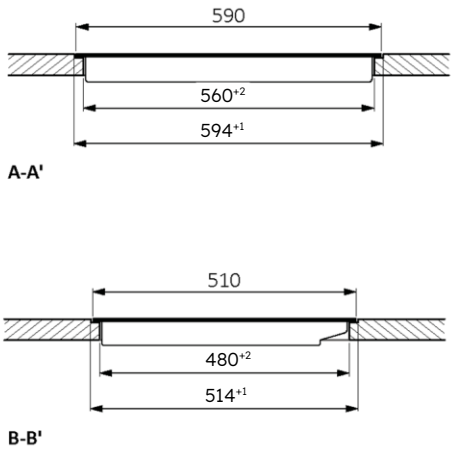

## 7.2 Šířka varné desky 65

**Standardní instalace**

Rozměry v **mm**

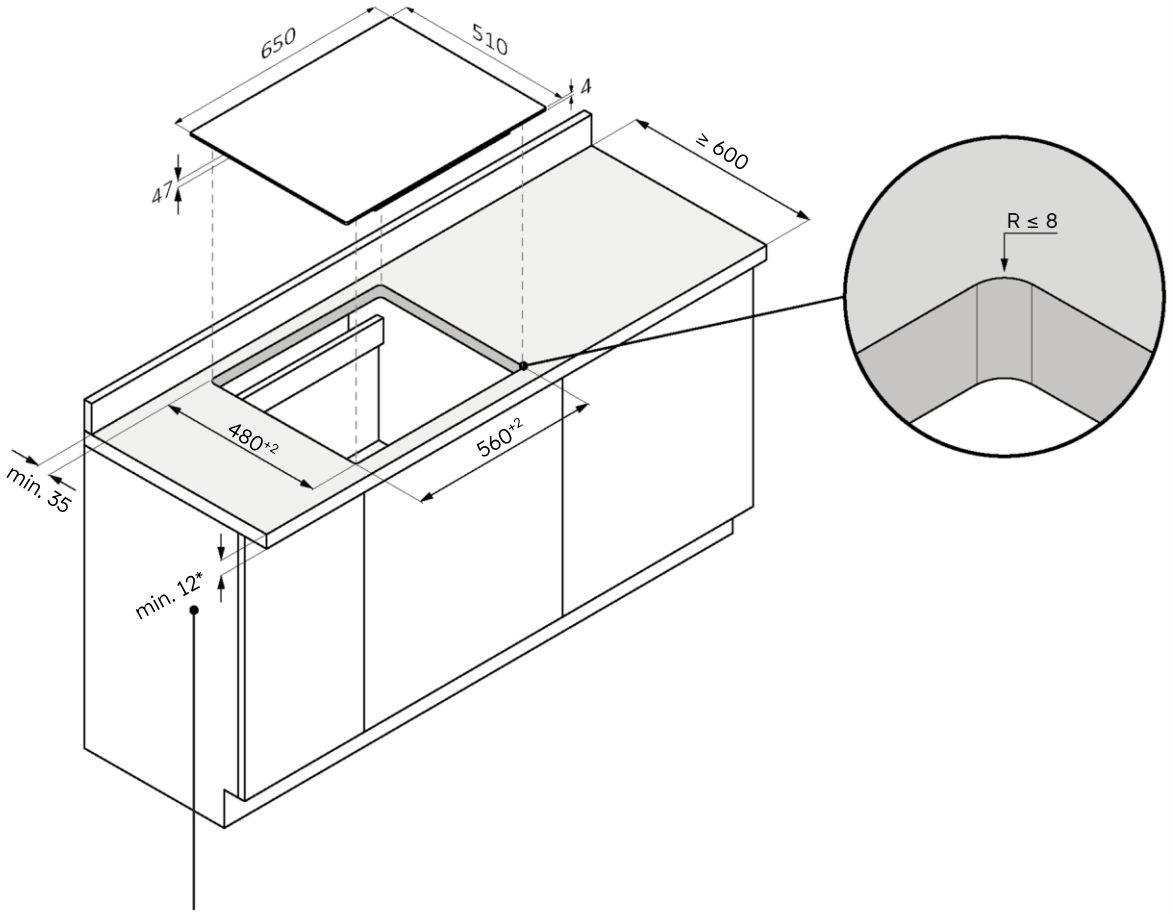


* 28 s troubou vespod

60 65 80 90

**Zapuštěná instalace**

⚠ **VAROVÁNÍ:** Není k dispozici pro výrobky se zkoseným sklem.

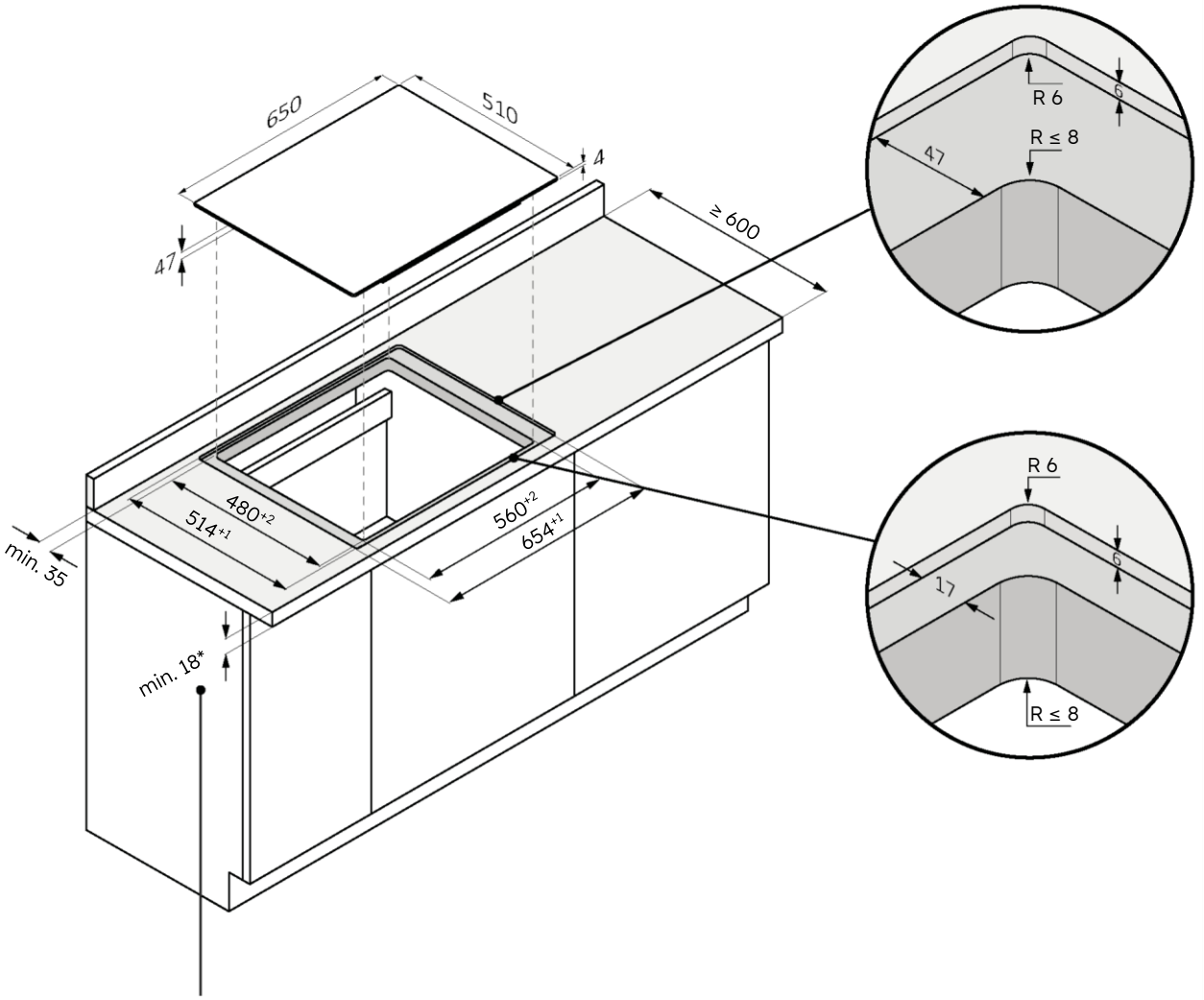


* 34 s troubou vespod

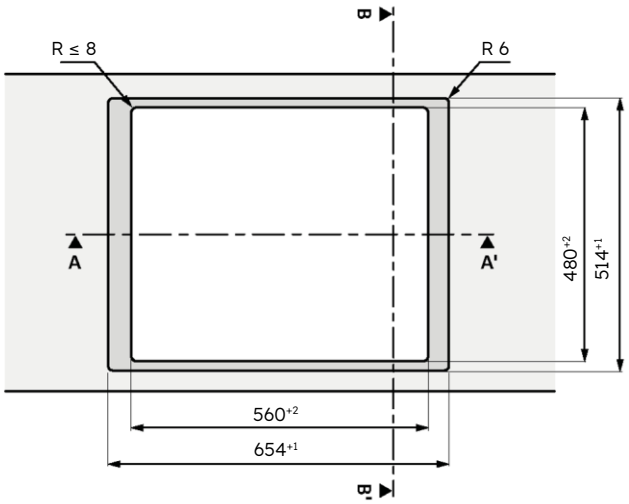


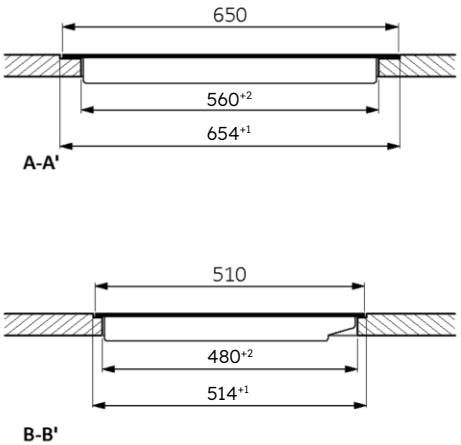

## 7.3 Šířka varné desky 80

**Standardní instalace**

Rozměry v **mm**

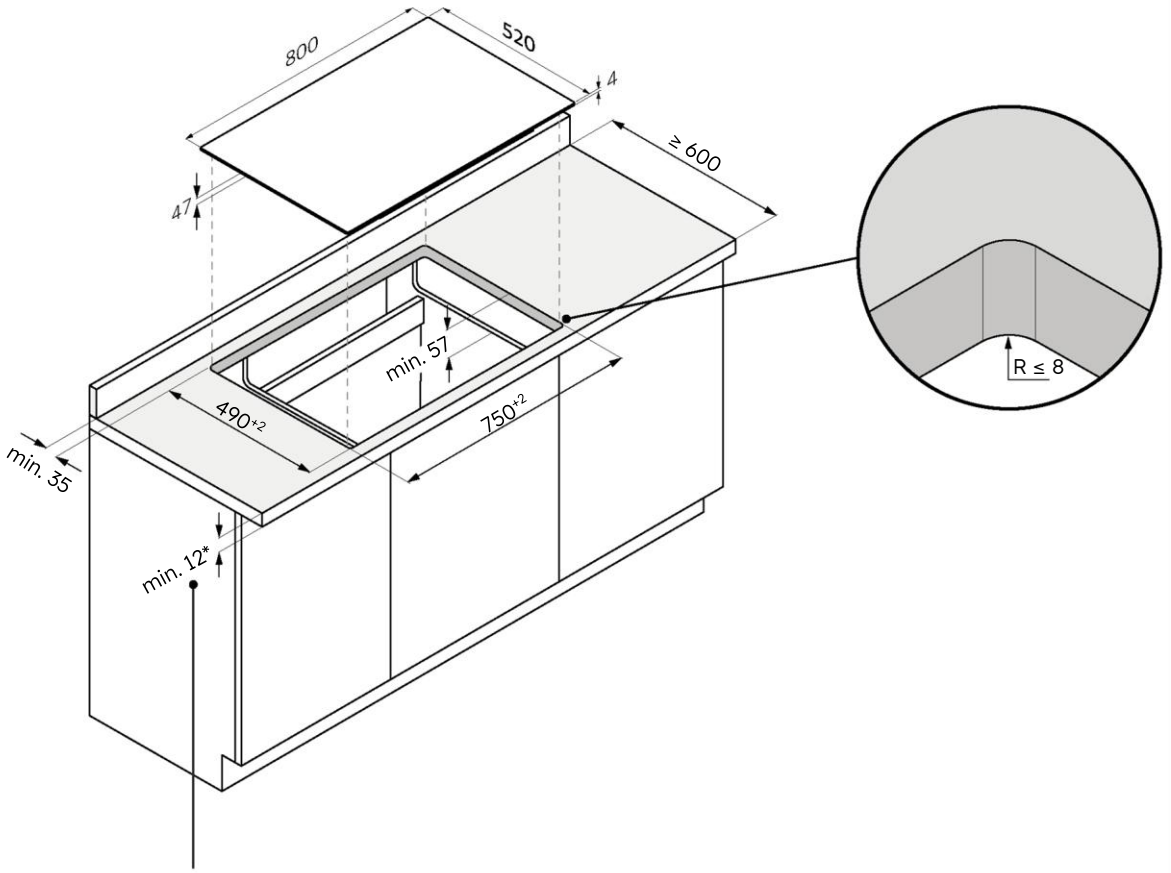


* 28 s troubou vespod

60 65 80 90

**Zapuštěná instalace**

⚠ **VAROVÁNÍ:** Není k dispozici pro výrobky se zkoseným sklem.

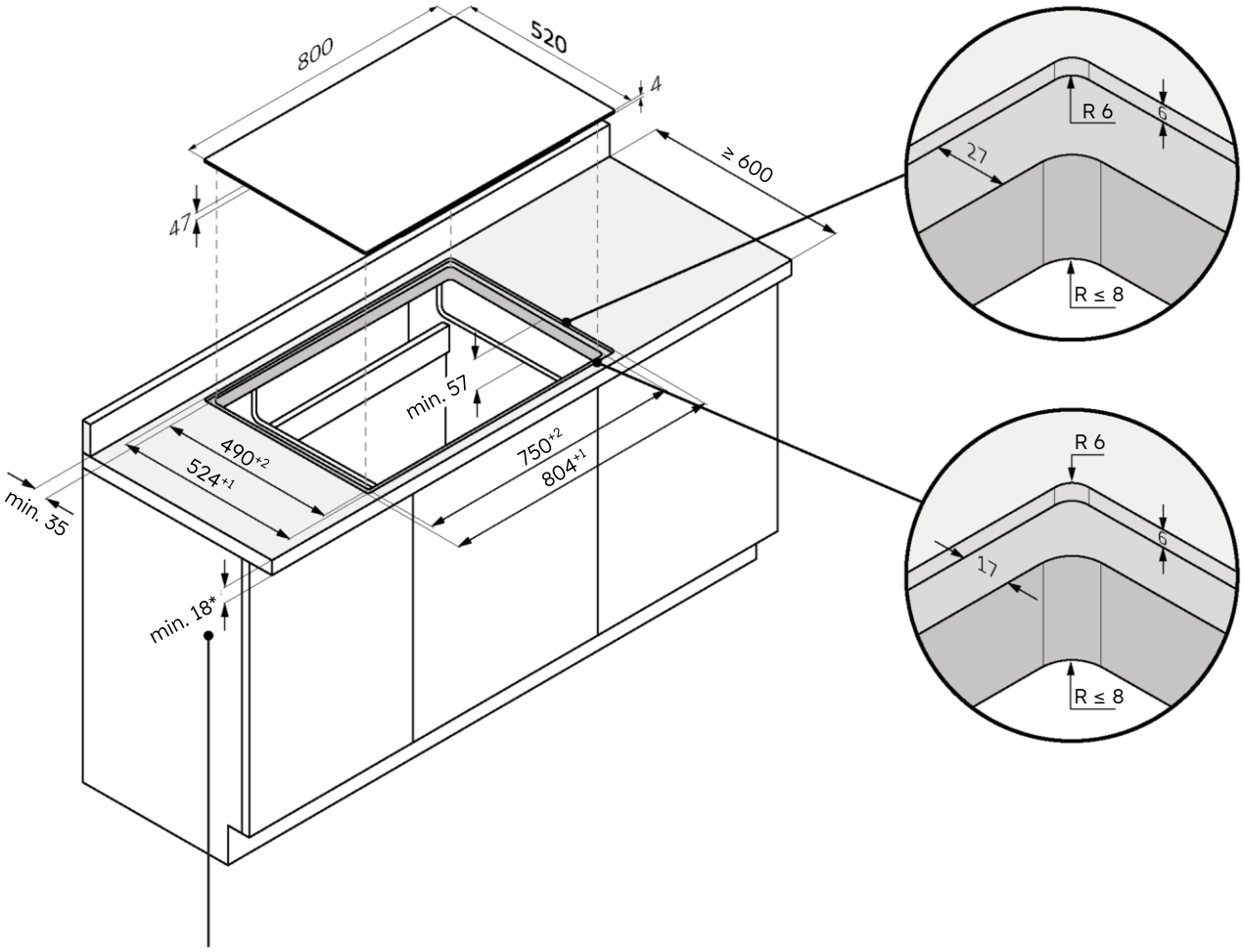


* 34 s troubou vespod

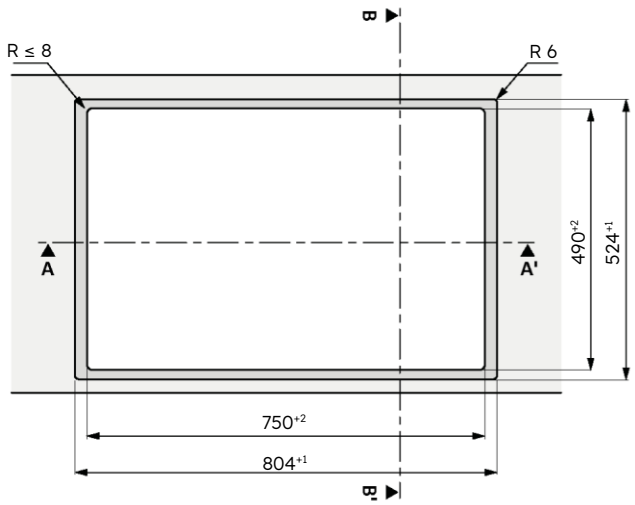


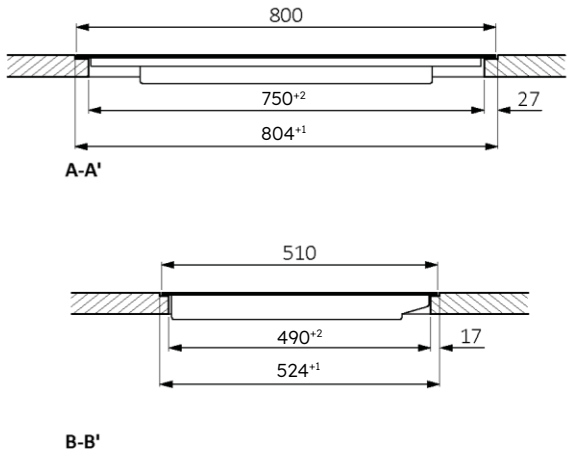

## 7.4 Šířka varné desky 90

**Standardní instalace**

Rozměry v **mm**

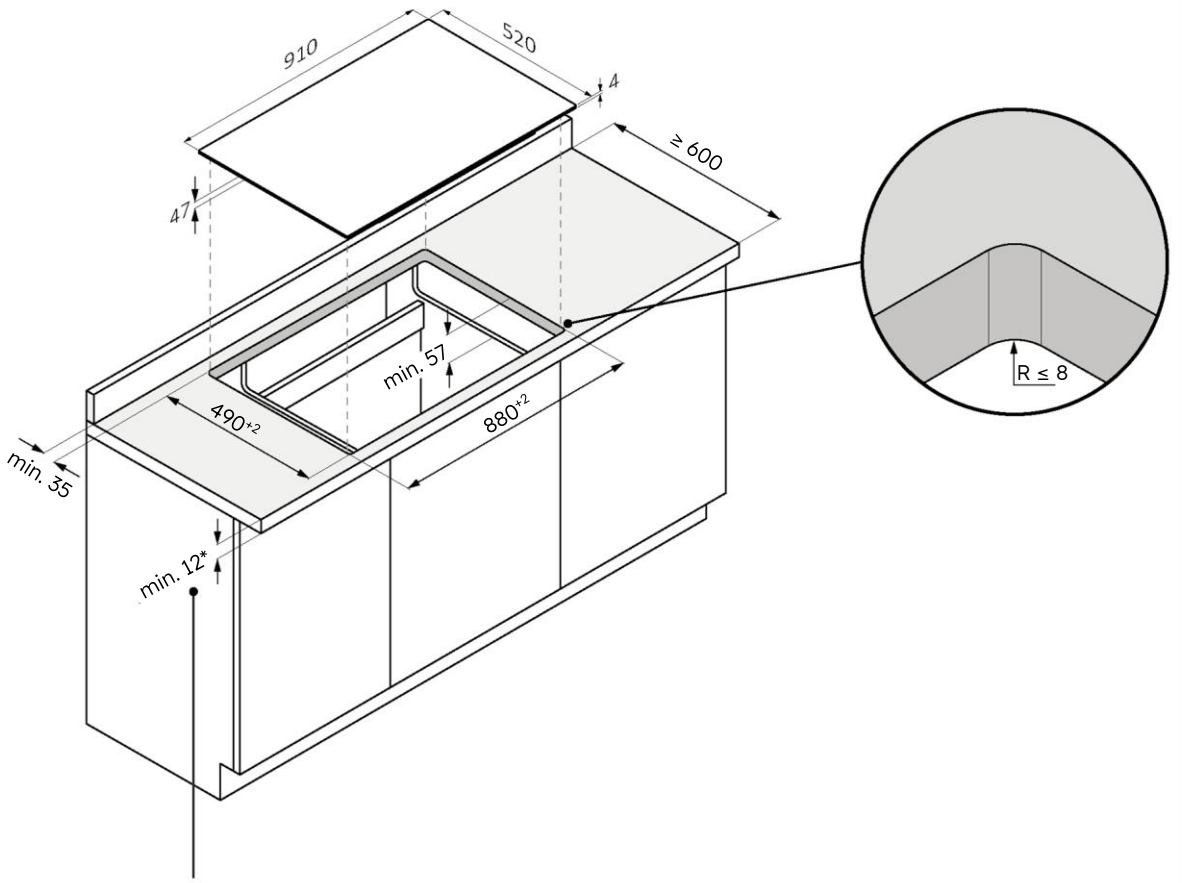


* 28 s troubou vespod

60 65 80 90

## Zapuštěná instalace

⚠ **VAROVÁNÍ:** Není k dispozici pro výrobky se zkoseným sklem.

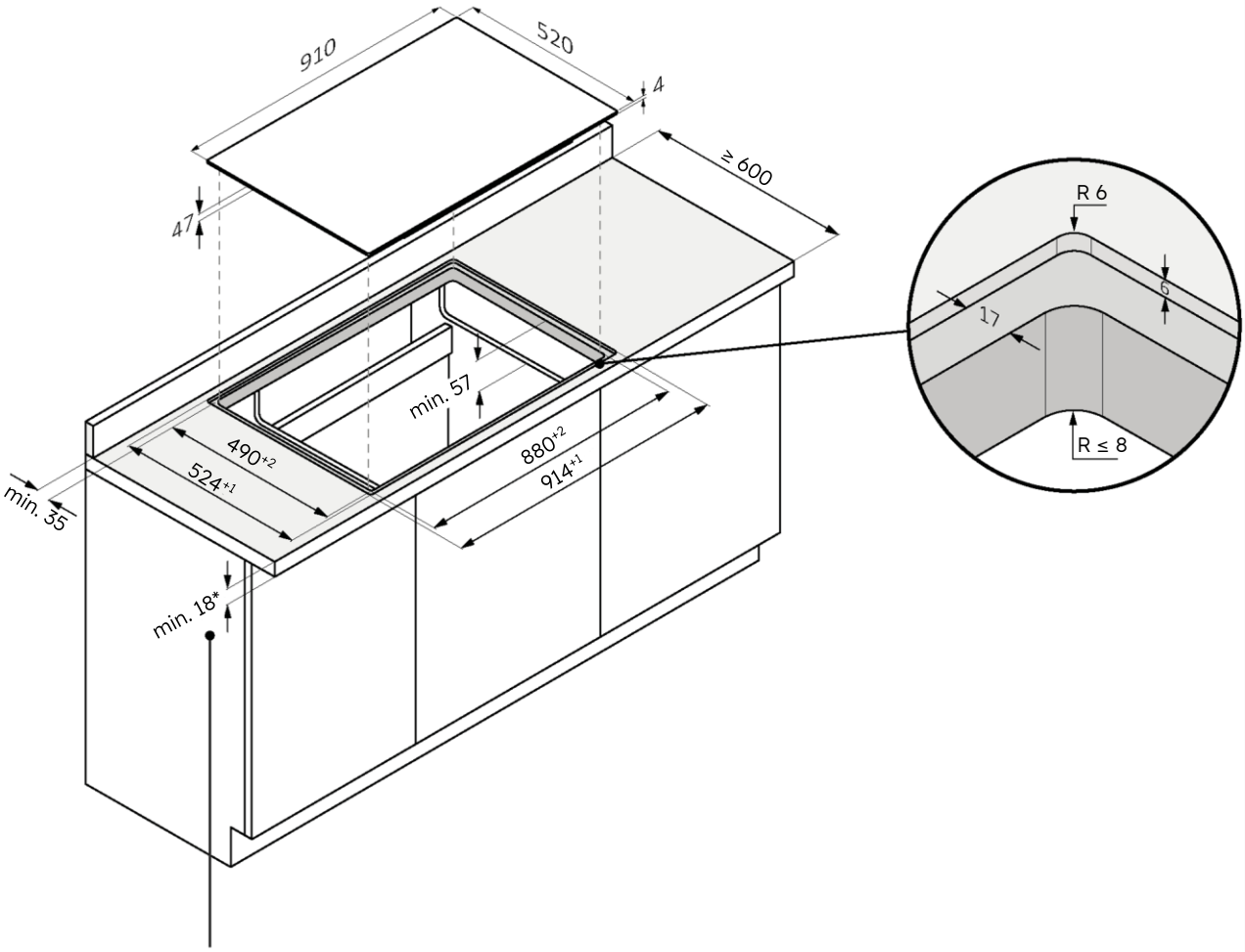


* 34 s troubou vespod

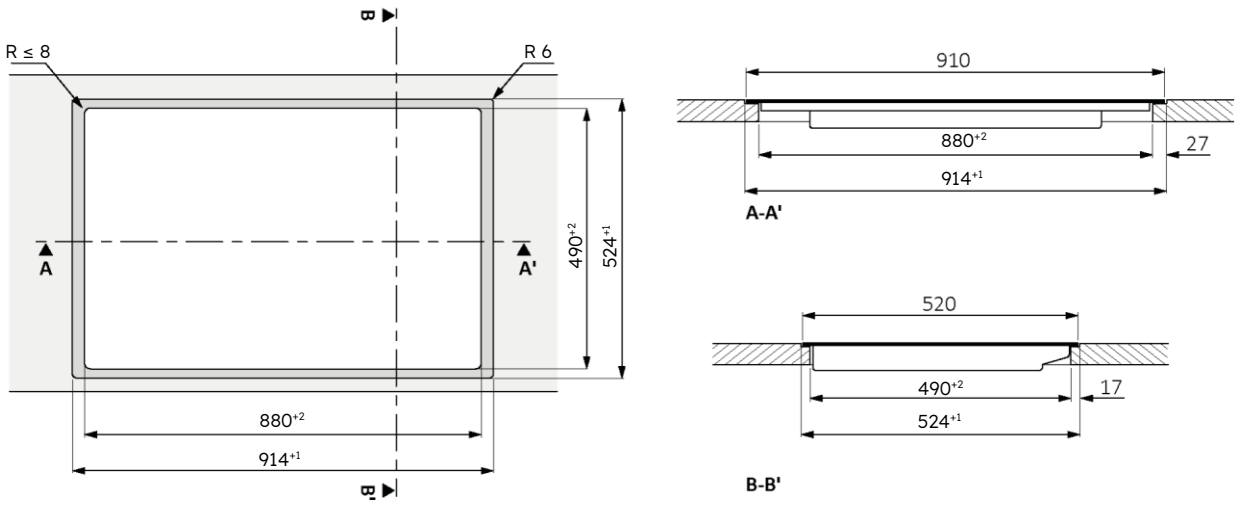

# 8 Připojení k síťovému napájení

## 8.1 Bezpečnostní varování

**Věnujte pozornost následujícím varováním pro bezpečné elektrické zapojení spotřebiče:**

- Nesprávně provedená oprava, instalace a údržba může vážně ohrozit uživatele.
- Výrobce prohlašuje, že nepřijímá žádnou odpovědnost za přímé nebo nepřímé škody způsobené nesprávnou instalací, údržbou nebo opravou. Také neodpovídá na škody způsobené chybějícím nebo přerušeným uzemňovacím vedením (úraz elektrickým proudem).
- Svěřte připojení varné desky k elektrické síti pouze kvalifikovaném technikovi, který zná a dodržuje místní předpisy i další předpisy stanovené místním dodavatelem elektrické energie.
- Výrobek patří pod třídu ochrany I a lze jej provozovat pouze v případě, že je vybaven uzemňovacím vodičem.
- Během instalace nesmí být výrobek pod napětím.
- Během instalace nepokládejte na varnou desku kovové předměty (např. nože, vidličky, lžíce a pokličky), protože by se mohly silně ohřát.
- K připojení výrobku použijte pouze dodaný kabel.
- Výrobek musí být připojen k náležitě zapojenému elektrickému systému.
- V případě nesprávné instalace, neodborné manipulace se spotřebičem a nesprávného zapojení pozbývá záruka platnosti.
- Pokud se poškodí napájecí kabel, výměnu musí provést výrobce, servisní technik nebo osoba s podobnou kvalifikací, aby se vyloučilo riziko.
- Připojení ke spolehlivému uzemňovacímu systému je nezbytné a povinné.
- Tento spotřebič by měla nainstalovat a uzemnit pouze vhodně kvalifikovaná osoba.
- Před prováděním jakékoli práce na spotřebiči nebo údržby odpojte spotřebič od síťového napájení.
- Tento spotřebič je nutné připojit k okruhu, který je vybaven odpojovačem umožňujícím úplné odpojení od zdroje napájení.
- Úpravy elektrického systému v domácnosti by měl provádět pouze kvalifikovaný elektrikář.
- Nedodržení těchto doporučení by mohlo vést k úrazu elektrickým proudem nebo usmrcení.
- Varná deska musí být připojena k napájení prostřednictvím vícepólového odpojovače, který zaručuje oddělení kontaktů v souladu s kategorií přepětí III. Toto zařízení musí být dimenzováno na maximální připojenou zátěž a splňovat platné předpisy.

⚠ **VAROVÁNÍ:** Aby se zabránilo jakémukoli nebezpečí způsobenému náhodným resetováním tepelné pojistky, spotřebič nesmí být napájen přes externí vypínací zařízení, jako je časový spínač, ani být připojen k okruhu, který se pravidelně zapíná a vypíná.

- **Napájecí kabel:** spotřebič je vybaven napájecím kabelem, který musí být připojen k domácí elektrické síti. Z odpovídajícího schématu zjistěte různé možnosti připojení podle typu domácí elektrické sítě. Napětí pro připojení přípustné pro tento spotřebič a relativní příkon jsou uvedeny také na typovém štítku.

## 8.2 Pokyny

**Příkon**
Viz typový štítek výrobku.

**Rozdílový jistič (záchranný)**
Doporučuje se použít proudový chránič (ochranný jistič) s vypínacím proudem vyhovujícím platným normám.

**Oddělovací zařízení**
V případě potřeby musí být varná deska připojena k napájení prostřednictvím vícepólového odpojovače, který zaručuje oddělení kontaktů v souladu s kategorií přepětí III. Takovéto zařízení musí být dimenzováno na maximální připojenou zátěž a splňovat platné normy.

**Napájecí kabel**
Výrobek je vybaven napájecím kabelem, který musí být připojen k domácí elektrické síti. Z odpovídajícího schématu zjistěte různé možnosti připojení podle typu domácí elektrické sítě. Přípustné napětí pro připojení tohoto spotřebiče a relativní příkon jsou uvedeny také na typovém štítku.

**Výměna napájecího kabelu**
Nevyměňujte napájecí kabel vlastními silami. Obraťte se na autorizované středisko technické pomoci.

## 8.3 Další rady

Používání jakéhokoli domácího spotřebiče vyžaduje dodržování určitých základních pravidel:

- Neodpojujte spotřebič od napájení taháním za napájecí kabel.
- Nedotýkejte se spotřebiče mokrýma nebo vlhkýma rukama či nohama.
- Používání adaptérů, rozdvojek a prodlužovacích kabelů se všeobecně nedoporučuje.
- V případě selhání a/nebo zhoršení funkčnosti vypněte spotřebič a nemanipulujte s ním.

## 8.4 Schéma zapojení

60 65 80 90

Dodržujte místní předpisy a veškeré další požadavky místního dodavatele elektrické energie. U varných desek 60, 65 a 80 cm postupujte podle níže uvedeného schématu připojení napájecího kabelu.

**Připojení spotřebiče**
Řiďte se údaji o připojení na typovém štítku.
Proveďte připojení výhradně podle příslušného schématu:

- BR: hnědý
- BL: modrý
- YE/GN: zelenožlutý
- BK: černý
- GY: šedý

**Jednofázový** 220-240 V 1L/1N ~ 50/60Hz

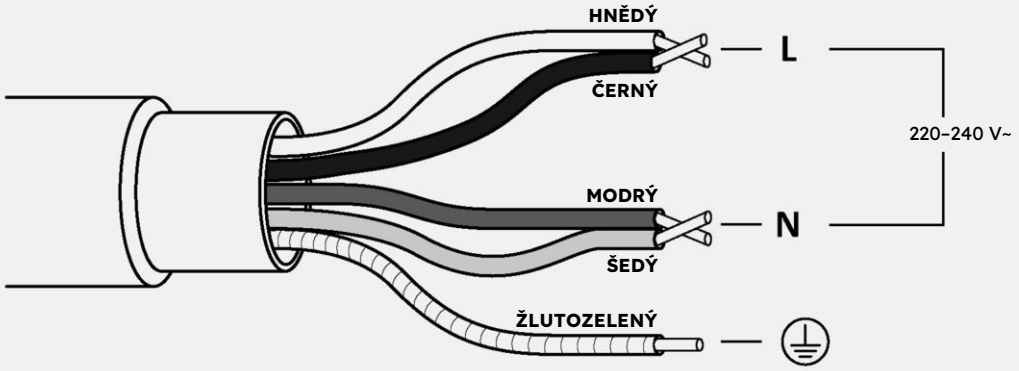


**Třífázový** 220-240 V 2L/1N ~ 50/60Hz

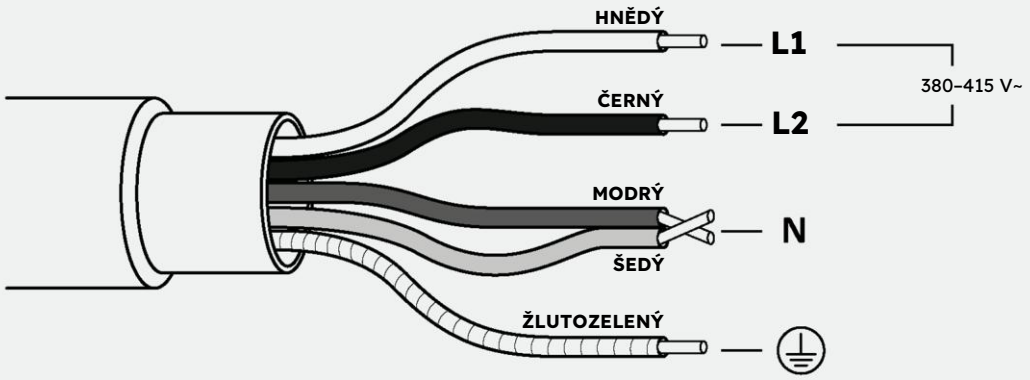

## 8.5 Schéma zapojení

60 65 80 90

Dodržujte místní předpisy a veškeré další požadavky místního dodavatele elektrické energie. U varných desek 90 cm postupujte podle níže uvedeného schématu připojení napájecího kabelu.

**Připojení spotřebiče**
Řiďte se údaji o připojení na typovém štítku.
Proveďte připojení výhradně podle příslušného schématu:

- BR: hnědý
- BL: modrý
- YE/GN: zelenožlutý
- BK: černý
- GY: šedý

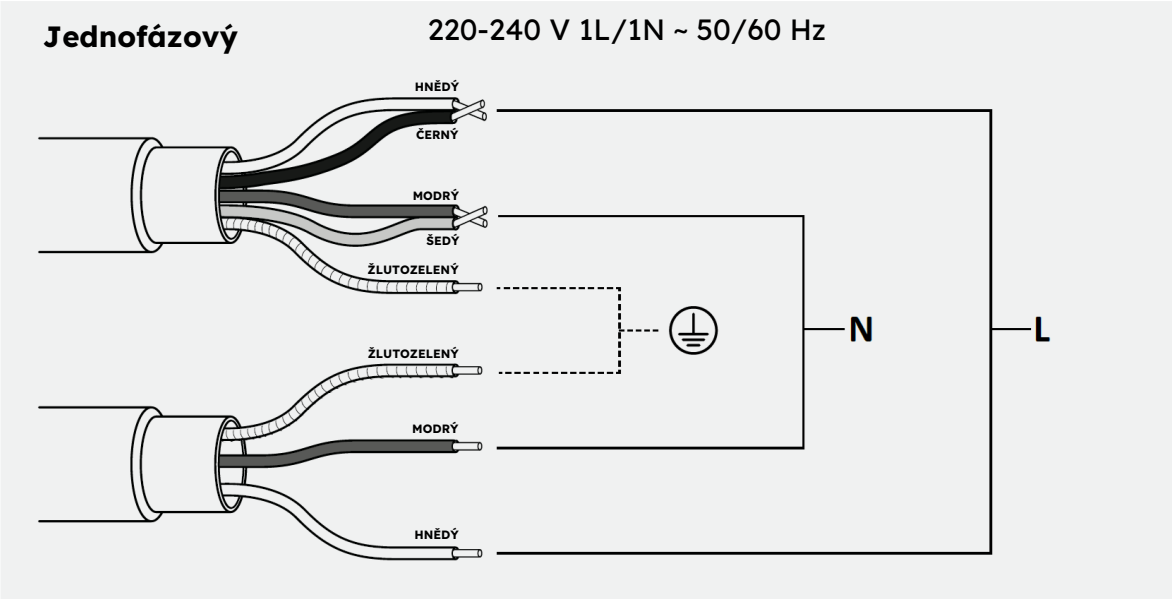


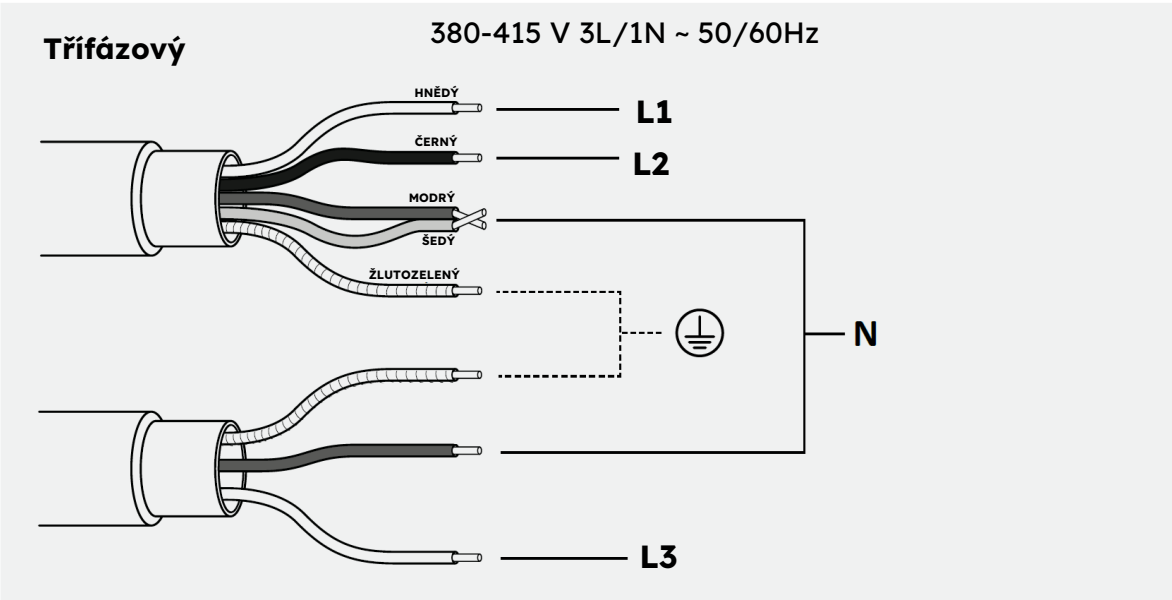

# 9 Pokyny pro instalaci

## 9.1 Varování

- Všechny vyříznuté povrchy je nutné utěsnit vhodným materiálem na ochranu před vnikáním vlhkosti a tekutin.
- Výrobek musí být naprosto vodorovný.
- Odstraňte příčku, která se nachází v oblasti výřezu v pracovní desce **(obr. 1);**

**Obr. 1**

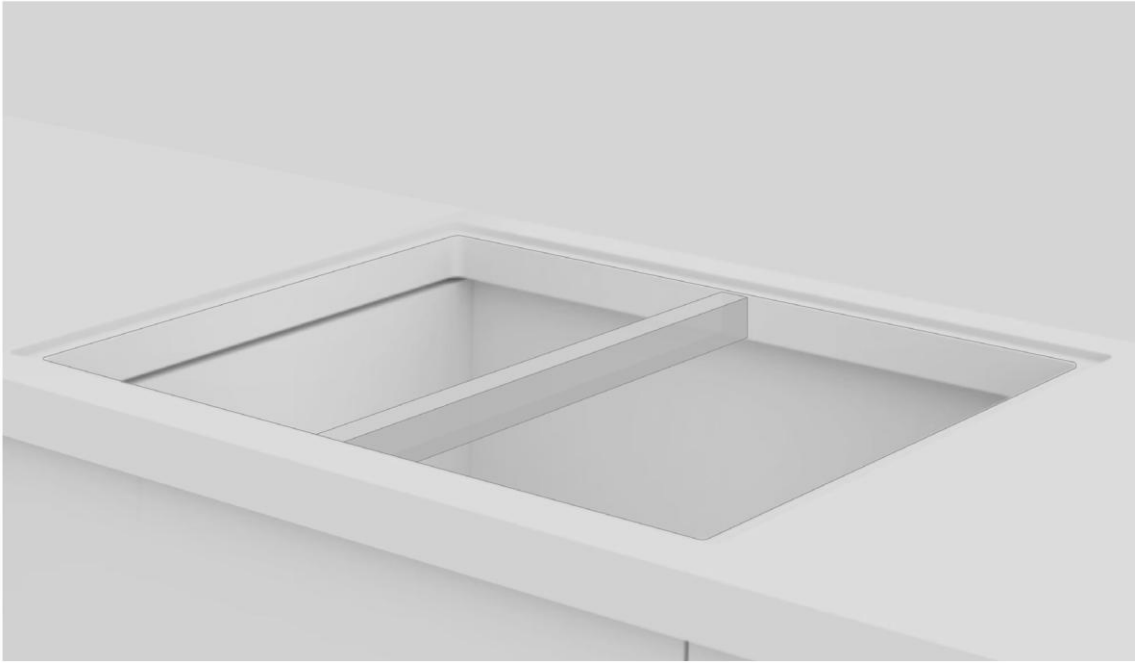

- Před instalací zkontrolujte, zda je správně umístěno těsnění varné desky **(obr. 2);**

**Obr. 2**

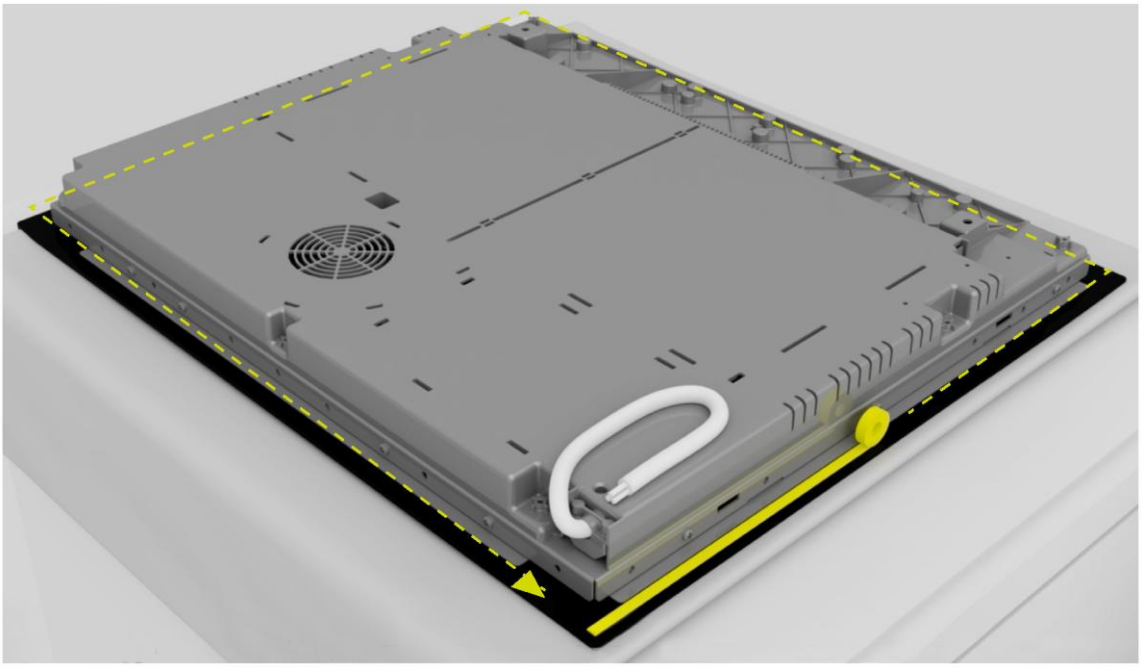

- Nosná plocha varné desky musí být naprosto hladká, aby rovnoměrně podepírala desku a nalepené těsnění mohlo dostatečně přilnout **(obr. 3);**

**Obr. 3**

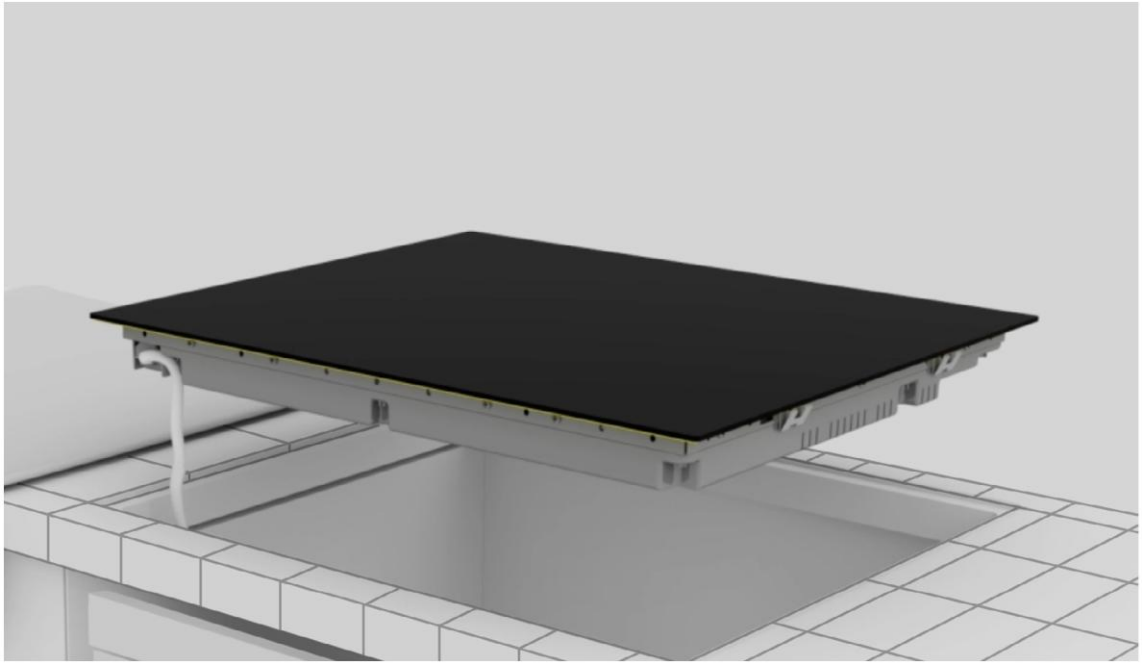

- Neupevňujte varnou deskou pomocí silikonu ani žádného jiného lepidla! Takové upevnění by mohlo poškodit výrobek v případě, že jej bude nutné demontovat **(obr. 4);**

**Obr. 4**

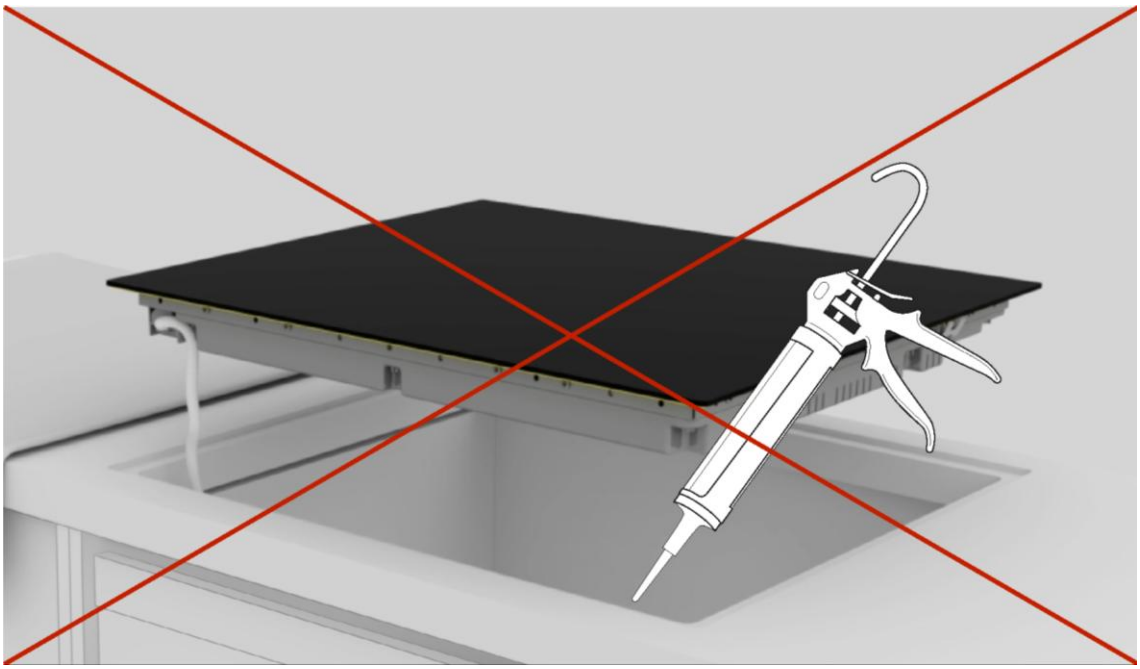

## 9.2 Jednotlivé kroky instalace

Níže uvedené obrázky ukazují postup instalace produktu.

Video o instalaci produktu si můžete prohlédnout naskenováním QR kódů nebo kliknutím na následující odkazy.

60 65 80 90

**Standardní instalace**

odkaz

**Zapuštěná instalace**

odkaz

60 65 80 90

**Standardní instalace**

odkaz

**Zapuštěná instalace**

odkaz

**1**

Použijte nástroje uvedené v kapitole „Montážní nástroje“ v této příručce. Vedle výrobku umístěte látku, na kterou položíte varnou desku.

**2**

Noste rukavice. Odstraňte obalový materiál a dejte pozor, abyste přitom nepoškodili sklo varné desky.

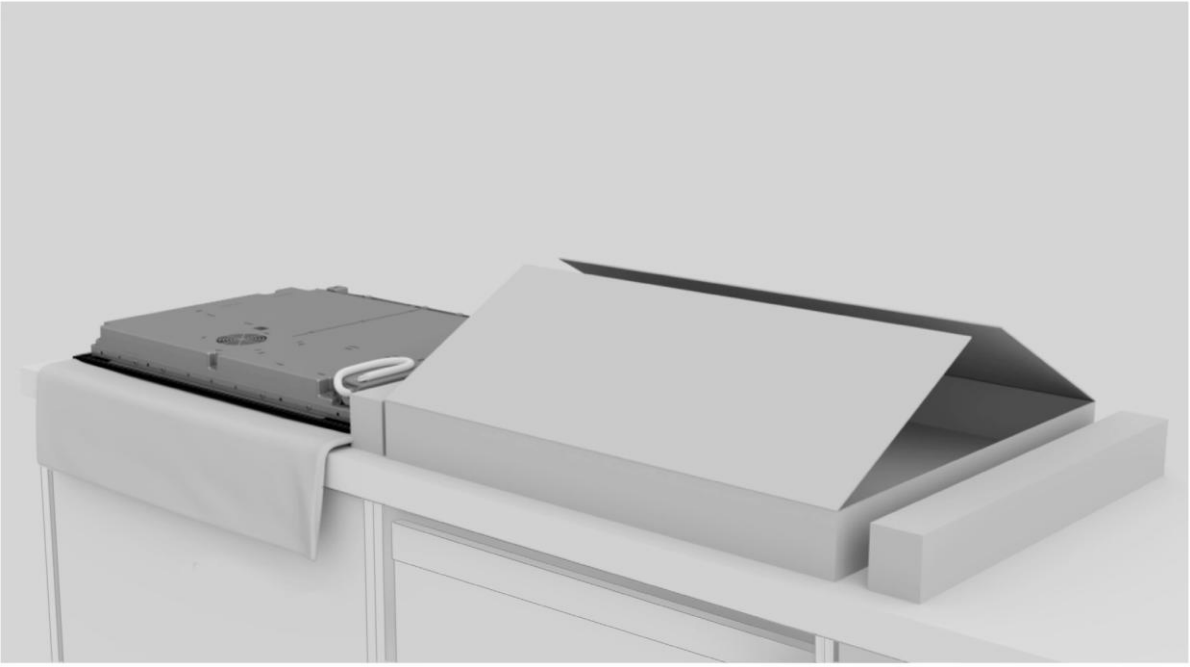

**3**

Položte varnou deskou horní stranou dolů na látku, kterou jste předtím rozložili vedle obalu.

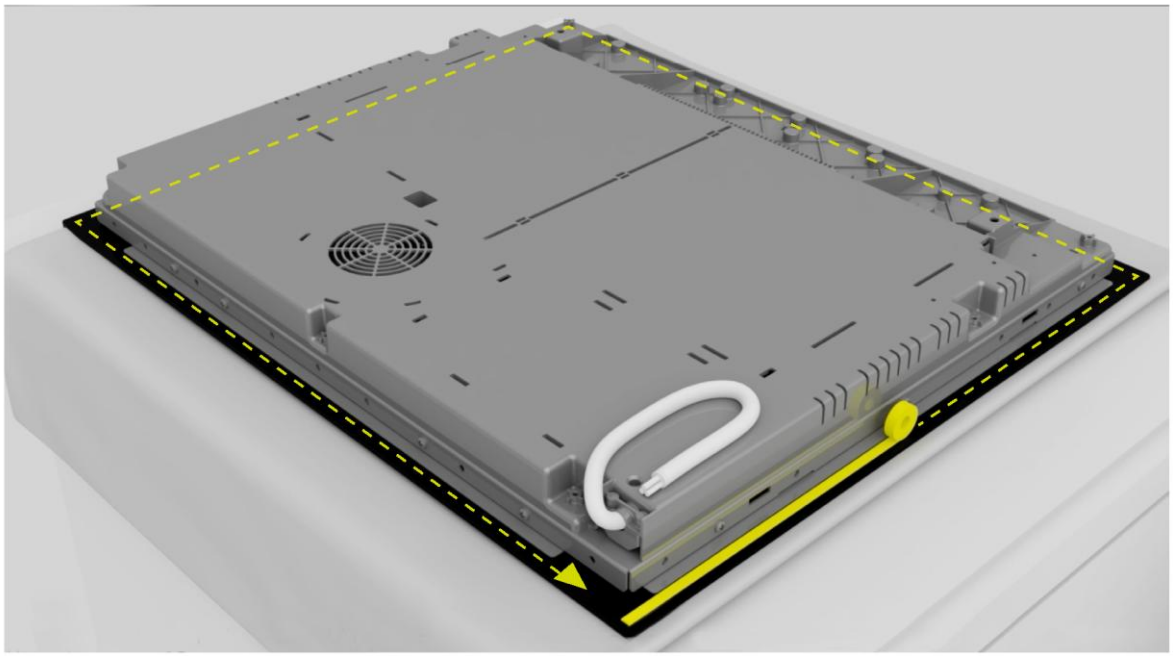

**4**

Oblepte obvod těsněním.

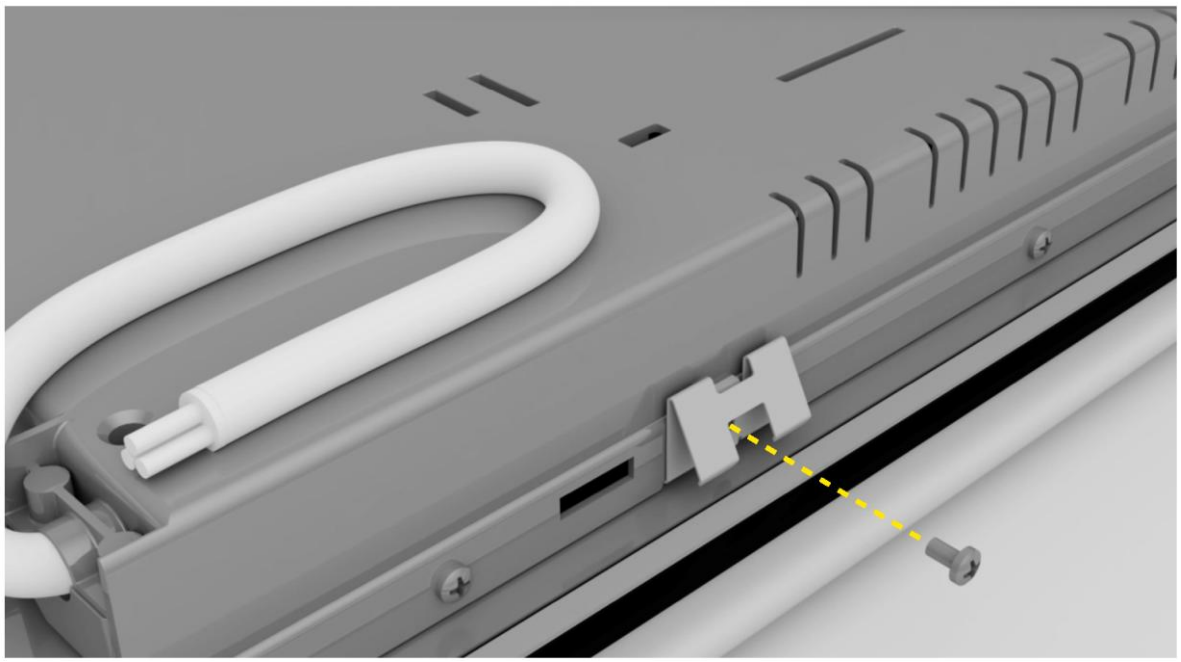

**5**

Připevněte svorky na kratší strany varné desky.

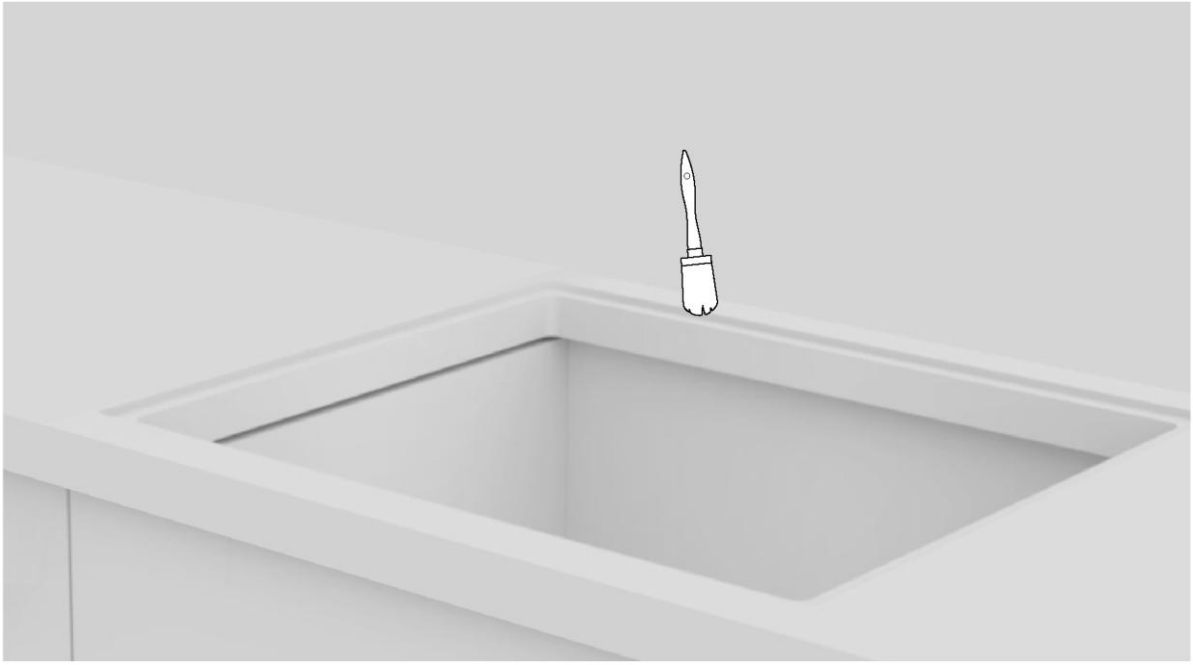

**6**

Očistěte okraj otvoru pro zapuštění.

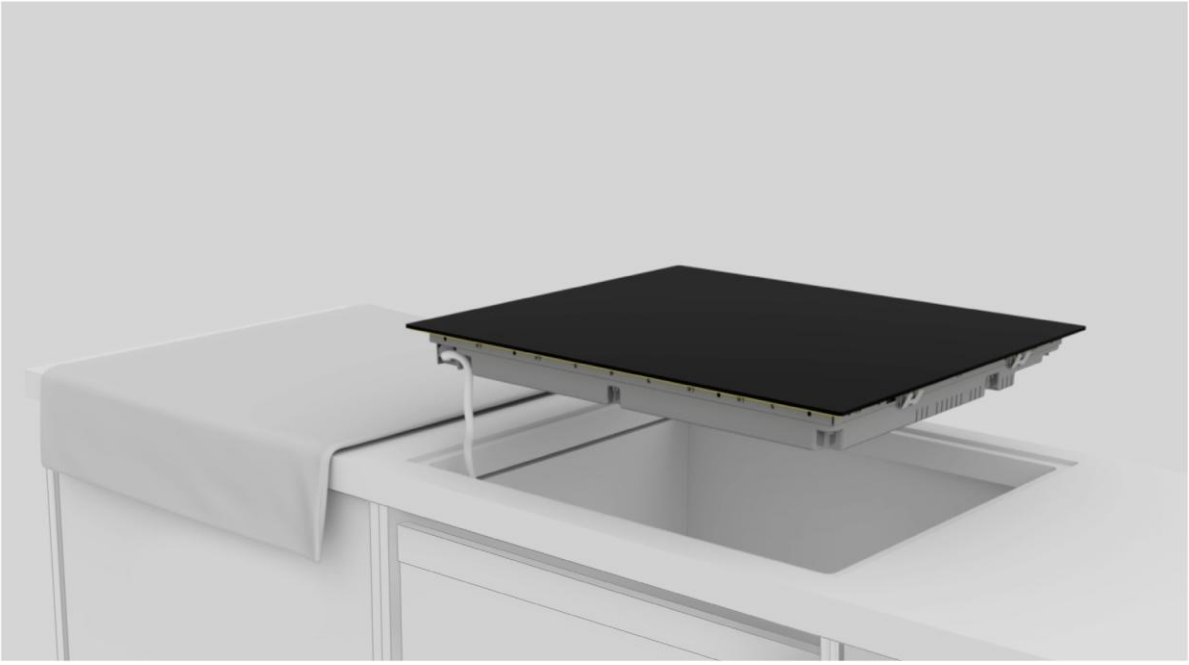

**7**

Připojte napájecí kabel podle schématu zapojení vyobrazeného v části „Připojení k síťovému napájení“ v této příručce (během připojování k síťovému napájení nesmí být na varné desce žádné předměty).

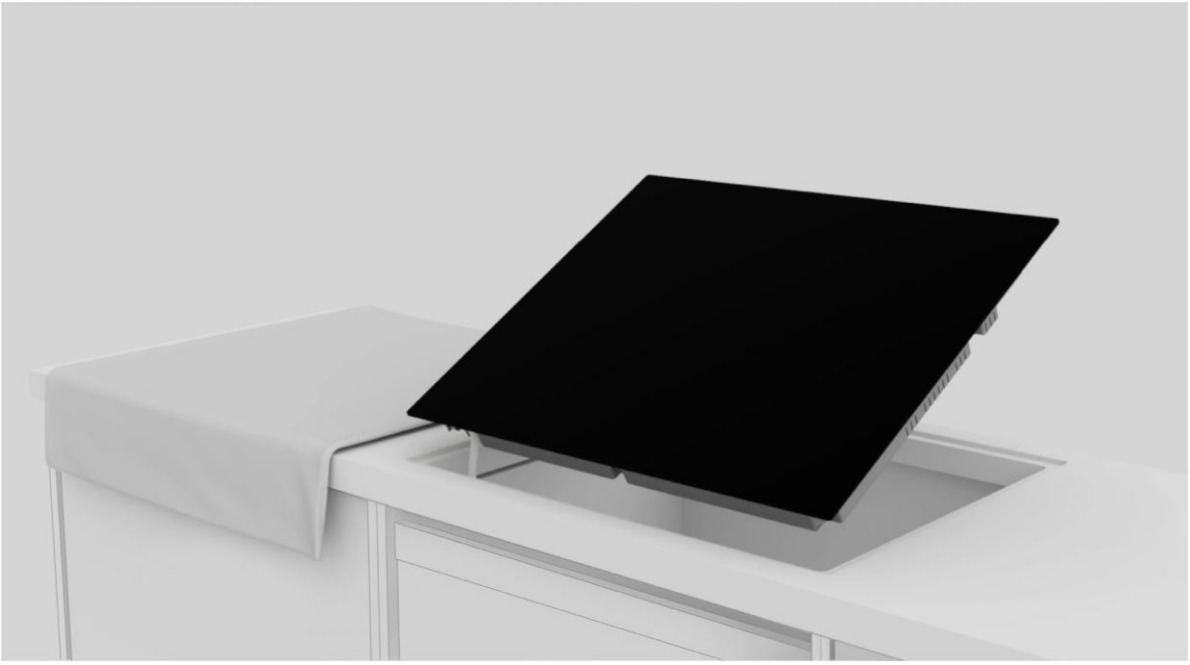

**8**

Vložte varnou desku doprostřed výřezu. Ujistěte se, že těsnění varné desky drží na pracovní desce, aby bylo zaručeno těsné přilnutí.

**a.**

**b.**

**9**

**a.** V případě standardní instalace: instalace je dokončena.
**b.** V případě zapuštěné instalace: postupujte podle kroků na dalších stranách.

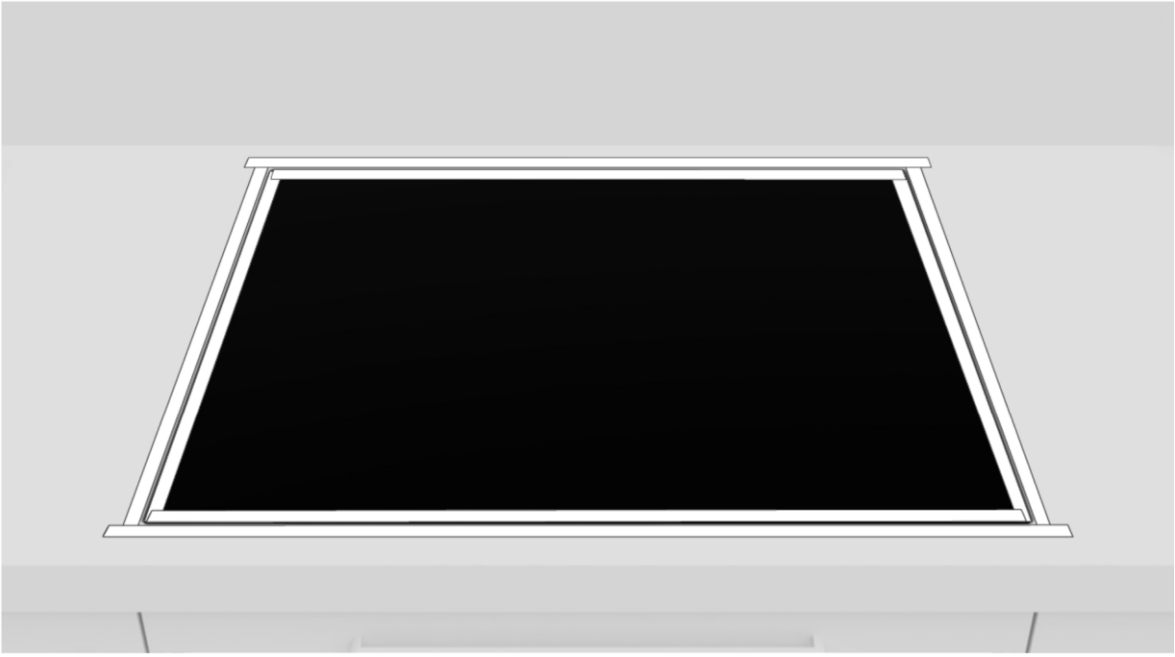

**10**

Nalepte pásku na vnitřní i vnější okraje.

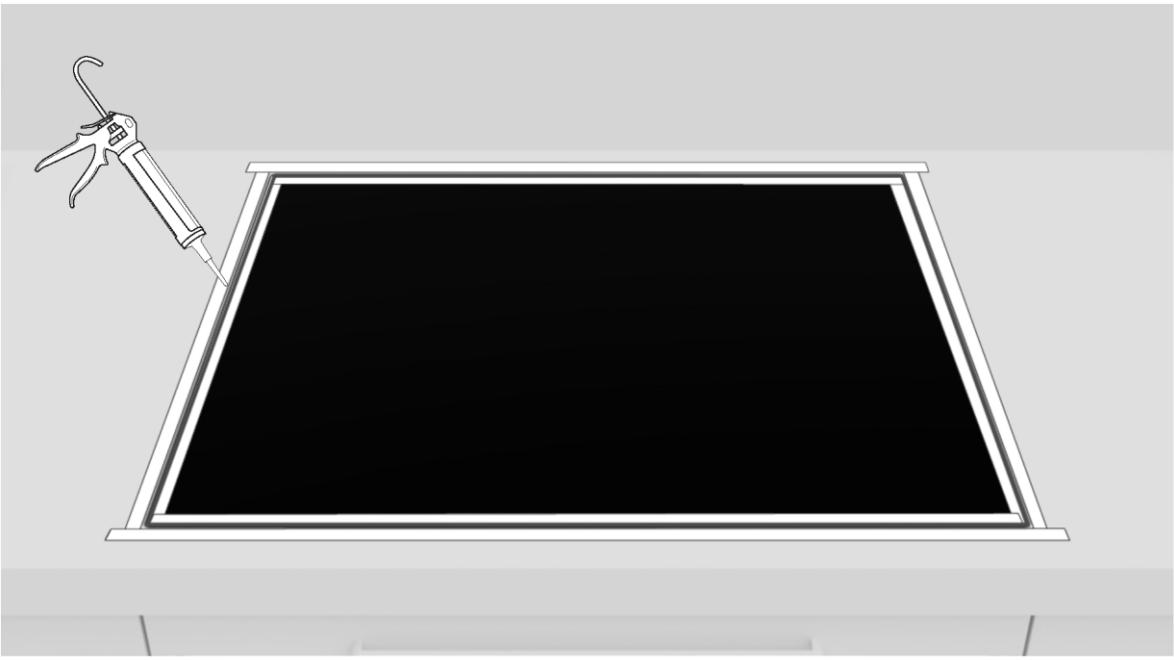

**11**

Aplikujte silikon.

**12**

Odstraňte nadbytečný silikon.

**13**

Odstraňte pásku a očistěte okraje.

**14**

Před prvním spuštěním počkejte 24 hodin.

# 10 Dodání uživateli

- Informujte uživatele o základních funkcích.
- Informujte uživatele o všech aspektech souvisejících s bezpečným používáním a manipulací.
- Předejte uživateli příslušenství a návody k použití a montáži, aby je pečlivě uschoval.

Po dokončení instalace odstraňte ochrannou fólii, pásku a všechen ostatní obalový materiál.

⚠ **VAROVÁNÍ:** K normálnímu provozu výrobku je nutné náležité větrání. Ze žádných důvodů nezakrývejte větrací otvory.

**POZNÁMKA:** Aktuální vzhled výrobku je závislý na zvoleném modelu.

# 11 První spuštění

Při prvním použití spotřebiče je varná deska nastavena na maximální dosažitelný výkon. Pomocí funkce řízení výkonu lze nastavit různé limity výkonu podle rozvodné sítě v domácnosti.

**Jak nastavit řízení výkonu**
Volbou až šesti různých rozsahů výkonu lze nastavit maximální stupeň výkonu varné desky. Indukční varné desky se dokážou automaticky omezovat a pracovat s nižším stupněm výkonu, aby se předešlo riziku přetížení.

**Chcete-li aktivovat funkci řízení spotřeby energie, nahlédněte do uživatelské příručky.**

**Výběr jiné úrovně:**

- Posunutím kurzoru doleva nebo doprava změňte úroveň řízení spotřeby.
- Existuje 8 stupňů výkonu od „P1“ do „P8“. Úroveň se zobrazí na displeji časovače.

60 65 80 90

| P1 | P2 | P3 | P4 | P5 | P6 | P7 | P8 |
|---|---|---|---|---|---|---|---|
| 2 kW | 2,5 kW | 3 kW | 3,5 kW | 4,5 kW | 5,5 kW | 6,8 kW | 7,4 kW |

60 65 80 90

| P1 | P2 | P3 | P4 | P5 | P6 | P7 | P8 |
|---|---|---|---|---|---|---|---|
| 2 kW | 2,5 kW | 3 kW | 3,5 kW | 4,5 kW | 5,5 kW | 6,8 kW | 11 kW |

# 12 Demontáž výrobku

- Odpojte výrobek od napájení.
- Nadzdvihněte výrobek a vytáhněte ho úplně ven.
- Tento výrobek nepoškodí skříň, takže ji lze použít také s novým výrobkem.

Haier

## VELKOMMEN

Denne installationsvejledning er udarbejdet til køkkenproducenter, der skal arbejde med disse produkter. For at sørge for din sikkerhed og de bedste resultater skal du læse denne vejledning, herunder sikkerhedsanvisningerne, omhyggeligt og gemme den til senere brug. Inden du fortsætter med installationen, skal du notere serienummeret, da du kan få brug for det i tilfælde af reparationer. Kontrollér for eventuelle skader under transporten, og kontakt en tekniker, hvis du er i tvivl, før du bruger den. Hold altid alt emballagemateriale væk fra børn.

**BEMÆRK:** Funktioner, billeder i vejledningen og produkttilbehør kan variere afhængigt af den købte model.

# Indeks


| | | |
|---|---|---|
| **1** | **Sikkerhedsadvarsler i forbindelse med installation** | **s. 2** |
| **2** | **Hvor produktet skal installeres** | **s.3** |
| **3** | **Kogepladens mål** | **s.4-11** |
| 3.1 | Bredde 60 | |
| 3.2 | Bredde 65 | |
| 3.3 | Bredde 80 | |
| 3.4 | Bredde 90 | |
| **4** | **Installationsværktøjer** | **s.12** |
| 4.1 | Standardinstallation | |
| 4.2 | Planforsænket installation | |
| **5** | **Installationsafstand** | **s.13** |
| **6** | **Køkkenelementer og ventilation** | **s.14 - 15** |
| 6.1 | Bredde 60 - 65 - 80 - 90 på ovnbund | |
| 6.2 | Bredde 60 - 65 - 80 - 90 på bund med skuffer | |
| 6.3 | Bredde 60 - 65 - 80 - 90 på bund med hylder | |
| 6.4 | Bordpladens tykkelse | |
| **7** | **Indbygningsmål** | **s.16 - 23** |
| 7.1 | Kogepladebredde 60 | |
| 7.2 | Kogepladebredde 65 | |
| 7.3 | Kogepladebredde 80 | |
| 7.4 | Kogepladebredde 90 | |
| **8** | **Tilslutning til ledningsnettet** | **s.24 - 27** |
| 8.1 | Sikkerhedsadvarsler | |
| 8.2 | Vejledning | |
| 8.3 | Andre råd | |
| 8.4 | Tilslutningsdiagram (til kogeplader på 60, 65 og 80 cm) | |
| 8.5 | Tilslutningsdiagram (til kogeplader på 90 cm) | |
| **9** | **Installationsvejledning** | **s.28 - 37** |
| 9.1 | Advarsler | |
| 9.2 | Trinvis installation | |
| **10** | **Levering til bruger** | **s.38** |
| **11** | **Første brug** | **s.38** |
| **12** | **Demontering af produktet** | **s.38** |

# 1 Sikkerhedsadvarsler i forbindelse med installation

**Følg disse anvisninger, før du påbegynder installationen af produktet.**
**Din sikkerhed er meget vigtig for os. Læs venligst disse oplysninger omhyggeligt, inden du bruger produktet.**

- Installationen skal udføres af en kvalificeret tekniker, som skal kende og overholde gældende love i installationslandet samt producentens anvisninger.
- Hvis producentens service er nødvendig for at udbedre fejl, der skyldes forkert installation, er en sådan service ikke dækket af garantien.
- Fjern emballagematerialet, før du starter apparatet.
- Når apparatet er pakket ud, skal du omhyggeligt kontrollere, at der ikke er nogen skader. I tilfælde af problemer skal du kontakte kundeservice inden installation, og du må ikke tilslutte apparatet til strømforsyningen.
- Et beskadiget produkt kan være årsag til kortslutning, elektrisk stød, brand og andre farer.
- Kontrollér emballagen for tilbehør eller medfølgende materialer (dokumenter, skruer, tilbehør, brochurepose, brugervejledning osv.), og fjern og opbevar dem.
- Produktet kan installeres oven på eller planforsænket på bordpladen.
- Før produktet installeres, skal det sikres, at rummet er godt ventileret for at muliggøre cirkulation af frisk luft, hvilket er nødvendigt for korrekt afkøling. Følg illustrationerne for de anbefalede minimumsåbningsafstande.
- Der kræves ingen yderligere betjening/indstilling for at betjene apparatet ved de nominelle frekvenser.
- Hvis producentens hjælp er nødvendig for at afhjælpe fejl, der opstår som følge af forkert installation, er denne hjælp ikke dækket af garantien. Installationsvejledningen til fagligt kvalificeret personale skal følges.
- Forkert installation kan forårsage skade på personer, dyr eller ejendele. Producenten kan ikke holdes ansvarlig for sådan skade eller personskade.
- Sikker brug er kun garanteret, hvis installationen er udført korrekt i henhold til denne vejledning. I tilfælde af skader som følge af forkert installation påhviler ansvaret den person, der har installeret produktet.
- Under installationen skal kogepladen være afbrudt fra strømnettet.
- Det anbefales at bære beskyttelseshandsker under installationen for at undgå skader.
- Garantien dækker ikke skader forårsaget af forkert installation.
- I tilfælde af forkert installation, manipulation af enheden eller forkert tilslutning ophører produktgarantien.
- Sørg for, at produktets strømforsyningskabel ikke er tilgængeligt, når det er færdigt tilsluttet.

- Efter montering må netledningen ikke komme i kontakt med bevægelige dele (f.eks. en skuffe), og den må ikke udsættes for mekaniske belastninger.
- Dette produkt kræver konstant ventilation under brug. Dæk ikke luftventilerne til.
- Ved levering af produktet til slutbrugeren skal teknikeren sikre sig, at det er installeret korrekt.

## Hvor produktet skal installeres 2

- Installer og brug dette produkt i et lukket, overdækket, tørt og godt ventileret miljø.
- Installer ikke produktet i åbne omgivelser, der er udsat for atmosfæriske påvirkninger.
- Dette apparat er designet til brug i højder under 2000 m.
- Installer produktet i nærheden af en stikkontakt.
- Brug kun produktet, når det placeres i et forsænket rum, ellers risikerer du skader og forbrændinger.
- Installer ikke kogepladen over en ikke-afkølet ovn, tørretumbler, opvaskemaskine eller køleskab. Det anbefales også at undgå installation over en vaskemaskine. Installation af kogepladen over en afkølet ovn er tilladt.

### Andre tips

- Skær arbejdsfladen præcist ud med det nødvendige værktøj afhængigt af det materiale, der skal skæres. Alle overflader skal være forseglede eller på anden måde modstandsdygtige over for indtrængning af fugt.
- Arbejdsfladen skal formes ved at følge diagrammerne i denne vejledning. Kogepladen skal være i en helt vandret position. Kontrollér, at tætningen under kogepladen, hvor den findes, er korrekt placeret.
- Brug en blød klud under installationen for at undgå at beskadige kogepladen og arbejdsfladen.

⚠ **ADVARSEL:** Fare for brand og skader fra åben ild. Hold åben ild (f.eks. et stearinlys) væk fra produktet.

# 3 Kogepladens mål

## 3.1 Bredde 60

Mål i **mm**

**Aksonometrisk visning ovenfra**

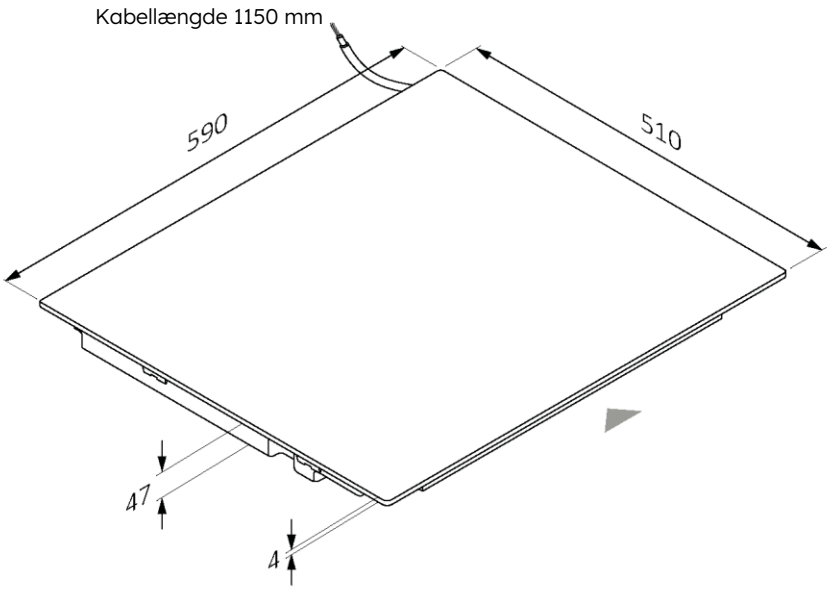


**Aksonometrisk visning nedefra**

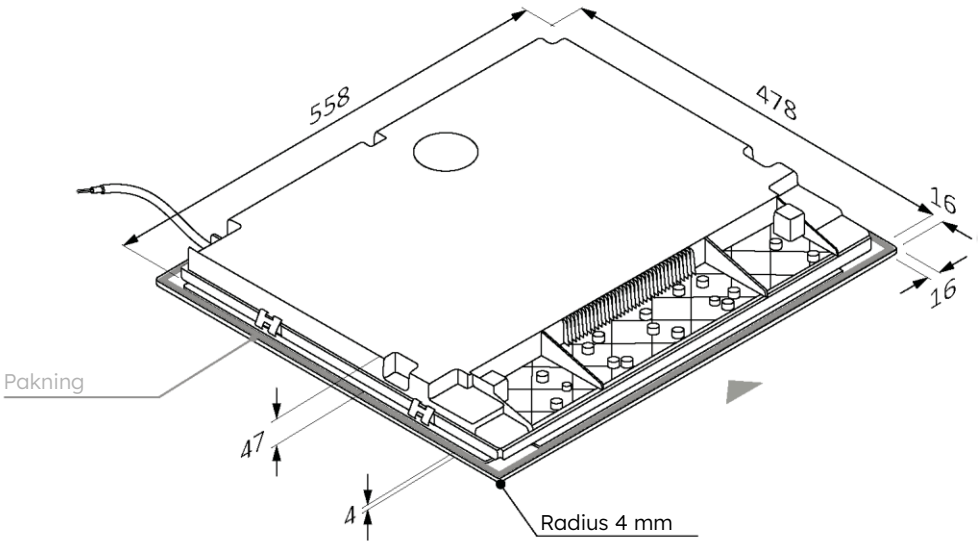

60 65 80 90

Mål i **mm**

**set forfra**

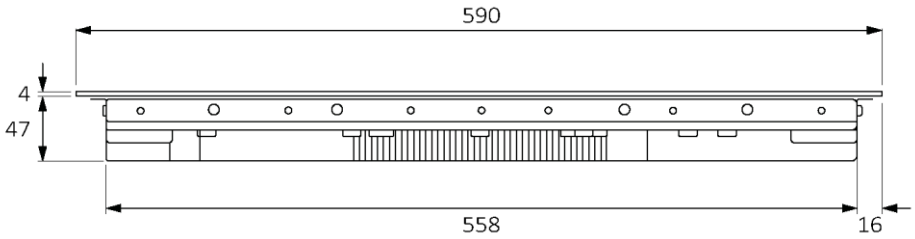


**set fra siden**

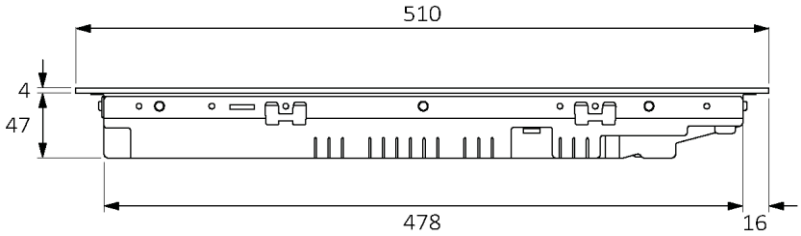

# 3 Kogepladens mål

## 3.2 Bredde 65

Mål i **mm**

### Aksonometrisk visning ovenfra

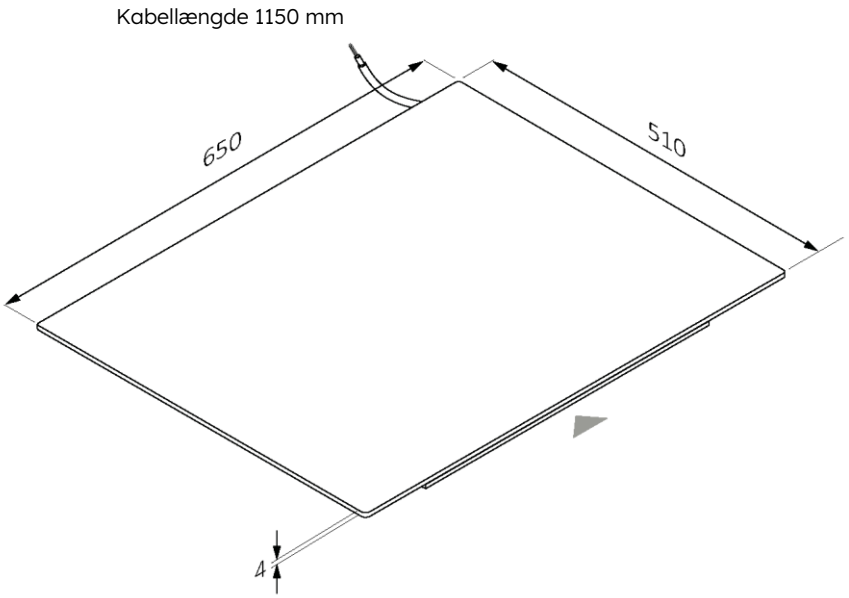


### Aksonometrisk visning nedefra

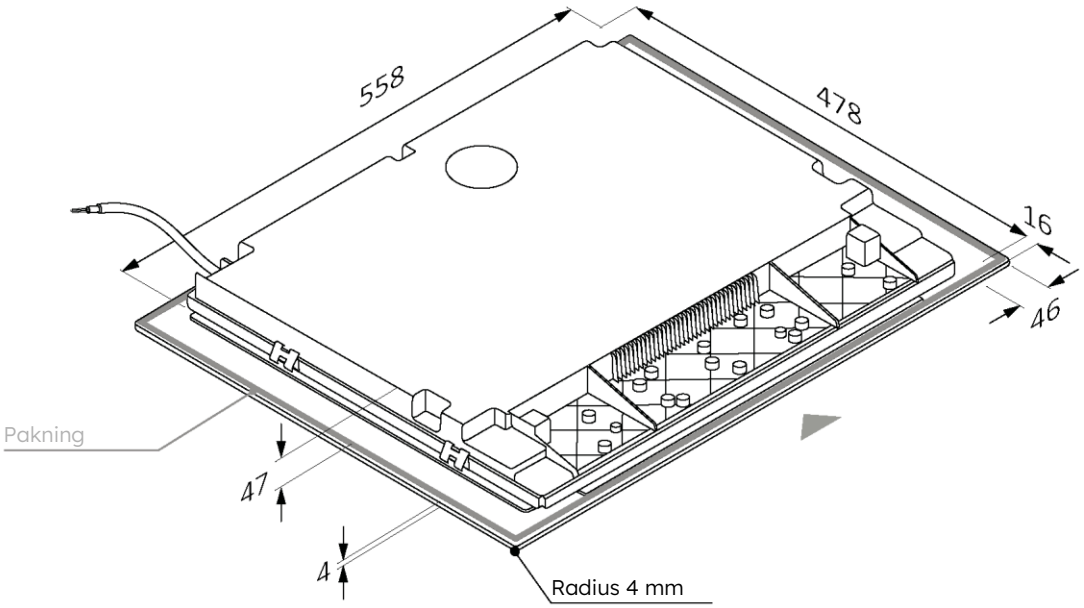

60 65 80 90

Mål i **mm**

**set forfra**

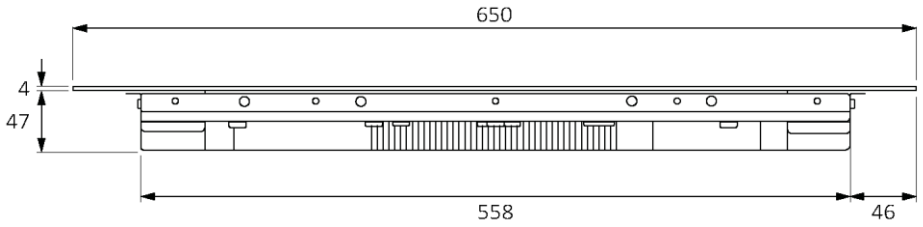


**set fra siden**

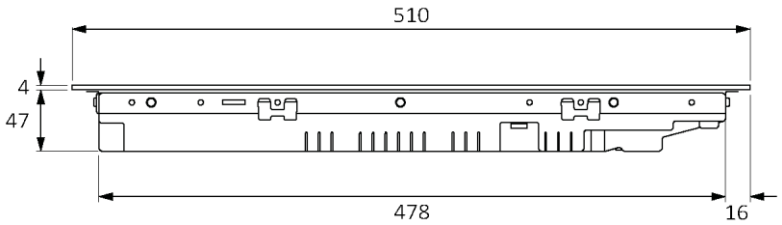

## 3.3 Bredde 80

Mål i **mm**

### Aksonometrisk visning ovenfra

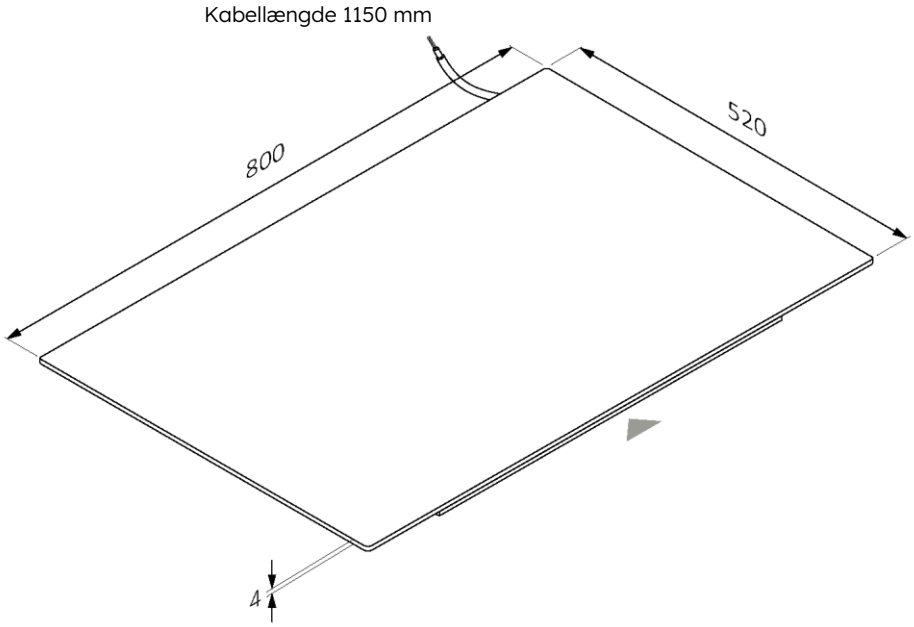


### Aksonometrisk visning nedefra

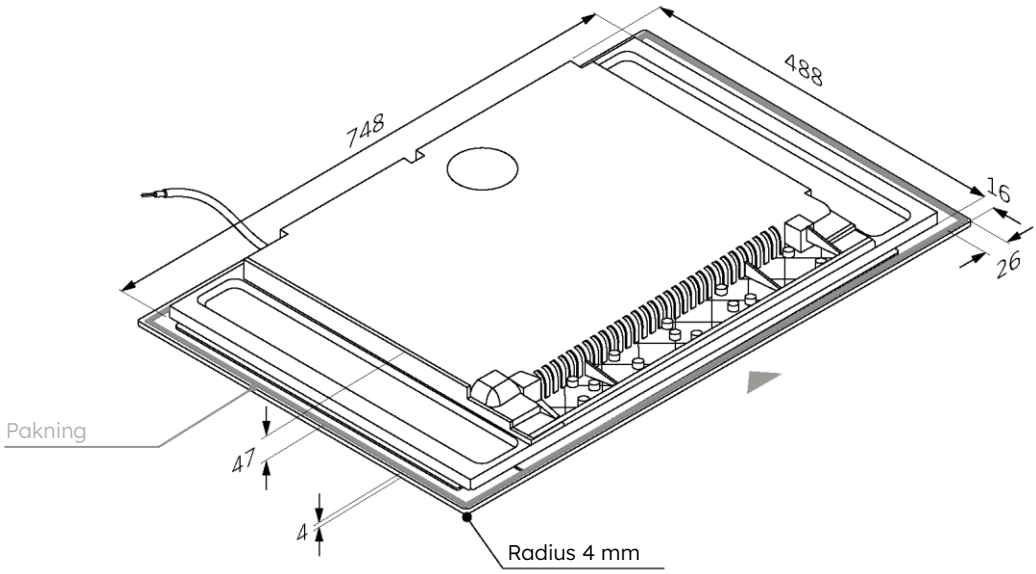

60 65 80 90

Mål i **mm**

**set forfra**

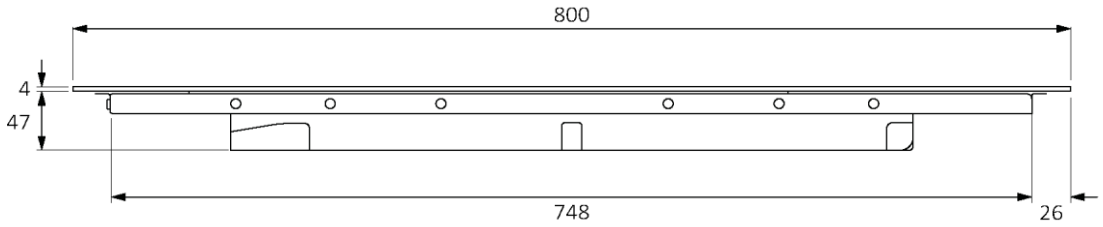


**set fra siden**

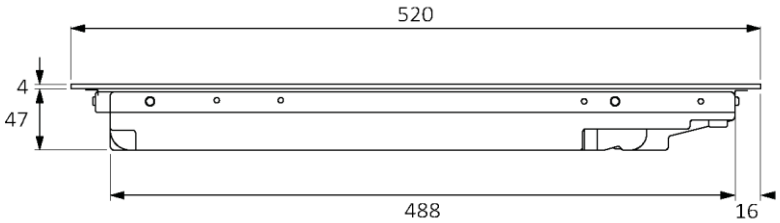

## 3.4 Bredde 90

Mål i **mm**

### Aksonometrisk visning ovenfra

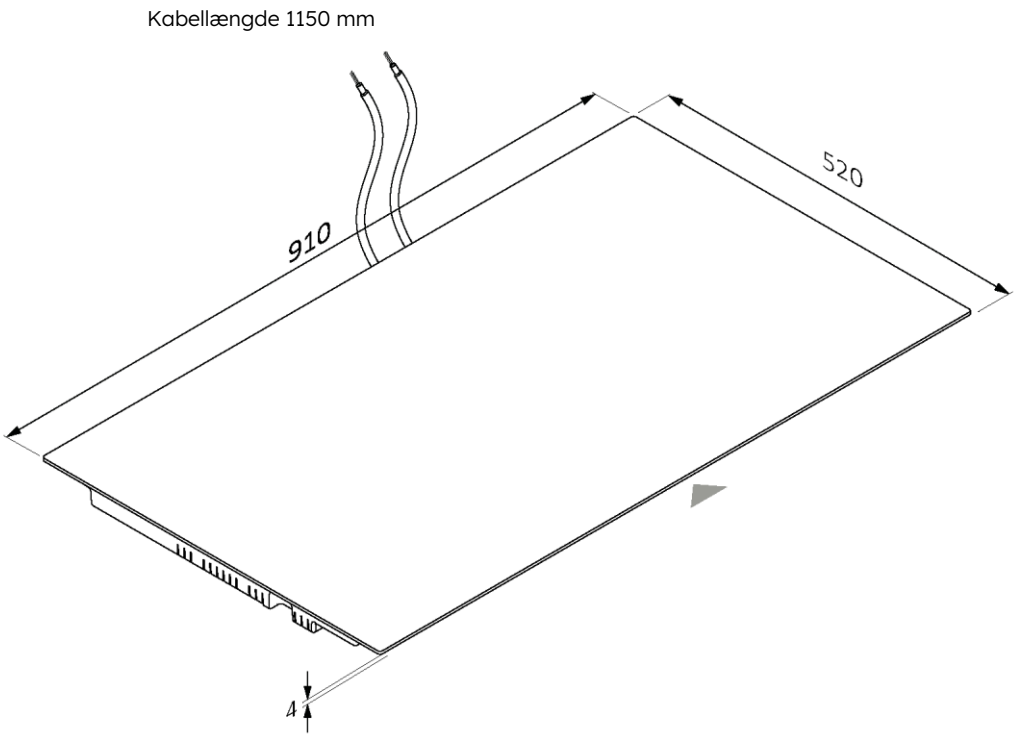


### Aksonometrisk visning nedefra

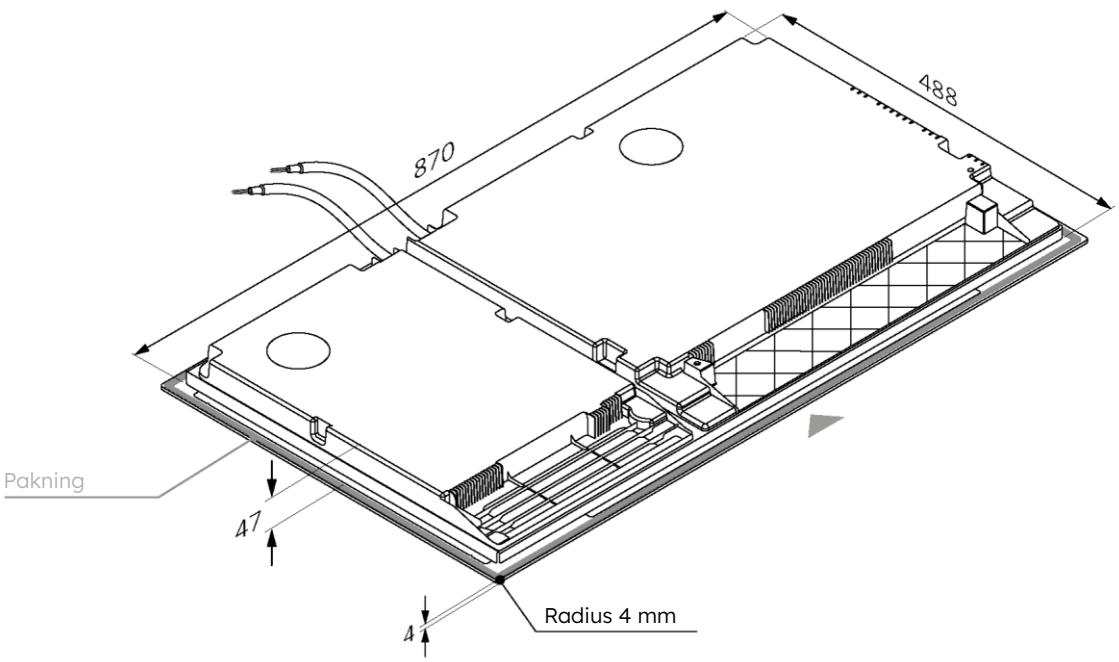

60 65 80 90

Mål i **mm**

**set forfra**

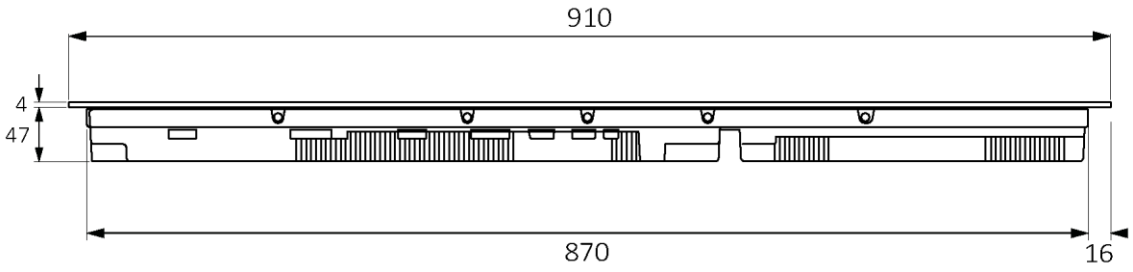


**set fra siden**

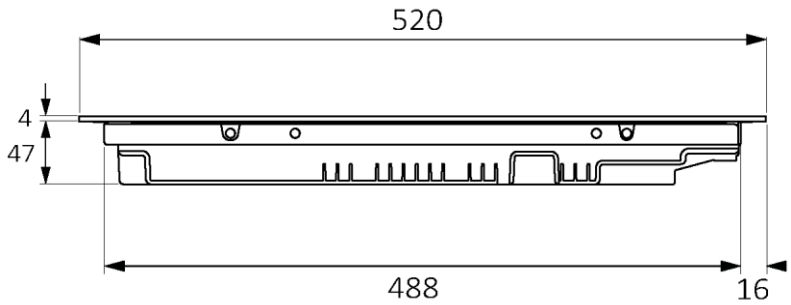

# 4 Installationsværktøjer

## 4.1 Standardinstallation

**Værktøjer, du skal bruge**

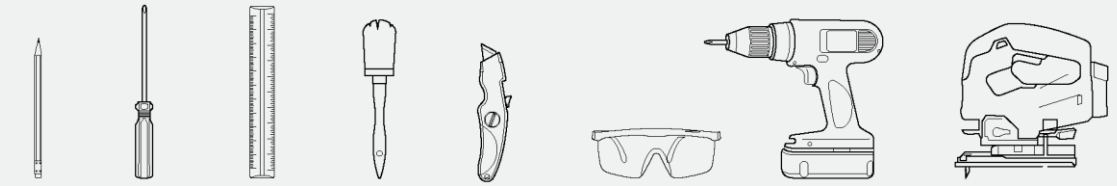

blyant | skruetrækker | lineal | pensel | kniv | sikkerhedsbriller | skruemaskine | stiksav

**Værktøj, der følger med produktet**

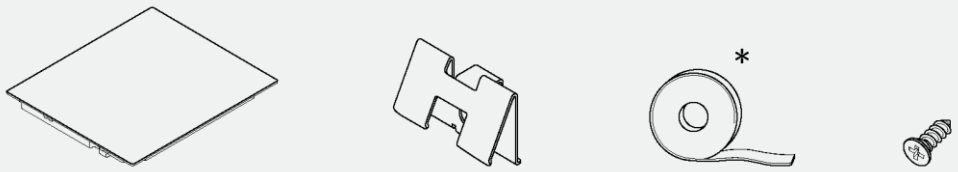


Kogeplade | clips x 4 | pakning | skruer x 4

## 4.2 Planforsænket installation

**Værktøjer, du skal bruge**

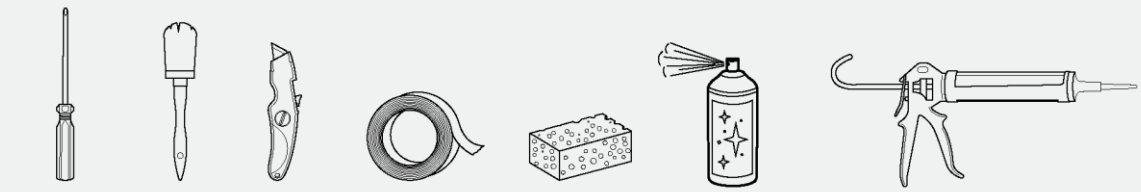

skruetrækker | pensel | kniv | tape | svamp | rengøringsspray | silikone

**Værktøj, der følger med produktet**

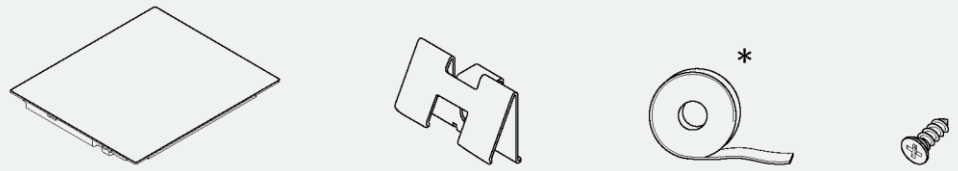


Kogeplade | clips x 4 | pakning | skruer x 4

* På 90 cm modeller er tætningen allerede installeret

## Forholdsregler

- Med hensyn til sikkerhed overholder dette produkt gældende regler.
- Afstanden mellem kogepladen og skabe eller indbyggede apparater skal være sådan, at der sikres tilstrækkelig ventilation og luftudledning.
- Minimumsafstanden mellem kogepladen og emhætten afhænger af emhættens model **(A)**.
- Afstanden mellem kogeplade og overskabe bør tage højde for tilstedeværelsen af pladskrævende genstande (gryder, øser osv.) og deres anvendelse **(B).**
- Minimumsafstanden mellem hullet til kogepladen og køkkenets bagpanel/stænkplade skal være mindst 35 mm **(C).**
- Hold en sikker sideafstand fra møblerne **(D).** Møblets sidebeklædning skal være lavet af varmebestandigt materiale.
- I området under kogepladen er det nødvendigt at have en fri afstand på mindst 10 mm mellem kogepladen og andre genstande, som kan blive påvirket af den varme, der genereres under brug.
- Følg instruktionerne i denne vejledning for ventilation af produktet.
- Hvis produktet installeres over en ovn, skal du også læse ovnens installationsvejledning.

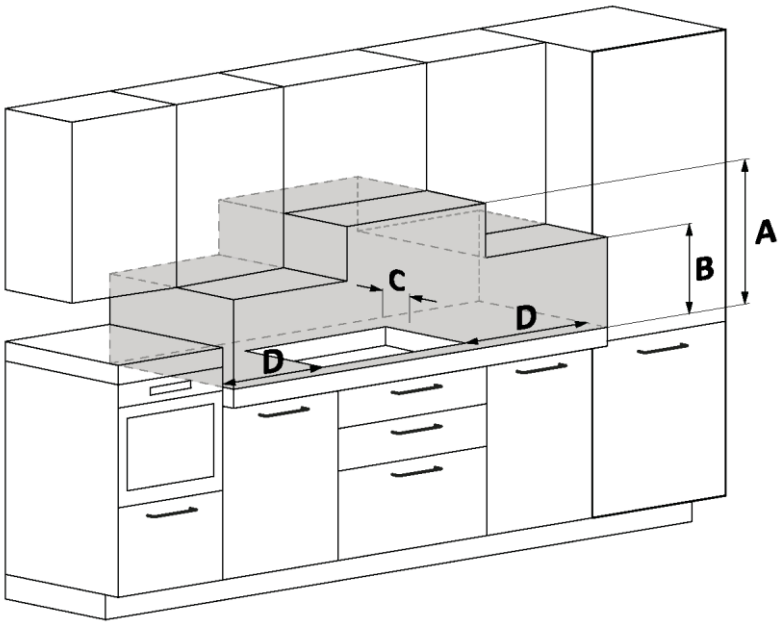


**A** Vi anbefaler en afstand på mindst 650 mm, men det anbefales at tjekke brugervejledningen til emhætten.

**B** Overvej et anvendeligt område til håndtering af gryder, øser og andre genstande.

**C** 35 mm afstand fra det forsænkede hul til bagpanelet/bagpladen.

**D** 35 mm: Kogepladebredde 60.
55 mm: Kogepladebredde 65.
35 mm: Kogepladebredde 80.
35 mm: Kogepladebredde 90.

# 6 Køkkenelementer og ventilation

## 6.1 På ovnbunden

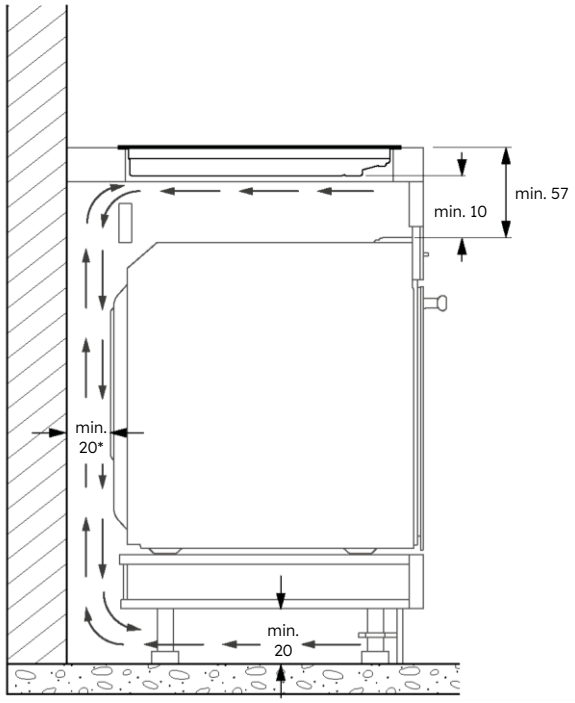


* Indikation vedrørende kogepladen.
Se installationsvejledningen til ovnen for at få oplysninger om ovnen.

## 6.2 På bund med skuffer

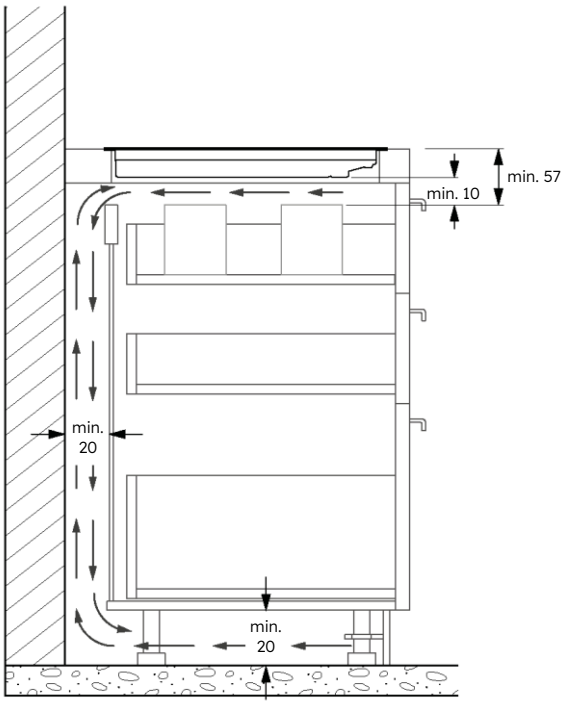

## 6.3 På bund med hylder

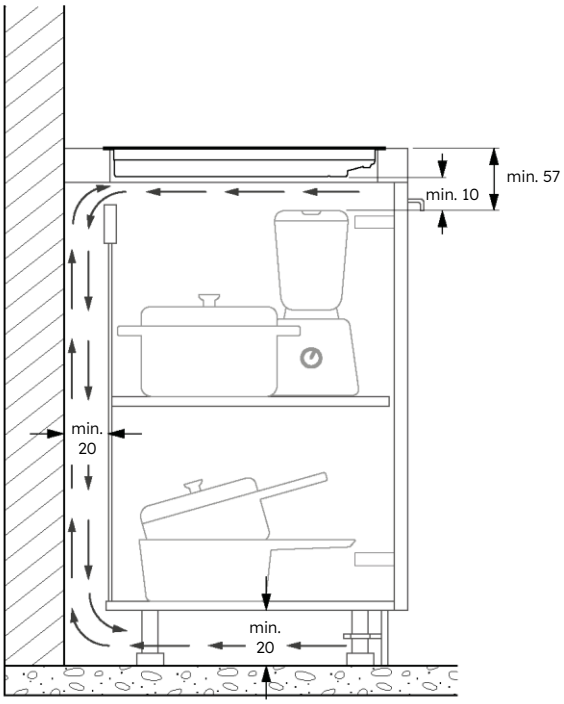


## 6.4 Bordpladetykkelser

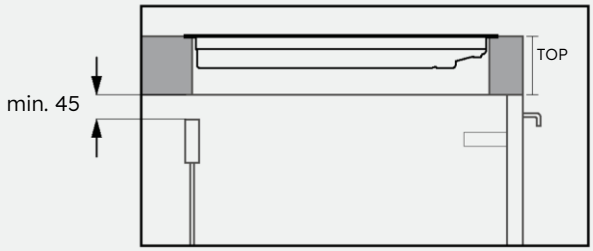


Møbler med tyk bordplade: Sørg for en bagerste åbning på mindst 45 mm mellem bordpladen og den bagerste kæde.

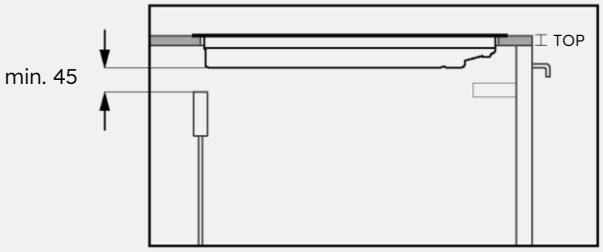


Møbler med bordplade med reduceret tykkelse: Sørg for en bagerste åbning på mindst 45 mm mellem kogepladen og den bagerste kæde.

# 7 Indbygningsmål

- Køkkenbordpladen skal formes ved at følge diagrammerne nedenfor.
- Bagsiden af kabinettet skal have åbninger. Følg diagrammerne nedenfor.

## 7.1 Kogepladebredde 60

**Standardinstallation**

Mål i **mm**

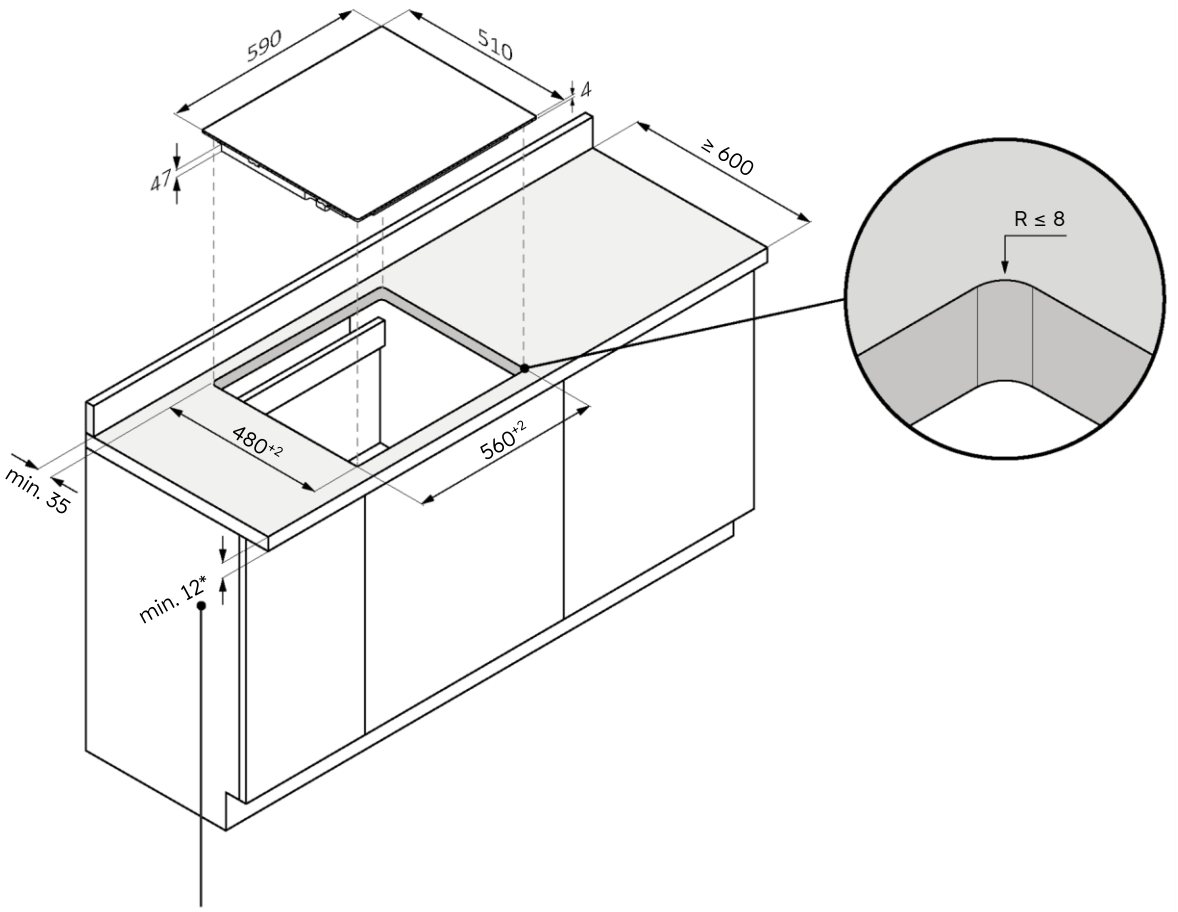


*28 med ovn nedenunder

**Planforsænket installation**

⚠ **ADVARSEL:** Ikke produkter med facetslebet glas.

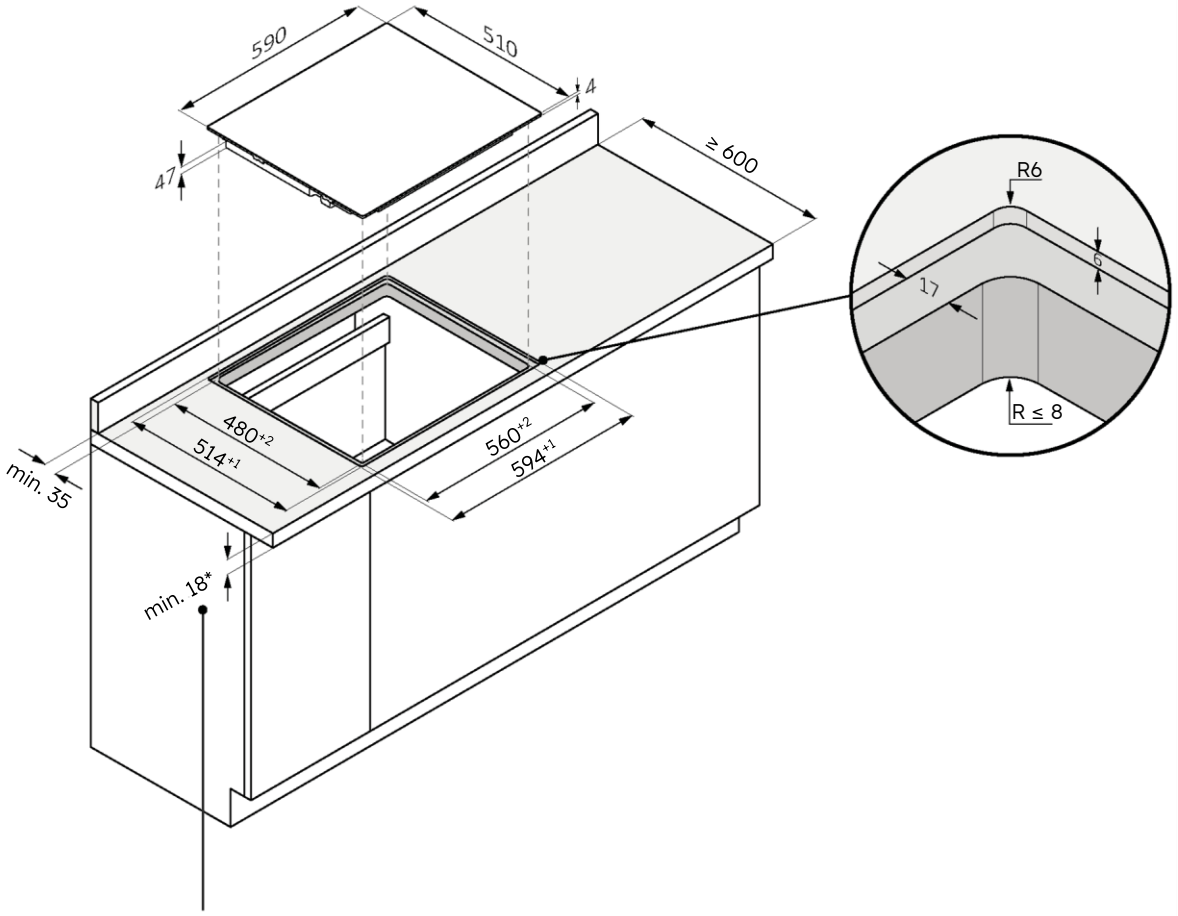


*34 med ovn nedenunder

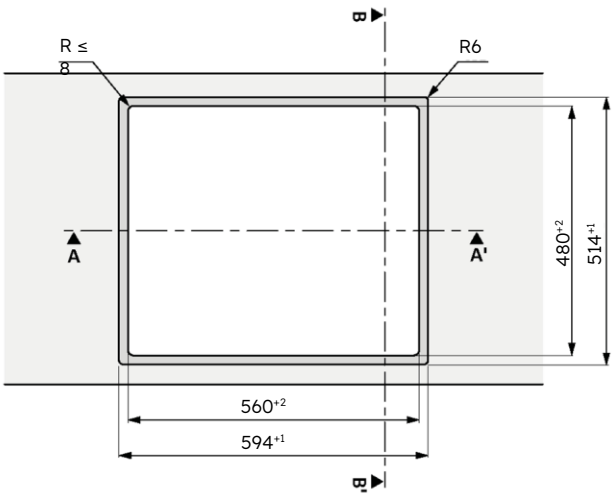


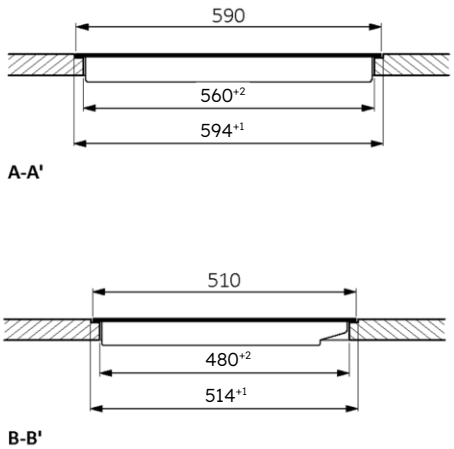

## 7.2 Kogepladebredde 65

**Standardinstallation**

Mål i **mm**

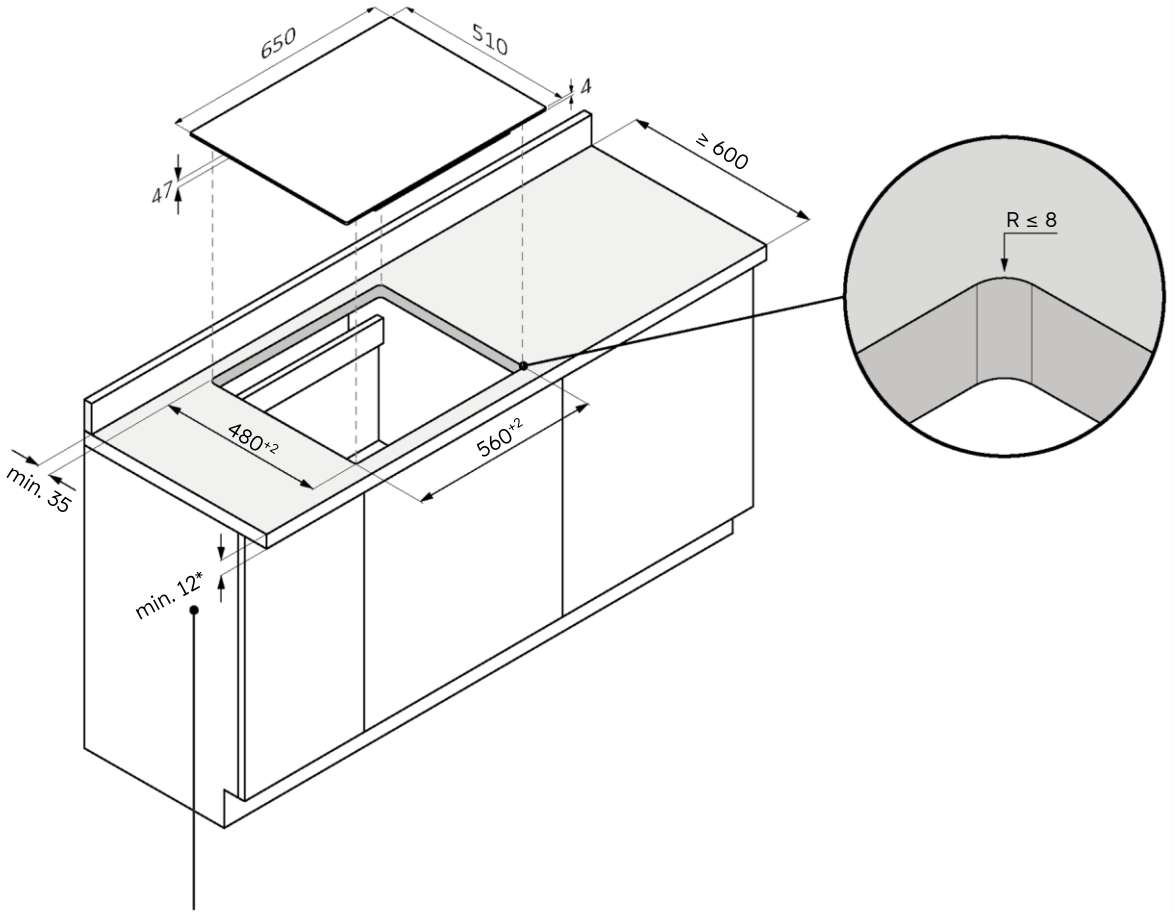


*28 med ovn nedenunder

**Planforsænket installation**

⚠ **ADVARSEL:** Ikke produkter med facetslebet glas.

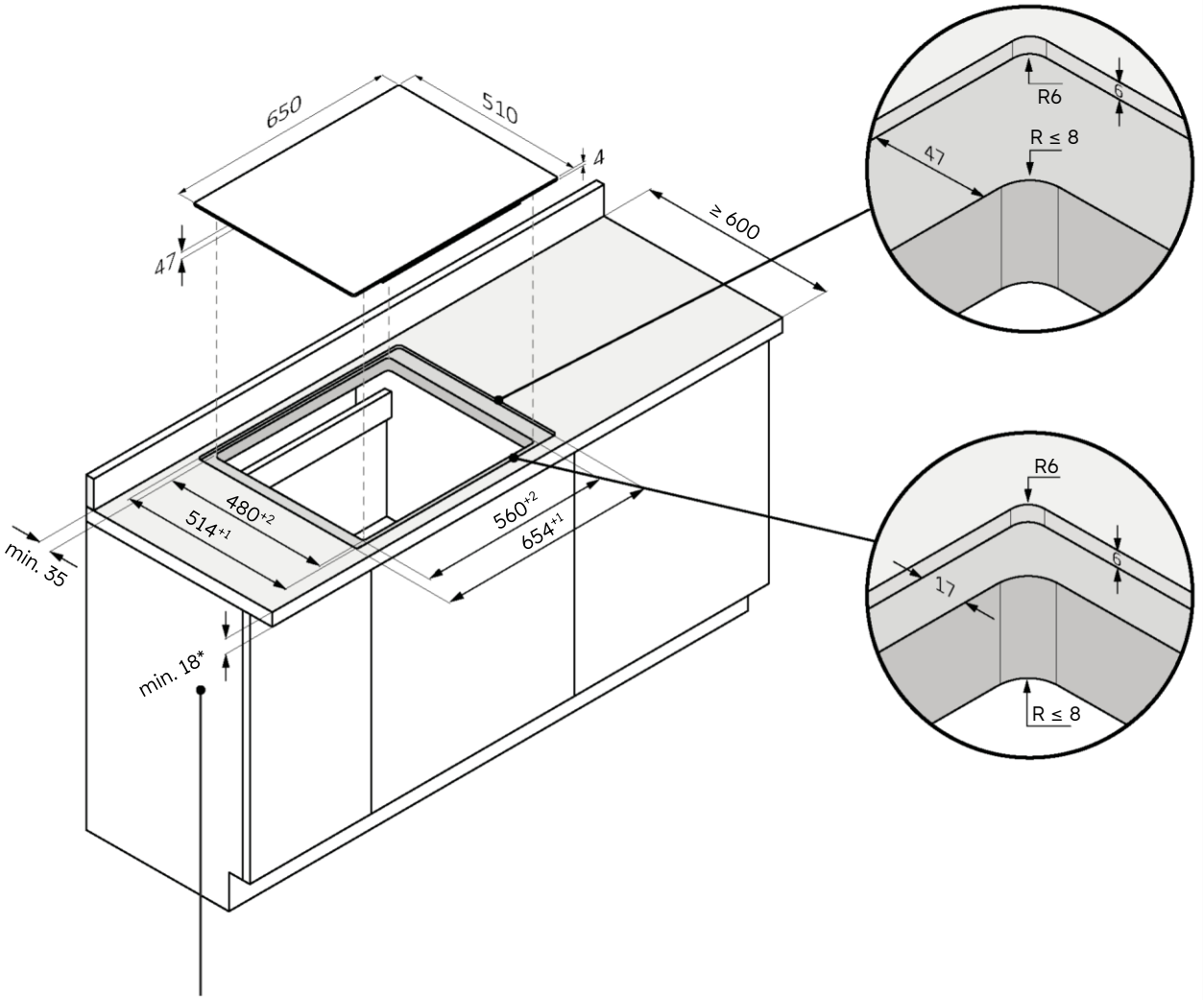


*34 med ovn nedenunder

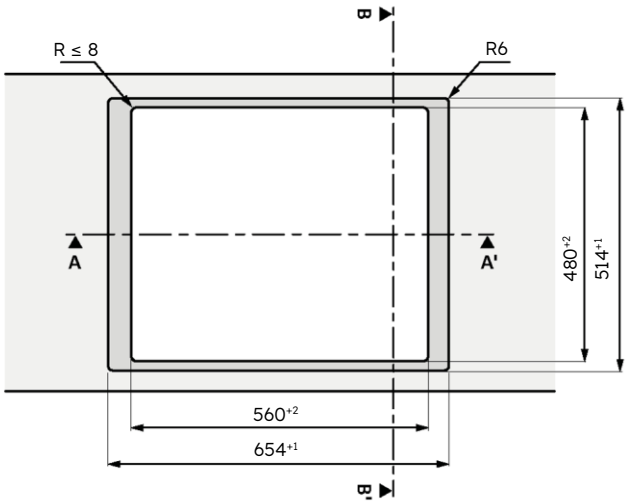


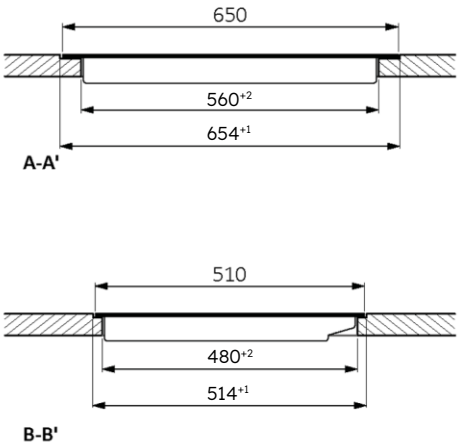

## 7.3 Kogepladebredde 80

**Standardinstallation**

Mål i **mm**

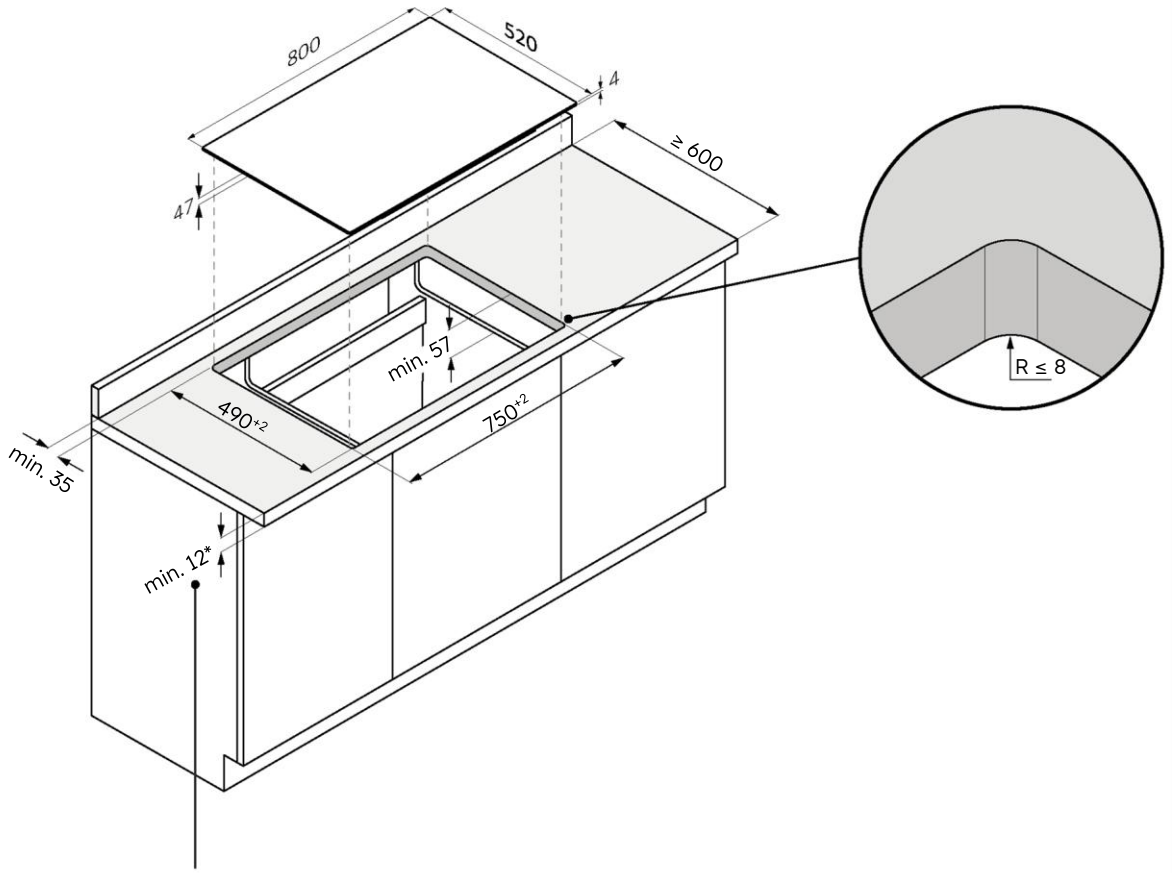


*28 med ovn nedenunder

**Planforsænket installation**

⚠ **ADVARSEL:** Ikke produkter med facetslebet glas.

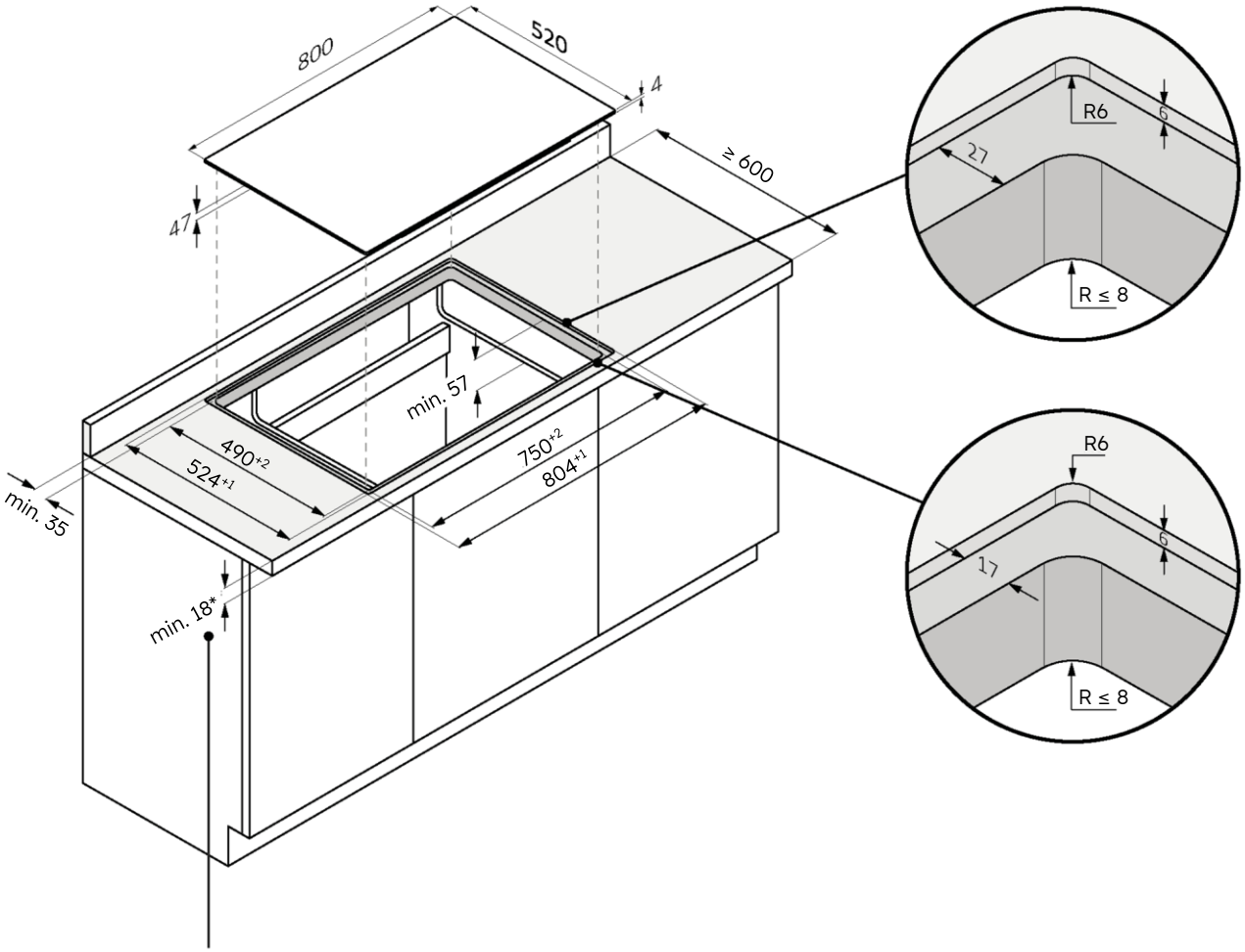


*34 med ovn nedenunder

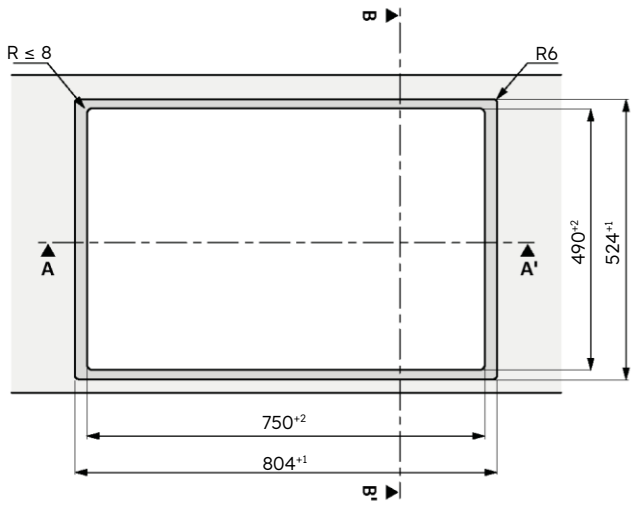


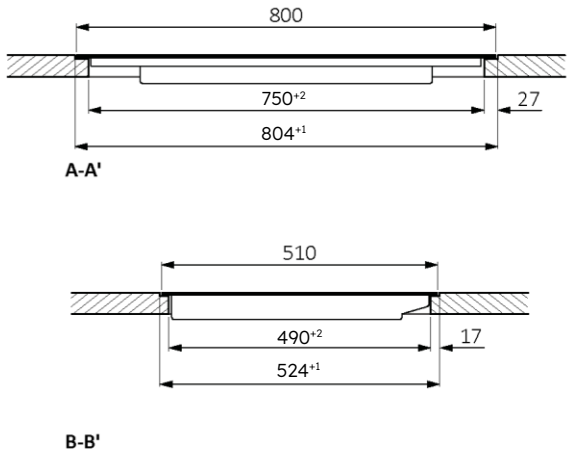

## 7.4 Kogepladebredde 90

**Standardinstallation**

Mål i **mm**

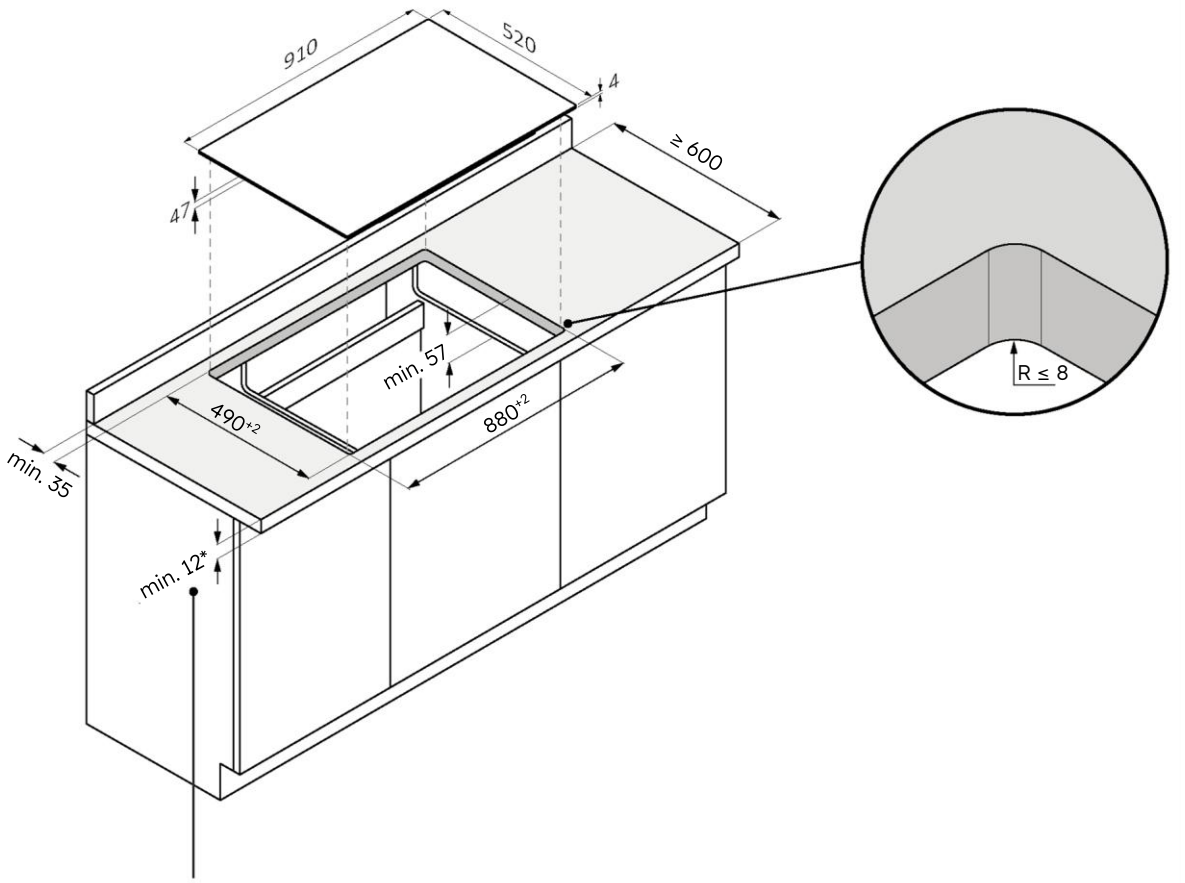


*28 med ovn nedenunder

**Planforsænket installation**

⚠ **ADVARSEL:** Ikke produkter med facetslebet glas.

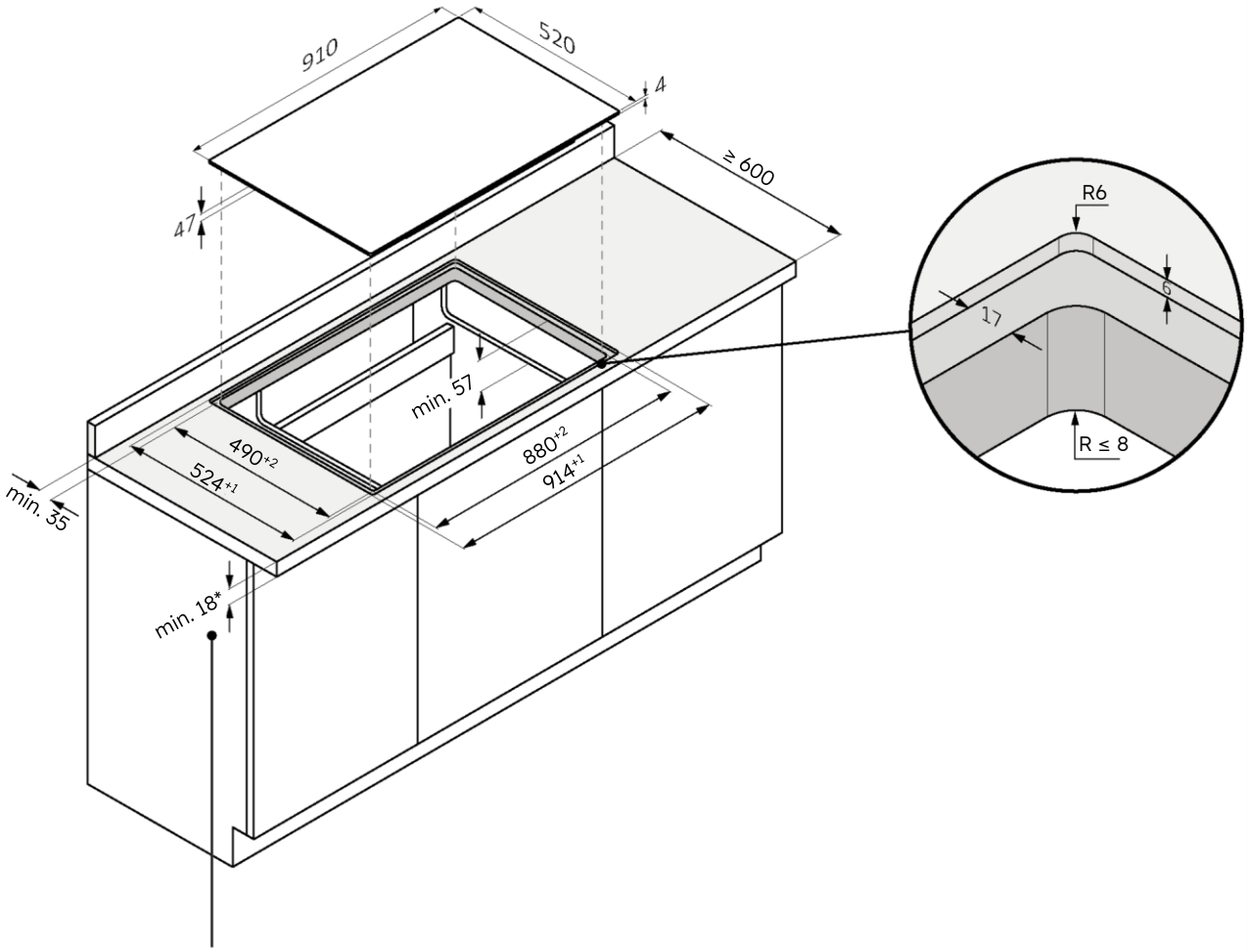


*34 med ovn nedenunder

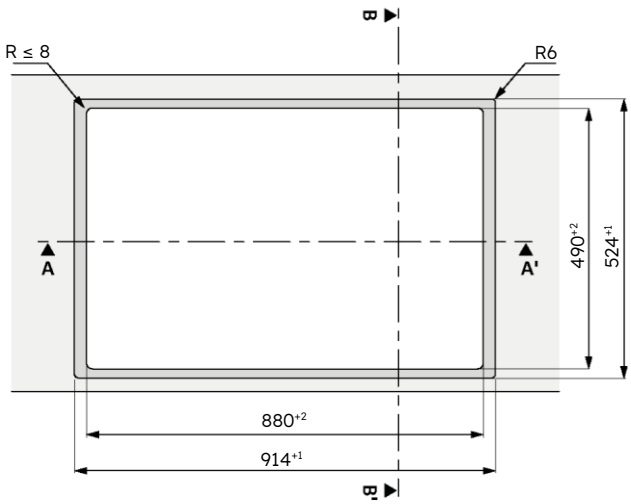


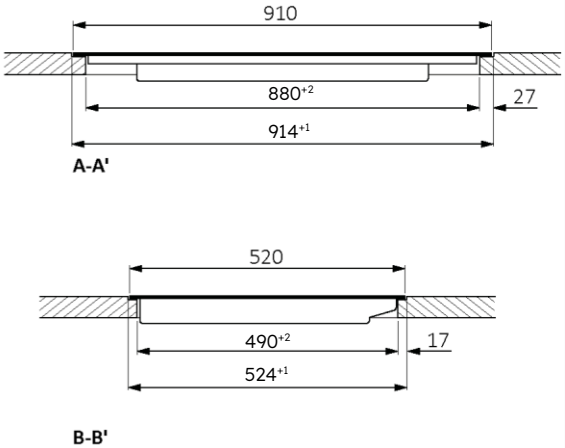

# 8 Tilslutning til ledningsnettet

## 8.1 Sikkerhedsadvarsler

**For at udføre den elektriske tilslutning af enheden sikkert skal du overholde følgende advarsler:**

- Alle reparationer, installationer og vedligeholdelse, der ikke udføres korrekt, kan bringe brugeren i alvorlig fare.
- Producenten erklærer, at denne ikke påtager sig noget ansvar for direkte eller indirekte skader forårsaget af forkert installation, vedligeholdelse eller reparation. Producenten er heller ikke ansvarligt for skader forårsaget af manglende eller afbrudt jordforbindelse (elektrisk stød).
- Kogepladen må kun tilsluttes elnettet af en kvalificeret tekniker, der kender og overholder lokale bestemmelser og yderligere bestemmelser fra det lokale elselskab.
- Produktet falder ind under beskyttelsesklasse I og kan kun fungere, hvis det er udstyret med en jordleder.
- Produktet skal være spændingsfrit under installationen.
- Placer ikke metalgenstande (f.eks. knive, gafler, skeer og låg) på kogepladens overflade under installationen, da de kan blive varme.
- Tilslut kun produktet med det medfølgende kabel.
- Produktet skal tilsluttes et korrekt udført elsystem.
- I tilfælde af forkert installation, manipulation af enheden eller forkert tilslutning ophører produktgarantien.
- Hvis netledningen er beskadiget, skal den udskiftes af producenten, en servicetekniker eller en tilsvarende kvalificeret person for at undgå risiko.
- Tilslutning til et pålideligt jordingssystem er afgørende og obligatorisk.
- Dette apparat må kun installeres og jordforbindes af en kvalificeret person.
- Afbryd apparatet fra strømforsyningen, før du udfører arbejde eller vedligeholdelse på det.
- Dette apparat skal tilsluttes et kredsløb, der har en isoleringsafbryder, der giver fuldstændig afbrydelse fra strømkilden.
- Ændringer i hjemmets elektriske system bør kun udføres af en kvalificeret elektriker.
- Manglende overholdelse af disse anbefalinger kan medføre elektrisk stød eller død.
- Kogepladen skal tilsluttes strømforsyningen via en omnipolar afbryder, der sikrer adskillelse mellem kontakter i overensstemmelse med overspændingskategori III. Denne enhed skal kunne modstå de maksimale tilslutningsbelastninger og overholde gældende regler.

⚠ **ADVARSEL:** For at undgå fare forårsaget af utilsigtet nulstilling af termoafbryderen, må apparatet ikke forsynes med strøm fra en ekstern afbryder, såsom en timer, eller være tilsluttet et kredsløb, der regelmæssigt tændes og slukkes.

- **Elektrisk strømkabel:** Apparatet er udstyret med et strømkabel, som skal tilsluttes hjemmets strømnet. Find de forskellige tilslutningsmuligheder, afhængigt af typen af strømforsyning i hjemmet, ud fra det relevante diagram. Datapladen angiver også den tilladte tilslutningsspænding for dette apparat og det relative energiforbrug.

## 8.2 Vejledning

**Energiforbrug**
Se produktdatapladen.

**Differentialafbryder (livreddende)**
Det anbefales, at du anvender en fejlstrømsafbryder med aktiveringsstrøm, der overholder de aktuelle standarder.

**Adskillelsesanordninger**
Hvis det er nødvendigt at bruge det, skal kogepladen tilsluttes strømforsyningen via en omnipolar afbryder, der sikrer adskillelse mellem kontakter i overensstemmelse med overspændingskategori III. En sådan enhed skal kunne modstå de maksimale tilslutningsbelastninger og overholde gældende regler.

**Elektrisk strømkabel**
Produktet er udstyret med et strømkabel, som skal tilsluttes hjemmets strømnet. Find de forskellige tilslutningsmuligheder, afhængigt af typen af strømforsyning i hjemmet, ud fra det relevante diagram. Datapladen angiver også den tilladte tilslutningsspænding for dette apparat og det relative energiforbrug.

**Udskiftning af strømkablet**
Udskift ikke kablet selv. Kontakt det autoriserede supportcenter.

## 8.3 Andre råd

Brugen af et husholdningsapparat kræver overholdelse af visse grundlæggende regler:

- Træk ikke i strømkablet for at afbryde apparatets strømforsyning.
- Rør ikke ved apparatet med våde eller fugtige hænder eller fødder.
- Generelt frarådes brugen af adaptere, strømskinner eller forlængerledninger.
- I tilfælde af funktionsfejl og/eller reduceret ydeevne skal du slukke for apparatet og ikke pille ved det.

## 8.4 Tilslutningsdiagram

60 65 80 90

Overhold lokale bestemmelser og eventuelle yderligere krav fra det lokale elforsynings-selskab. Følg tilslutningsdiagrammet nedenfor for strømforsyningskablet til kogeplader på 60, 65 og 80 cm.

**Tilslutning af apparatet**
Overhold tilslutningsdataene på typeskiltet.
Udfør udelukkende tilslutningen i henhold til det relevante diagram:

- BR: brun
- BL: blå
- YE/GN: gul og grøn
- BK: sort
- GY: grå

**Enfaset** 220-240 V 1L/1N ~ 50/60Hz

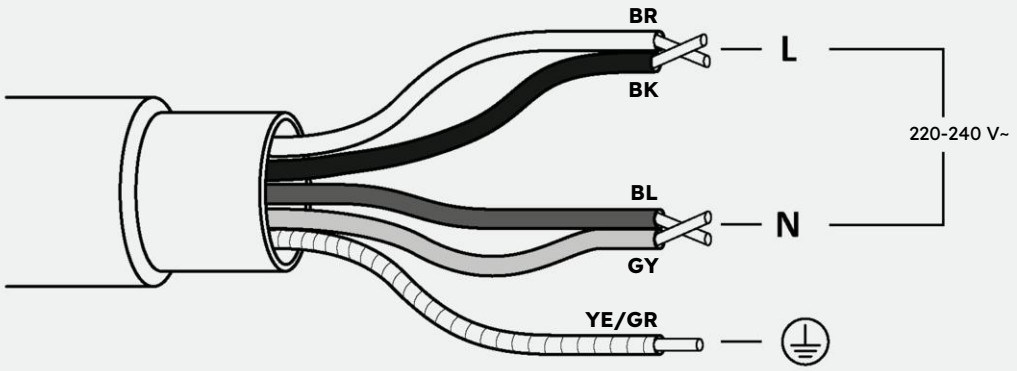


**Trefaset** 220-240 V 2L/1N ~ 50/60Hz

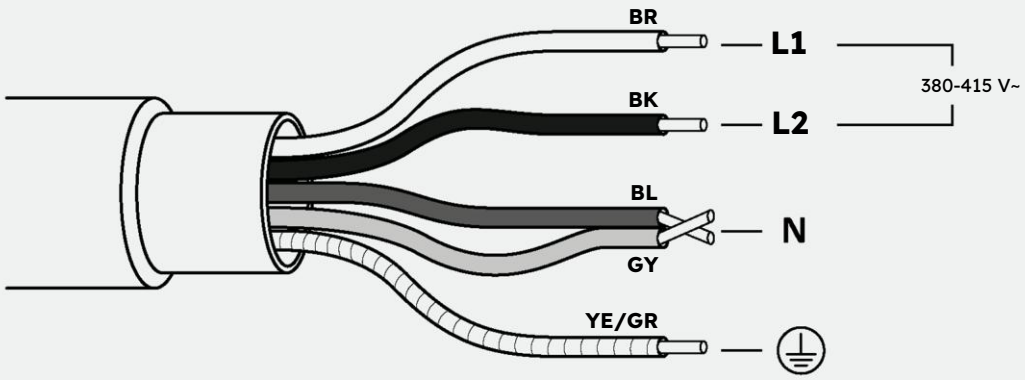

## 8.5 Tilslutningsdiagram

60 65 80 90

Overhold lokale bestemmelser og eventuelle yderligere krav fra det lokale elforsyningsselskab. Følg tilslutningsdiagrammet nedenfor for strømforsyningskablerne til kogeplader på 90 cm.

**Tilslutning af apparatet**
Overhold tilslutningsdataene på typeskiltet.
Udfør udelukkende tilslutningen i henhold til det relevante diagram:

- BR: brun
- BL: blå
- YE/GN: gul og grøn
- BK: sort
- GY: grå

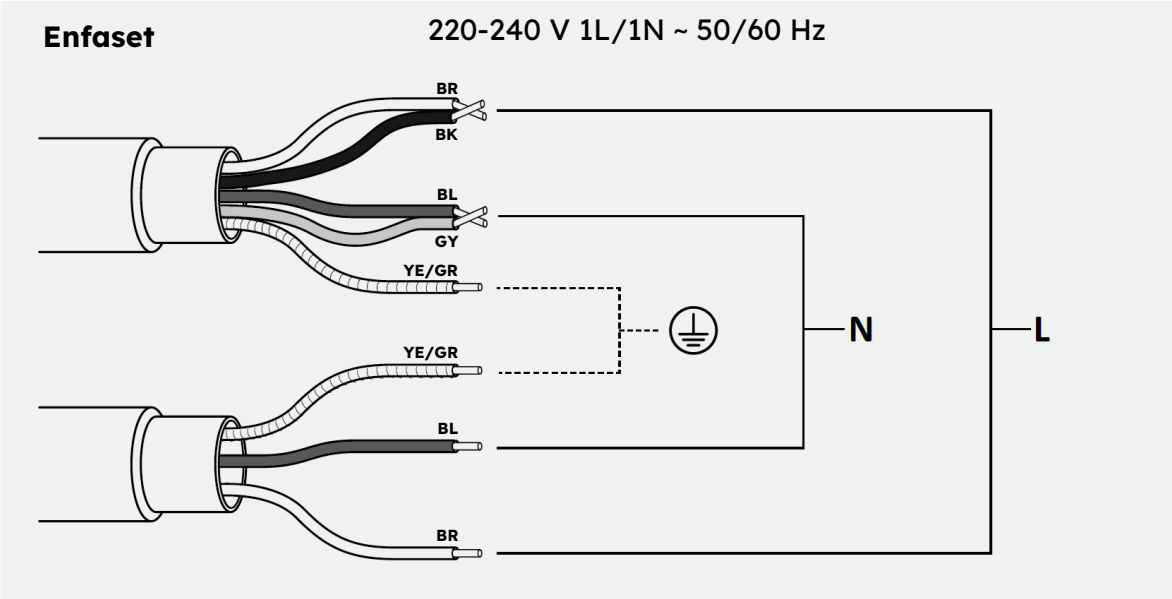


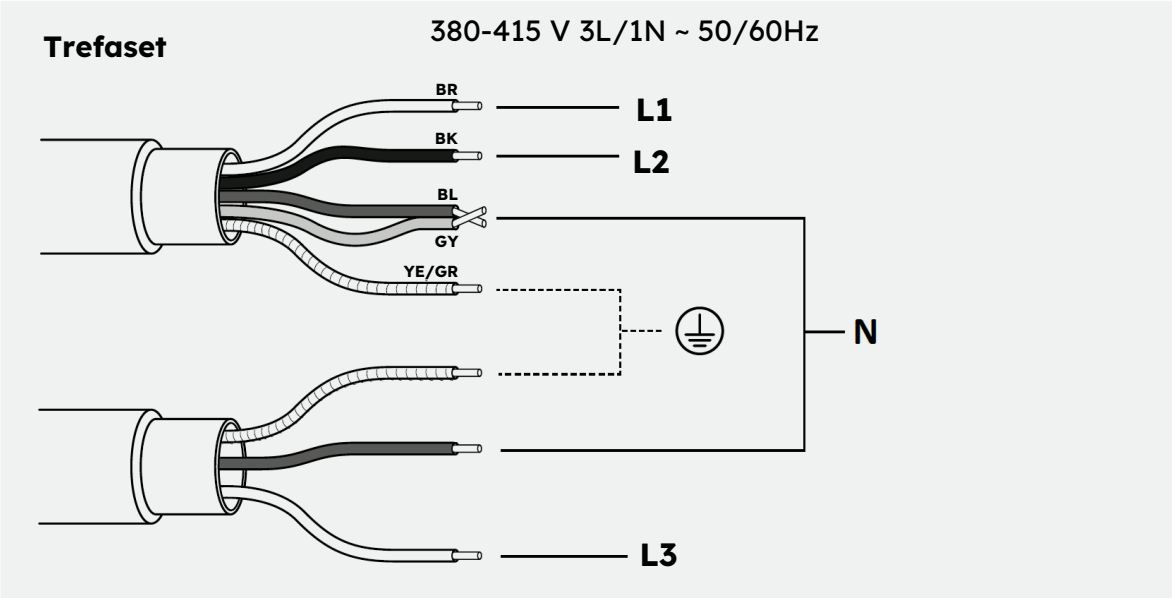

# 9 Installationsvejledning

## 9.1 Advarsler

- For at beskytte mod fugt og indtrængning af væsker skal alle snitflader forsegles med et egnet produkt.
- Produktet skal være i en perfekt vandret position.
- Fjern enhver tværstang placeret i området ved udskæringen i bordpladen **(billede 1).**

**Billede 1**

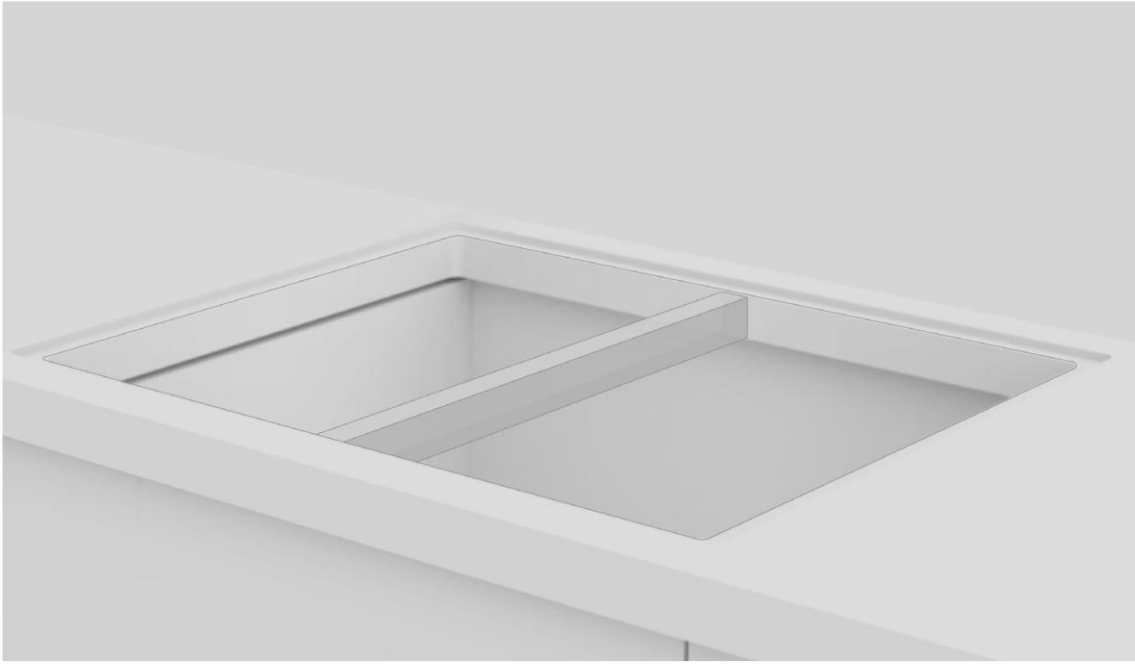

- Før installation skal du kontrollere, at kogepladepakningen er placeret korrekt **(billede 2).**

**Billede 2**

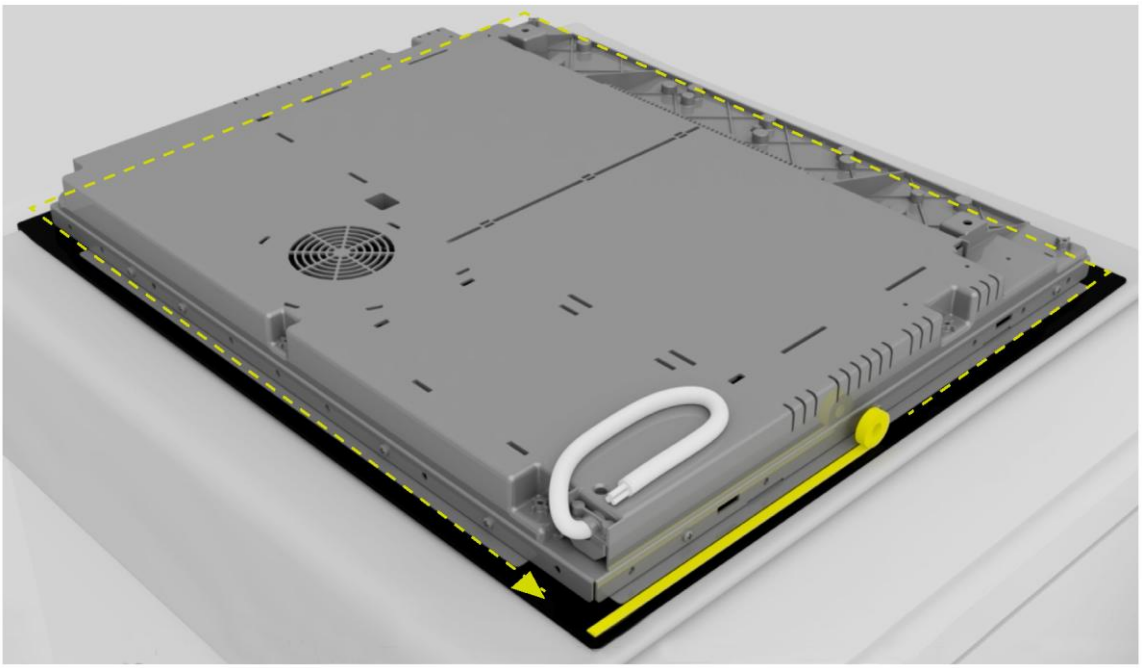

- Kogepladens støtteflade skal være helt glat, så den ligger jævnt, og den påførte pakning kan give en tilstrækkelig tætning **(billede 3).**

**Billede 3**

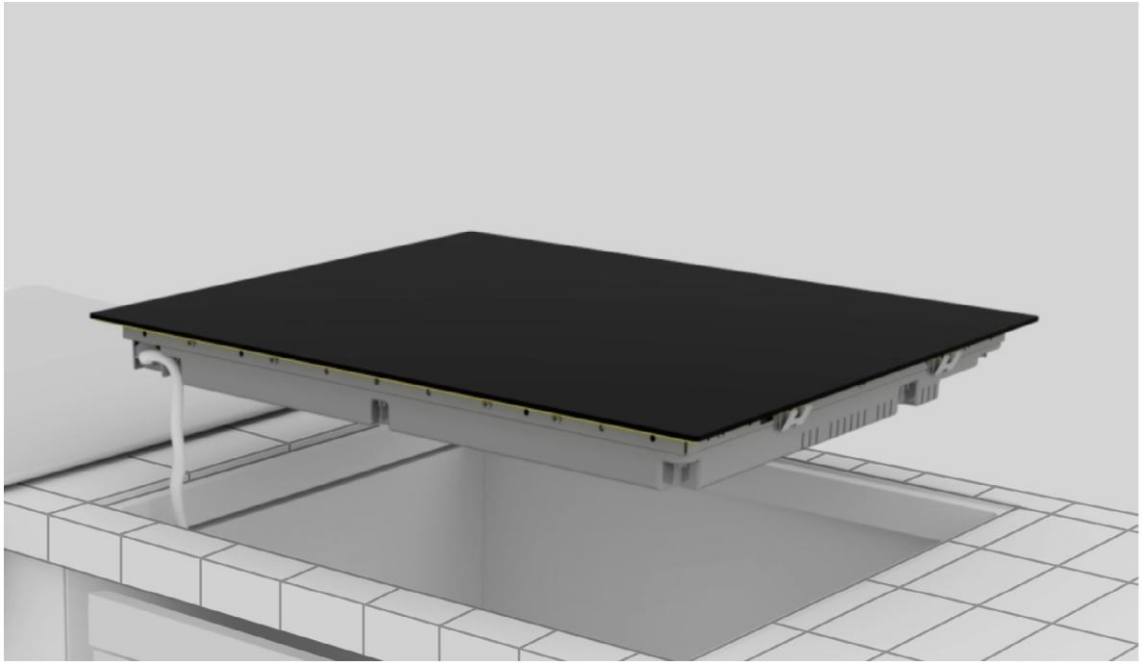

- Fastgør ikke kogepladen med silikone eller andre klæbemidler! En sådan fastgørelse vil beskadige produktet, hvis du vil skille det ad **(billede 4).**

**Billede 4**

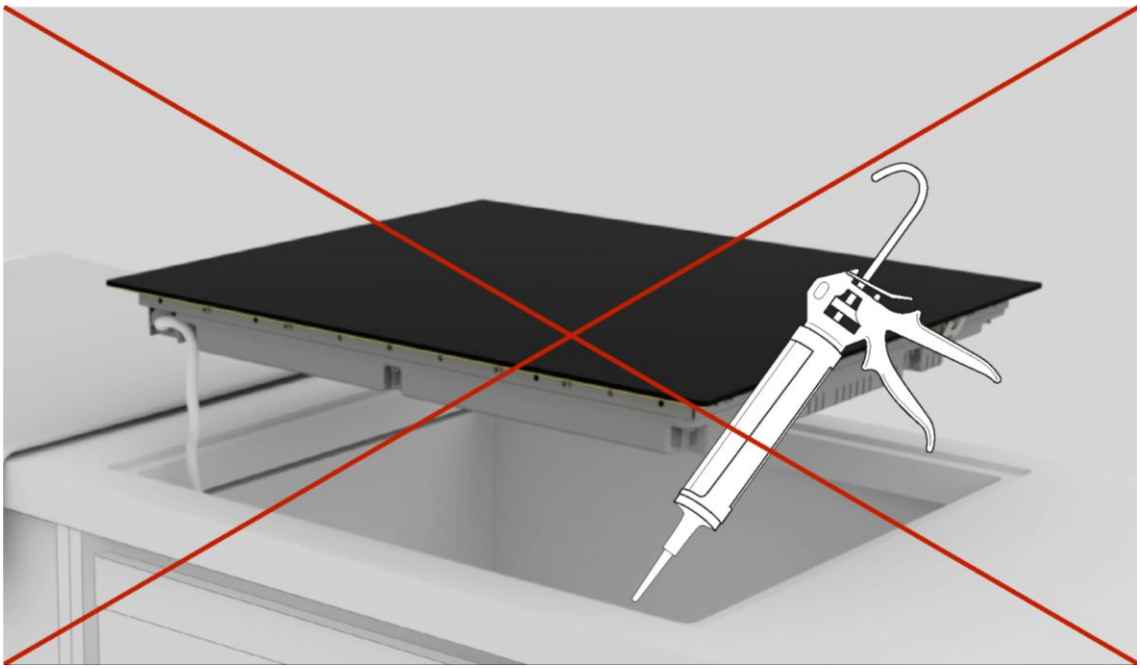

## 9.2 Trinvis installation

Billederne nedenfor viser produktets installationstrin.

Du kan se videoen om produktinstallationen ved at scanne QR-koderne eller ved at klikke på følgende links.

60 65 80 90

**Standard-installation**

Link

**Planforsænket installation**

Link

60 65 80 90

**Standard-installation**

Link

**Planforsænket installation**

Link

**1**

Brug det værktøj, der er angivet i kapitlet "Installationsværktøj" i vejledningen. Læg en klud ved siden af produktemballagen, som kogepladen kan hvile på.

**2**

Brug handsker. Fjern emballagen og indpakningen, og sørg for ikke at beskadige glasset på kogepladen.

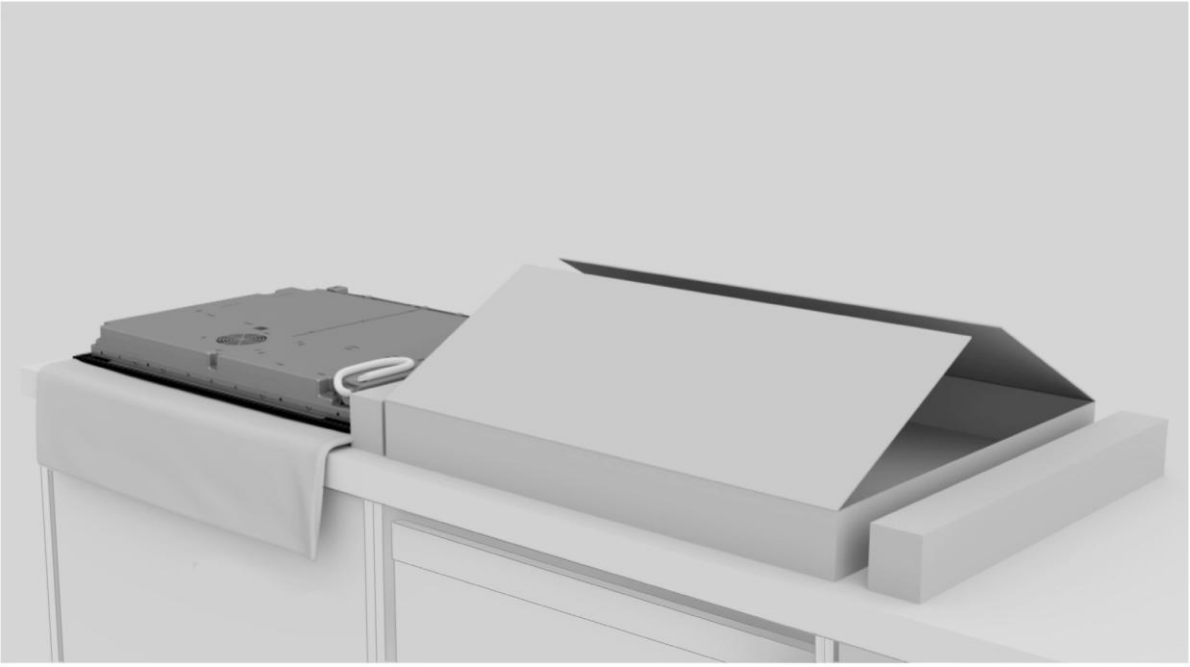

**3**

Placer kogepladen ved at lægge den på hovedet på den klud, der tidligere blev lagt ved siden af pakken.

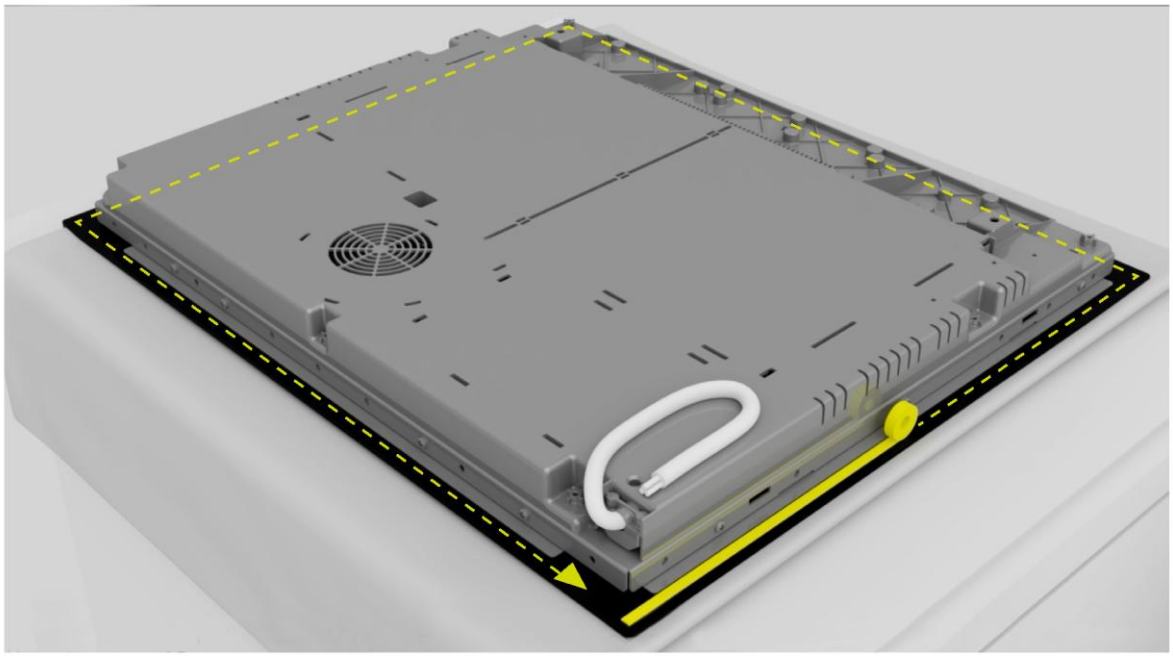

**4**

Påfør pakning rundt om omkredsen.

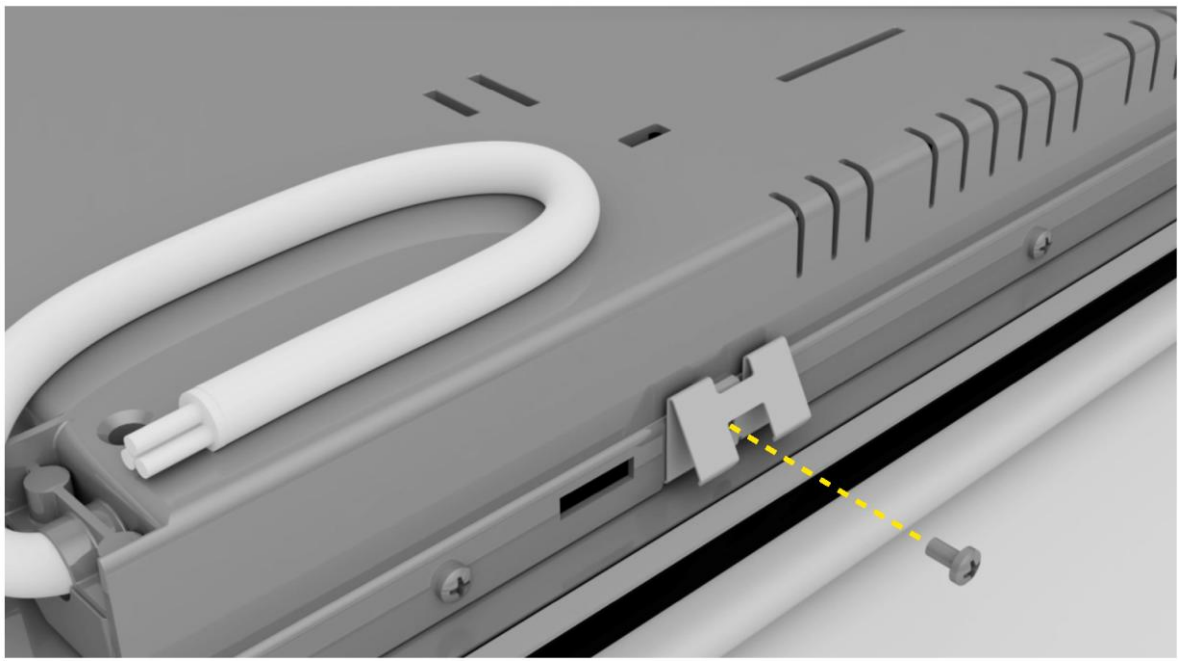

**5**

Fastgør clipsene på kogepladens korte sider.

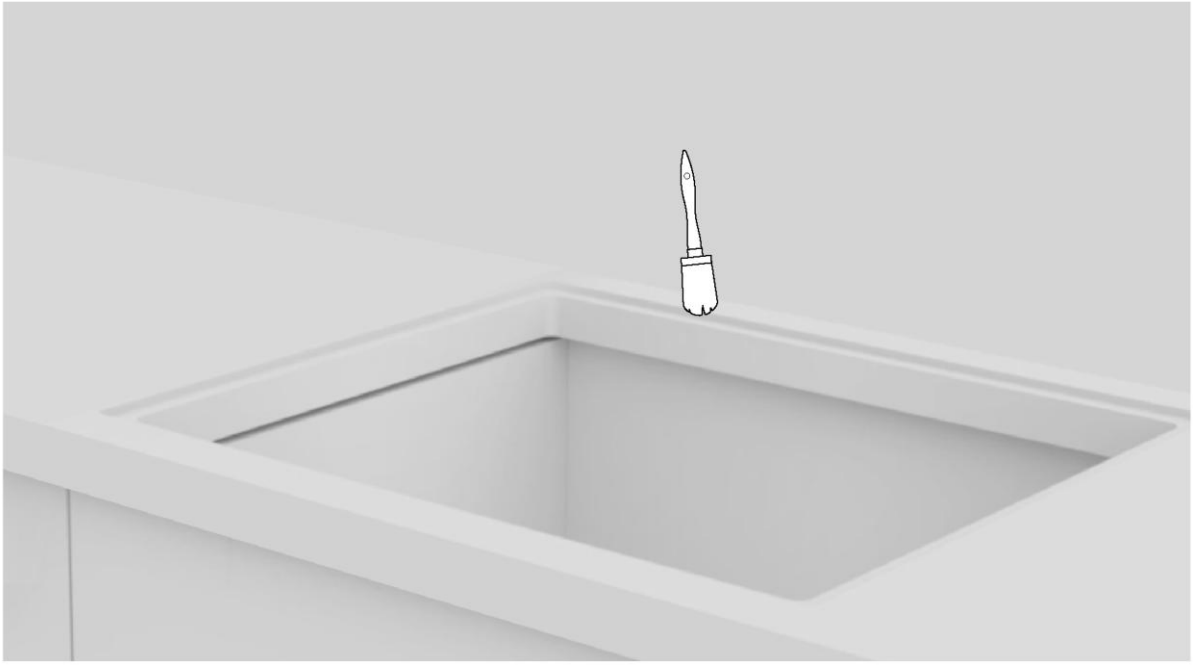

**6**

Rengør kanten af det forsænkede område.

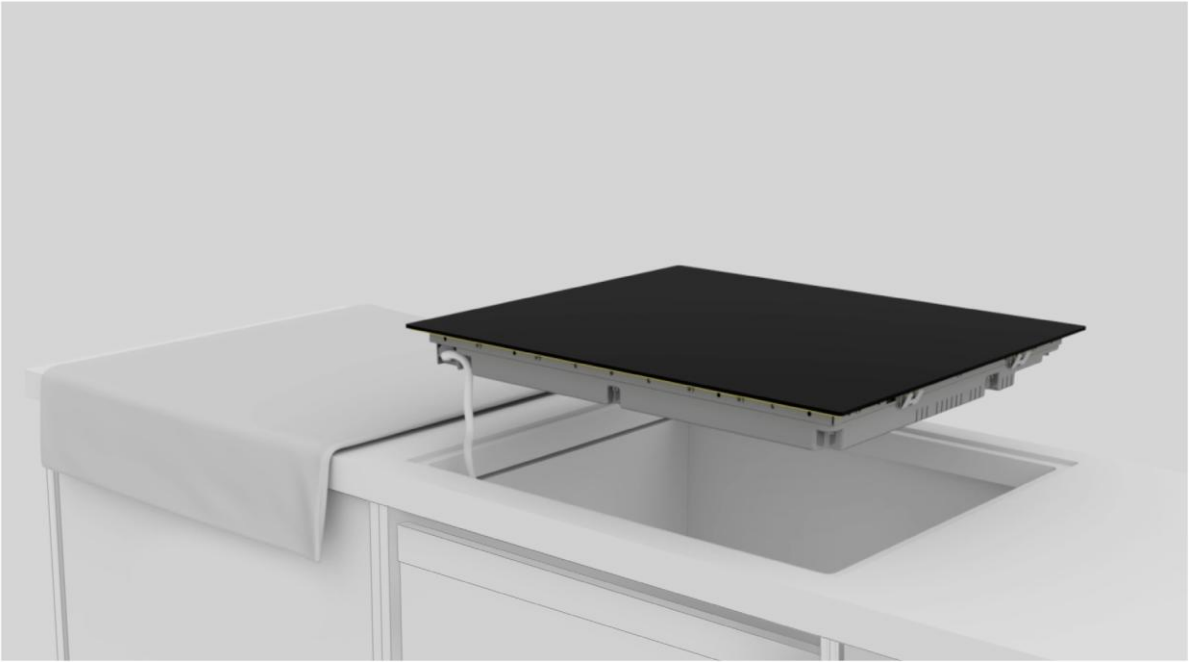

**7**

Tilslut strømkablet i henhold til tilslutningsdiagrammet, der er vist i afsnittet "Nettilslutning" i vejledningen (der må ikke være andre genstande på kogepladen under nettilslutningen).

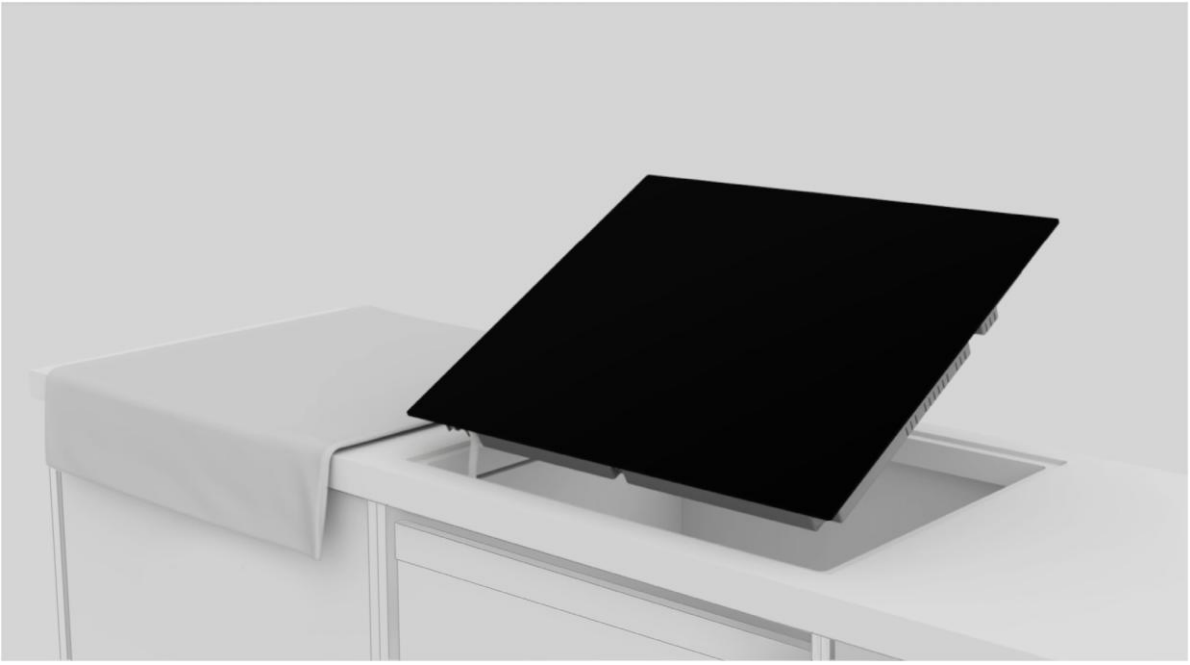

**8**

Placer kogepladen midt i udskæringen. Sørg for, at kogepladens pakning hviler på bordpladen, så der er garanteret en tætning.

**a.**

**b.**

**9**

**a.** Ved standardinstallation: installationen er fuldført.
**b.** Ved planforsænket installation: følg trinnene på de næste sider.

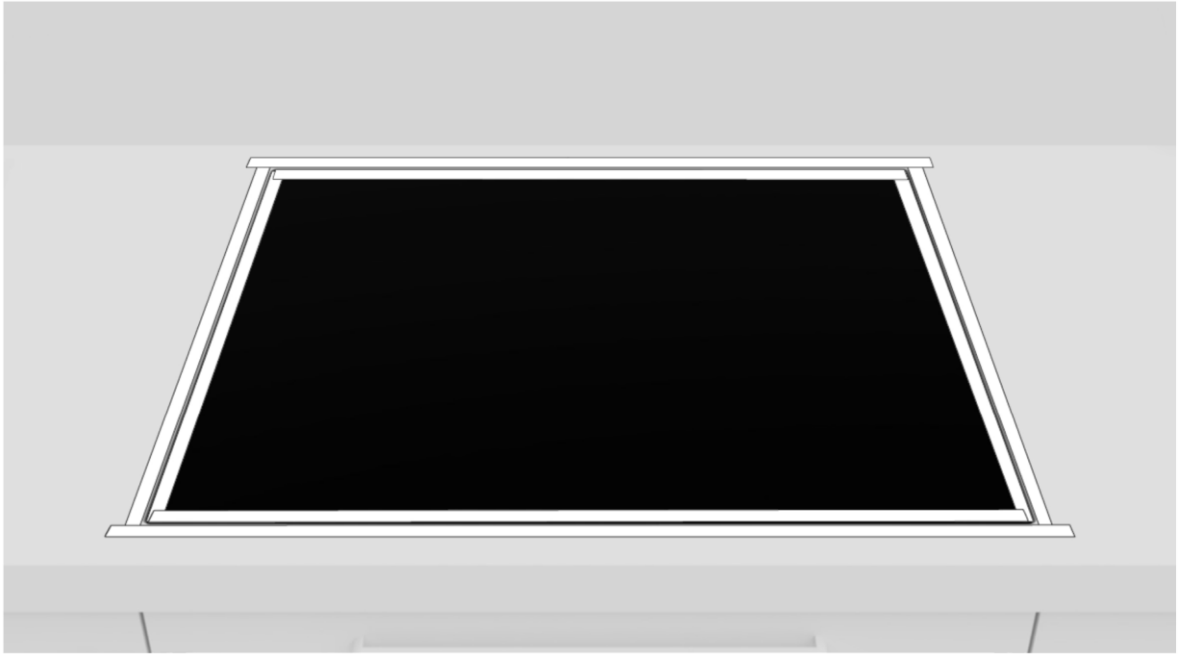

**10**

Sæt tape på både indersiden og ydersiden af kanten.

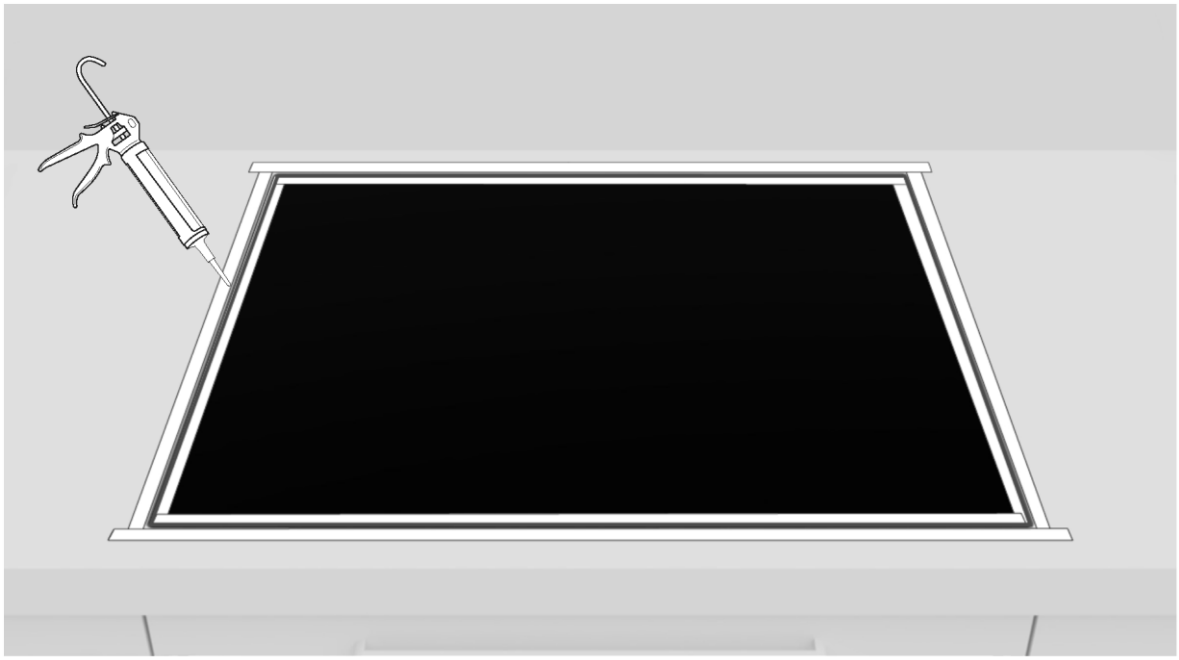

**11**

Påfør silikonen.

**12**

Fjern overskydende silikone.

**13**

Fjern tapen, og rengør kanterne.

**14**

Vent 24 timer, før du tænder første gang.

# 10 Levering til bruger

- Informer brugeren om vigtige funktioner.
- Informer brugeren om alle aspekter, der er relevante for sikker brug og håndtering.
- Levér tilbehør og brugs- og monteringsvejledninger til brugeren, så de opbevares omhyggeligt.

Når installationen er færdig, skal du fjerne beskyttelsesfilmen, tapen og alt andet emballagemateriale.

⚠ **ADVARSEL:** Produktet kræver tilstrækkelig ventilation for normal brug. Bloker ikke ventilationsåbningerne af nogen årsag.

**BEMÆRK:** Produktets faktiske udseende afhænger af den valgte model.

# 11 Første brug

Når produktet tages i brug første gang, er kogepladen indstillet til den maksimale opnåelige effekt. Forskellige effektgrænser kan vælges i henhold til hjemmets hovedforsyningssystem ved hjælp af strømstyringsfunktionen.

**Sådan indstiller du strømstyringen**
Det er muligt at indstille et maksimalt strømforbrugsniveau for induktionskogepladen ved at vælge op til forskellige effektområder. Induktionskogeplader kan automatisk begrænse sig selv for at arbejde ved lavere effektniveau og dermed undgå risiko for overbelastning.

**Se brugermanualen for at aktivere energistyringsfunktionen.**

**Sådan vælger du et andet niveau:**

- Skub markøren til venstre eller højre for at ændre strømstyringsniveauet.
- Der er 8 effektniveauer, fra "P1" til "P8". Niveauet vises på timerdisplayet.

60 65 80 90

| P1 | P2 | P3 | P4 | P5 | P6 | P7 | P8 |
|---|---|---|---|---|---|---|---|
| 2 kW | 2,5 kW | 3 kW | 3,5 kW | 4,5 kW | 5,5 kW | 6,8 kW | 7,4 kW |

60 65 80 90

| P1 | P2 | P3 | P4 | P5 | P6 | P7 | P8 |
|---|---|---|---|---|---|---|---|
| 2 kW | 2,5 kW | 3 kW | 3,5 kW | 4,5 kW | 5,5 kW | 6,8 kW | 11 kW |

# 12 Demontering af produktet

- Afbryd produktet fra strømforsyningen.
- Løft produktet let op, og træk det helt ud.
- Dette produkt beskadiger ikke skabet, som også kan benyttes med et nyt apparat.

Haier

## WILLKOMMEN

Dieses Installationshandbuch richtet sich an Küchenhersteller, die mit diesen Produkten arbeiten werden. Um die Sicherheit zu gewährleisten und die besten Ergebnisse zu erzielen, lesen Sie bitte dieses Handbuch, einschließlich der Sicherheitshinweise, sorgfältig durch und bewahren Sie es zum späteren Nachschlagen auf. Bevor Sie mit der Installation fortfahren, sollten Sie sich die Seriennummer notieren, da Sie diese im Falle einer Reparatur benötigen könnten. Überprüfen Sie das Gerät auf eventuelle Transportschäden und wenden Sie sich im Zweifelsfall an einen Techniker, bevor Sie es benutzen. Halten Sie sämtliches Verpackungsmaterial stets von Kindern fern.

**HINWEIS:** Die Funktionen, die Abbildungen in der Bedienungsanleitung und das Produktzubehör können je nach gekauftem Modell variieren.

# Inhalt


| | | |
|---|---|---|
| **1** | **Sicherheitshinweise für die Installation** | **S. 2** |
| **2** | **Installationsort des Produkts** | **S.3** |
| **3** | **Kochfeld-Abmessungen** | **S.4-11** |
| 3.1 | Breite 60 | |
| 3.2 | Breite 65 | |
| 3.3 | Breite 80 | |
| 3.4 | Breite 90 | |
| **4** | **Installationswerkzeuge** | **S.12** |
| 4.1 | Standard-Installation | |
| 4.2 | Flächenbündige Installation | |
| **5** | **Installationsabstand** | **S.13** |
| **6** | **Möbel und Belüftung** | **S. 14 - 15** |
| 6.1 | Breite 60 - 65 - 80 auf Ofen als Unterteil | |
| 6.2 | Breite 60 - 65 - 80 auf Schubladen als Unterteil | |
| 6.3 | Breite 60 - 65 - 80 auf Einlegeböden als Unterteil | |
| 6.4 | Dicke der Arbeitsplatte | |
| **7** | **Einbauabmessungen** | **S. 16 - 23** |
| 7.1 | Kochfeldbreite 60 | |
| 7.2 | Kochfeldbreite 65 | |
| 7.3 | Kochfeldbreite 80 | |
| 7.4 | Kochfeldbreite 90 | |
| **8** | **Anschluss an das Stromnetz** | **S. 24 - 27** |
| 8.1 | Sicherheitshinweise | |
| 8.2 | Anweisungen | |
| 8.3 | Weitere Ratschläge | |
| 8.4 | Anschlussplan (für 60-, 65- und 80-cm-Kochfelder) | |
| 8.5 | Anschlussplan (für 90-cm-Kochfelder) | |
| **9** | **Anweisungen für die** Installation | **S. 28 - 37** |
| 9.1 | Warnungen | |
| 9.2 | Schritt-für-Schritt-Installation | |
| **10** | **Lieferung an den Anwender** | **S.38** |
| **11** | **Erste Inbetriebnahme** | **S.38** |
| **12** | **Demontage des Produkts** | **S.38** |

# 1 Sicherheitshinweise für die Installation

**Beachten Sie diese Hinweise, bevor Sie mit der Installation des Produkts beginnen. Ihre Sicherheit ist für uns sehr wichtig. Bitte lesen Sie diese Informationen sorgfältig durch, bevor Sie das Produkt benutzen;**

- Die Installation muss von einem qualifizierten Techniker durchgeführt werden, der die im Installationsland geltenden Gesetze und die Anweisungen des Herstellers kennen und beachten muss;
- Wenn zur Behebung von Fehlern, die auf eine unsachgemäße Installation zurückzuführen sind, ein Service des Herstellers erforderlich ist, ist dieser Service nicht durch die Reparatur abgedeckt;
- Entfernen Sie das Verpackungsmaterial, bevor Sie das Gerät in Betrieb nehmen;
- Stellen Sie nach dem Auspacken des Geräts sorgfältig sicher, dass es nicht beschädigt ist. Wenden Sie sich im Falle eines Problems vor der Installation an den Kundendienst und schließen Sie es nicht an das Stromnetz an;
- Ein beschädigtes Produkt kann die Ursache für einen Kurzschluss, einen elektrischen Schlag, einen Brand und andere Gefahren sein;
- Überprüfen Sie die Verpackung auf Zubehör oder Begleitmaterial (Dokumente, Schrauben, Zubehör, Prospektbeutel, Bedienungsanleitung usw.) und nehmen Sie dieses gegebenenfalls heraus und bewahren Sie es auf;
- Das Produkt kann überlagernd oder bündig auf der Arbeitsplatte installiert werden;
- Stellen Sie vor der Installation des Geräts sicher, dass der Raum gut belüftet ist, damit die für eine gute Kühlung erforderliche Frischluft zirkulieren kann. Beachten Sie die Abbildungen für die vorgeschlagenen Mindestabstände;
- Für den Betrieb des Geräts mit den Nennfrequenzen ist keine zusätzliche Bedienung/ Einstellung erforderlich;
- Wird das Eingreifen des Herstellers erforderlich, um Fehler zu beheben, die aus einer falschen Installation hervorgehen, so erfolgt dieses nicht im Rahmen der Gewährleistungsgarantie. Die Installationsanweisungen für fachlich qualifiziertes Personal müssen befolgt werden;
- Eine falsche Installation kann Personen- oder Sachschäden hervorrufen. Der Hersteller kann für solche Schäden oder Verletzungen nicht verantwortlich gemacht werden;
- Eine sichere Verwendung ist nur dann gewährleistet, wenn die Installation ordnungsgemäß gemäß dieser Anleitung durchgeführt wurde. Im Falle einer Beschädigung durch unsachgemäße Installation liegt die Verantwortung bei der Person, die das Produkt installiert hat;
- Während der Installation muss das Kochfeld vom Stromnetz getrennt werden;
- Es wird empfohlen, bei der Installation Schutzhandschuhe zu tragen, um Verletzungen zu vermeiden;
- Die Garantie deckt keine Schäden ab, die durch unsachgemäße Installation verursacht wurden;
- Bei unsachgemäßer Installation, Manipulationen am Gerät und unsachgemäßem Anschluss erlischt die Gültigkeit der Produktgarantie;

- Vergewissern Sie sich, dass das Stromversorgungskabel des Produkts nicht zugänglich ist, wenn es verlegt ist;
- Nach der Montage darf das Netzkabel nicht mit beweglichen Teilen (z. B. einer Schublade) in Berührung kommen und keinen mechanischen Belastungen ausgesetzt werden;
- Dieses Produkt erfordert eine ständige Belüftung während des Gebrauchs. Decken Sie die Lüftungsöffnungen nicht ab;
- Bei der Übergabe des Produkts an den Endanwender muss der Techniker sicherstellen, dass es korrekt installiert wurde.

## Installationsort des Produkts 2

- Installieren und verwenden Sie dieses Produkt in einer geschlossenen, überdachten, trockenen und gut belüfteten Umgebung;
- Installieren Sie das Produkt nicht in offenen Räumen, die Witterungseinflüssen ausgesetzt sind;
- Dieses Gerät ist für die Verwendung in Höhenlagen unter 2000 m ausgelegt;
- Installieren Sie das Produkt in der Nähe einer Steckdose.
- Verwenden Sie das Produkt nur, wenn es in einer Aussparung positioniert ist, anderenfalls riskieren Sie Verletzungen und Verbrennungen;
- Installieren Sie das Kochfeld nicht über einem ungekühlten Backofen, Trockner, Geschirrspüler oder Kühlschrank. Es wird auch empfohlen, die Installation über einer Waschmaschine zu vermeiden. Die Installation des Kochfeldes über einem gekühlten Backofen ist zulässig.

## Weitere Tipps

- Schneiden Sie die Arbeitsfläche präzise aus und verwenden Sie dabei die für das zu schneidende Material erforderlichen Werkzeuge. Alle Oberflächen müssen versiegelt oder auf andere Weise gegen das Eindringen von Feuchtigkeit geschützt sein;
- Die Arbeitsfläche muss nach den Diagrammen in diesem Handbuch geformt werden. Die Kochfläche muss perfekt horizontal ausgerichtet sein. Prüfen Sie, ob die Dichtung unter der Kochfläche, sofern vorhanden, richtig angebracht ist;
- Verwenden Sie bei der Installation ein weiches Tuch, um Beschädigungen des Kochfelds und der Arbeitsfläche zu vermeiden;

⚠ **WARNUNG:** Gefahr von Feuer und Schäden durch offene Flammen. Halten Sie offene Flammen (z. B. eine Kerze) vom Produkt fern.

# 3 Kochfeld-Abmessungen

## 3.1 Breite 60

Abmessungen in **mm**

**Axonometrische Ansicht von oben**

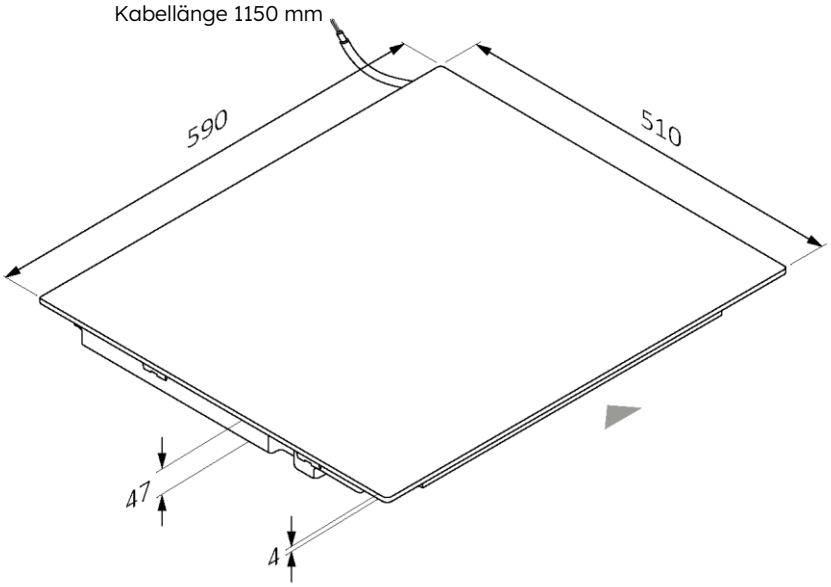


**Axonometrische Ansicht von unten**

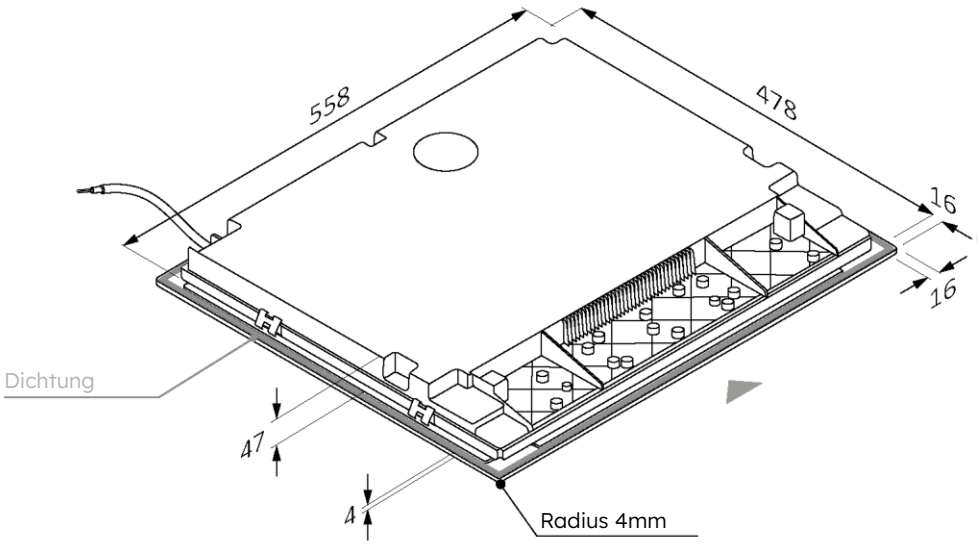

60 65 80 90

Abmessungen in **mm**

**Ansicht der Vorderseite**

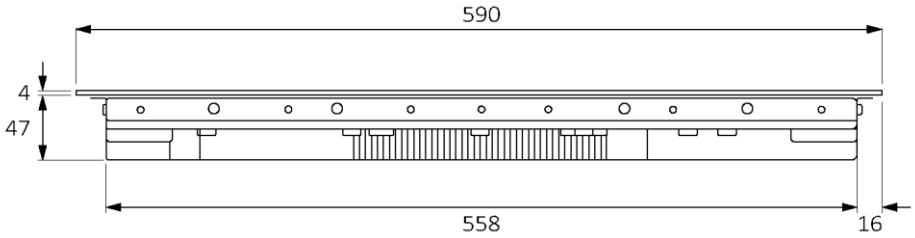


**Seitenansicht**

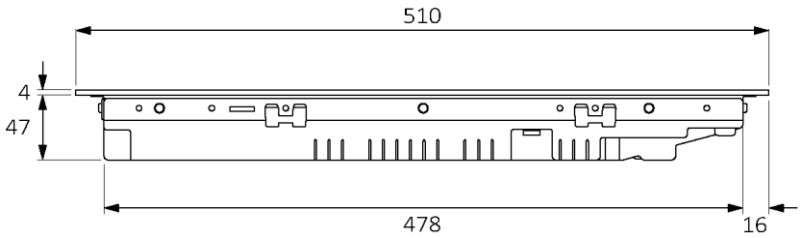

## 3.2 Breite 65

Abmessungen in **mm**

**Axonometrische Ansicht von oben**

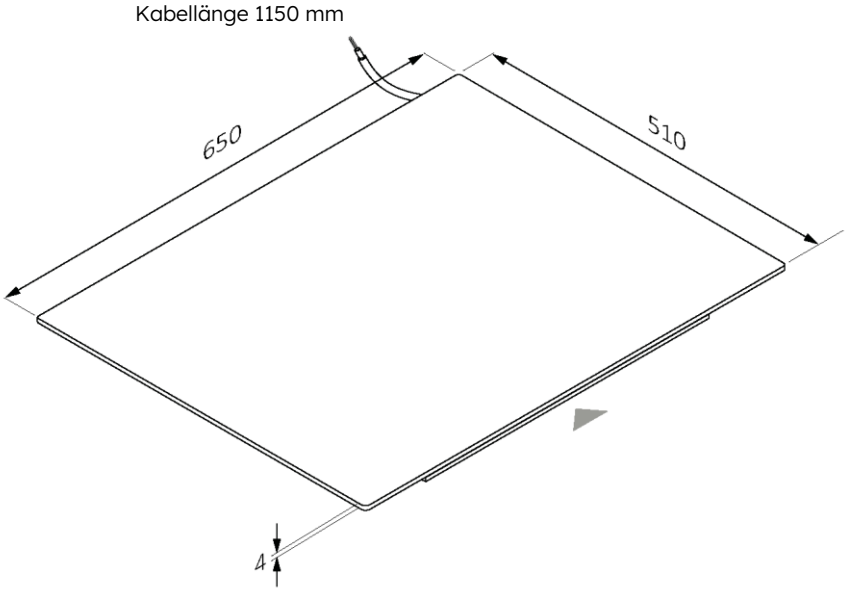


**Axonometrische Ansicht von unten**

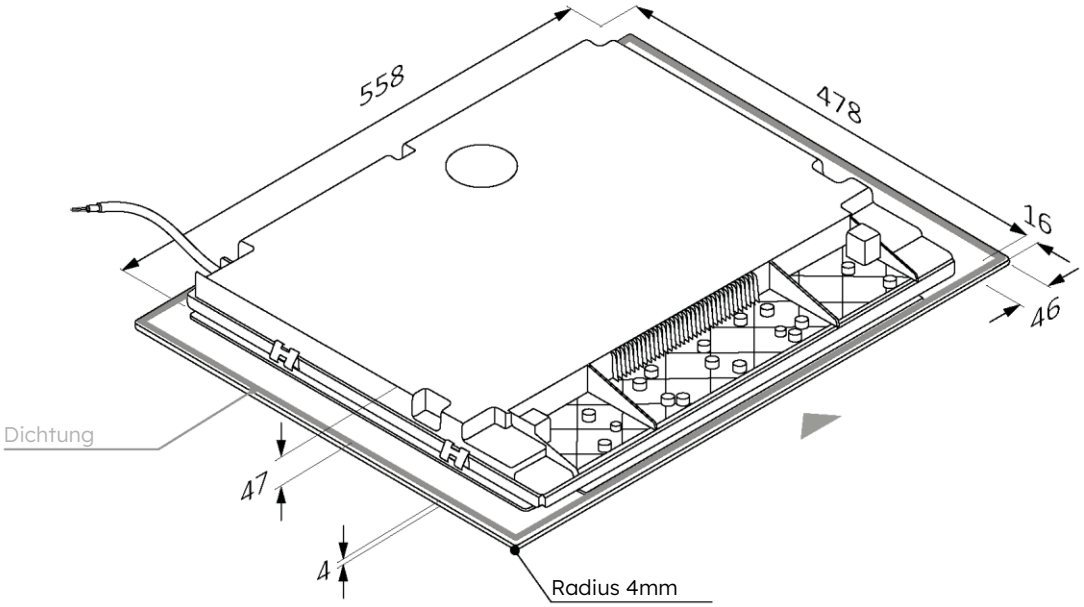

60 65 80 90

Abmessungen in **mm**

**Ansicht der Vorderseite**

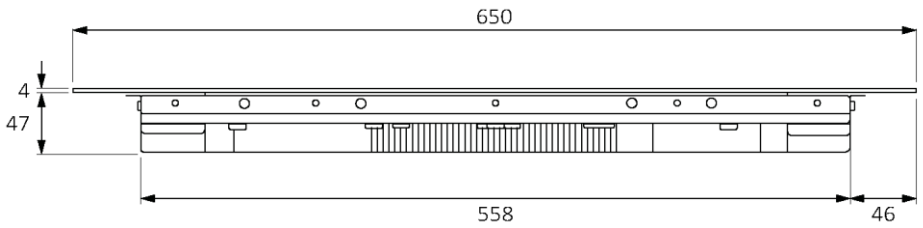


**Seitenansicht**

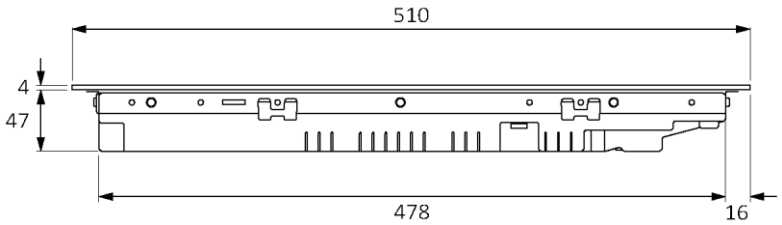

## 3.3 Breite 80

Abmessungen in **mm**

**Axonometrische Ansicht von oben**

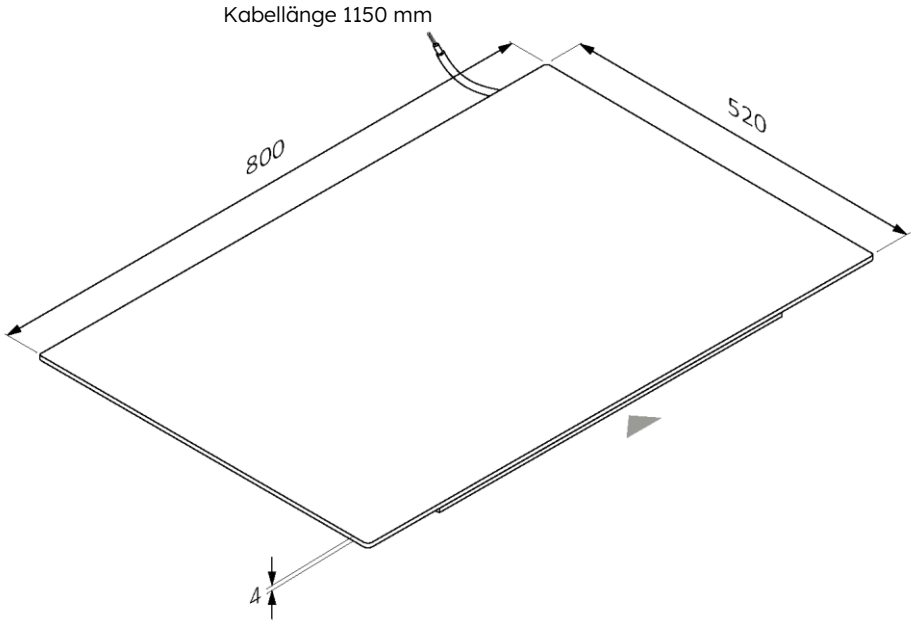


**Axonometrische Ansicht von unten**

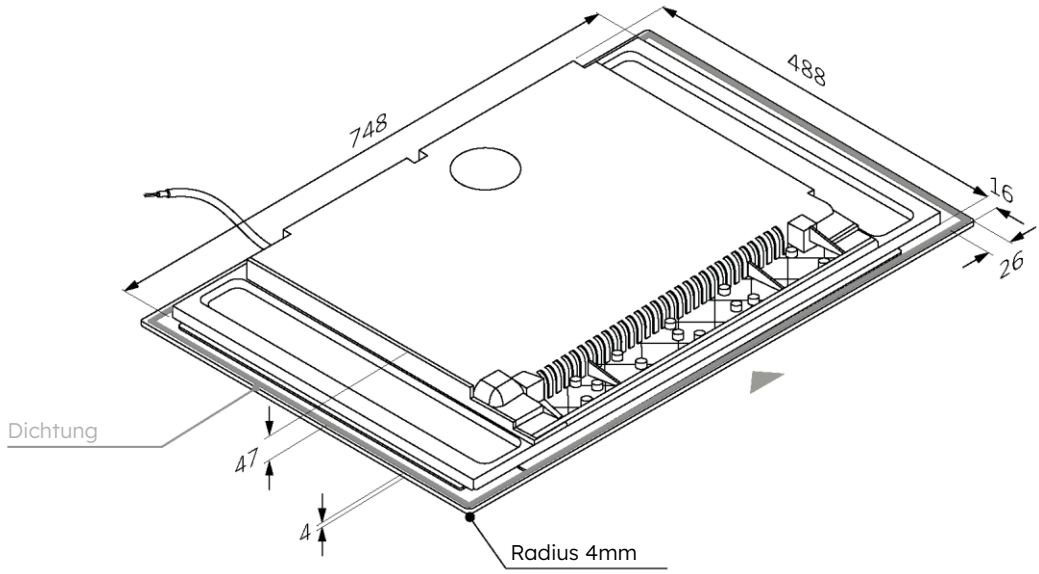

60 65 80 90

Abmessungen in **mm**

**Ansicht der Vorderseite**

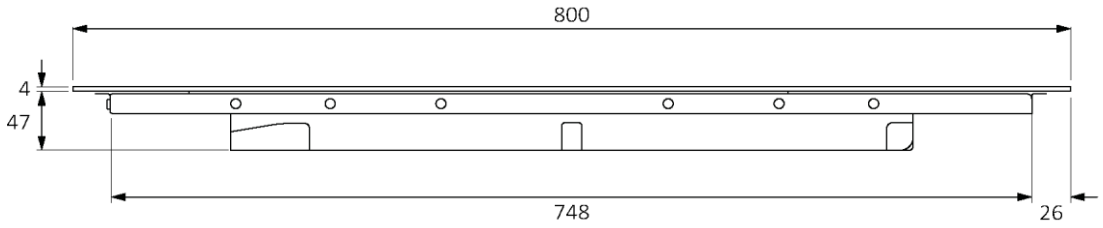


**Seitenansicht**

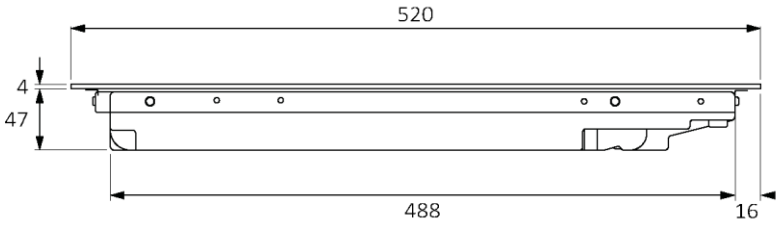

## 3.4 Breite 90

Abmessungen in **mm**

**Axonometrische Ansicht von oben**

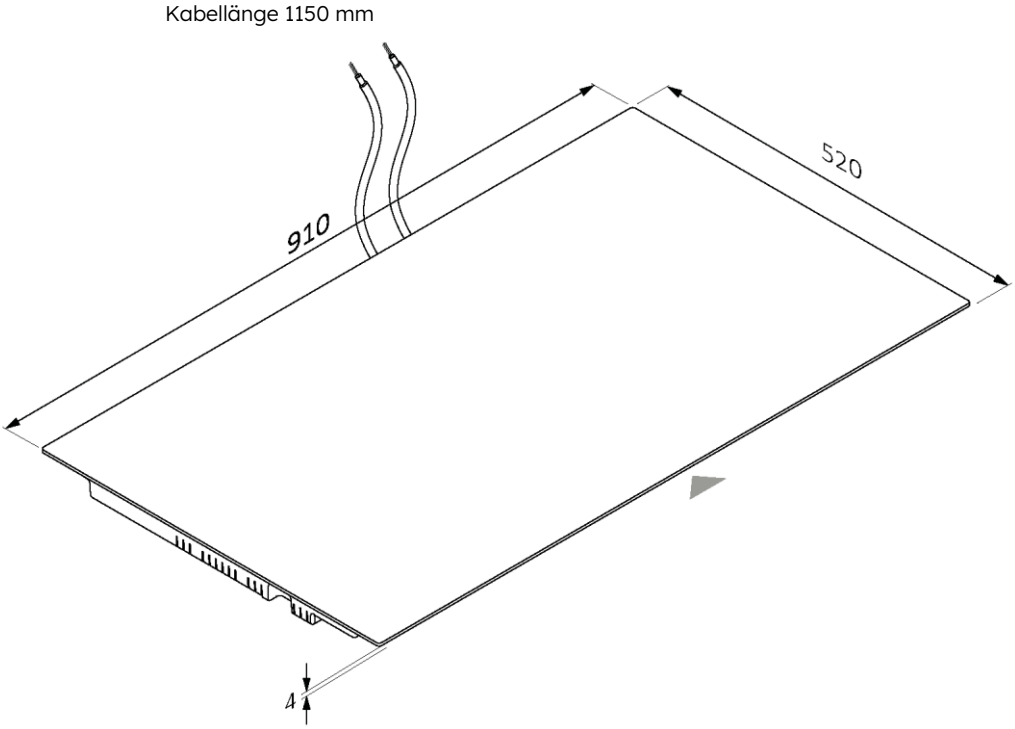


**Axonometrische Ansicht von unten**

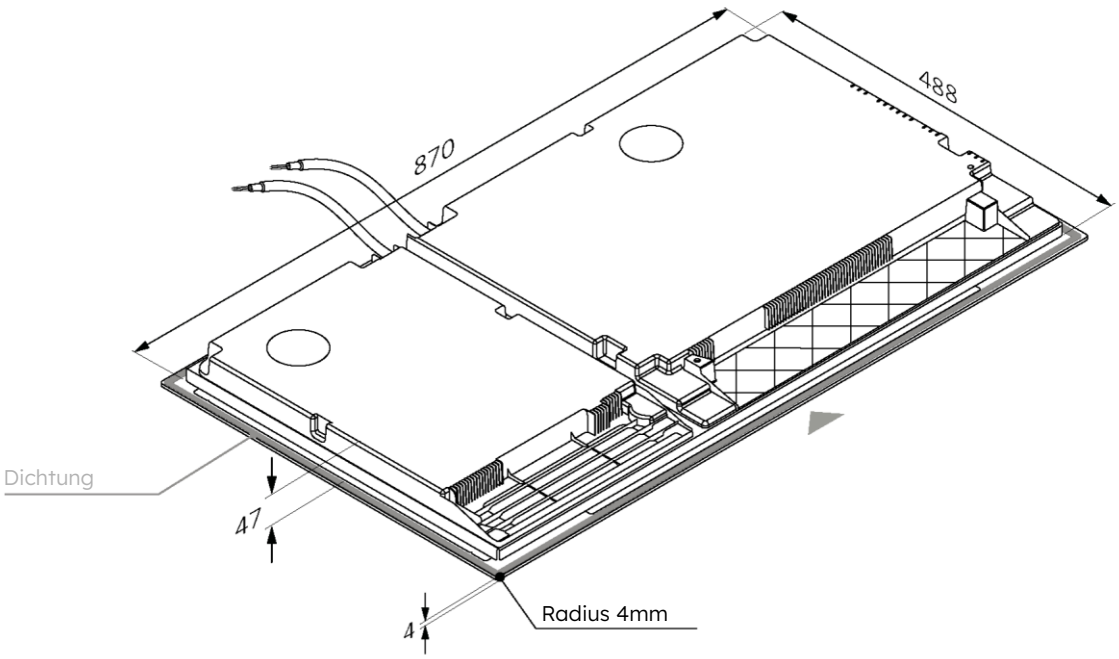

60 65 80 90

Abmessungen in **mm**

**Ansicht der Vorderseite**

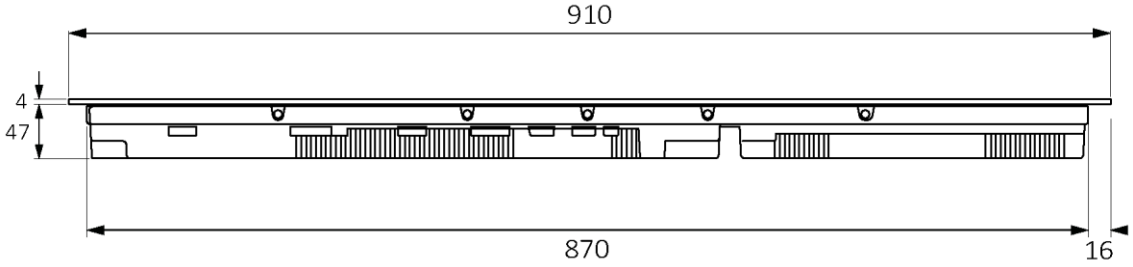


**Seitenansicht**

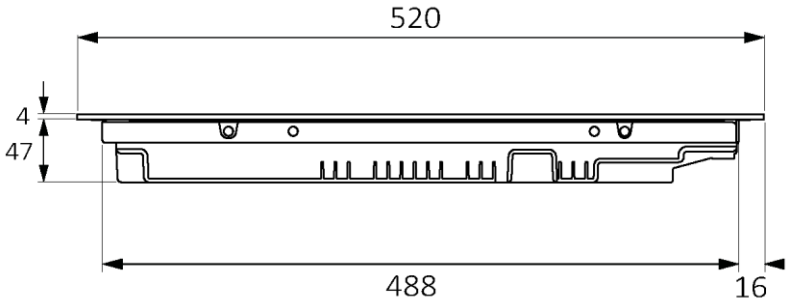

# 4 Installationswerkzeuge

## 4.1 Standard-Installation

**Benötigte Werkzeuge**

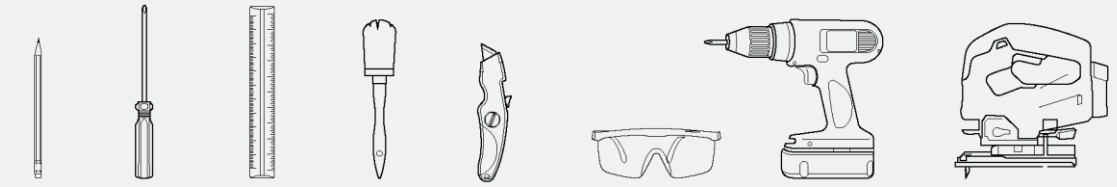

Bleistift Schraubenzieher Lineal Bürste Cutter Schutzbrille Schrauber Stichsäge

**Mit dem Produkt gelieferte Werkzeuge**

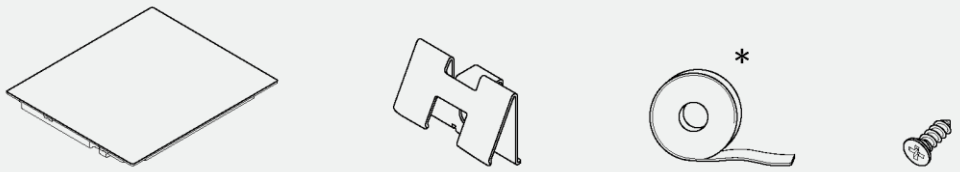


Kochfeld Clip x4 Dichtung Schrauben x4

## 4.2 Flächenbündige Installation

**Benötigte Werkzeuge**

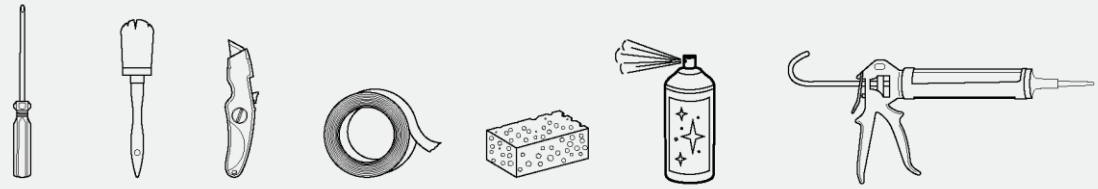

Schraubenzieher Bürste Cutter Klebeband Schwamm Reinigungsspray Silikon

**Mit dem Produkt gelieferte Werkzeuge**

Kochfeld Clip x4 Dichtung Schrauben x4

* Bei den 90-cm-Modellen ist die Dichtung bereits installiert.

# Vorsichtsmaßnahmen

- In Bezug auf die Sicherheit entspricht dieses Produkt den geltenden Vorschriften;
- Der Abstand zwischen dem Kochfeld und den Schränken oder Einbaugeräten sollte so groß sein, dass eine ausreichende Be- und Entlüftung gewährleistet ist;
- Der Mindestabstand zwischen Kochfeld und Abzugshaube hängt vom Modell der Abzugshaube ab **(A);**
- Der Abstand zwischen Kochfeld und Hängeschränken sollte das Vorhandensein von sperrigen Gegenständen (Töpfe, Schöpfkellen usw.) und deren Verwendung berücksichtigen **(B);**
- Der Mindestabstand zwischen der Kochfeldöffnung und der Küchenrückwand/dem Spritzschutz sollte mindestens 35 mm betragen **(C)**;
- Halten Sie einen sicheren Seitenabstand zu den Möbeln ein **(D).** Die Seitenverkleidung der Möbel muss aus hitzebeständigem Material bestehen;
- Im Bereich unter dem Kochfeld ist ein Freiraum von mindestens 10 mm zwischen dem Kochfeld und allen anderen Gegenständen, die durch die bei der Benutzung entstehende Hitze beeinträchtigt werden könnten, erforderlich;
- Befolgen Sie die Anweisungen in dieser Anleitung zur Belüftung des Geräts;
- Wenn das Produkt über einem Backofen installiert wird, lesen Sie bitte auch die Installationsanleitung des Backofens.

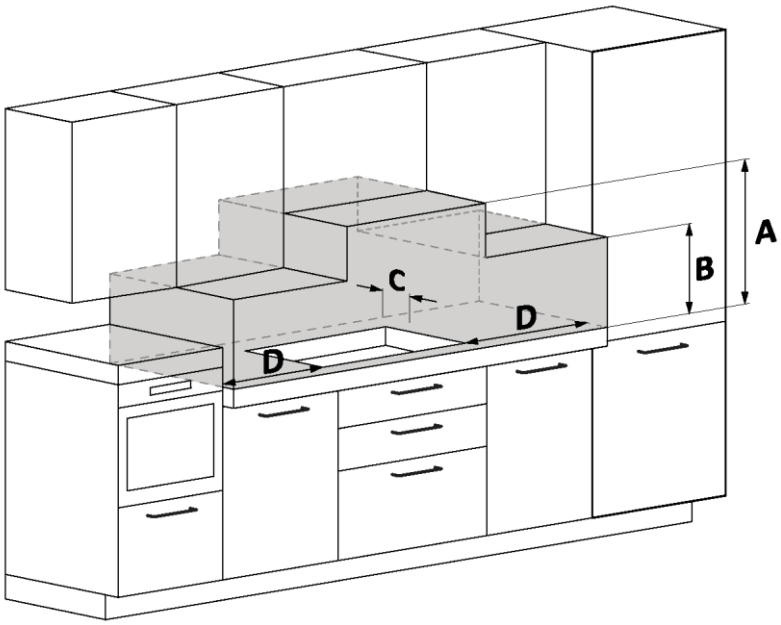


**A** Wir empfehlen einen Abstand von mindestens 650 mm, siehe auch das Handbuch der Haube;

**B** Sehen Sie ausreichend Platz für die Handhabung von Töpfen, Schöpfkellen und anderen Gegenständen vor;

**C** 35 mm Abstand vom Einbauloch zur Rückwand/Rückwand;

**D** 35 mm: Kochfeldbreite 60;
55 mm: Kochfeldbreite 65;
35 mm: Kochfeldbreite 80;
35 mm: Kochfeldbreite 90.

# 6 Möbel und Belüftung

## 6.1 Auf Ofen als Unterteil

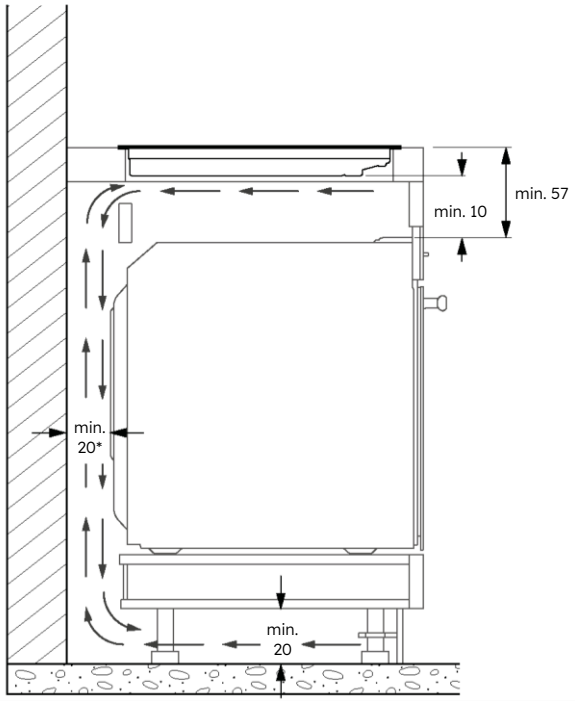


* Angaben zum Kochfeld.
Informationen über den Ofen finden Sie in der entsprechenden Installationsanleitung.

## 6.2 Auf Schubladen als Unterteil

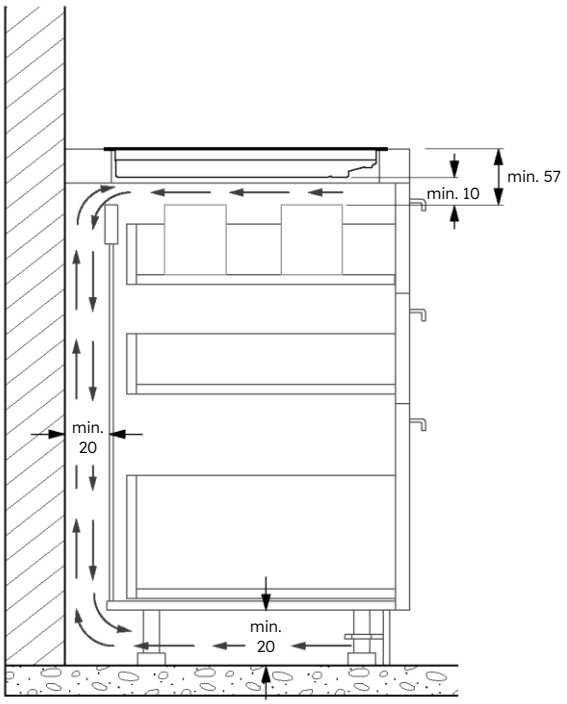

## 6.3 Auf Einlegeböden als Unterteil

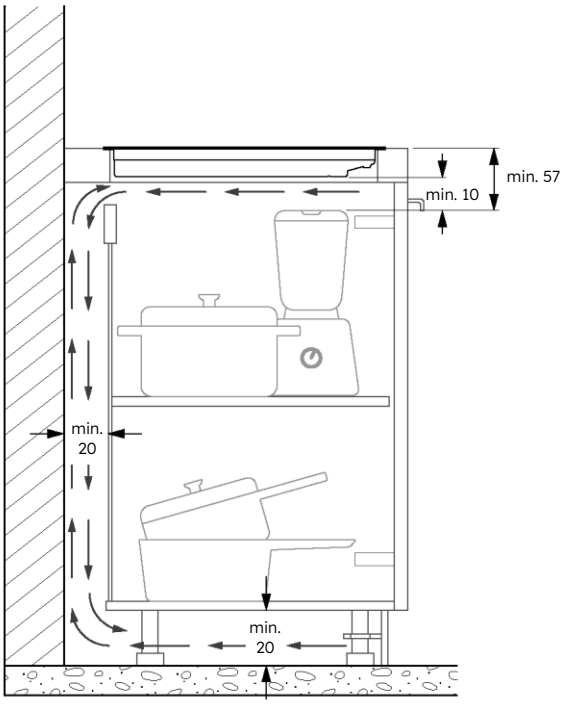


## 6.4 Dicke der Arbeitsplatte

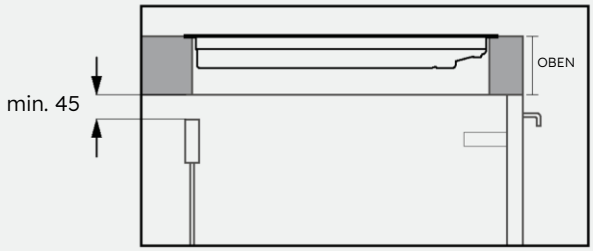


Bei Möbeln mit dicker Arbeitsplatte ist eine rückwärtige Öffnung von mindestens 45 mm zwischen der Platte und der hinteren Kette vorzusehen.

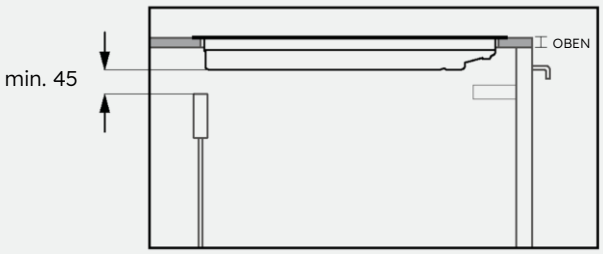


Bei Möbeln mit einer Arbeitsplatte mit geringerer Dicke ist eine rückwärtige Öffnung von mindestens 45 mm zwischen dem Kochfeld und der hinteren Kette vorzusehen.

# 7 Einbauabmessungen

- Die Küchenarbeitsplatte muss nach den folgenden Diagrammen gestaltet werden;
- Auf der Rückseite des Schranks müssen Öffnungen vorhanden sein, die den nachstehenden Diagrammen entsprechen.

## 7.1 Kochfeldbreite 60

**Standard-Installation**

Abmessungen in **mm**

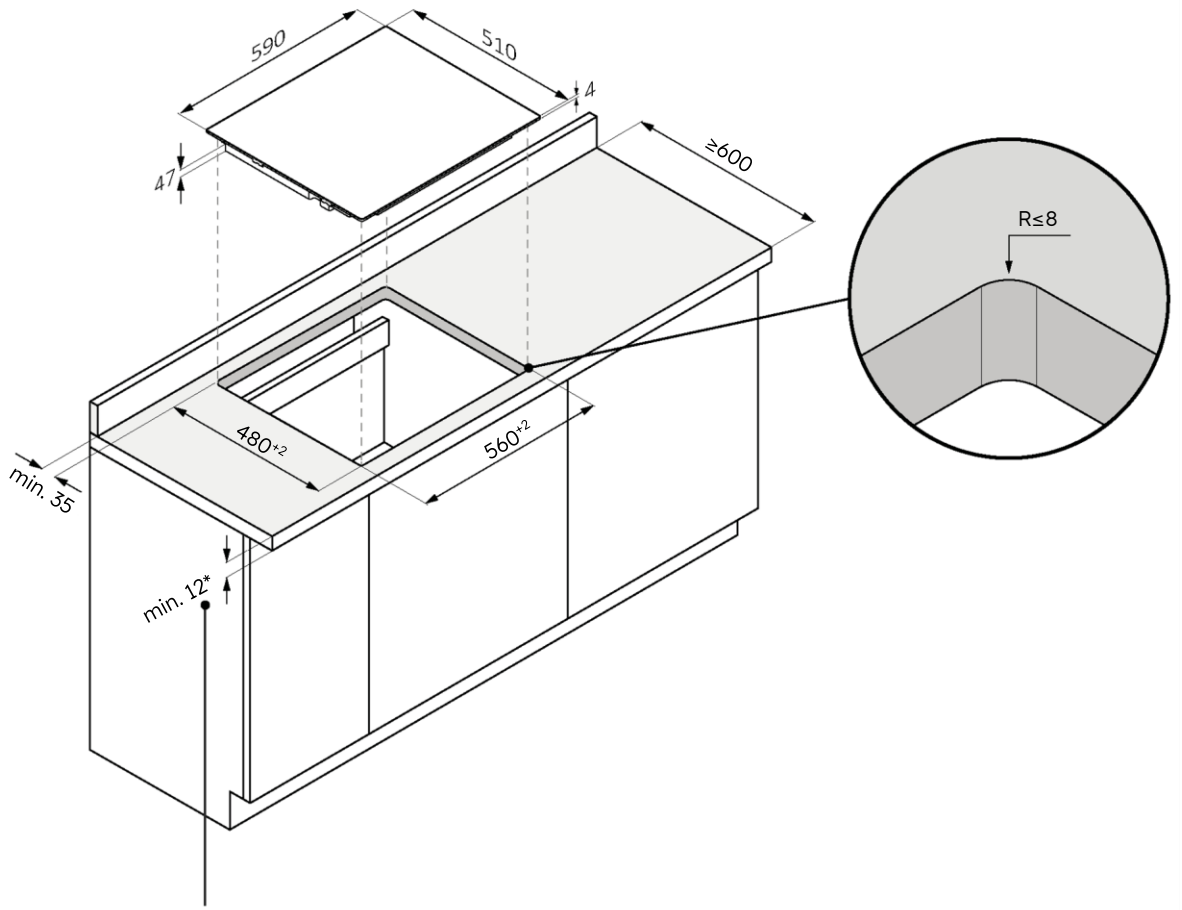


*28 mit Backofen darunter

**Bündige Installation**

⚠ **WARNUNG:** Nicht verfügbar für Produkte mit abgeschrägtem Glas.

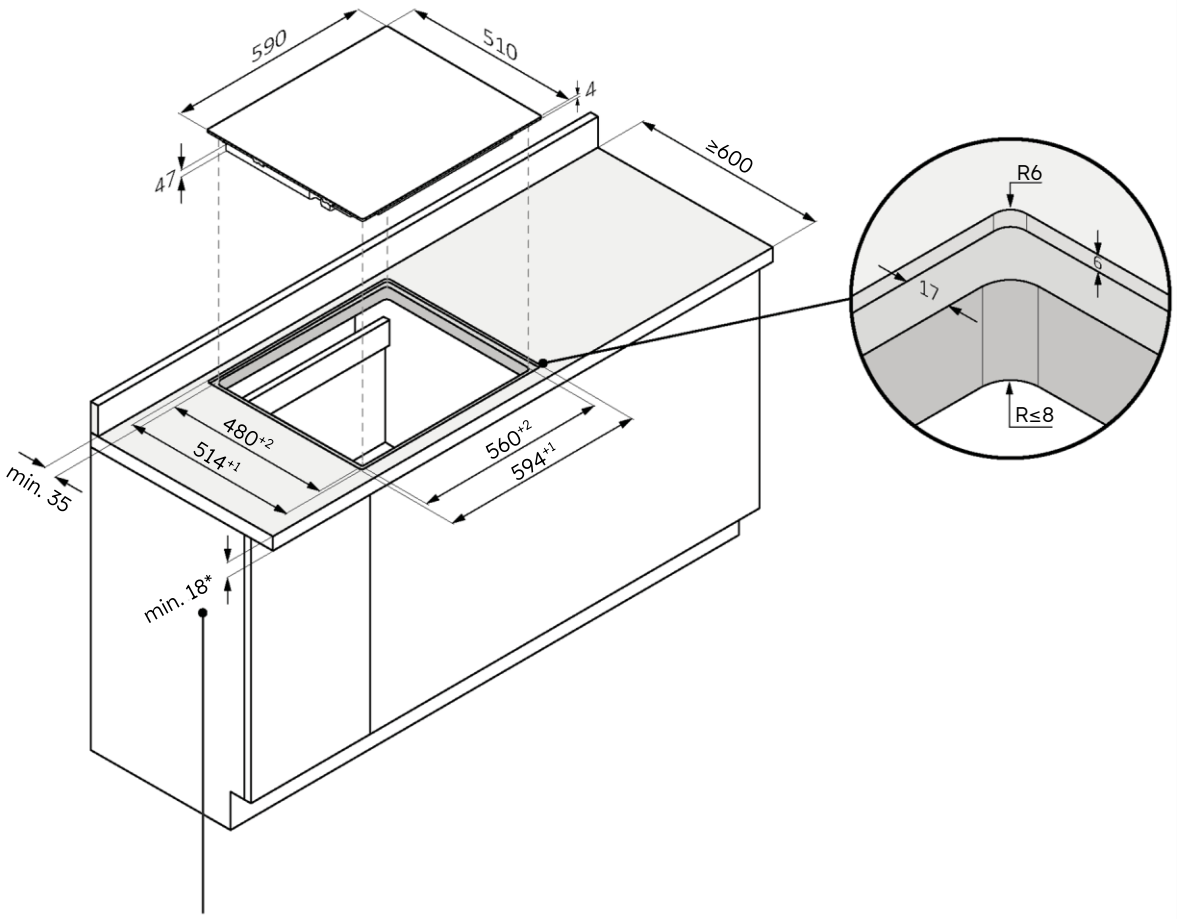


*34 mit Backofen darunter

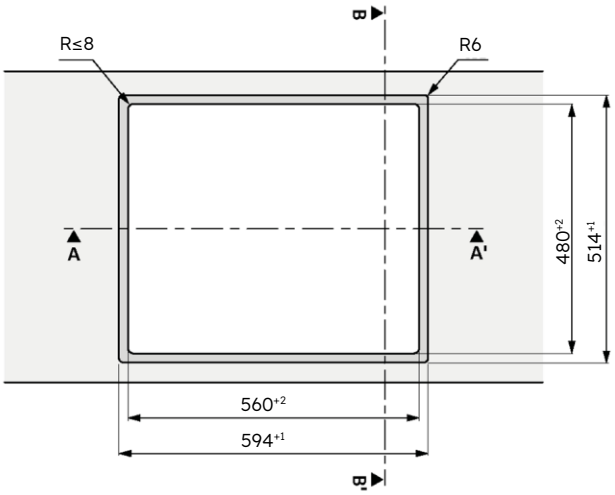


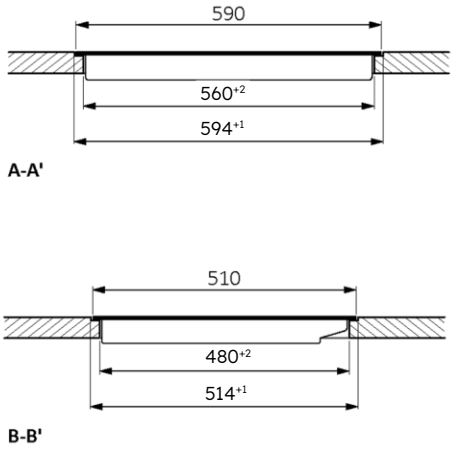

## 7.2 Kochfeldbreite 65

**Standard-Installation**

Abmessungen in **mm**

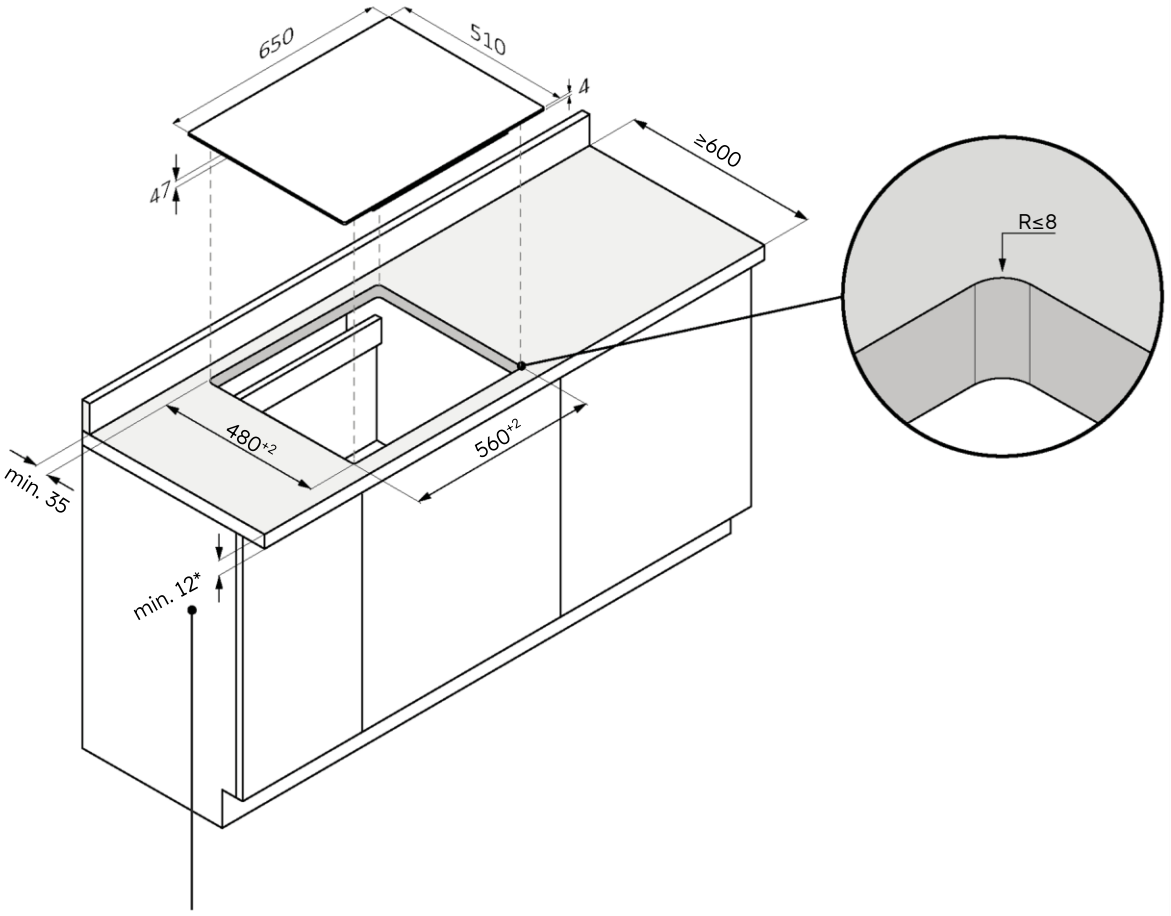


*28 mit Backofen darunter

**Bündige Installation**

⚠ **WARNUNG:** Nicht verfügbar für Produkte mit abgeschrägtem Glas.

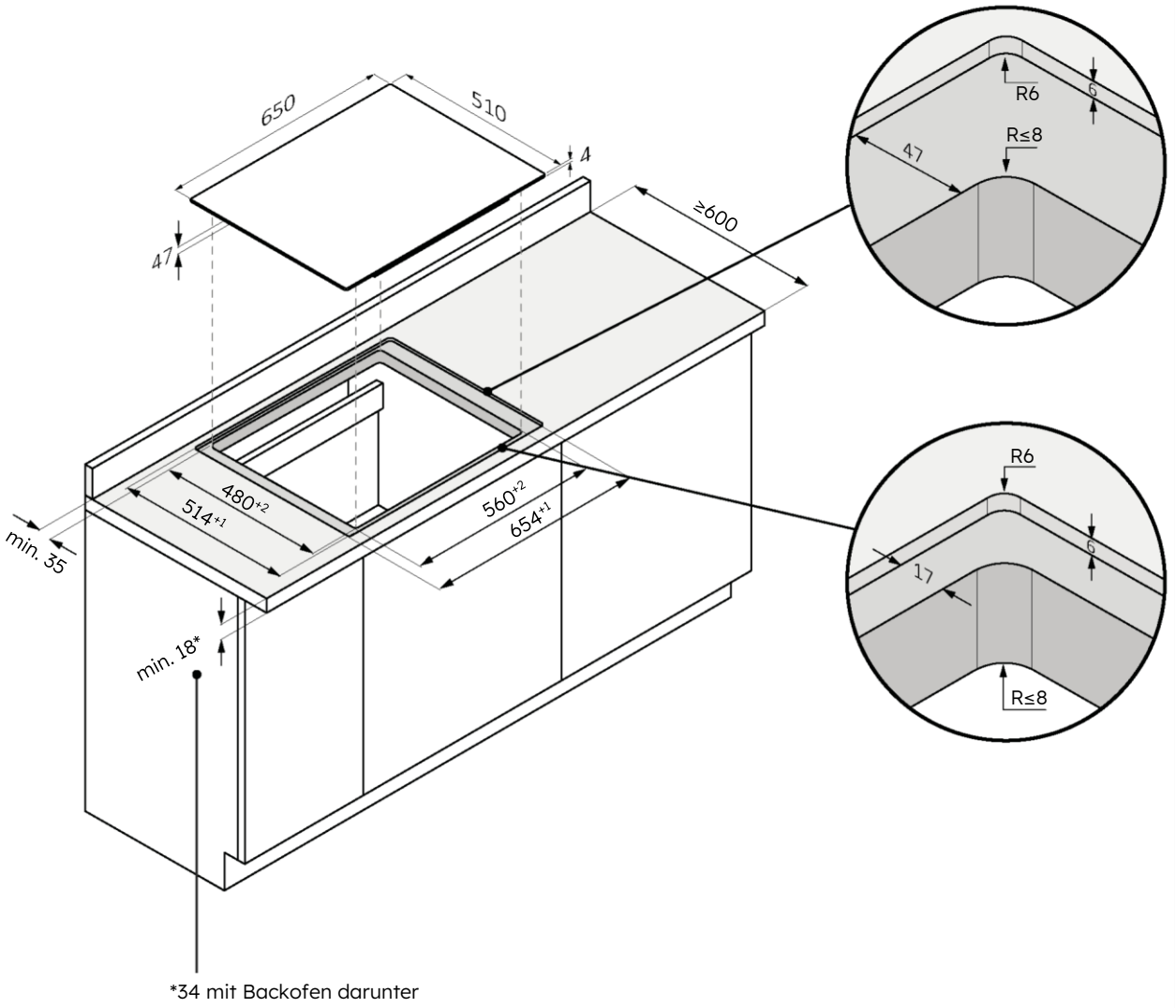


*34 mit Backofen darunter

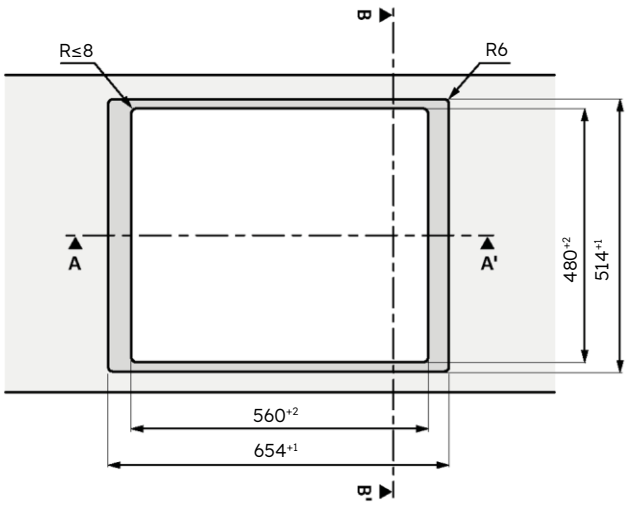


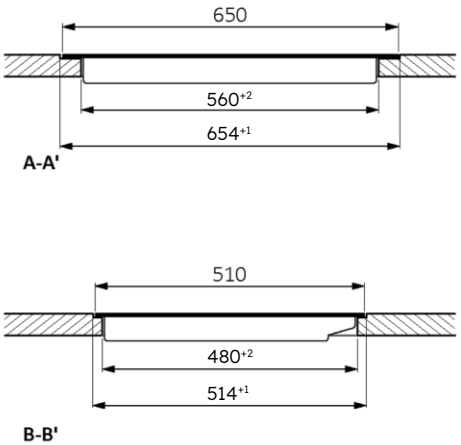

## 7.3 Kochfeldbreite 80

**Standard-Installation**

Abmessungen in **mm**

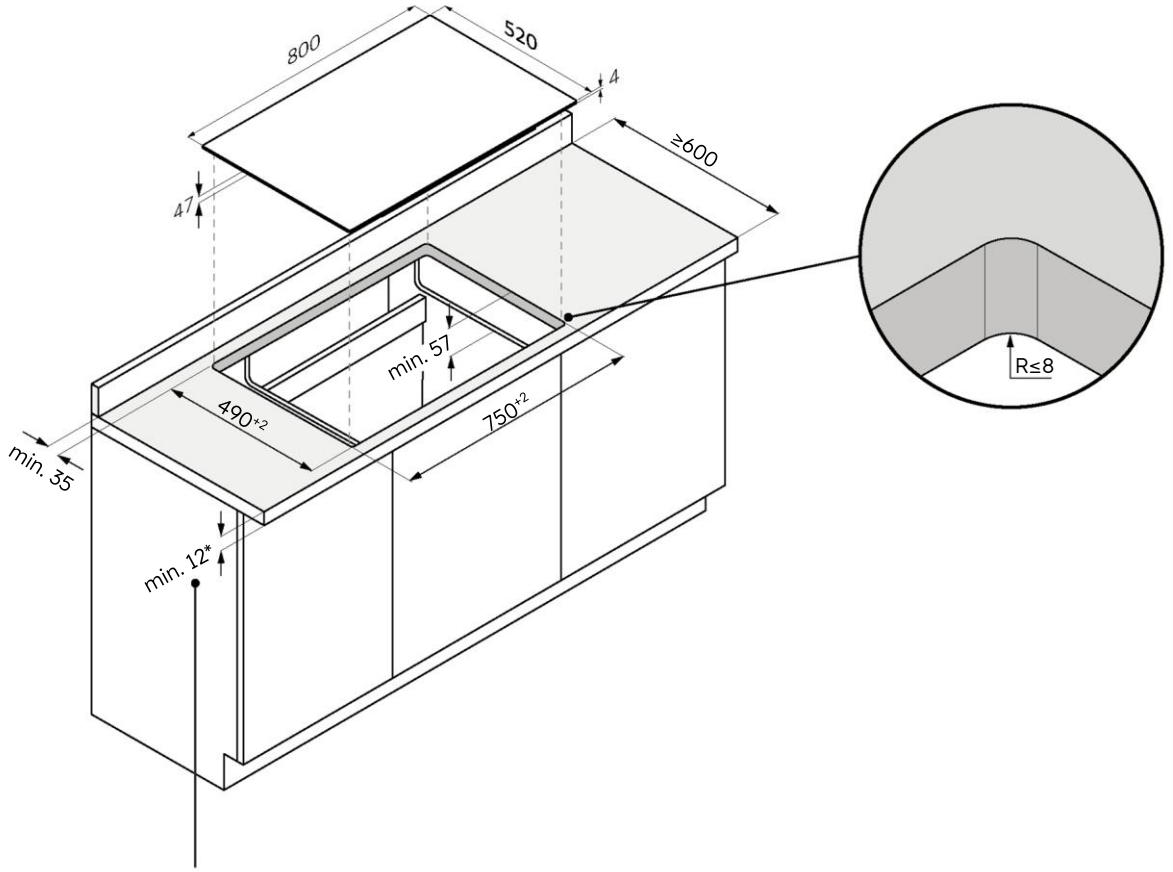


*28 mit Backofen darunter

**Bündige Installation**

⚠ **WARNUNG:** Nicht verfügbar für Produkte mit abgeschrägtem Glas.

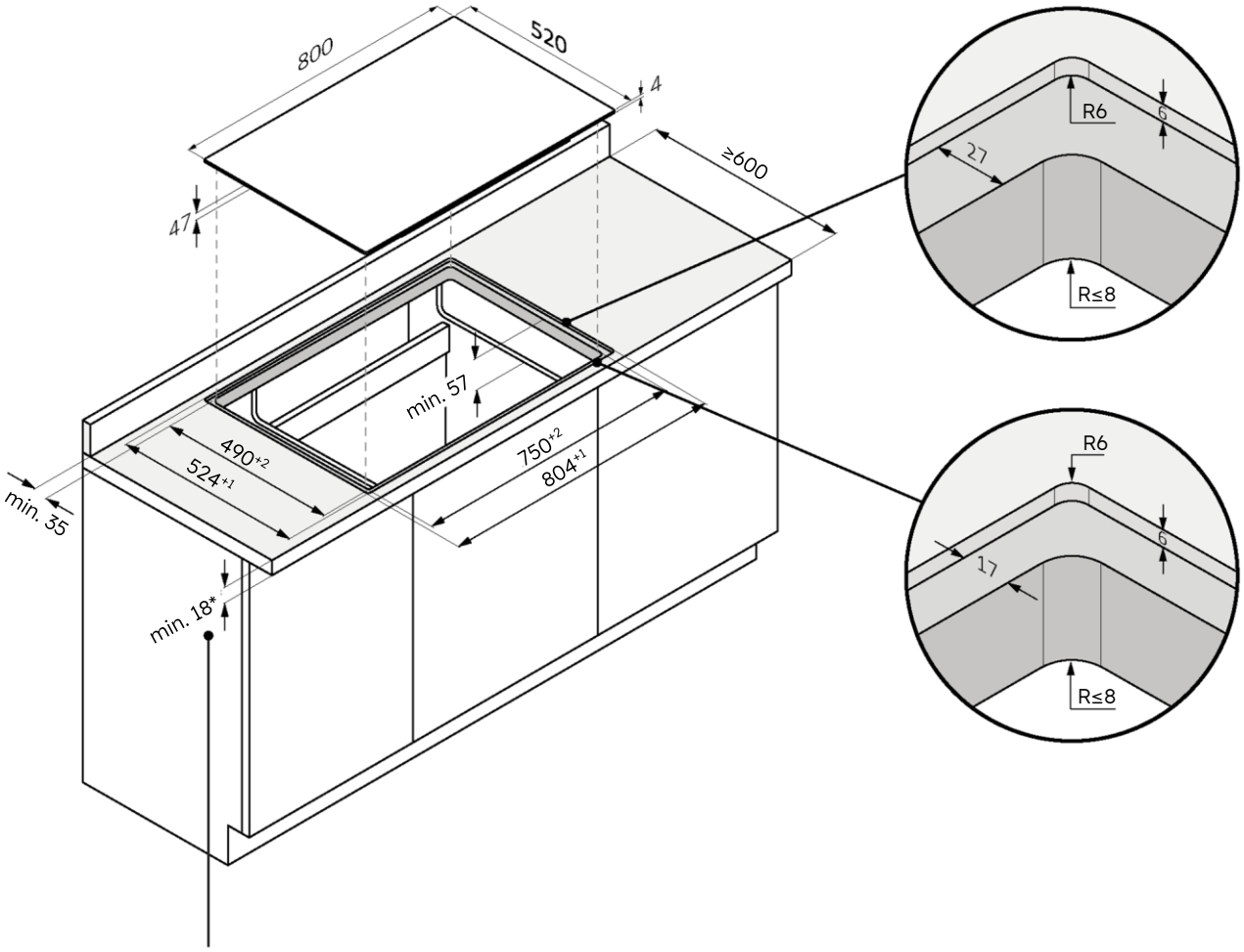


*34 mit Backofen darunter

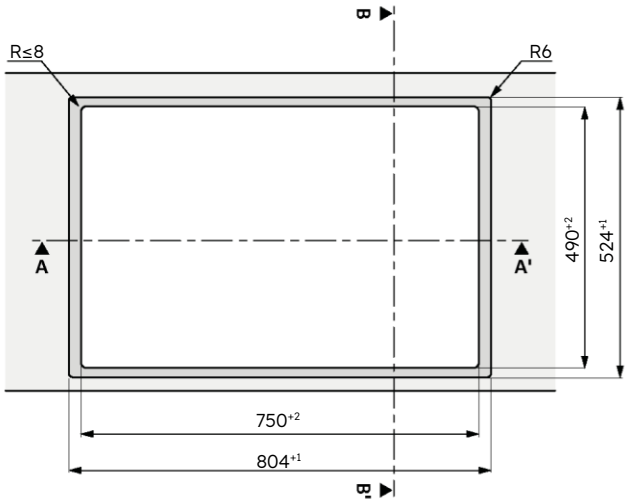


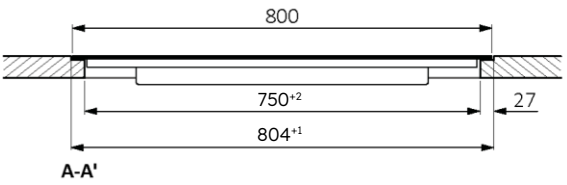


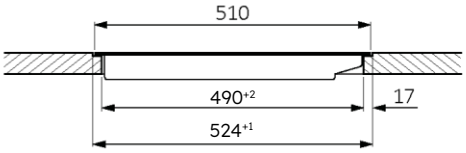

## 7.4 Kochfeldbreite 90

**Standard-Installation**

Abmessungen in **mm**

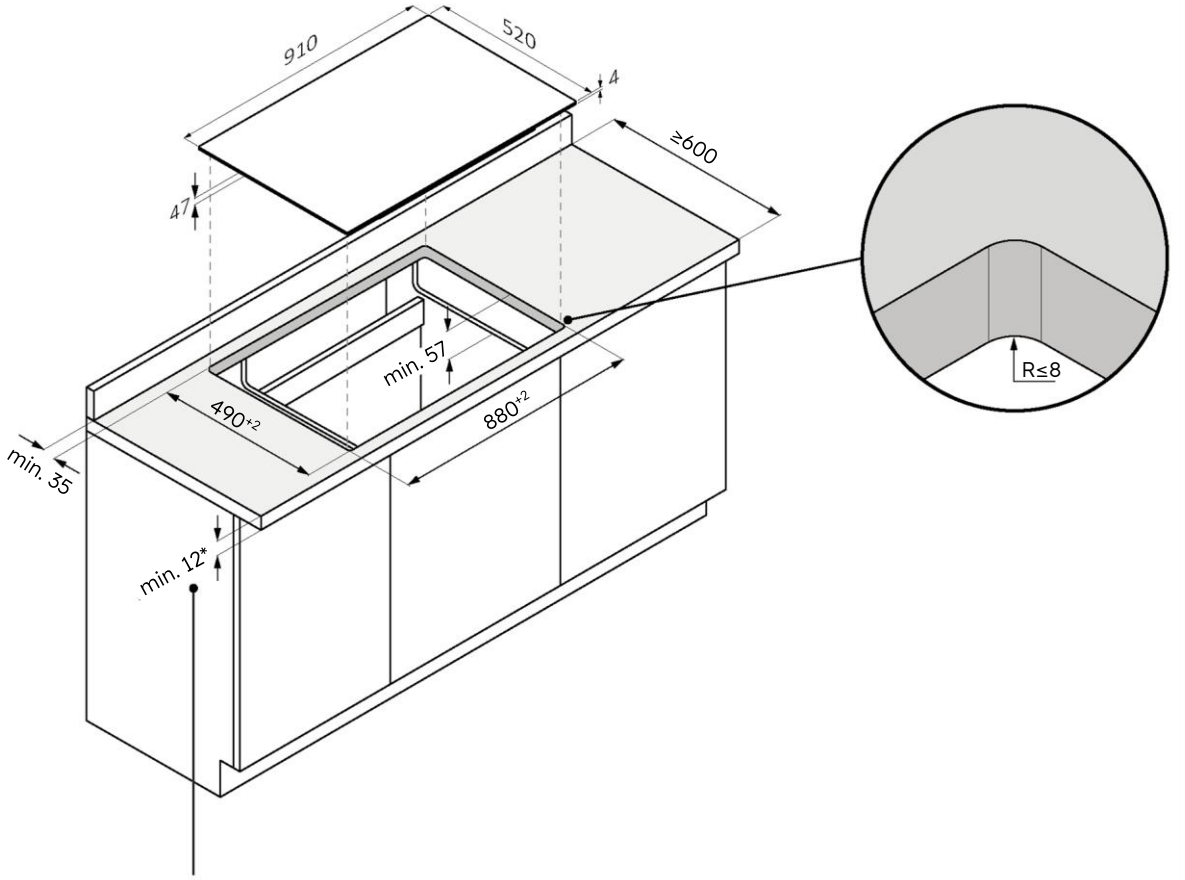


*28 mit Backofen darunter

**Bündige Installation**

⚠ **WARNUNG:** Nicht verfügbar für Produkte mit abgeschrägtem Glas.

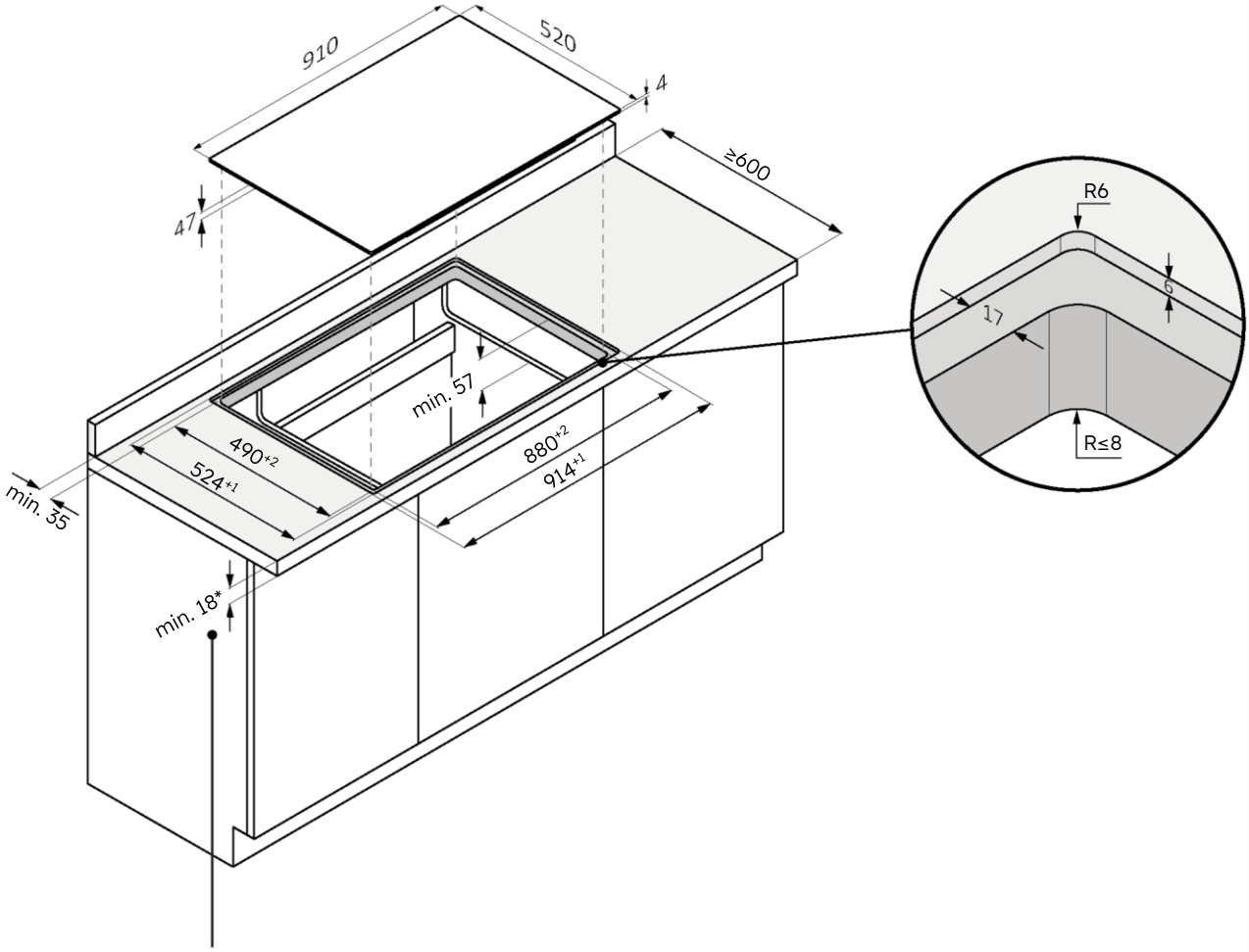


*34 mit Backofen darunter

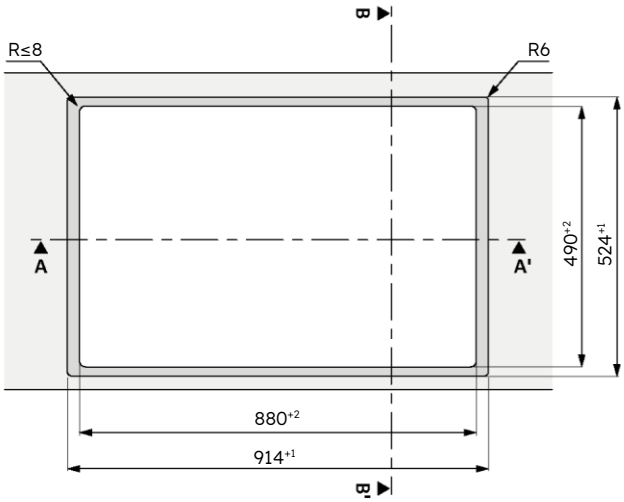


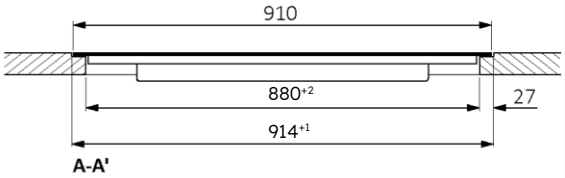


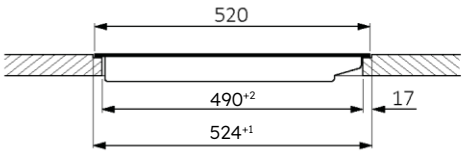


B-B'

# 8 Anschluss an das Stromnetz

## 8.1 Sicherheitshinweise

**Um den elektrischen Anschluss des Geräts sicher durchzuführen, beachten Sie die folgenden Warnhinweise:**

- Jede unsachgemäß durchgeführte Reparatur, Installation und Wartung kann den Anwender ernsthaft gefährden;
- Der Hersteller erklärt, dass er keine Haftung für direkte oder indirekte Schäden übernimmt, die durch unsachgemäße Installation, Wartung oder Reparatur entstehen. Er haftet auch nicht für Schäden, die durch eine fehlende oder unterbrochene Erdungsleitung verursacht werden (elektrischer Schlag);
- Lassen Sie das Kochfeld nur von einem qualifizierten Techniker an das Stromnetz anschließen, der die örtlichen Vorschriften und die zusätzlichen Vorschriften des örtlichen Stromversorgers kennt und beachtet;
- Das Produkt fällt unter die Schutzklasse I und kann nur betrieben werden, wenn es mit einem Erdungsleiter ausgestattet ist;
- Das Produkt muss während der Installation spannungsfrei sein;
- Legen Sie während der Installation keine Metallgegenstände (z. B. Messer, Gabeln, Löffel und Deckel) auf die Oberfläche des Kochfeldes, da diese heiß werden können;
- Schließen Sie das Produkt nur mit dem mitgelieferten Kabel an;
- Das Produkt muss an eine ordnungsgemäß ausgeführte elektrische Anlage angeschlossen werden;
- Bei unsachgemäßer Installation, Manipulationen am Gerät und unsachgemäßem Anschluss erlischt die Gültigkeit der Produktgarantie;
- Wenn das Netzkabel beschädigt ist, sollte es durch den Hersteller, einen Servicetechniker oder eine ähnlich qualifizierte Person ersetzt werden, um Risiken zu vermeiden;
- Der Anschluss an ein zuverlässiges Erdungssystem ist unerlässlich und vorgeschrieben;
- Dieses Gerät darf nur von einer entsprechend qualifizierten Person installiert und geerdet werden;
- Trennen Sie das Gerät vom Stromnetz, bevor Sie Arbeiten oder Wartungsarbeiten daran durchführen;
- Dieses Gerät muss an einen Stromkreis angeschlossen werden, der über einen Trennschalter verfügt, der eine vollständige Trennung von der Stromquelle gewährleistet;
- Änderungen an der elektrischen Anlage des Haushalts dürfen nur von einem qualifizierten Elektriker vorgenommen werden;
- Die Nichtbeachtung dieser Empfehlungen kann zu einem elektrischen Schlag oder zum Tod führen;
- Das Kochfeld muss über eine allpolige Trennvorrichtung an das Stromnetz angeschlossen werden, die eine Trennung zwischen den Kontakten gemäß der Überspannungskategorie III gewährleistet. Dieses Gerät muss den maximalen Anschlusswerten standhalten und den geltenden Vorschriften entsprechen.

⚠ **WARNUNG:** Um eine Gefährdung durch versehentliches Zurücksetzen der thermischen Abschaltvorrichtung zu vermeiden, darf das Gerät nicht über eine externe Schalteinrichtung, wie z. B. eine Zeitschaltuhr, mit Strom versorgt werden und nicht an einen Stromkreis angeschlossen sein, der regelmäßig ein- und ausgeschaltet wird.

- **Stromkabel:** Das Gerät ist mit einem Stromkabel ausgestattet, das an das Heimnetzwerk angeschlossen werden muss. Die verschiedenen Anschlussmöglichkeiten, je nach Art der Hausstromversorgung, entnehmen Sie bitte dem entsprechenden Schema. Auf dem Typenschild sind auch die für dieses Gerät zulässige Anschlussspannung und die relative Leistungsaufnahme angegeben.

## 8.2 Anweisungen

**Leistungsaufnahme**
Siehe Typenschild des Produkts.

**Differentialschutzschalter (lebensrettend)**
Es wird die Verwendung eines Fehlerstromschutzschalters (FI-Schutzschalters) mit einem Auslösestrom empfohlen, der den geltenden Normen entspricht.

**Trennvorrichtungen**
Sollte dies erforderlich sein, muss das Kochfeld über eine allpolige Trennvorrichtung an das Stromnetz angeschlossen werden, die eine Trennung zwischen den Kontakten gewährleistet, die der Überspannungskategorie III entspricht. Ein solches Gerät muss den maximalen Anschlusslasten standhalten und den geltenden Normen entsprechen.

**Elektrisches Stromkabel**
Das Produkt ist mit einem Netzkabel ausgestattet, das an das Heimnetzwerk angeschlossen werden muss. Die verschiedenen Anschlussmöglichkeiten, je nach Art der Hausstromversorgung, entnehmen Sie bitte dem entsprechenden Schema. Auf dem Typenschild sind auch die zulässige Anschlussspannung für dieses Gerät und die relative Leistungsaufnahme angegeben.

**Auswechseln des Netzkabels**
Tauschen Sie das Kabel nicht selbst aus. Wenden Sie sich bitte an die autorisierte Kundendienststelle.

## 8.3 Weitere Ratschläge

Bei der Verwendung jedes Haushaltsgeräts müssen bestimmte Grundregeln beachtet werden:

- Ziehen Sie nicht am Netzkabel, um das Gerät von der Stromversorgung zu trennen;
- Berühren Sie das Gerät nicht mit nassen oder feuchten Händen oder Füßen;
- Von der Verwendung von Adaptern, Steckdosenleisten oder Verlängerungskabeln wird im Allgemeinen abgeraten;
- Im Falle einer Störung und/oder eines Leistungsabfalls schalten Sie das Gerät aus und nehmen Sie keine Eingriffe vor.

## 8.4 Anschlussplan

60 65 80 90

Beachten Sie die örtlichen Vorschriften und alle zusätzlichen Anforderungen des örtlichen Stromversorgungsunternehmens. Folgen Sie dem nachstehenden Anschlussplan für das Stromversorgungskabel für 60-, 65- und 80-cm-Kochfelder.

**Anschließen des Geräts**
Beachten Sie die Anschlussdaten auf dem Typenschild.
Führen Sie den Anschluss ausschließlich nach dem entsprechenden Schema durch:

- BR: braun
- BL: blau
- YE/GN: gelb und grün
- BK: schwarz
- GY: grau

**Einphasig** 220-240 V 1L/1N ~ 50/60Hz

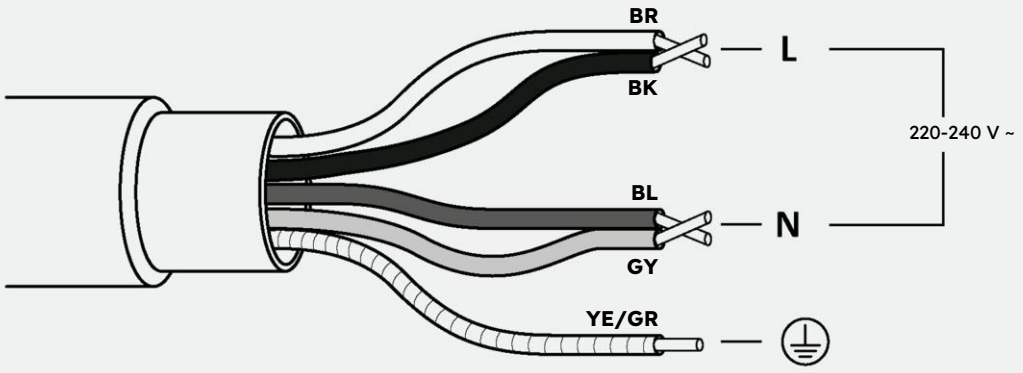


**Drehstrom** 220-240 V 2L/1N ~ 50/60Hz

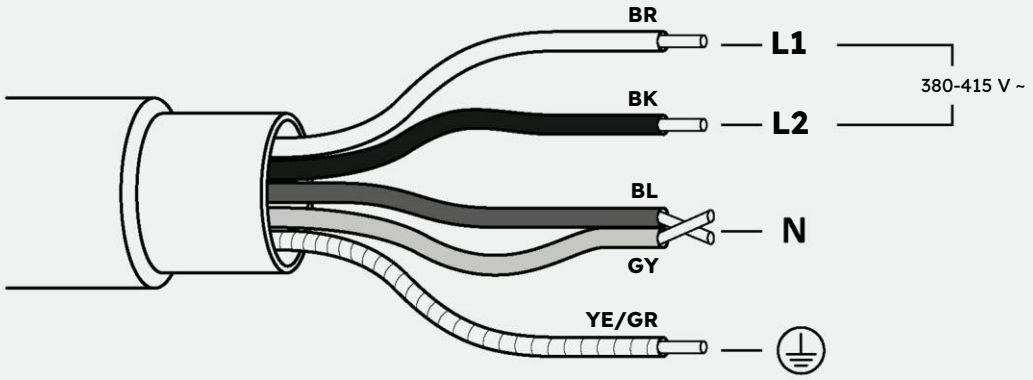

## 8.5 Anschlussplan

60 65 80 90

Beachten Sie die örtlichen Vorschriften und alle zusätzlichen Anforderungen des örtlichen Stromversorgungsunternehmens. Folgen Sie dem nachstehenden Anschlussplan für die Stromversorgungskabel für 90-cm-Kochfelder.

**Anschließen des Geräts**
Beachten Sie die Anschlussdaten auf dem Typenschild.
Führen Sie den Anschluss ausschließlich nach dem entsprechenden Schema durch:

- BR: braun
- BL: blau
- YE/GN: gelb und grün
- BK: schwarz
- GY: grau

**Einphasig** 220-240 V 1L/1N ~ 50/60 Hz

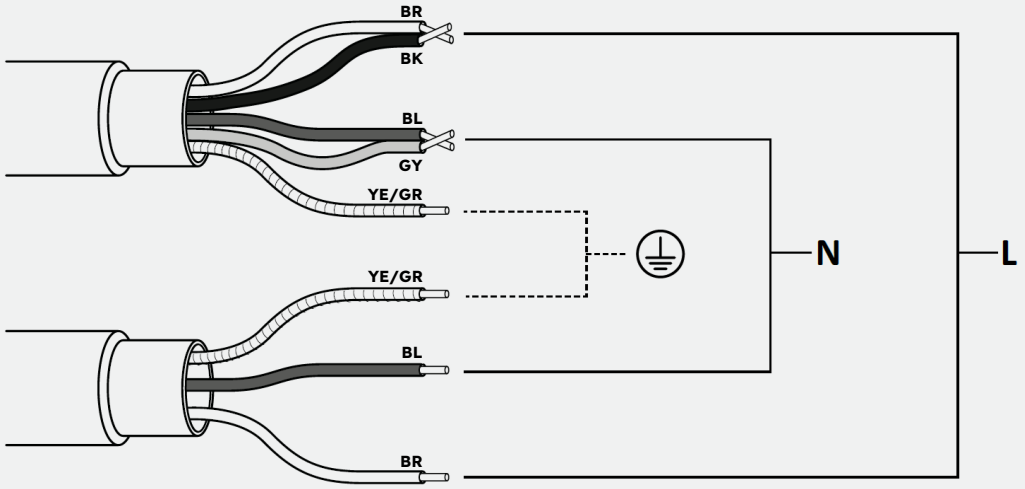


**Drehstrom** 380-415 V 3L/1N ~ 50/60Hz

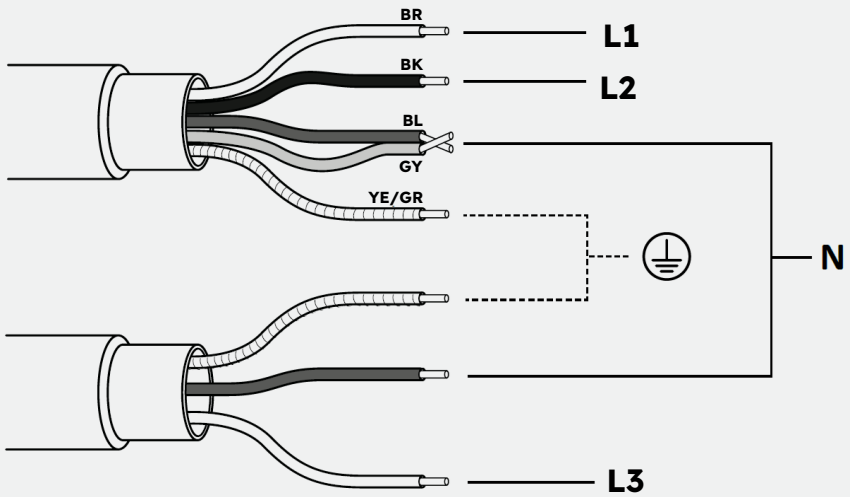

# 9 Anweisungen für die Installation

## 9.1 Warnungen

- Zum Schutz vor Feuchtigkeit und dem Eindringen von Flüssigkeiten müssen alle Schnittflächen mit einem geeigneten Produkt versiegelt werden;
- Das Produkt muss sich in einer perfekten horizontalen Position befinden;
- Entfernen Sie eine eventuelle Querstange, die sich im Bereich des Ausschnitts in der Arbeitsplatte befindet **(Abb. 1);**

**Abb. 1**

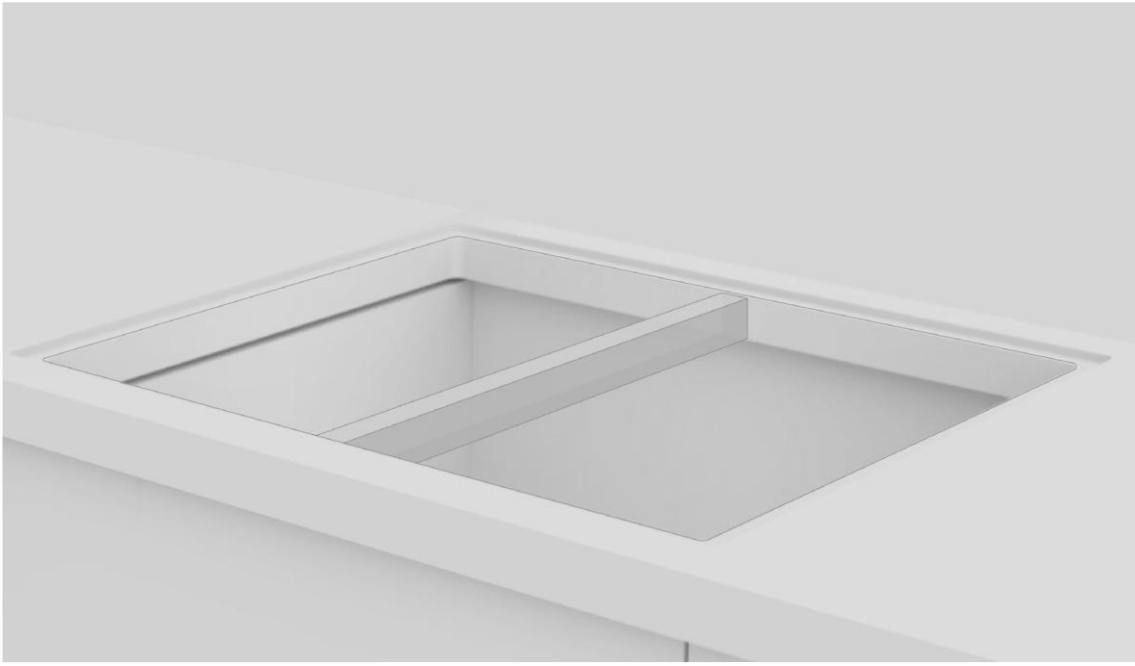

- Prüfen Sie vor der Installation, ob die Kochfelddichtung richtig sitzt **(Abb. 2);**

**Abb. 2**

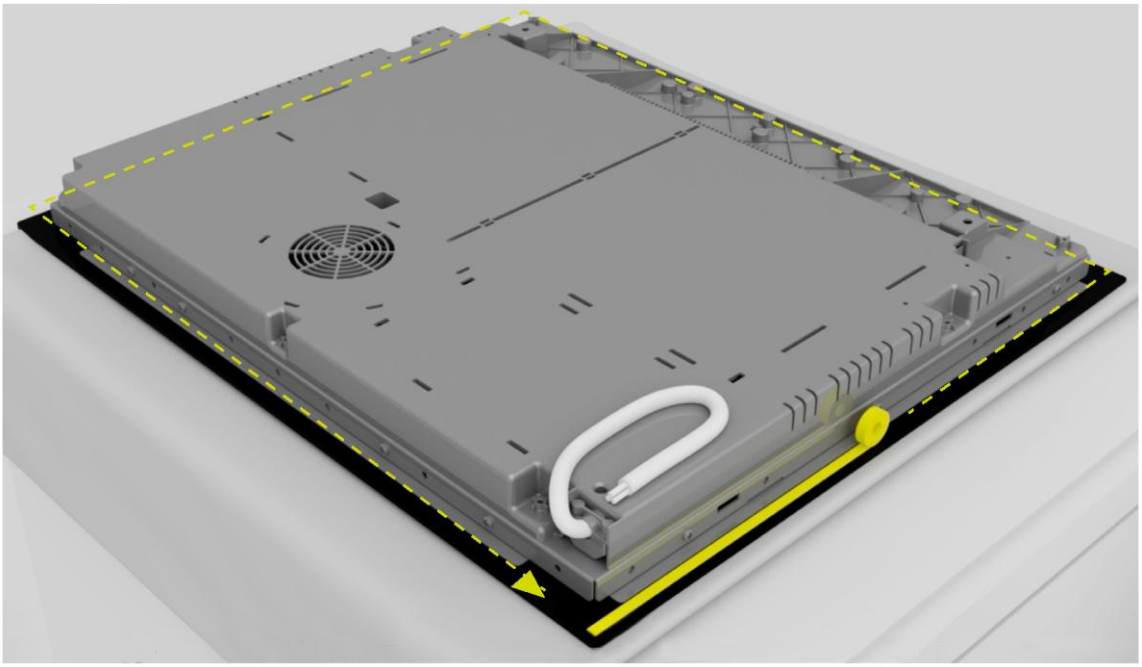

- Die Auflagefläche des Kochfeldes muss vollkommen glatt sein, damit es gleichmäßig aufliegt und die aufgebrachte Dichtung ausreichend abdichten kann **(Abb. 3);**

**Abb. 3**

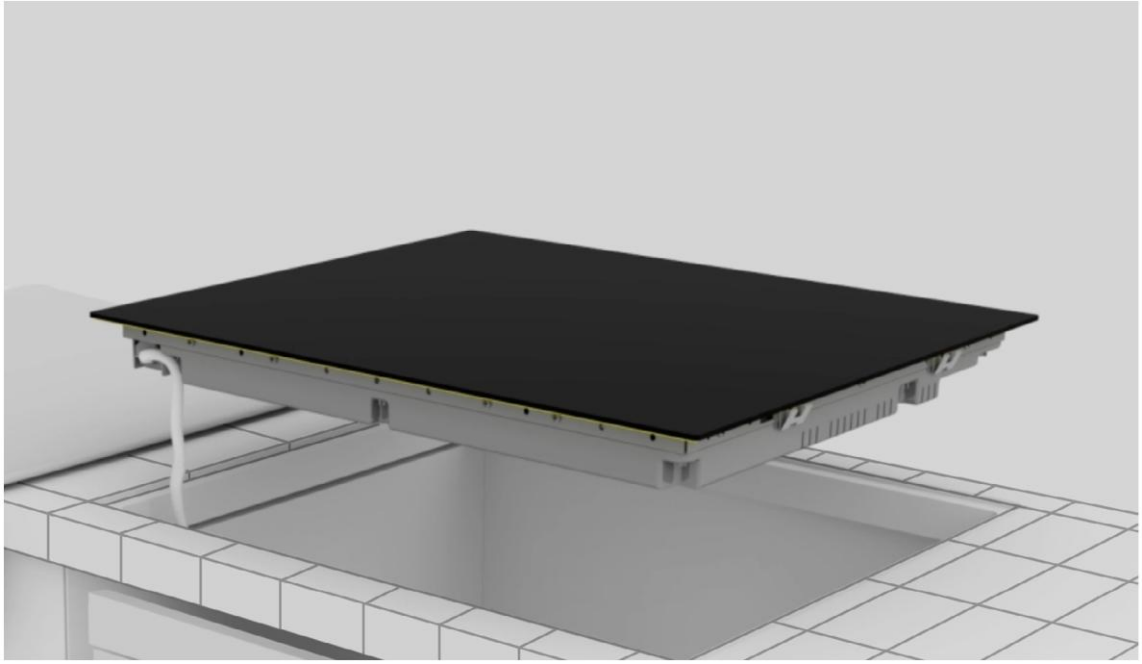

- Befestigen Sie das Kochfeld nicht mit Silikon oder einem anderen Klebstoff! Eine solche Befestigung würde das Produkt beschädigen, wenn Sie es demontieren würden **(Abb. 4);**

**Abb. 4**

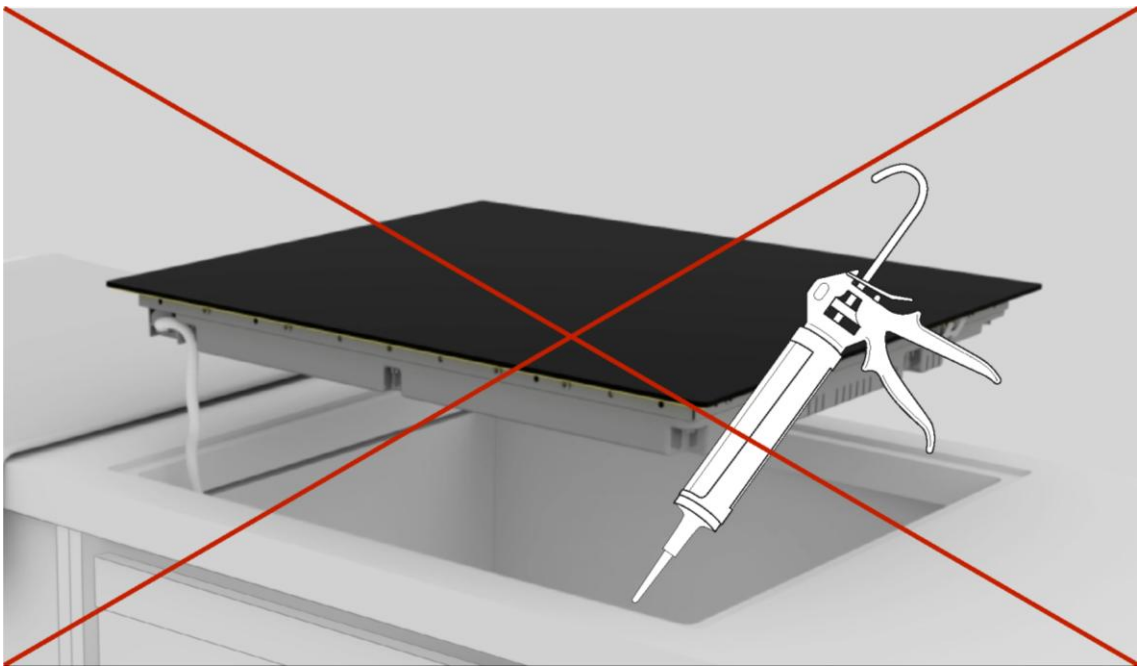

## 9.2 Schritt-für-Schritt-Installation

Die folgenden Abbildungen zeigen die Installationsschritte des Produkts.

Sie können sich das Video zur Produktinstallation ansehen, indem Sie die QR-Codes scannen oder auf die folgenden Links klicken.

60 65 80 90

**Standard-Installation**

Link

**Bündige Installation**

Link

60 65 80 90

**Standard-Installation**

Link

**Bündige Installation**

Link

**1**

Verwenden Sie die im Kapitel „Installationswerkzeuge“ des Handbuchs angegebenen Werkzeuge. Legen Sie ein Tuch neben die Produktverpackung, um das Kochfeld darauf abzulegen.

**2**

Tragen Sie Handschuhe. Entfernen Sie Verpackung und Umhüllung und achten Sie darauf, das Glas des Kochfeldes nicht zu beschädigen.

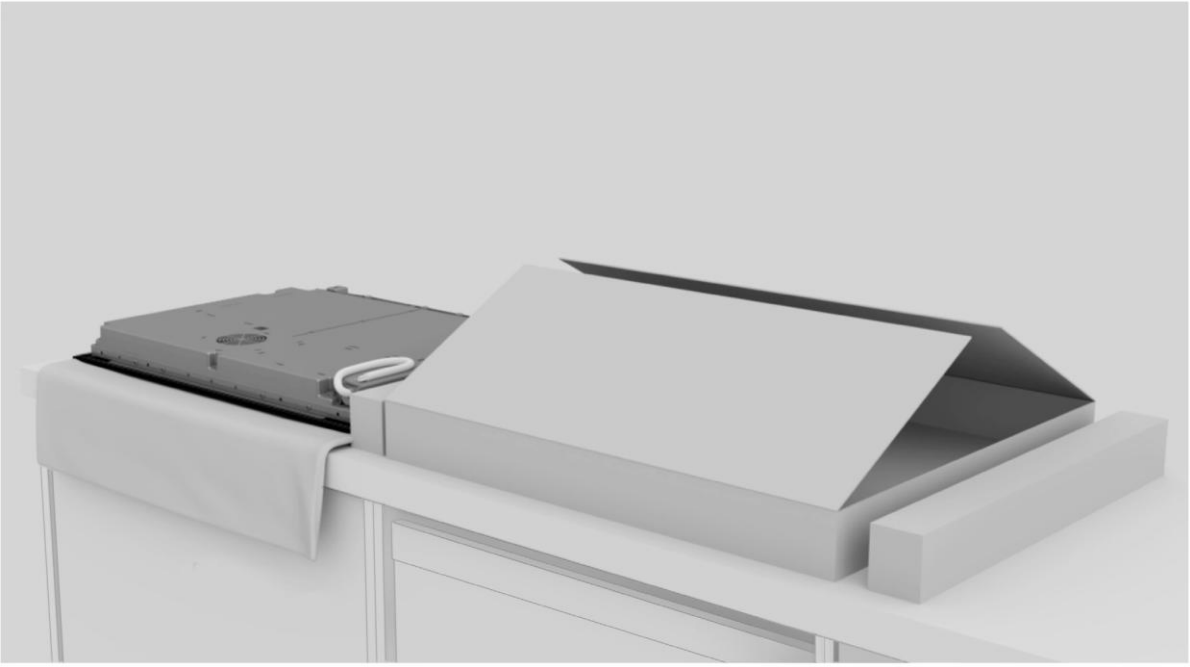

**3**

Legen Sie das Kochfeld mit der Oberseite nach unten auf das Tuch, das Sie zuvor neben die Verpackung gelegt haben.

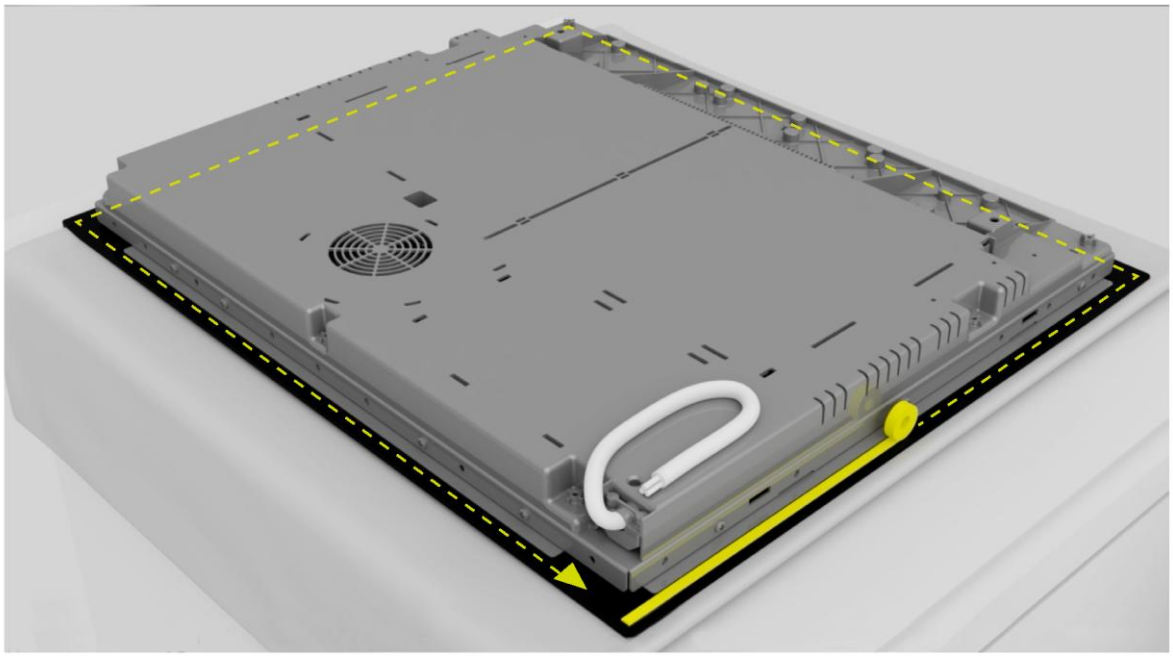

**4**

Bringen Sie die Dichtung um den Umfang herum an.

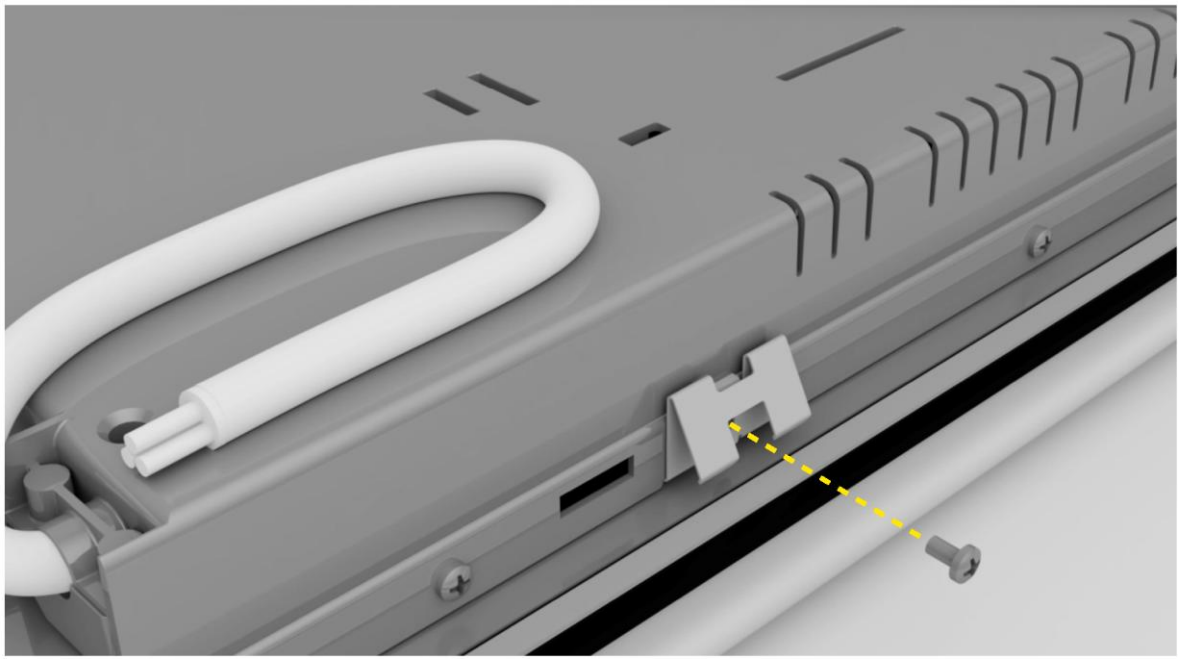

**5**

Befestigen Sie die Clips an den kurzen Seiten des Kochfeldes.

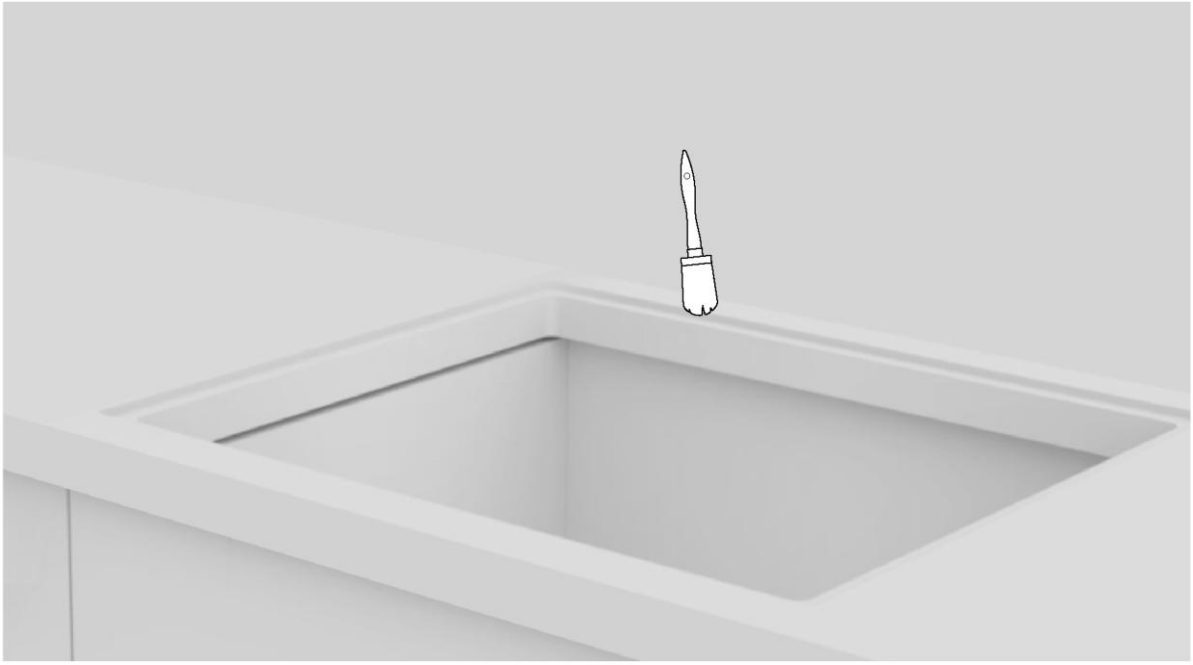

**6**

Reinigen Sie den Rand der Vertiefung.

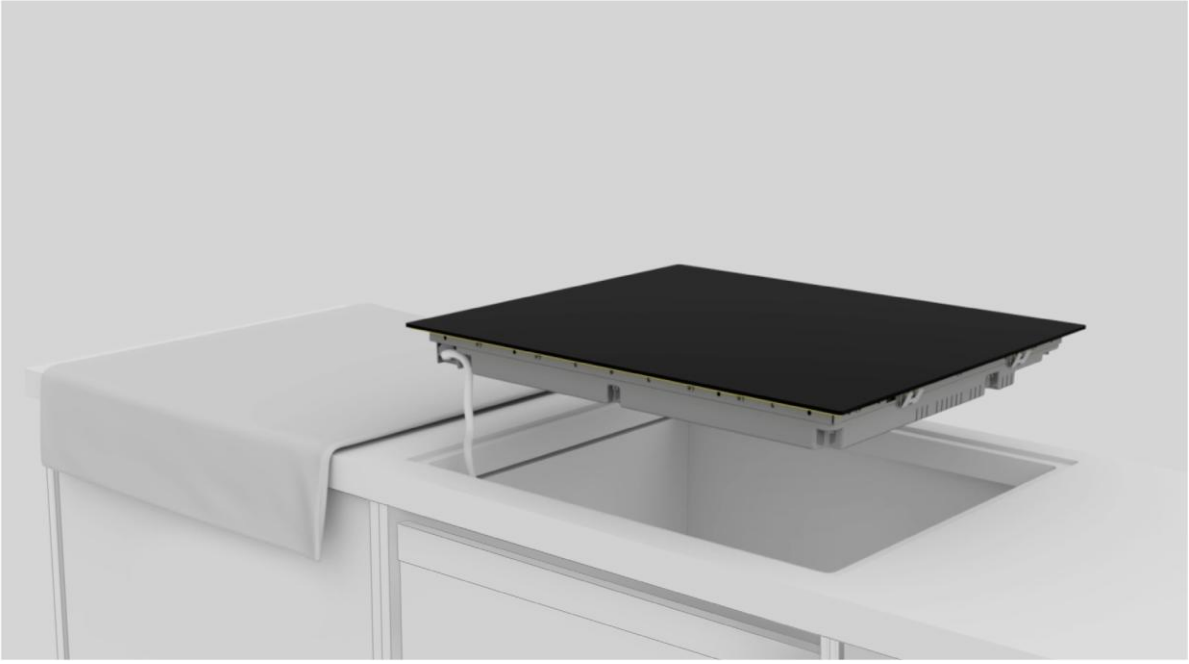

**7**

Schließen Sie das Netzkabel gemäß dem Anschlussplan im Abschnitt „Netzanschluss“ der Bedienungsanleitung an (während des Netzanschlusses dürfen sich keine anderen Gegenstände auf dem Kochfeld befinden).

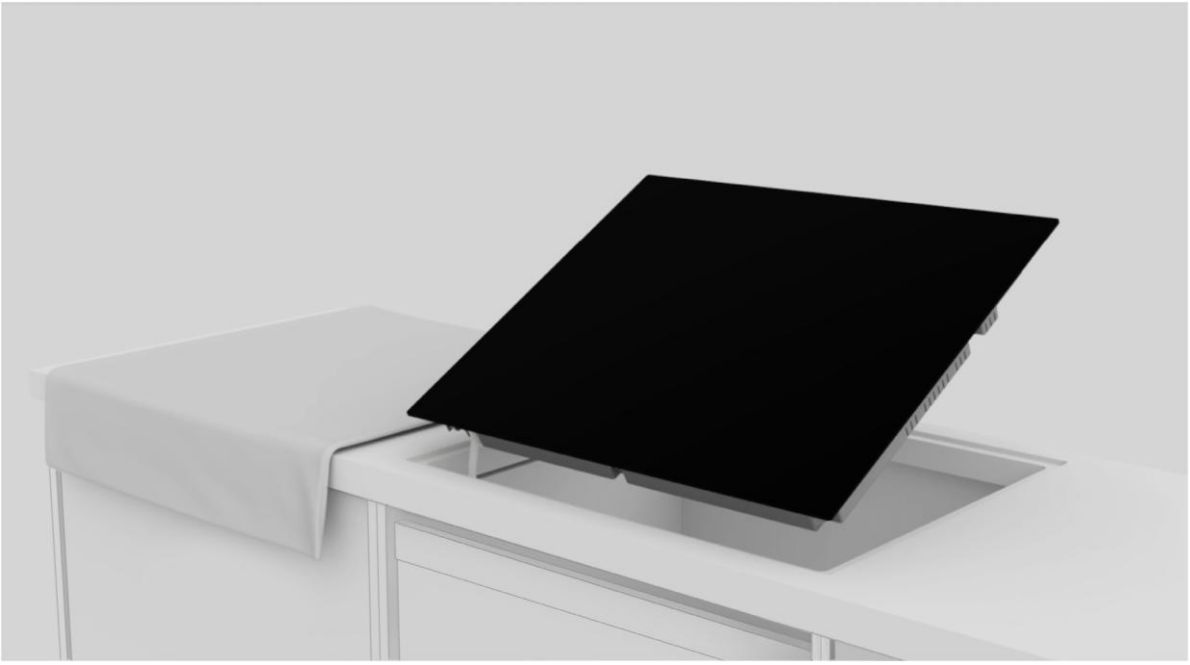

**8**

Setzen Sie das Kochfeld mittig in die Aussparung. Vergewissern Sie sich, dass die Dichtung des Kochfeldes auf der Arbeitsplatte aufliegt, damit die Dichtigkeit gewährleistet ist.

**a.**

**b.**

**9**

**a.** Bei Standard-Installation: Installation abgeschlossen.
**b.** Bei bündiger Installation: Befolgen Sie die Schritte auf den nächsten Seiten.

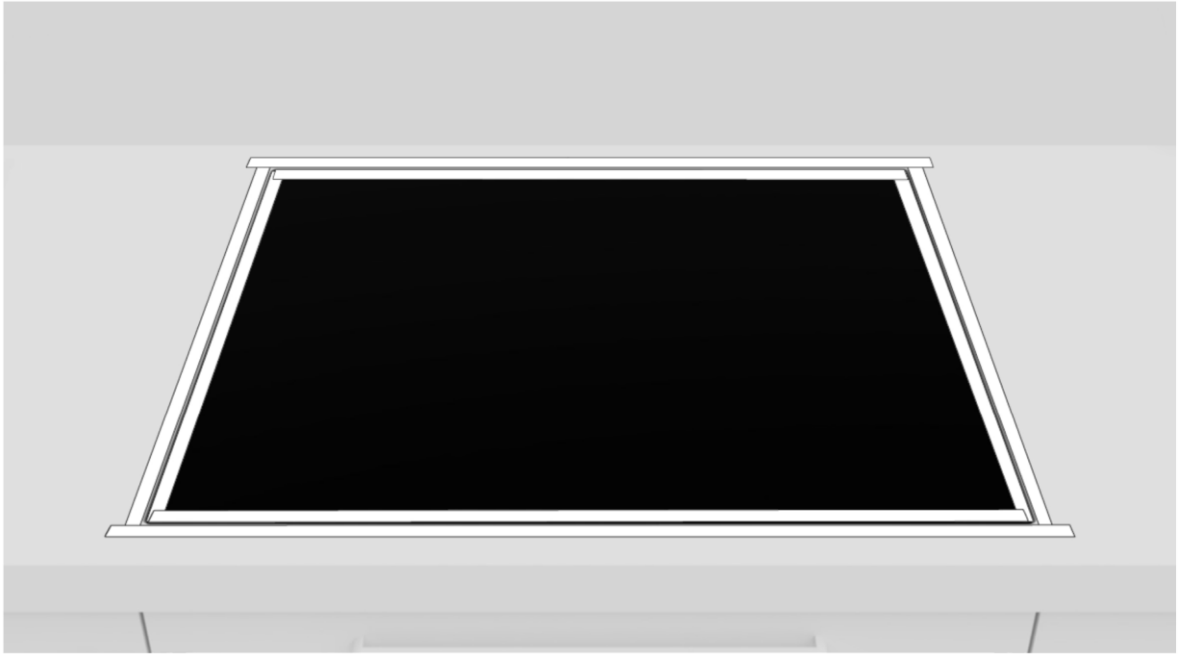

**10**

Bringen Sie das Klebeband sowohl an der Innen- als auch an der Außenseite der Kante an.

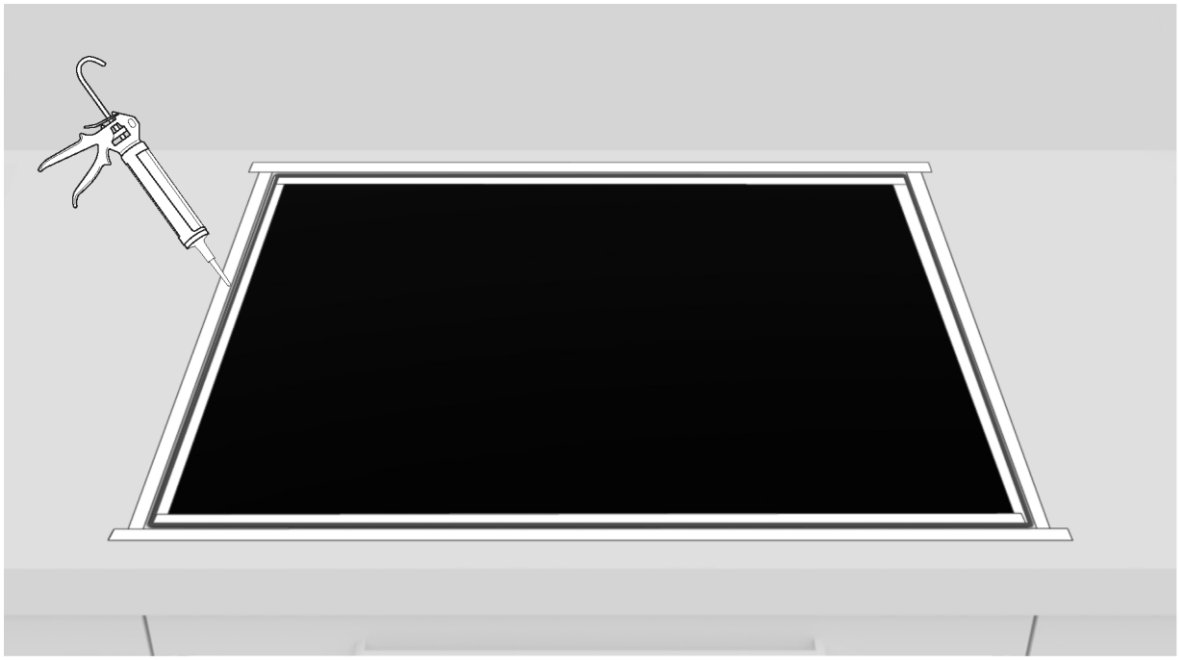

**11**

Tragen Sie das Silikon auf.

**12**

Entfernen Sie überschüssiges Silikon.

**13**

Entfernen Sie das Klebeband und säubern Sie die Kanten.

**14**

Warten Sie 24 Stunden, bevor Sie das Gerät zum ersten Mal in Betrieb nehmen.

# 10 Lieferung an den Anwender

- Informieren Sie den Anwender über die wesentlichen Funktionen;
- Informieren Sie den Anwender über alle für die sichere Verwendung und Handhabung relevanten Aspekte;
- Händigen Sie dem Anwender Zubehör und Gebrauchs- und Montageanweisungen aus, die er sorgfältig aufbewahren muss.

Entfernen Sie nach Abschluss der Installation die Schutzfolie, das Klebeband und alle anderen Verpackungsmaterialien.

**WARNUNG:** Das Produkt benötigt für den normalen Betrieb eine ausreichende Belüftung. Die Lüftungsöffnungen dürfen auf keinen Fall blockiert werden.

**HINWEIS:** Das tatsächliche Aussehen des Produkts hängt vom gewählten Modell ab.

# 11 Erste Inbetriebnahme

Bei der ersten Verwendung des Produkts wird das Kochfeld auf die maximal erreichbare Leistung eingestellt. Mit Hilfe der Energieverwaltungsfunktion können verschiedene Leistungsgrenzen für das Hauptversorgungssystem zu Hause gewählt werden.

**So stellen Sie die Energieverwaltung ein**
Es ist möglich, eine maximale Leistungsaufnahme für das Induktionskochfeld einzustellen und dabei zwischen verschiedenen Leistungsbereichen zu wählen. Induktionskochfelder sind in der Lage, ihre Leistung automatisch zu begrenzen und somit auf einer niedrigeren Stufe zu arbeiten, um das Risiko einer Überlastung zu vermeiden.

**Informationen zur Aktivierung der Energiemanagementfunktion finden Sie im Benutzerhandbuch.**

**Um eine andere Stufe auszuwählen:**

- Schieben Sie den Cursor nach links oder rechts, um die Energieverwaltungsstufe zu ändern.
- Es gibt 8 Leistungsstufen, von „P1“ bis „P8“. Die Stufe wird auf dem Timer-Display angezeigt.

60 65 80 90

| P1 | P2 | P3 | P4 | P5 | P6 | P7 | P8 |
|---|---|---|---|---|---|---|---|
| 2 kW | 2,5 kW | 3 kW | 3,5 kW | 4,5 kW | 5,5 kW | 6,8 kW | 7,4 kW |

60 65 80 90

| P1 | P2 | P3 | P4 | P5 | P6 | P7 | P8 |
|---|---|---|---|---|---|---|---|
| 2 kW | 2,5 kW | 3 kW | 3,5 kW | 4,5 kW | 5,5 kW | 6,8 kW | 11 kW |

# 12 Demontage des Produkts

- Trennen Sie das Produkt von der Stromversorgung;
- Heben Sie das Produkt leicht an und ziehen Sie es vollständig heraus;
- Dieses Produkt beschädigt den Schrank nicht, der auch mit einem neuen Gerät verwendet werden kann.

Haier

## ΚΑΛΩΣΗΡΘΑΤΕ

Το παρόν εγχειρίδιο εγκατάστασης έχει σχεδιαστεί για τους κατασκευαστές κουζινών που θα ασχοληθούν με αυτά τα προϊόντα. Για τη διασφάλιση της ασφάλειας και για να πετύχετε τα καλύτερα αποτελέσματα, σας παρακαλούμε να διαβάσετε προσεκτικά το παρόν εγχειρίδιο, συμπεριλαμβανόμενων των οδηγιών ασφαλείας, και να το φυλάξετε για μελλοντική χρήση. Πριν προχωρήσετε στην εγκατάσταση, σημειώστε τον σειριακό αριθμό, καθώς μπορεί να τον χρειαστείτε σε περίπτωση επισκευών. Ελέγξτε για τυχόν ζημιές κατά τη μεταφορά και συμβουλευτείτε έναν τεχνικό σε περίπτωση αμφιβολίας πριν από τη χρήση. Φυλάσσετε πάντα όλο το υλικό συσκευασίας μακριά από παιδιά.

**ΣΗΜΕΙΩΣΗ:** Τα χαρακτηριστικά, οι εικόνες στο εγχειρίδιο και τα εξαρτήματα του προϊόντος ενδέχεται να διαφέρουν ανάλογα με το μοντέλο που αγοράσατε.

# ευρετήριο


| | | |
|---|---|---|
| **1** | **Προειδοποιήσεις ασφαλείας για την εγκατάσταση** | **σ. 2** |
| **2** | **Πού εγκαθίσταται το προϊόν** | **σ.3** |
| **3** | **Διαστάσεις εστίας** | **σ.4-11** |
| 3.1 | Πλάτος 60 | |
| 3.2 | Πλάτος 65 | |
| 3.3 | Πλάτος 80 | |
| 3.4 | Πλάτος 90 | |
| **4** | **Εργαλεία εγκατάστασης** | **σ.12** |
| 4.1 | Τυπική εγκατάσταση | |
| 4.2 | Χωνευτή εγκατάσταση | |
| **5** | **Απόσταση εγκατάστασης** | **σ.13** |
| **6** | **Έπιπλα και εξαερισμός** | **σ.14 - 15** |
| 6.1 | Πλάτος 60 - 65 - 80 - 90 στη βάση του φούρνου | |
| 6.2 | Πλάτος 60 - 65 - 80 - 90 σε βάση με συρτάρια | |
| 6.3 | Πλάτος 60 - 65 - 80 - 90 σε βάση με ράφια | |
| 6.4 | Πάχος επάνω επιφάνειας | |
| **7** | **Διαστάσεις εντοιχισμού** | **σ.16 - 23** |
| 7.1 | Πλάτος εστίας 60 | |
| 7.2 | Πλάτος εστίας 65 | |
| 7.3 | Πλάτος εστίας 80 | |
| 7.4 | Πλάτος εστίας 90 | |
| **8** | **Σύνδεση στο ηλεκτρικό δίκτυο** | **σ.24 - 27** |
| 8.1 | Προειδοποιήσεις για την ασφάλεια | |
| 8.2 | Οδηγίες | |
| 8.3 | Άλλες συμβουλές | |
| 8.4 | Διάγραμμα σύνδεσης (για εστίες 60, 65 και 80 cm) | |
| 8.5 | Διάγραμμα σύνδεσης (για εστίες 90 cm) | |
| **9** | **Οδηγίες εγκατάστασης** | **σ.28 - 37** |
| 9.1 | Προειδοποιήσεις | |
| 9.2 | Εγκατάσταση βήμα προς βήμα | |
| **10** | **Παράδοση στον χρήστη** | **σ.38** |
| **11** | **Πρώτη θέση σε λειτουργία** | **σ.38** |
| **12** | **Αποσυναρμολόγηση του προϊόντος** | **σ.38** |

# 1 Προειδοποιήσεις ασφαλείας για την εγκατάσταση

**Τηρήστε αυτές τις οδηγίες πριν ξεκινήσετε την εγκατάσταση του προϊόντος.**
**Η ασφάλειά σας είναι πολύ σημαντική για εμάς. Διαβάστε προσεκτικά αυτές τις πληροφορίες πριν χρησιμοποιήσετε το προϊόν.**

- Η εγκατάσταση πρέπει να γίνεται από ειδικευμένο τεχνικό, ο οποίος πρέπει να γνωρίζει και να τηρεί τους νόμους που ισχύουν στη χώρα εγκατάστασης και τις οδηγίες του κατασκευαστή.
- Εάν απαιτείται σέρβις από τον κατασκευαστή για την εξάλειψη βλαβών που οφείλονται σε ακατάλληλη εγκατάσταση, το σέρβις αυτό δεν καλύπτεται από την εγγύηση.
- Αφαιρέστε το υλικό συσκευασίας πριν από την έναρξη λειτουργίας της συσκευής.
- Μετά την αποσυσκευασία της συσκευής, ελέγξτε προσεκτικά ότι δεν υπάρχουν ζημιές, σε περίπτωση οποιουδήποτε προβλήματος επικοινωνήστε με την υπηρεσία εξυπηρέτησης πελατών πριν από την εγκατάσταση και μη συνδέετε τη συσκευή με την παροχή ρεύματος.
- Ένα προϊόν που έχει υποστεί ζημιά μπορεί να γίνει αιτία βραχυκυκλώματος, ηλεκτροπληξίας, έναρξης πυρκαγιάς και άλλων κινδύνων.
- Ελέγξτε τη συσκευασία για εξαρτήματα ή συνοδευτικό υλικό (έγγραφα, βίδες, αξεσουάρ, τσάντα φυλλαδίου, εγχειρίδιο χρήσης κ.λπ.) αφαιρέστε τα και αποθηκεύστε τα.
- Το προϊόν μπορεί να τοποθετηθεί επάνω ή χωνευτά στον πάγκο.
- Πριν από την εγκατάσταση του προϊόντος, βεβαιωθείτε ότι ο χώρος αερίζεται καλά, ώστε να επιτρέπεται η κυκλοφορία του φρέσκου αέρα, ο οποίος είναι απαραίτητος για τη σωστή ψύξη. Ακολουθήστε τις απεικονίσεις για τα ελάχιστα συνιστώμενα διαστήματα ανοίγματος.
- Δεν απαιτείται περαιτέρω χειρισμός/ρυθμίσεις για τη λειτουργία της συσκευής στις ονομαστικές συχνότητες.
- Εάν απαιτείται η βοήθεια του κατασκευαστή για την αποκατάσταση βλαβών που προκύπτουν από λανθασμένη εγκατάσταση, αυτή η βοήθεια δεν καλύπτεται από την εγγύηση. Πρέπει να τηρούνται οι οδηγίες εγκατάστασης για επαγγελματικά καταρτισμένο προσωπικό.
- Η λανθασμένη εγκατάσταση μπορεί να προκαλέσει βλάβη ή τραυματισμό σε ανθρώπους, ζώα ή αντικείμενα. Ο κατασκευαστής δεν μπορεί να θεωρηθεί υπεύθυνος για τέτοια βλάβη ή τραυματισμό.
- Η ασφαλής χρήση είναι εγγυημένη μόνο εάν η εγκατάσταση έχει πραγματοποιηθεί σωστά σύμφωνα με τις παρούσες οδηγίες. Σε περίπτωση ζημιών λόγω ακατάλληλης εγκατάστασης, την ευθύνη φέρει το άτομο που εγκατέστησε το προϊόν.
- Κατά τη διάρκεια της εγκατάστασης η εστία πρέπει να αποσυνδεθεί από το ηλεκτρικό δίκτυο.
- Συνιστάται να φοράτε προστατευτικά γάντια κατά την εγκατάσταση για την αποφυγή τραυματισμών.
- Η εγγύηση δεν καλύπτει ζημιές που προκαλούνται από ακατάλληλη εγκατάσταση.
- Σε περίπτωση λανθασμένης εγκατάστασης, παραποίησης της συσκευής και ακατάλληλης σύνδεσης, η ισχύς της εγγύησης του προϊόντος εκπίπτει.
- Βεβαιωθείτε ότι όταν το καλώδιο τροφοδοσίας του προϊόντος είναι ολοκληρωμένο, δεν είναι προσβάσιμο.

- Μετά τη συναρμολόγηση, το καλώδιο τροφοδοσίας δεν πρέπει να έρχεται σε επαφή με κινούμενα μέρη (όπως ένα συρτάρι) και δεν πρέπει να εκτίθεται σε μηχανικές καταπονήσεις.
- Αυτό το προϊόν απαιτεί συνεχή εξαερισμό κατά τη διάρκεια της χρήσης. Μην καλύπτετε τους αεραγωγούς.
- Κατά την παράδοση του προϊόντος στον τελικό χρήστη, ο τεχνικός πρέπει να βεβαιωθεί ότι έχει εγκατασταθεί σωστά.

## Πού εγκαθίσταται το προϊόν 2

- Εγκαταστήστε και χρησιμοποιήστε αυτό το προϊόν σε κλειστό, καλυμμένο, στεγνό και καλά αεριζόμενο περιβάλλον.
- Μην εγκαθιστάτε το προϊόν σε εξωτερικούς χώρους εκτεθειμένο σε ατμοσφαιρικούς παράγοντες.
- Αυτή η συσκευή έχει σχεδιαστεί για χρήση σε υψόμετρο χαμηλότερο από 2000m.
- Εγκαταστήστε το προϊόν κοντά σε ηλεκτρική πρίζα.
- Χρησιμοποιείτε το προϊόν μόνο όταν τοποθετηθεί στον χώρο εντοιχισμού, διαφορετικά κινδυνεύετε με τραυματισμό και εγκαύματα.
- Μην εγκαταστήσετε την εστία πάνω από μη ψυχόμενο φούρνο, στεγνωτήριο, πλυντήριο πιάτων ή ψυγείο. Συνιστάται επίσης να αποφεύγεται η εγκατάσταση πάνω από πλυντήριο ρούχων. Επιτρέπεται η εγκατάσταση της εστίας πάνω από ψυχόμενο φούρνο.

## Άλλες συμβουλές

- Κόψτε την επιφάνεια εργασίας με ακρίβεια, χρησιμοποιώντας τα εργαλεία που απαιτούνται ανάλογα με το υλικό που πρόκειται να κοπεί. Όλες οι επιφάνειες πρέπει να είναι στεγανές ή με άλλο τρόπο ανθεκτικές στη διείσδυση της υγρασίας.
- Η επιφάνεια εργασίας πρέπει να διαμορφώνεται σύμφωνα με τα διαγράμματα του παρόντος εγχειριδίου. Η επιφάνεια μαγειρέματος πρέπει να βρίσκεται σε τέλεια οριζόντια θέση. Ελέγξτε ότι η στεγανοποίηση κάτω από την επιφάνεια μαγειρέματος, όπου προβλέπεται, είναι σωστά τοποθετημένη.
- Χρησιμοποιήστε ένα μαλακό πανί κατά την εγκατάσταση για να αποφευχθούν οι ζημιές στην εστία και στην επιφάνεια εργασίας.

⚠ **ΠΡΟΕΙΔΟΠΟΙΗΣΗ:** Κίνδυνος πυρκαγιάς και ζημιών από γυμνές φλόγες. Κρατήστε τις γυμνές φλόγες (π.χ. ένα κερί) μακριά από το προϊόν.

# 3 Διαστάσεις εστίας

## 3.1 Πλάτος 60

Διαστάσεις σε **mm**

**Επάνω αξονομετρική προβολή**

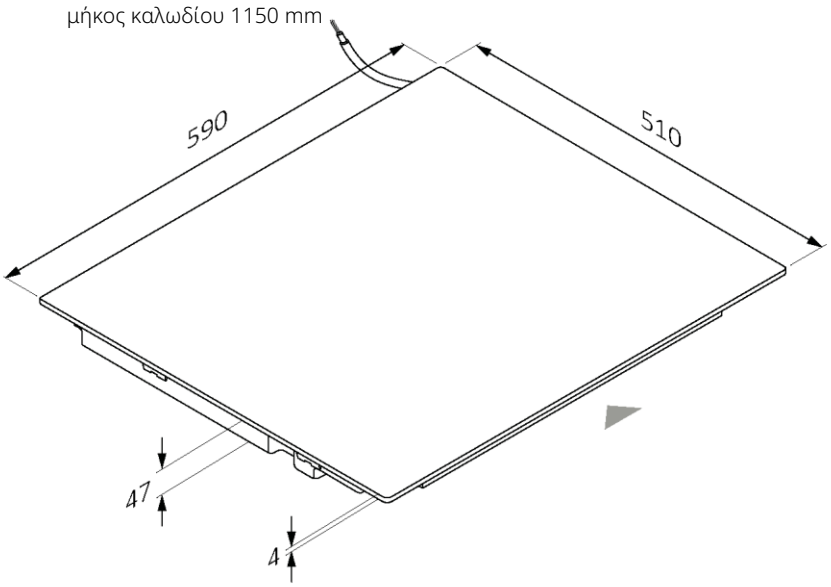


**Κάτω αξονομετρική προβολή**

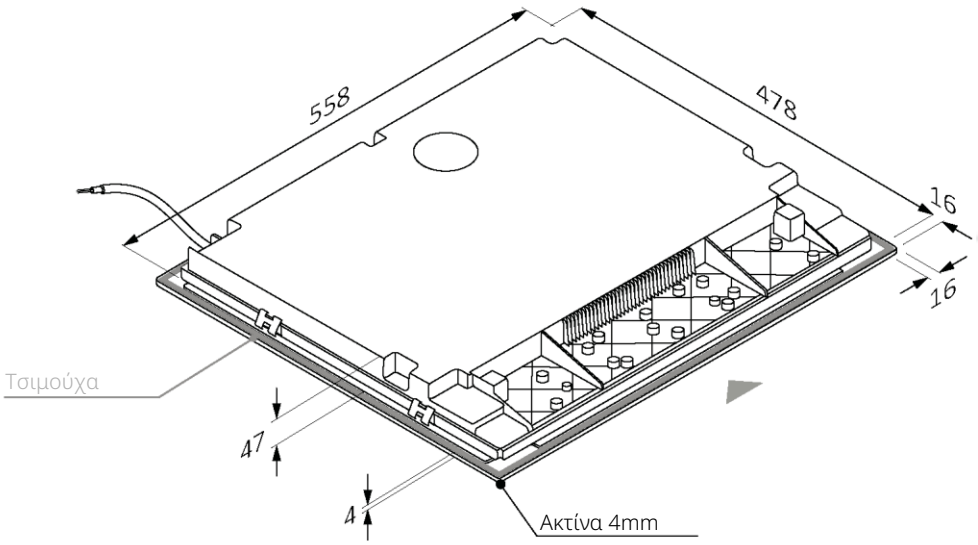

60 65 80 90

Διαστάσεις σε **mm**

**πρόσθια όψη**

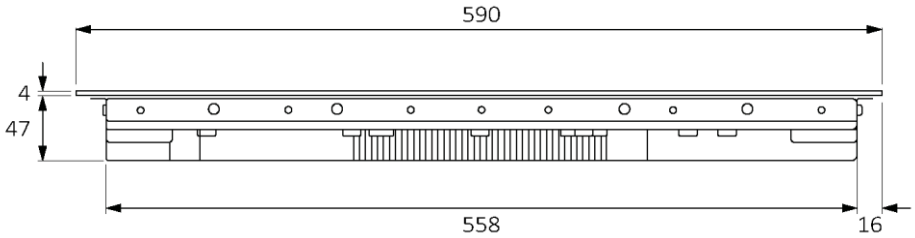


**πλευρική όψη**

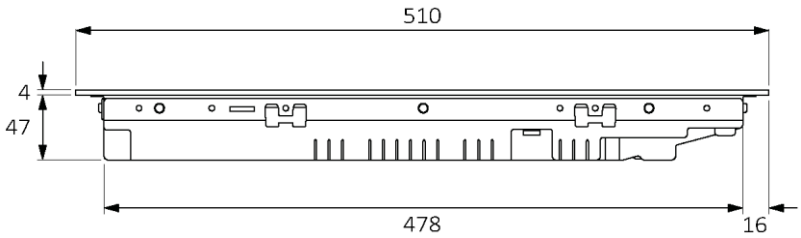

## 3.2 Πλάτος 65

Διαστάσεις σε **mm**

**Επάνω αξονομετρική προβολή**

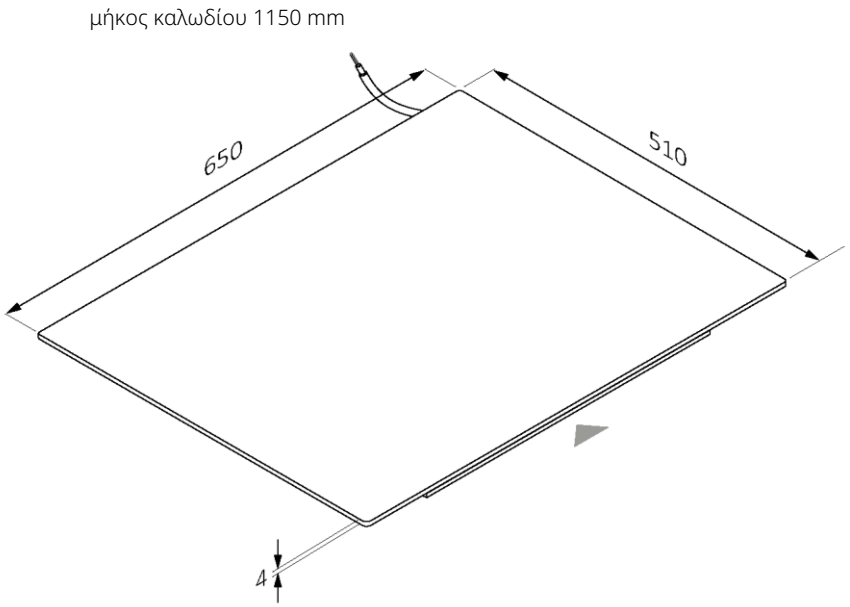


**Κάτω αξονομετρική προβολή**

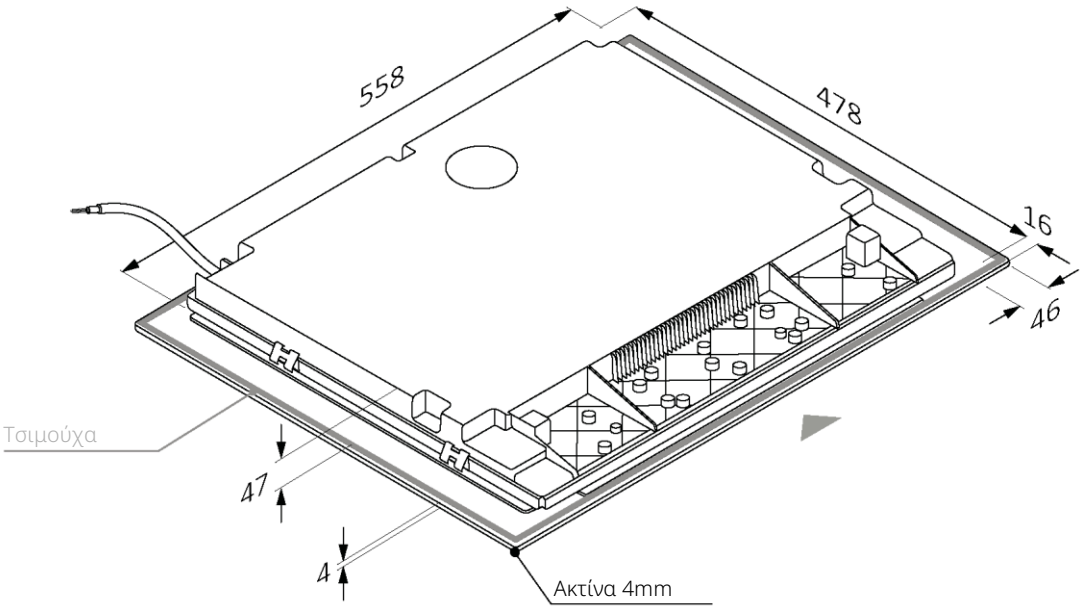

60 65 80 90

Διαστάσεις σε **mm**

**πρόσθια όψη**

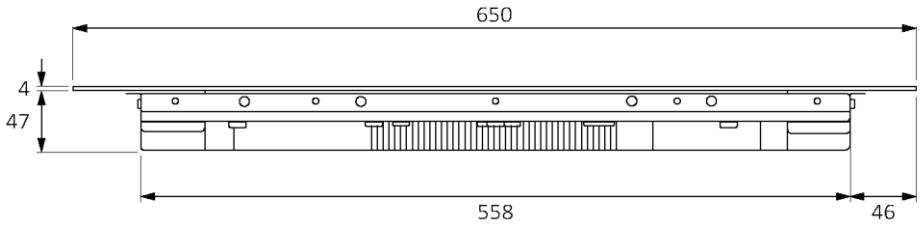


**πλευρική όψη**

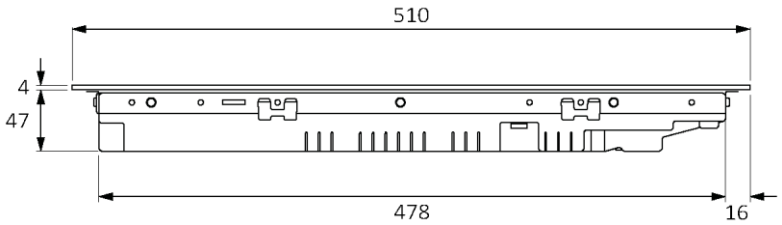

## 3.3 Πλάτος 80

Διαστάσεις σε **mm**

**Επάνω αξονομετρική προβολή**

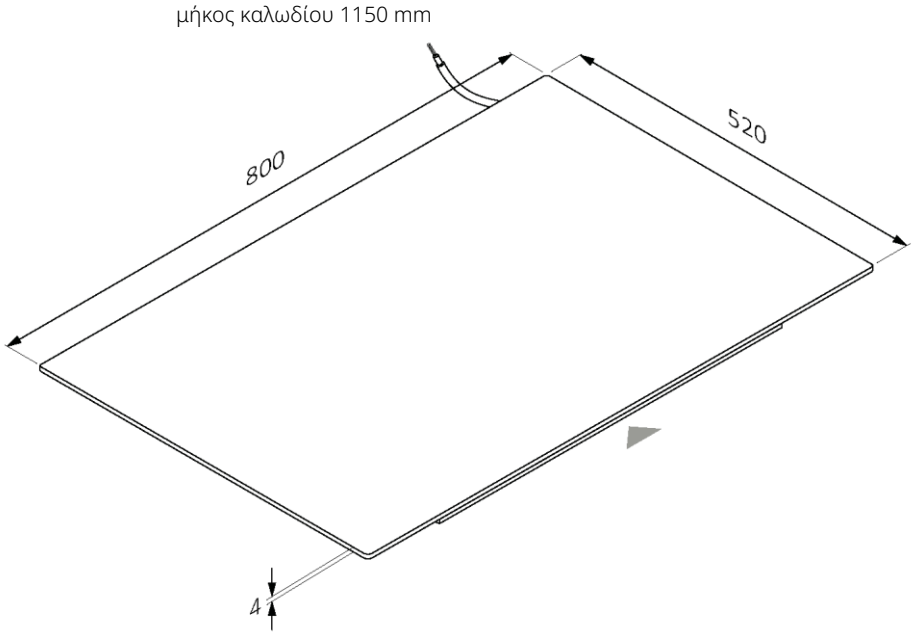


**Κάτω αξονομετρική προβολή**

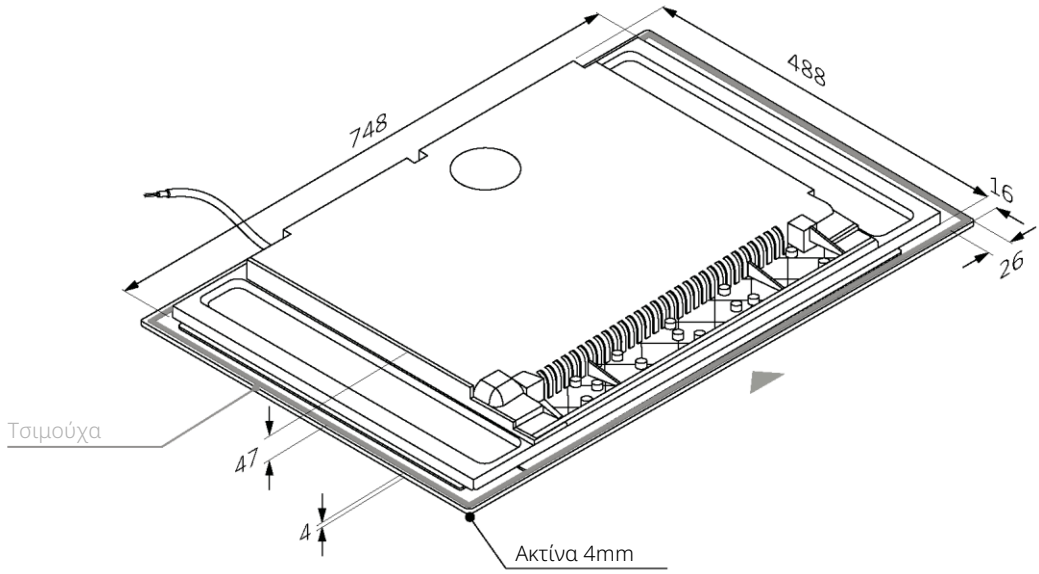

60 65 80 90

Διαστάσεις σε **mm**

**πρόσθια όψη**

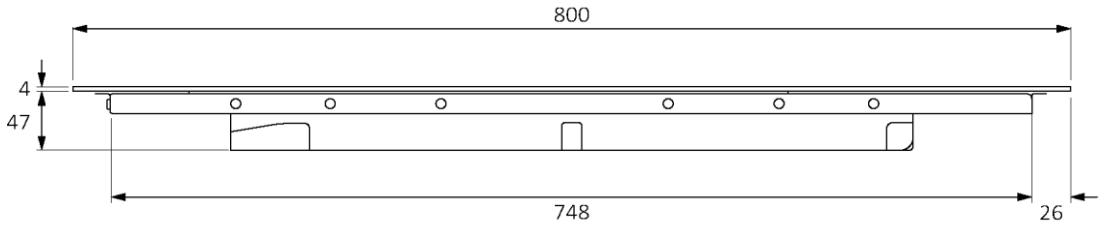


**πλευρική όψη**

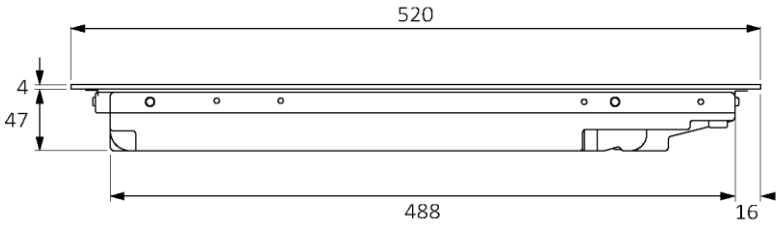

## 3.4 Πλάτος 90

Διαστάσεις σε **mm**

**Επάνω αξονομετρική προβολή**

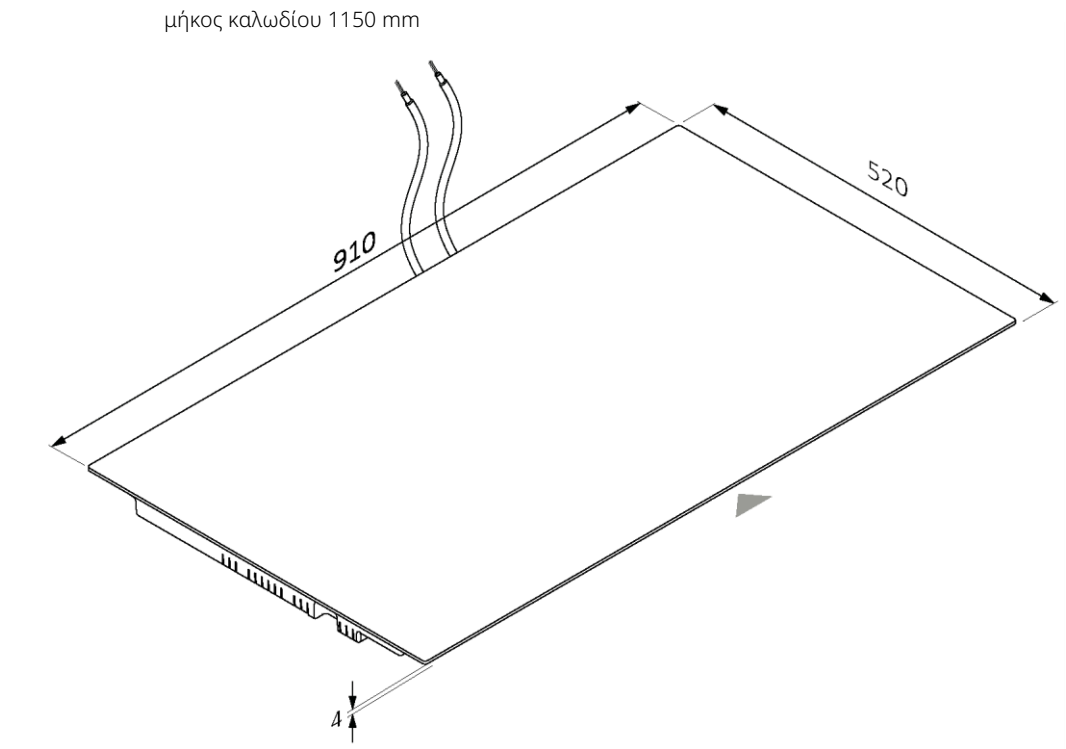


**Κάτω αξονομετρική προβολή**

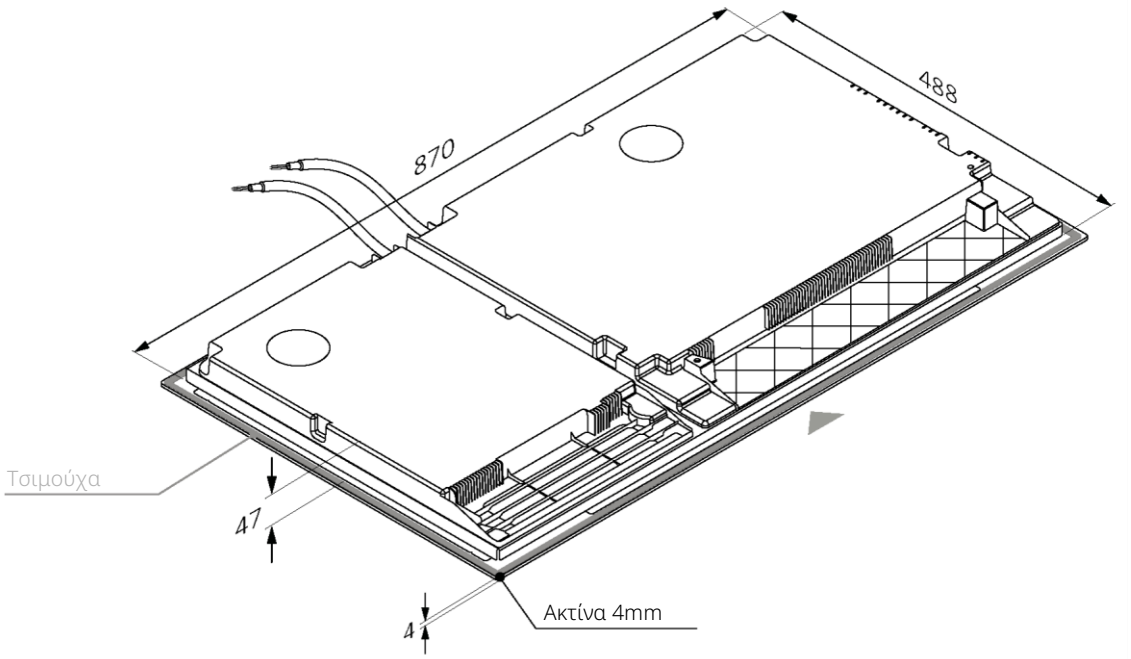

60 65 80 90

Διαστάσεις σε **mm**

**πρόσθια όψη**

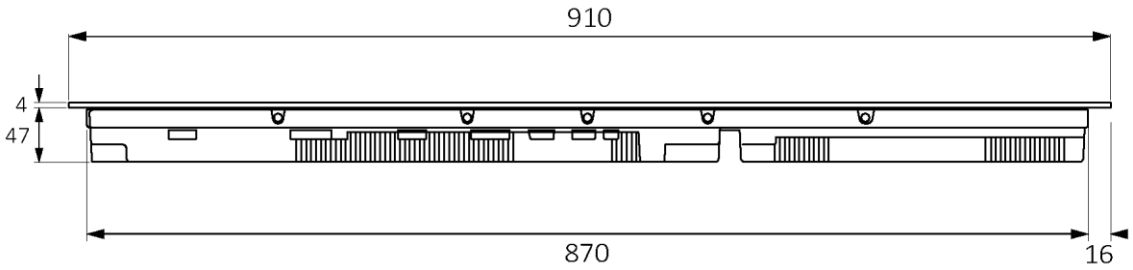


**πλευρική όψη**

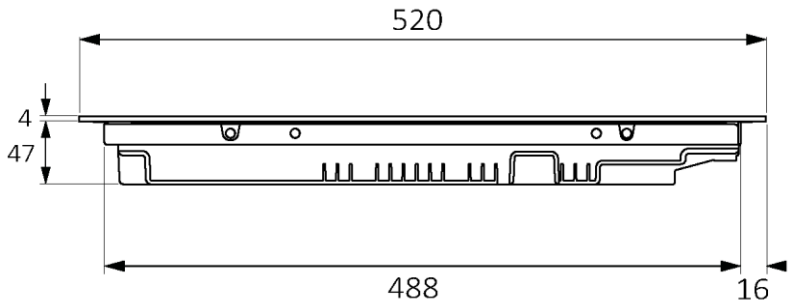

# 4 Εργαλεία εγκατάστασης

## 4.1 Τυπική εγκατάσταση

**Απαιτούμενα εργαλεία**

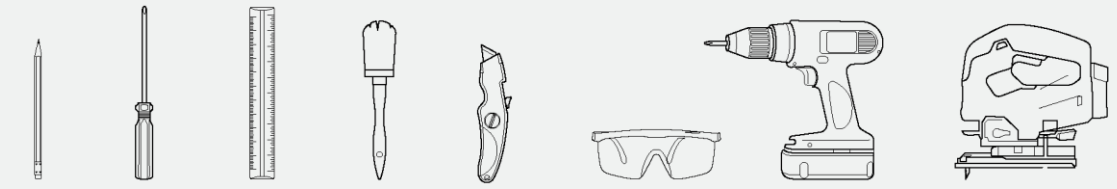

μολύβι | κατσαβίδι | χάρακας | βούρτσα | κόφτης | γυαλιά ασφαλείας | δραπανοκατσάβιδο | σέγα

**Εργαλεία που παρέχονται με το προϊόν**

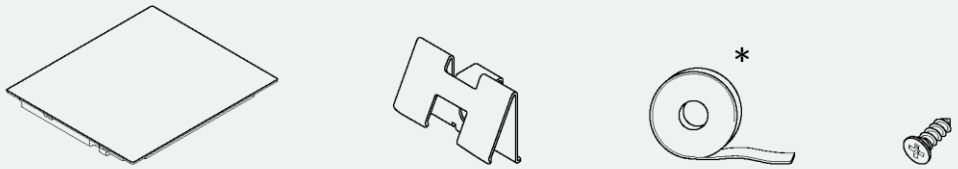


Εστία | κλιπ x4 | τσιμούχα | βίδες x4

## 4.2 Χωνευτή εγκατάσταση

**Απαιτούμενα εργαλεία**

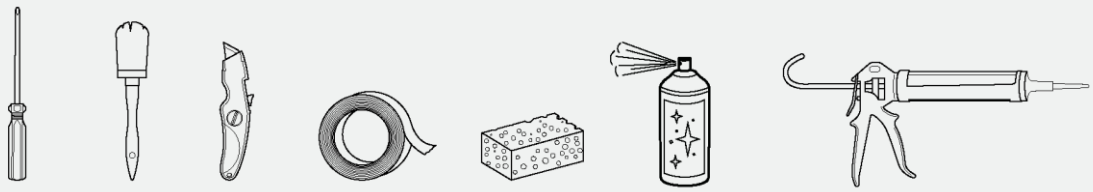

κατσαβίδι | βούρτσα | κόφτης | ταινία | σφουγγάρι | σπρέι καθαρισμού | σιλικόνη

**Εργαλεία που παρέχονται με το προϊόν**

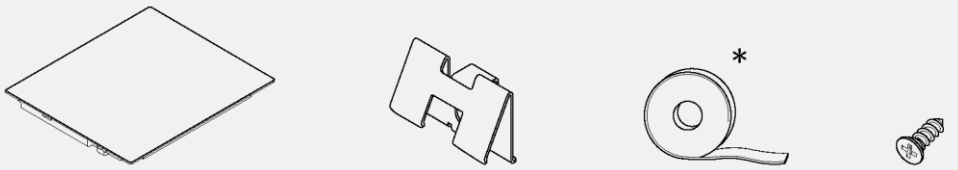


Εστία | κλιπ x4 | τσιμούχα | βίδες x4

* Στα μοντέλα 90 cm, η τσιμούχα είναι ήδη τοποθετημένη

# Προφυλάξεις

- Όσον αφορά την ασφάλεια, το προϊόν αυτό συμμορφώνεται με τους ισχύοντες κανονισμούς.
- Η απόσταση μεταξύ της εστίας και των ντουλαπιών ή των εντοιχισμένων συσκευών πρέπει να είναι τέτοια ώστε να εξασφαλίζεται επαρκής εξαερισμός και απελευθέρωση αέρα.
- Η ελάχιστη απόσταση μεταξύ της εστίας και του απορροφητήρα εξαρτάται από το μοντέλο του απορροφητήρα **(A).**
- Η απόσταση μεταξύ της εστίας και των ντουλαπιών τοίχου πρέπει να λαμβάνει υπόψη την παρουσία ογκωδών αντικειμένων (κατσαρόλες, κουτάλες κ.λπ.) και τη χρήση τους **(B).**
- Η ελάχιστη απόσταση μεταξύ της οπής της εστίας και της πλάτης/οπίσθιου πάνελ της κουζίνας πρέπει να είναι τουλάχιστον 35 mm **(C).**
- Διατηρήστε μια ασφαλή πλευρική απόσταση από τα έπιπλα **(D).** Η πλευρική επένδυση των επίπλων πρέπει να είναι κατασκευασμένη από υλικό ανθεκτικό στη θερμότητα.
- Στην περιοχή κάτω από την εστία είναι απαραίτητο να υπάρχει ελεύθερος χώρος τουλάχιστον 10 mm μεταξύ της εστίας και οποιουδήποτε άλλου αντικειμένου, το οποίο θα μπορούσε να επηρεαστεί από τη θερμότητα που παράγεται κατά τη χρήση.
- Ακολουθήστε τις οδηγίες του παρόντος εγχειριδίου για τον εξαερισμό του προϊόντος.
- Εάν το προϊόν εγκατασταθεί πάνω από φούρνο, συμβουλευτείτε επίσης τις οδηγίες εγκατάστασης του φούρνου.

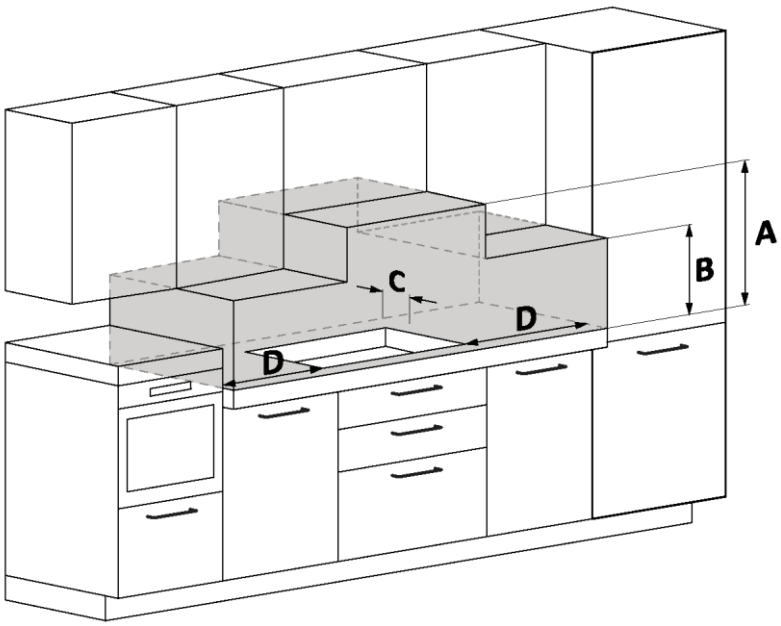


**A** Συνιστούμε μια απόσταση τουλάχιστον 650mm, συμβουλευτείτε επίσης το εγχειρίδιο χρήσης του απορροφητήρα.

**B** Λάβετε υπόψη ένα ωφέλιμο διάστημα για τον χειρισμό κατσαρολών, κουτάλων και άλλων αντικειμένων.

**C** Απόσταση 35 mm από την εσοχή της οπής έως το οπίσθιο πάνελ/backsplash.

**D** 35 mm: πλάτος εστίας 60.
55 mm: πλάτος εστίας 65.
35 mm: πλάτος εστίας 80.
35 mm: πλάτος εστίας 90.

# 6 Έπιπλα και εξαερισμός

## 6.1 Πάνω σε βάση φούρνου

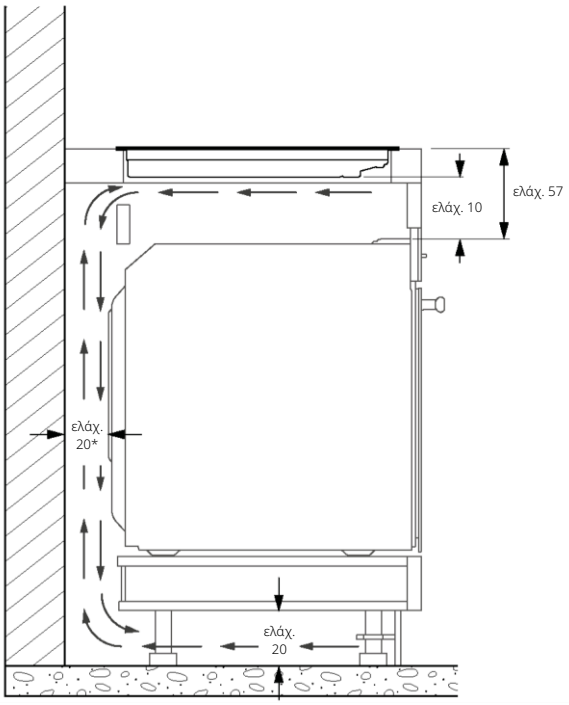


* Ένδειξη σχετικά με την εστία.
Για πληροφορίες σχετικά με το φούρνο, συμβουλευτείτε το ειδικό εγχειρίδιο εγκατάστασης.

## 6.2 Πάνω σε βάση με συρτάρια

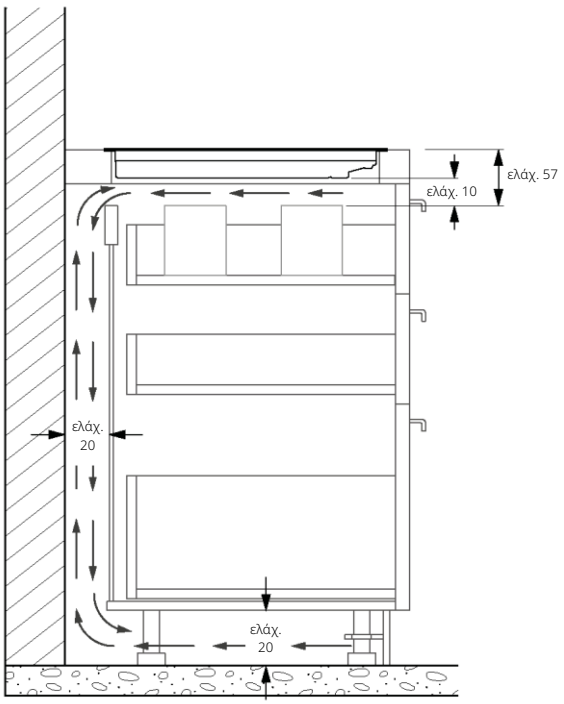

## 6.3 Πάνω σε βάση με ράφια

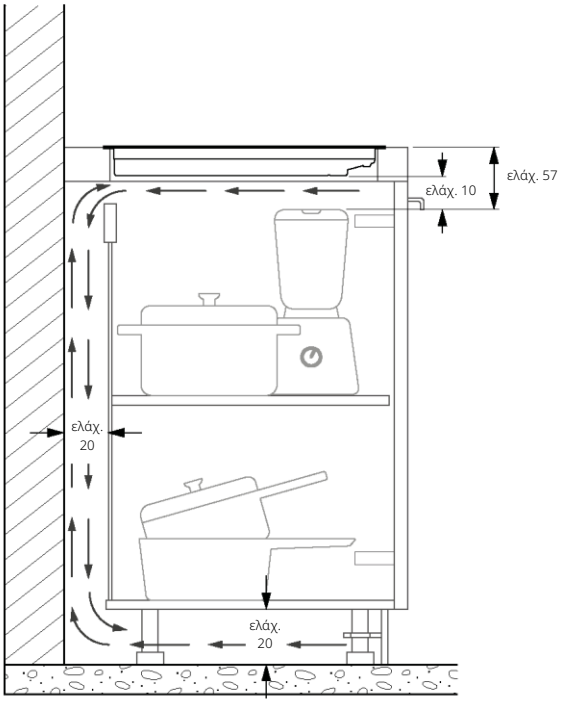


## 6.4 Πάχη επιφάνειας εργασίας

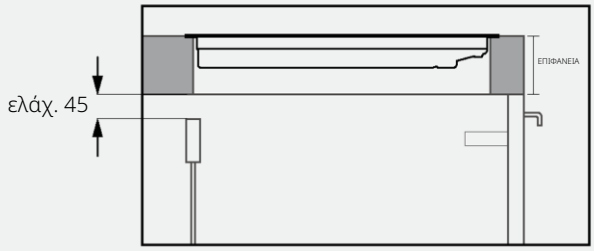


Έπιπλα με παχύ πάγκο: προβλέψτε ένα οπίσθιο άνοιγμα τουλάχιστον 45 mm μεταξύ της επάνω επιφάνειας και της οπίσθιας επένδυσης.

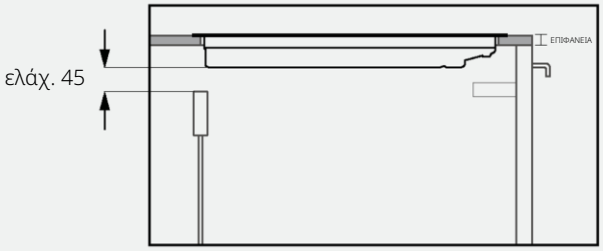


Έπιπλα με πάγκο μειωμένου πάχους: προβλέψτε ένα οπίσθιο άνοιγμα τουλάχιστον 45 mm μεταξύ της εστίας και της οπίσθιας αλυσίδας.

# 7 Διαστάσεις εντοιχισμού

- Ο πάγκος της κουζίνας θα πρέπει να διαμορφωθεί ακολουθώντας τα παρακάτω διαγράμματα.
- Το πίσω μέρος του επίπλου θα πρέπει να διαθέτει ανοίγματα, ακολουθήστε τα παρακάτω διαγράμματα.

## 7.1 Πλάτος εστίας 60

**Τυπική εγκατάσταση**

Διαστάσεις σε **mm**

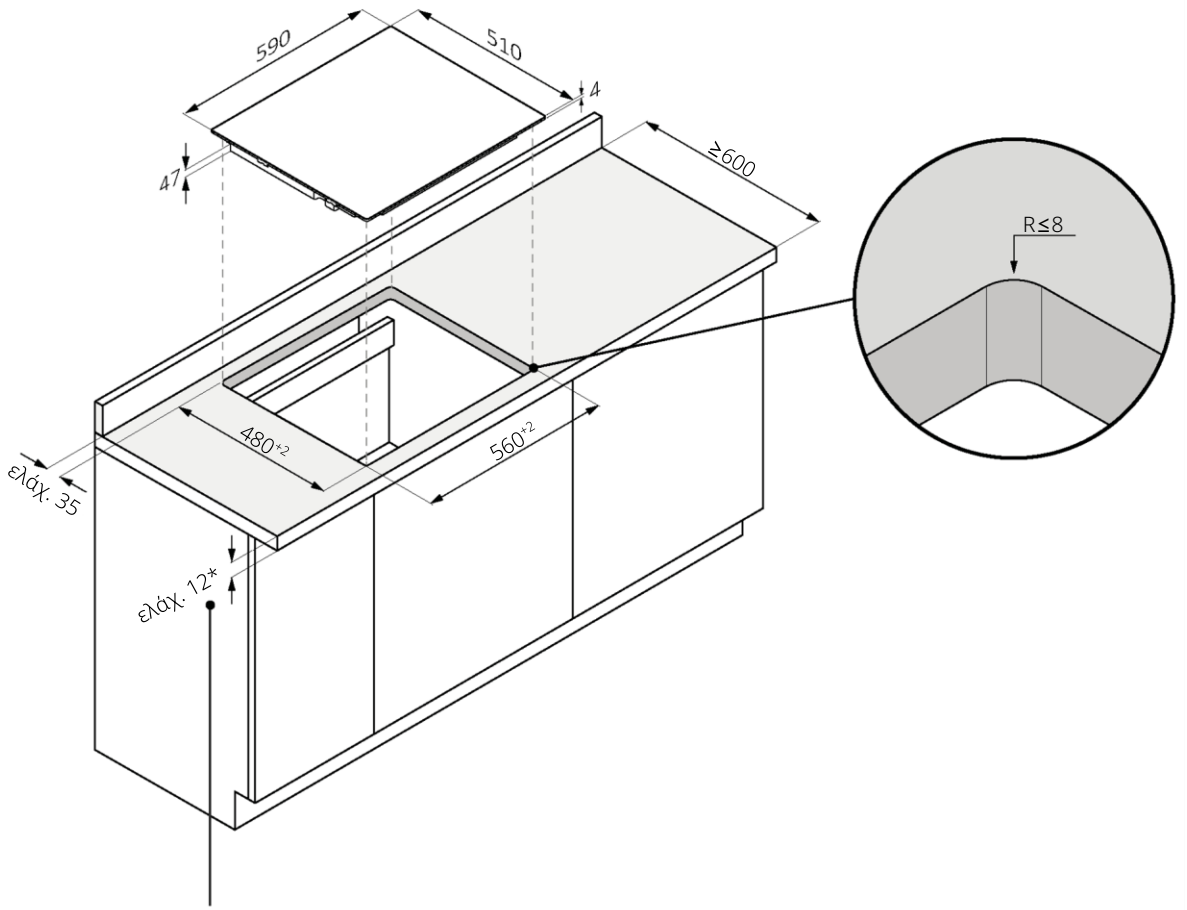


*28 με φούρνο από κάτω

60 65 80 90

**Χωνευτή εγκατάσταση**

⚠ **ΠΡΟΕΙΔΟΠΟΙΗΣΗ:** Δεν διατίθεται για προϊόντα με γυαλί μπιζουταρισμένο.

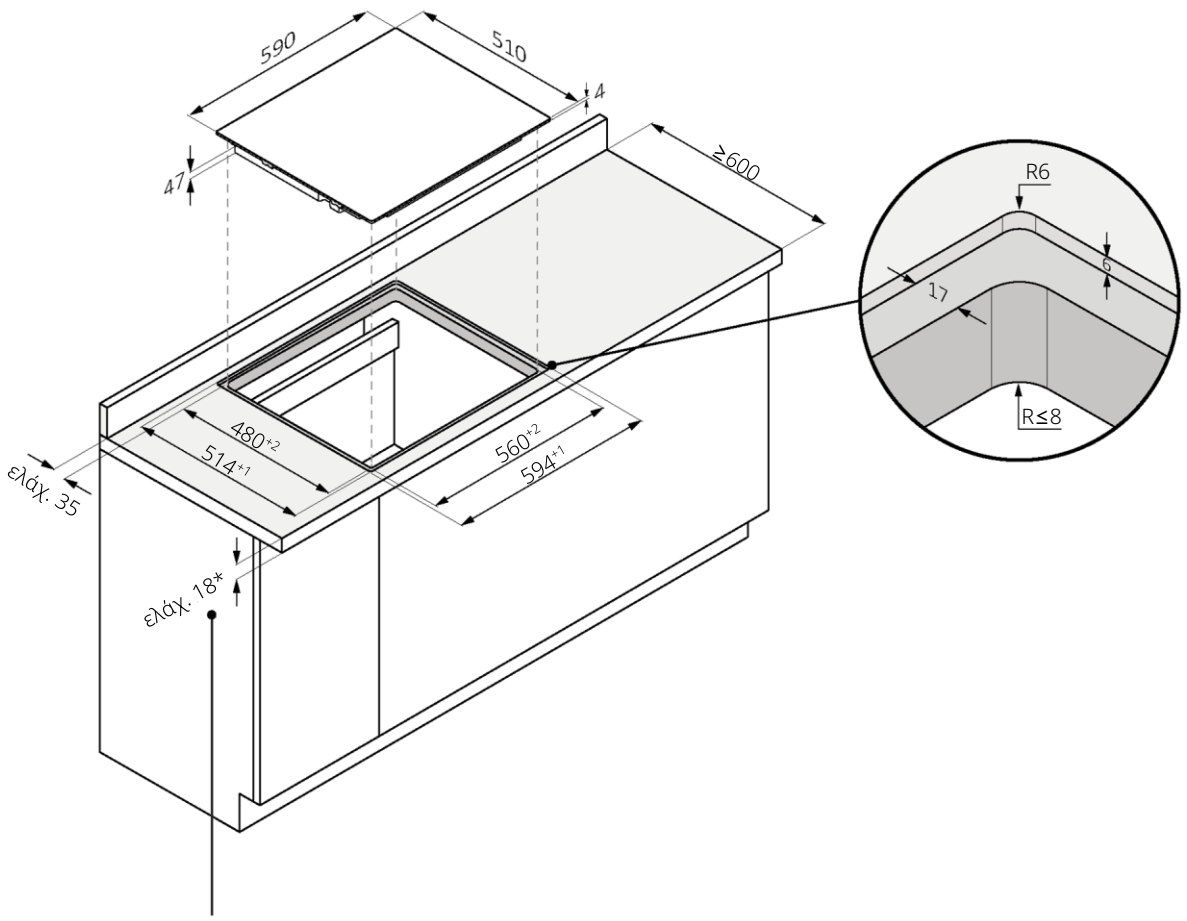


*34 με φούρνο από κάτω

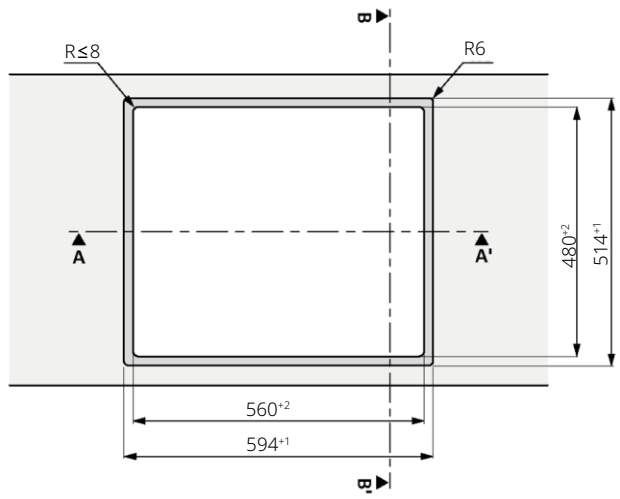


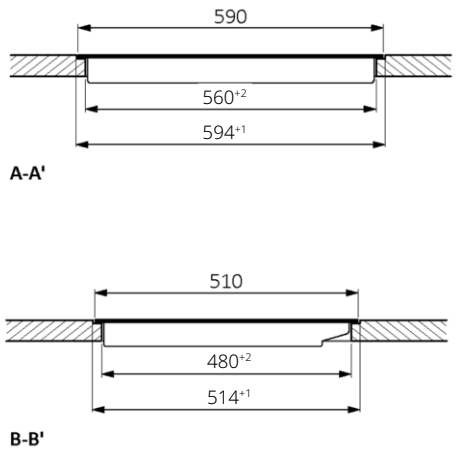

## 7.2 Πλάτος εστίας 65

**Τυπική εγκατάσταση**

Διαστάσεις σε **mm**

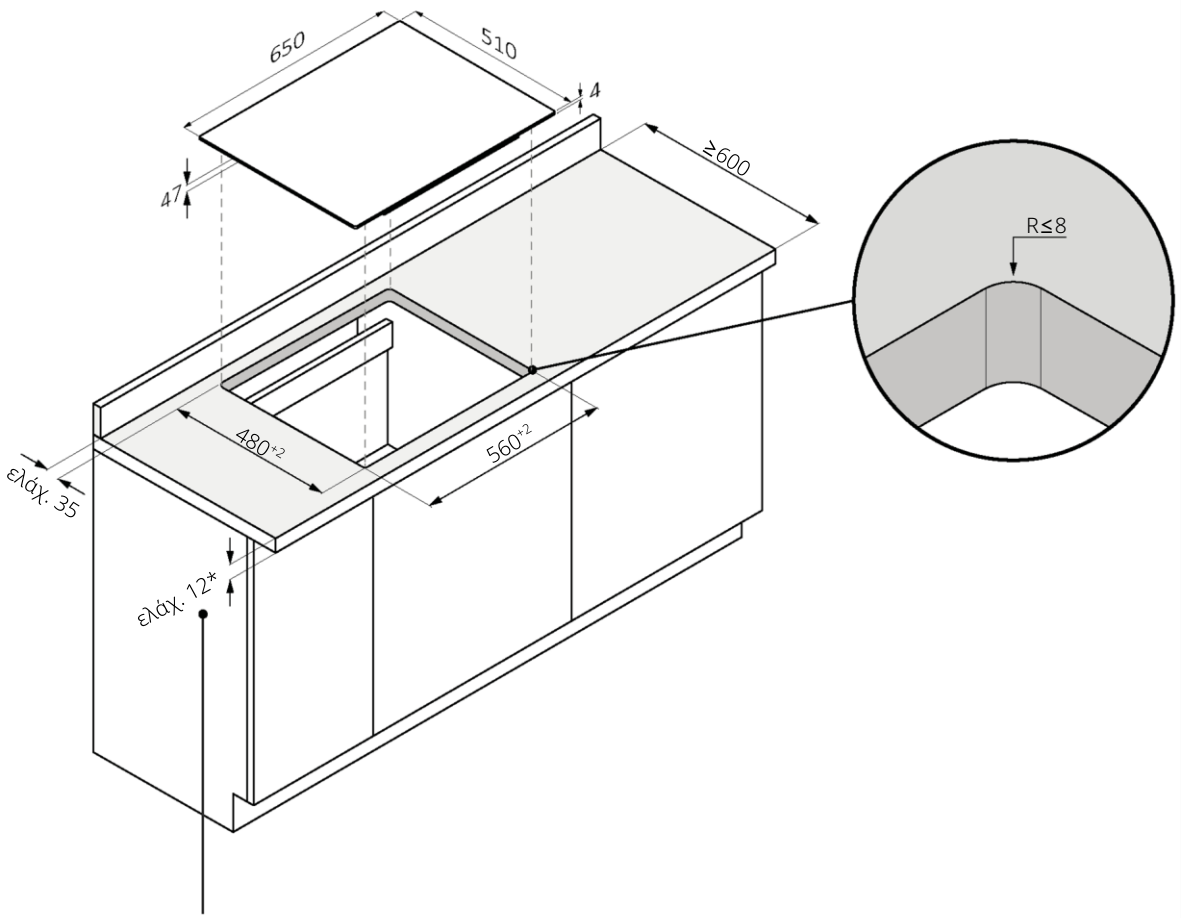


*28 με φούρνο από κάτω

60 | 65 | 80 | 90

**Χωνευτή εγκατάσταση**

⚠ **ΠΡΟΕΙΔΟΠΟΙΗΣΗ:** Δεν διατίθεται για προϊόντα με γυαλί μπιζουταρισμένο.

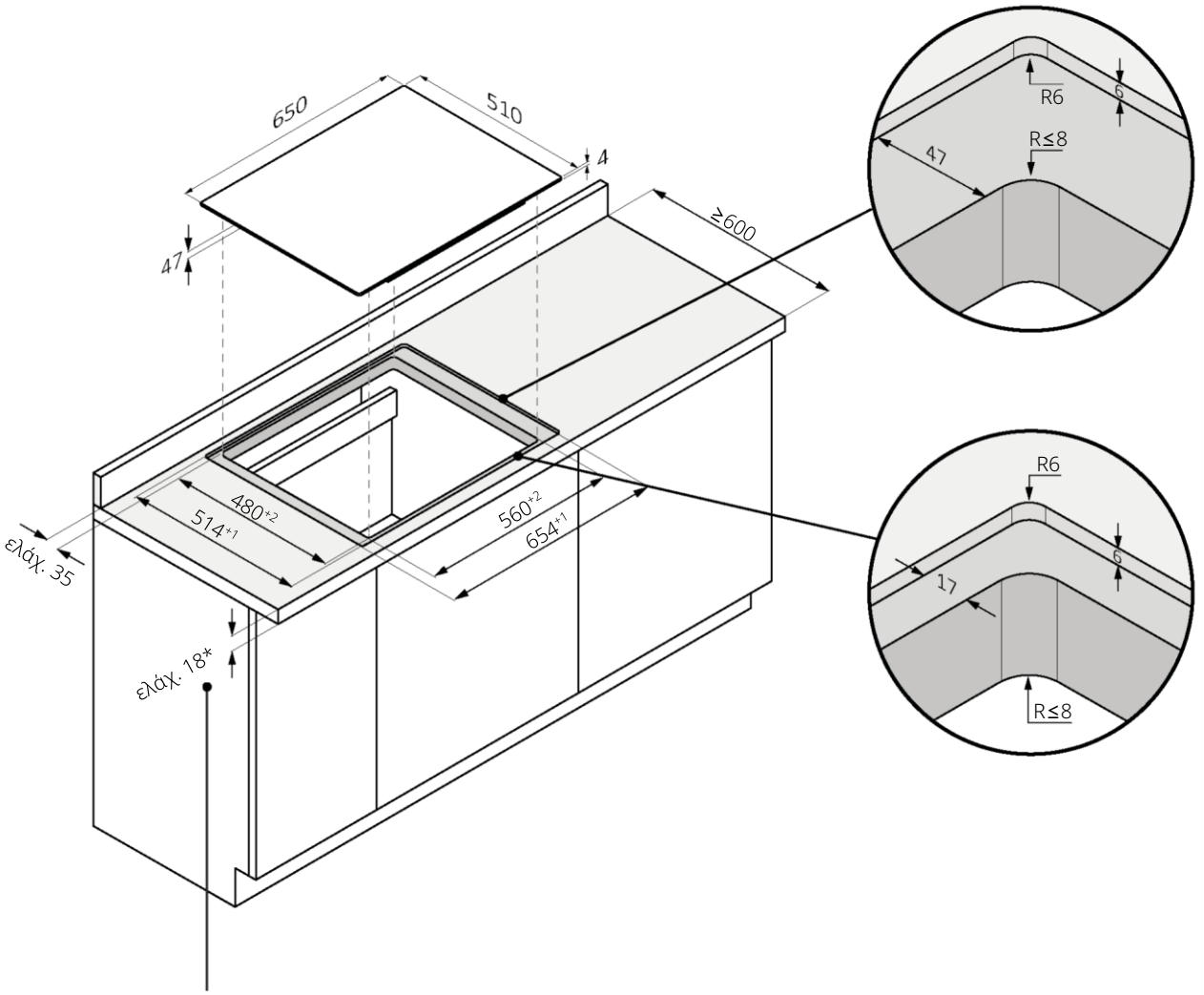


*34 με φούρνο από κάτω

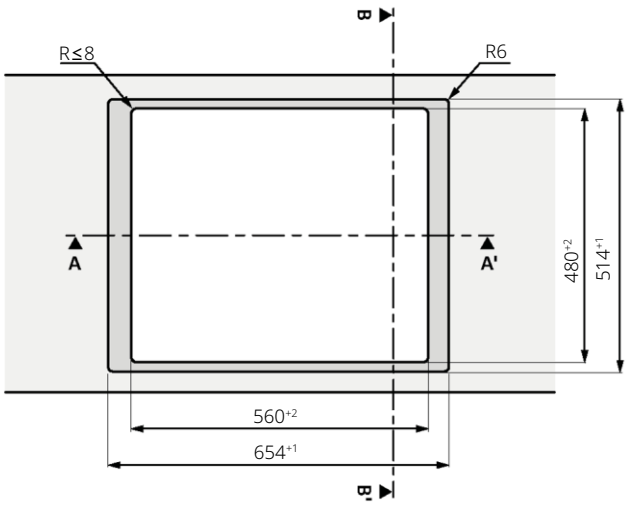


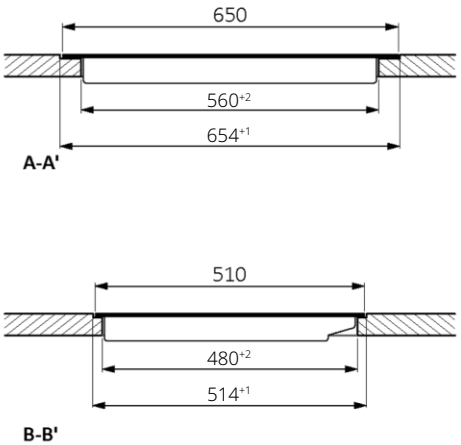

## 7.3 Πλάτος εστίας 80

**Τυπική εγκατάσταση**

Διαστάσεις σε **mm**

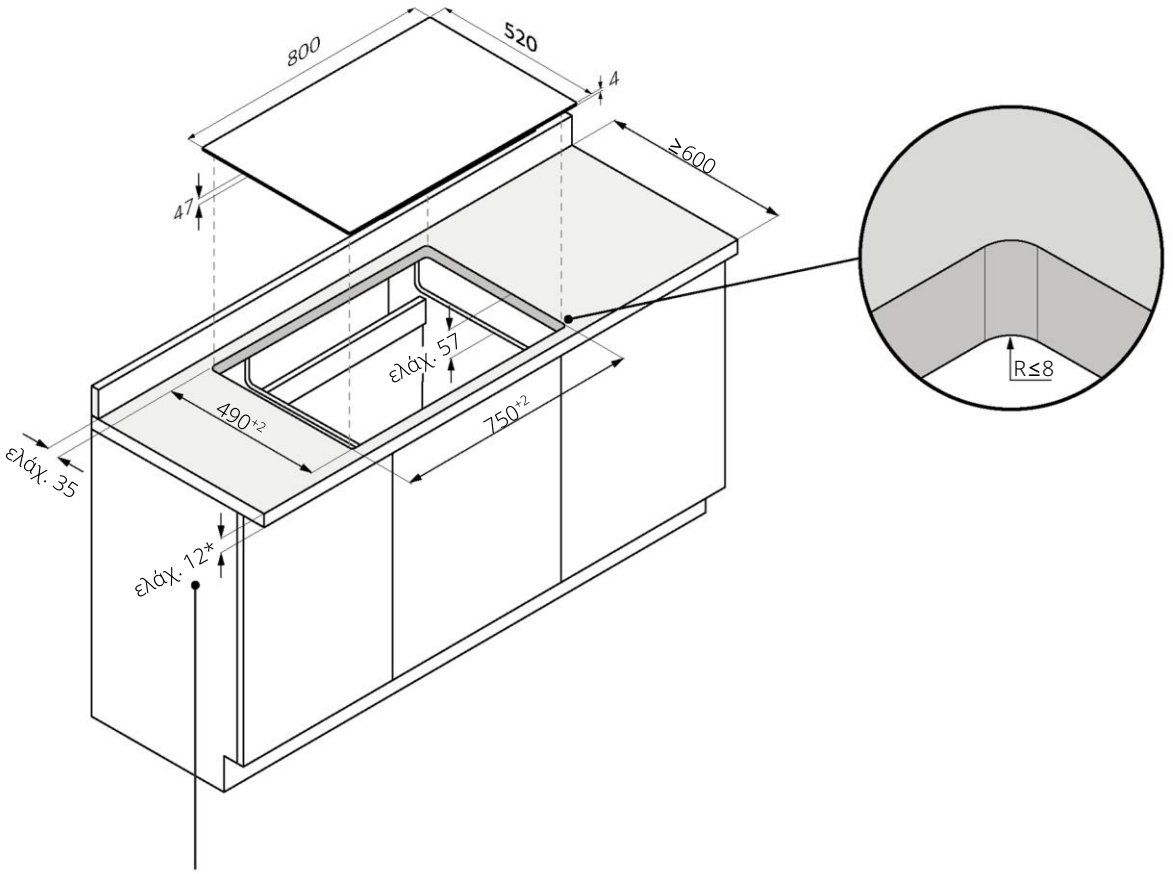


*28 με φούρνο από κάτω

60 65 80 90

**Χωνευτή εγκατάσταση**

⚠ **ΠΡΟΕΙΔΟΠΟΙΗΣΗ:** Δεν διατίθεται για προϊόντα με γυαλί μπιζουταρισμένο.

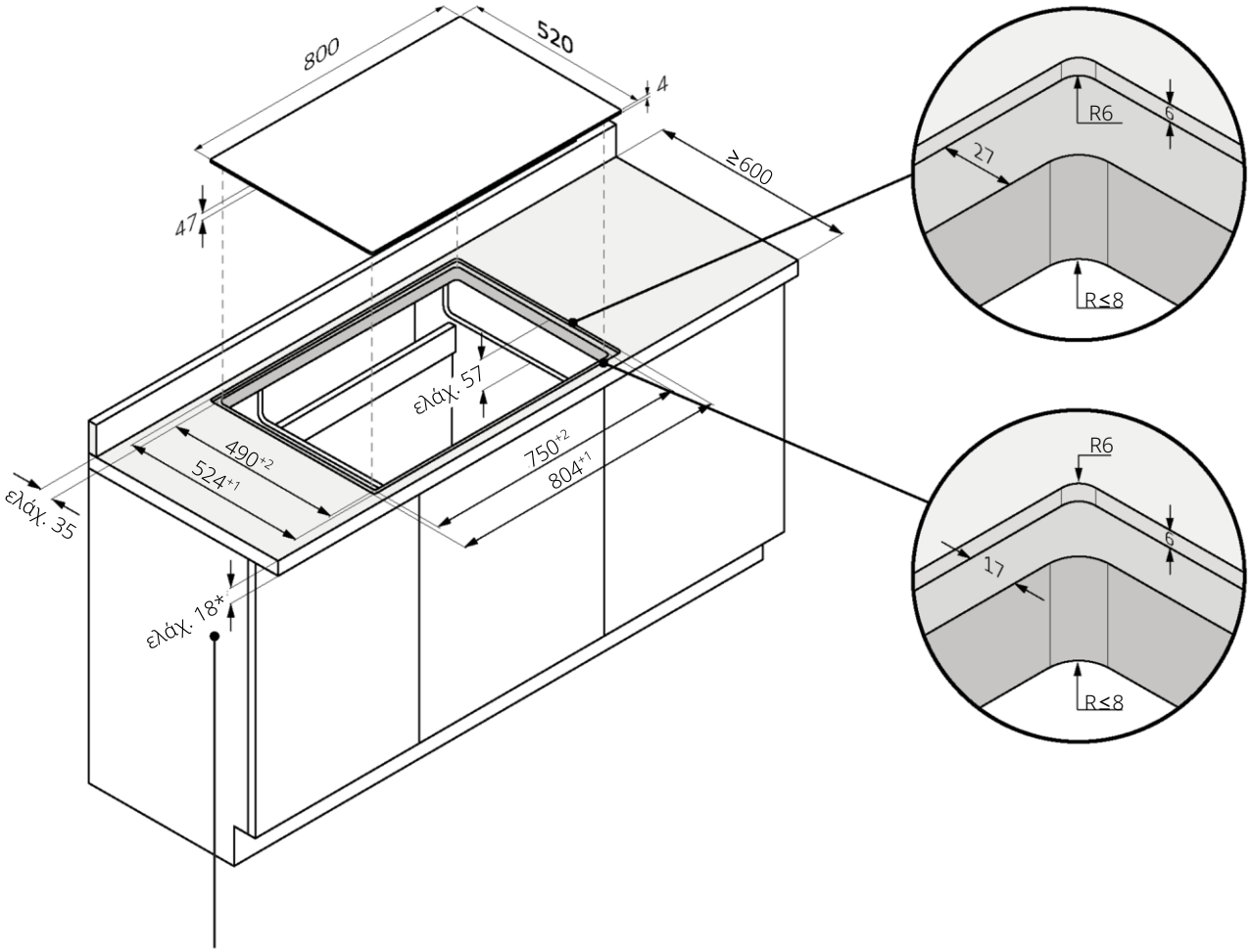


*34 με φούρνο από κάτω

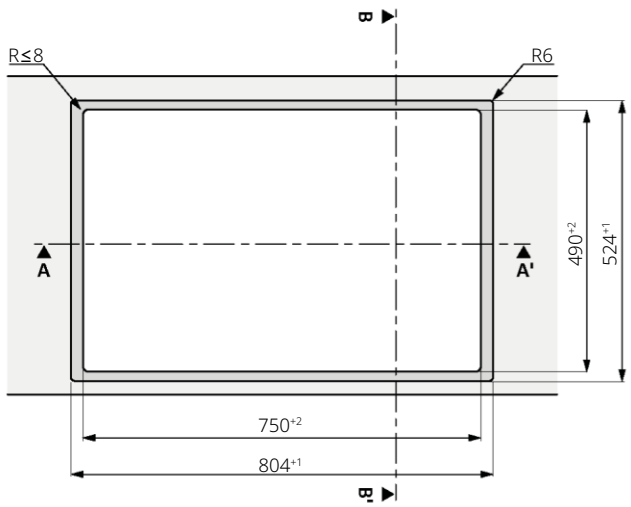


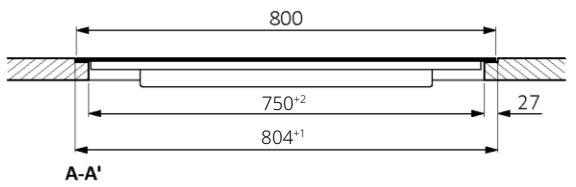


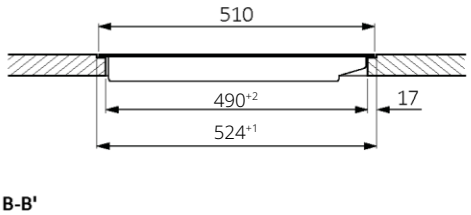

## 7.4 Πλάτος εστίας 90

**Τυπική εγκατάσταση**

Διαστάσεις σε **mm**

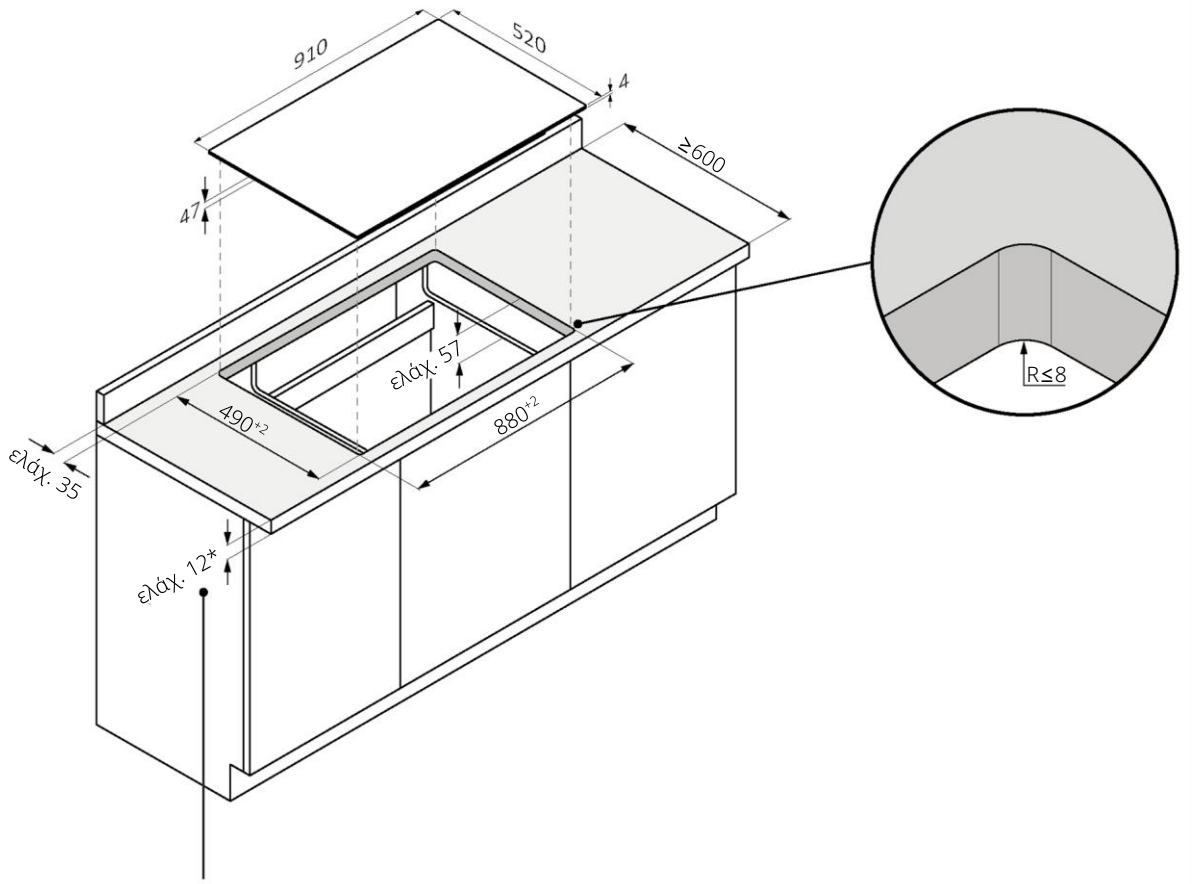


*28 με φούρνο από κάτω

60 65 80 90

**Χωνευτή εγκατάσταση**

⚠ **ΠΡΟΕΙΔΟΠΟΙΗΣΗ:** Δεν διατίθεται για προϊόντα με γυαλί μπιζουταρισμένο.

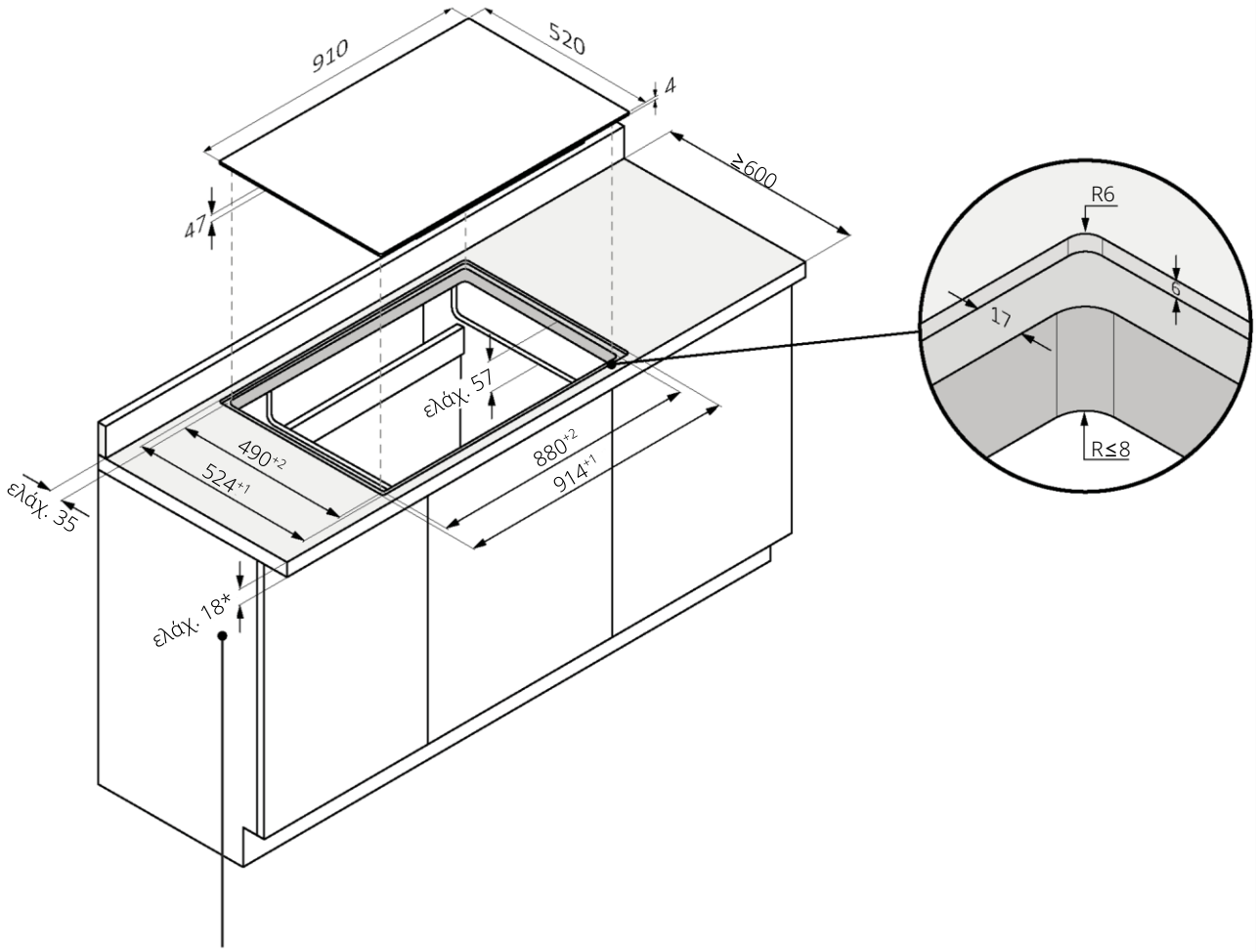


*34 με φούρνο από κάτω

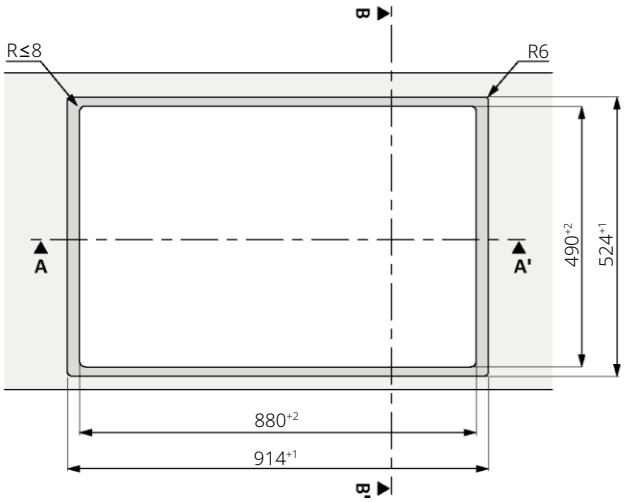


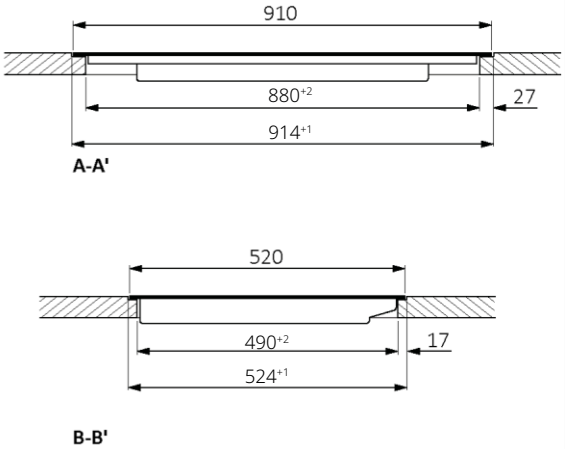

# 8 Σύνδεση στο ηλεκτρικό δίκτυο

## 8.1 Προειδοποιήσεις για την ασφάλεια

**Για να πραγματοποιήσετε την ηλεκτρική σύνδεση της συσκευής με ασφάλεια, τηρήστε τις ακόλουθες προειδοποιήσεις:**

- Οποιαδήποτε επισκευή, εγκατάσταση και συντήρηση που δεν εκτελείται σωστά μπορεί να θέσει σε σοβαρό κίνδυνο τον χρήστη.
- Ο κατασκευαστής δηλώνει ότι δεν αναλαμβάνει καμία ευθύνη για άμεσες ή έμμεσες ζημιές που προκαλούνται από εσφαλμένη εγκατάσταση, συντήρηση ή επισκευή. Επίσης, δεν ευθύνεται για ζημιές που προκαλούνται από έλλειψη ή διακοπή του αγωγού γείωσης (ηλεκτροπληξία).
- Κάντε τη σύνδεση της εστίας στο ηλεκτρικό δίκτυο μόνο με ειδικευμένο τεχνικό ο οποίος γνωρίζει και συμμορφώνεται με τους τοπικούς κανονισμούς και τους πρόσθετους κανονισμούς της τοπικής εταιρείας ηλεκτρικής ενέργειας.
- Το προϊόν εμπίπτει στην κατηγορία προστασίας I και μπορεί να λειτουργήσει μόνο εάν είναι εξοπλισμένο με αγωγό γείωσης.
- Το προϊόν δεν πρέπει να είναι υπό τάση κατά τη διάρκεια της εγκατάστασης.
- Κατά τη διάρκεια της εγκατάστασης, μην τοποθετείτε μεταλλικά αντικείμενα, (π.χ. μαχαίρια, πιρούνια, κουτάλια και καπάκια) στην επιφάνεια της εστίας γιατί μπορεί να ζεσταθούν.
- Συνδέστε το προϊόν χρησιμοποιώντας μόνο το παρεχόμενο καλώδιο.
- Το προϊόν πρέπει να συνδεθεί σε ένα σωστά κατασκευασμένο ηλεκτρικό σύστημα.
- Σε περίπτωση λανθασμένης εγκατάστασης, παραποίησης της συσκευής και ακατάλληλης σύνδεσης, η ισχύς της εγγύησης του προϊόντος εκπίπτει.
- Εάν το καλώδιο τροφοδοσίας έχει υποστεί ζημιά, θα πρέπει να αντικατασταθεί από τον κατασκευαστή, έναν τεχνικό σέρβις ή από άτομο ανάλογης ειδικότητας για να αποτραπούν οι κίνδυνοι.
- Η σύνδεση με ένα αξιόπιστο σύστημα γείωσης είναι απαραίτητη και υποχρεωτική,
- Αυτή η συσκευή θα πρέπει να εγκατασταθεί και να γειωθεί μόνο από κατάλληλα ειδικευμένο άτομο.
- Αποσυνδέστε τη συσκευή από την κύρια παροχή ρεύματος πριν από οποιαδήποτε εργασία ή συντήρηση σε αυτήν.
- Αυτή η συσκευή πρέπει να συνδεθεί σε κύκλωμα το οποίο ενσωματώνει διακόπτη απομόνωσης που παρέχει πλήρη αποσύνδεση από την πηγή ρεύματος.
- Οι τροποποιήσεις στο οικιακό ηλεκτρικό σύστημα θα πρέπει να πραγματοποιούνται μόνο από ειδικευμένο ηλεκτρολόγο.
- Η μη τήρηση αυτών των συστάσεων μπορεί να προκαλέσει ηλεκτροπληξία ή θάνατο.
- Η εστία πρέπει να συνδεθεί στο ηλεκτρικό δίκτυο μέσω μιας πολυπολικής διάταξης αποσύνδεσης που εξασφαλίζει τον διαχωρισμό μεταξύ των επαφών σε συμμόρφωση σύμφωνα με την κατηγορία υπερφόρτωσης III. Αυτή η διάταξη πρέπει να αντέχει τα μέγιστα συνδεδεμένα φορτία και να συμμορφώνεται με τους ισχύοντες κανονισμούς.

⚠ **ΠΡΟΕΙΔΟΠΟΙΗΣΗ:** Για να αποφευχθεί οποιοσδήποτε κίνδυνος που προκαλείται από τυχαία επαναφορά της συσκευής θερμικής διακοπής, η συσκευή δεν πρέπει να τροφοδοτείται από εξωτερική συσκευή μεταγωγής, όπως χρονοδιακόπτη, ή να συνδέεται σε κύκλωμα που ενεργοποιείται και απενεργοποιείται τακτικά.

- **Ηλεκτρικό καλώδιο τροφοδοσίας:** η συσκευή είναι εξοπλισμένη με ένα καλώδιο τροφοδοσίας το οποίο πρέπει να συνδεθεί στο οικιακό δίκτυο. Ανακαλύψτε τις διάφορες δυνατότητες σύνδεσης, ανάλογα με τον τύπο της οικιακής παροχής ρεύματος, από το σχετικό διάγραμμα. Η πινακίδα δεδομένων υποδεικνύει επίσης την επιτρεπόμενη τάση σύνδεσης για αυτή τη συσκευή και τη σχετική απορροφούμενη ισχύ.

## 8.2 Οδηγίες

**Απορρόφηση ισχύος**
Δείτε πινακίδα δεδομένων προϊόντος.

**Διακόπτης κυκλώματος διαφορικού ρεύματος (αντιηλεκτροπληξιακός)**
Συνιστάται η χρήση ενός διακόπτη κυκλώματος παραμένοντος ρεύματος (διακόπτης κυκλώματος διαρροής προς γη) με ρεύμα αποσύνδεσης που συμμορφώνεται με τα ισχύοντα πρότυπα.

**Διατάξεις διαχωρισμού**
Σε περίπτωση που είναι απαραίτητο να τη χρησιμοποιήσετε, η εστία πρέπει να συνδεθεί στο ηλεκτρικό δίκτυο μέσω μιας πολυπολικής διάταξης αποσύνδεσης που εξασφαλίζει τον διαχωρισμό μεταξύ των επαφών σύμφωνα με την κατηγορία υπέρτασης III. Μια τέτοια διάταξη πρέπει να αντέχει στα μέγιστα συνδεδεμένα φορτία και να συμμορφώνεται με τα ισχύοντα πρότυπα.

**Καλώδιο ηλεκτρικής τροφοδοσίας**
Το προϊόν είναι εξοπλισμένο με ένα καλώδιο τροφοδοσίας που πρέπει να συνδεθεί στο οικιακό δίκτυο. Ανακαλύψτε τις διάφορες δυνατότητες σύνδεσης, ανάλογα με τον τύπο της οικιακής παροχής ρεύματος, από το σχετικό διάγραμμα. Η πινακίδα δεδομένων υποδεικνύει επίσης την επιτρεπόμενη τάση σύνδεσης για αυτή τη συσκευή και τη σχετική απορροφούμενη ισχύ.

**Αντικατάσταση του καλωδίου τροφοδοσίας**
Μην αντικαταστήσετε το καλώδιο μόνοι σας. Επικοινωνήστε με το εξουσιοδοτημένο κέντρο εξυπηρέτησης.

## 8.3 Άλλες συμβουλές

Η χρήση οποιασδήποτε ηλεκτρικής οικιακής συσκευής απαιτεί την τήρηση ορισμένων βασικών κανόνων:

- Μην τραβάτε το καλώδιο τροφοδοσίας για να αποσυνδέσετε τη συσκευή από την τροφοδοσία.
- Μην αγγίζετε τη συσκευή με βρεγμένα ή υγρά χέρια ή πόδια·
- Γενικά, δεν συνιστάται η χρήση προσαρμογέων, πολύπριζων πριζών ή καλωδίων επέκτασης.
- Σε περίπτωση δυσλειτουργίας ή/και πτώσης των επιδόσεων, απενεργοποιήστε τη συσκευή και μην την πειράξετε.

## 8.4 Διάγραμμα σύνδεσης

60 65 80 90

Συμμορφώνεστε με τους τοπικούς κανονισμούς και οποιεσδήποτε πρόσθετες απαιτήσεις της τοπικής εταιρείας παροχής ηλεκτρικής ενέργειας. Ακολουθήστε το διάγραμμα σύνδεσης που υποδεικνύεται παρακάτω για το καλώδιο τροφοδοσίας, για τις εστίες 60, 65 και 80 cm.

**Σύνδεση της συσκευής**
Τηρήστε τα δεδομένα σύνδεσης στην πινακίδα ονομαστικών στοιχείων.
Πραγματοποιήστε τη σύνδεση αποκλειστικά σύμφωνα με το σχετικό διάγραμμα:

- BR: καφέ
- BL: μπλε
- YE/GN: κίτρινο και πράσινο
- BK: μαύρο
- GY: γκρι

**Μονοφασικό** 220-240 V 1L/1N ~ 50/60Hz

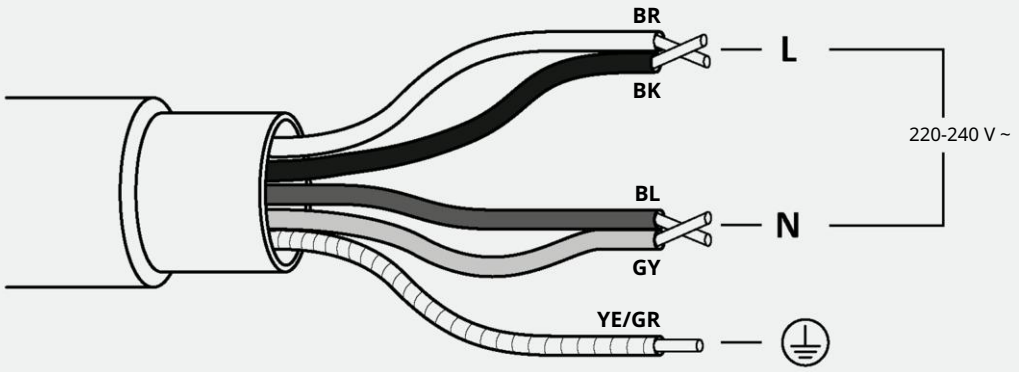


**Τριφασικό** 220-240 V 2L/1N ~ 50/60Hz

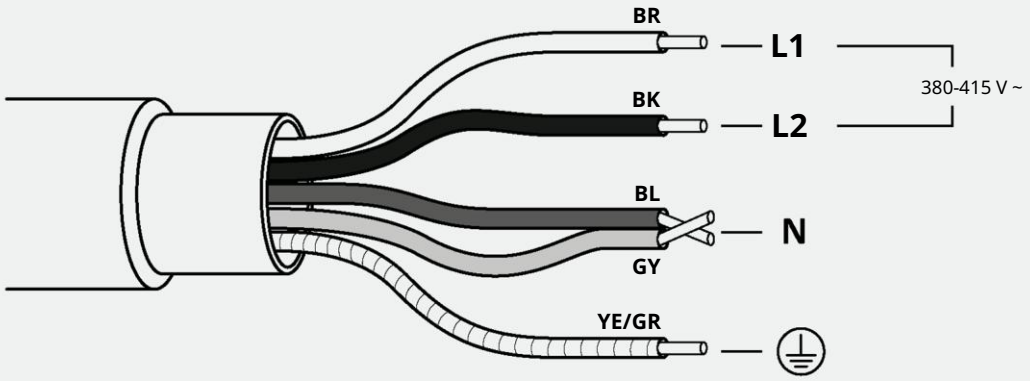

## 8.5 Διάγραμμα σύνδεσης

60 65 80 90

Συμμορφώνεστε με τους τοπικούς κανονισμούς και οποιεσδήποτε πρόσθετες απαιτήσεις της τοπικής εταιρείας παροχής ηλεκτρικής ενέργειας. Ακολουθήστε το διάγραμμα σύνδεσης που υποδεικνύεται παρακάτω για το καλώδιο τροφοδοσίας, για τις εστίες 90 cm.

**Σύνδεση της συσκευής**
Τηρήστε τα δεδομένα σύνδεσης στην πινακίδα ονομαστικών στοιχείων.
Πραγματοποιήστε τη σύνδεση αποκλειστικά σύμφωνα με το σχετικό διάγραμμα:

- BR: καφέ
- BL: μπλε
- YE/GN: κίτρινο και πράσινο
- BK: μαύρο
- GY: γκρι

**Μονοφασικό** 220-240 V 1L/1N ~ 50/60 Hz

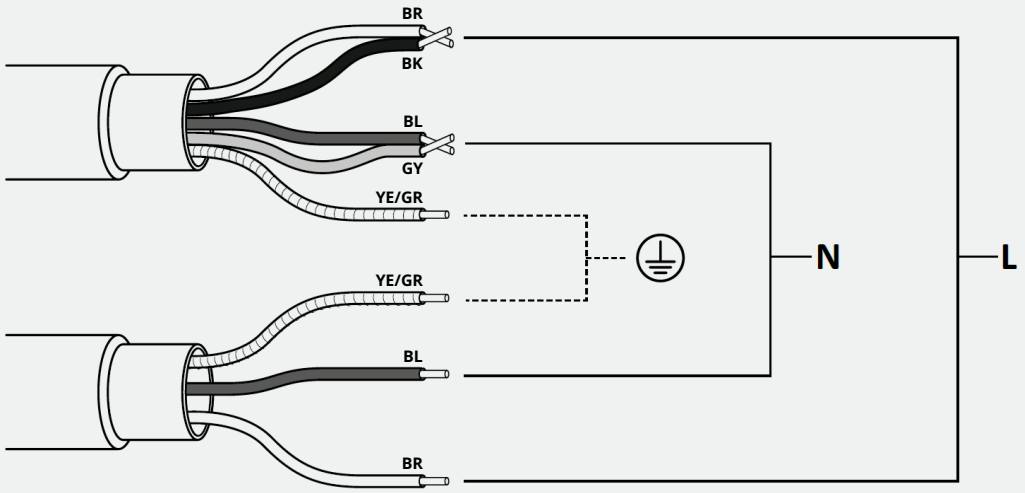


**Τριφασικό** 380-415 V 3L/1N ~ 50/60Hz

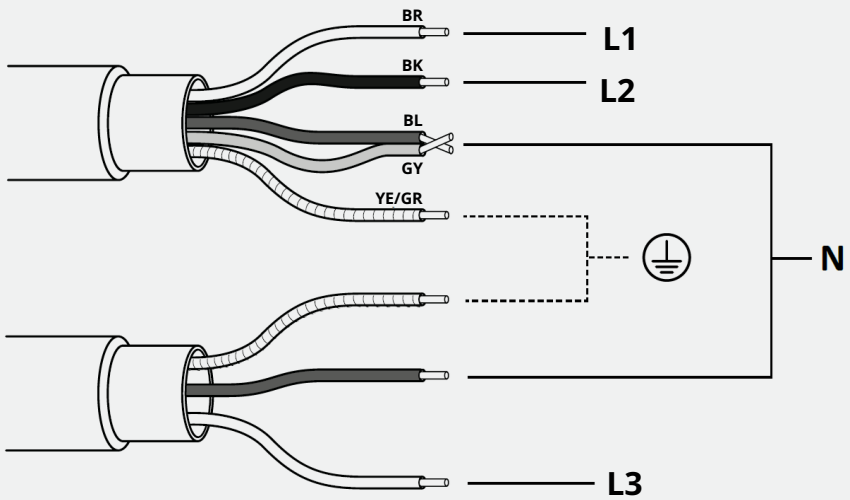

# 9 Οδηγίες εγκατάστασης

## 9.1 Προειδοποιήσεις

- Για προστασία από την υγρασία και τη διείσδυση υγρών, όλες οι κομμένες επιφάνειες πρέπει να στεγανοποιούνται με κατάλληλο προϊόν.
- Το προϊόν πρέπει να βρίσκεται σε τέλεια οριζόντια θέση.
- Αφαιρέστε τυχόν εγκάρσια μπάρα που βρίσκεται στην περιοχή της εγκοπής της επιφάνειας εργασίας **(φωτ. 1).**

**φωτ. 1**

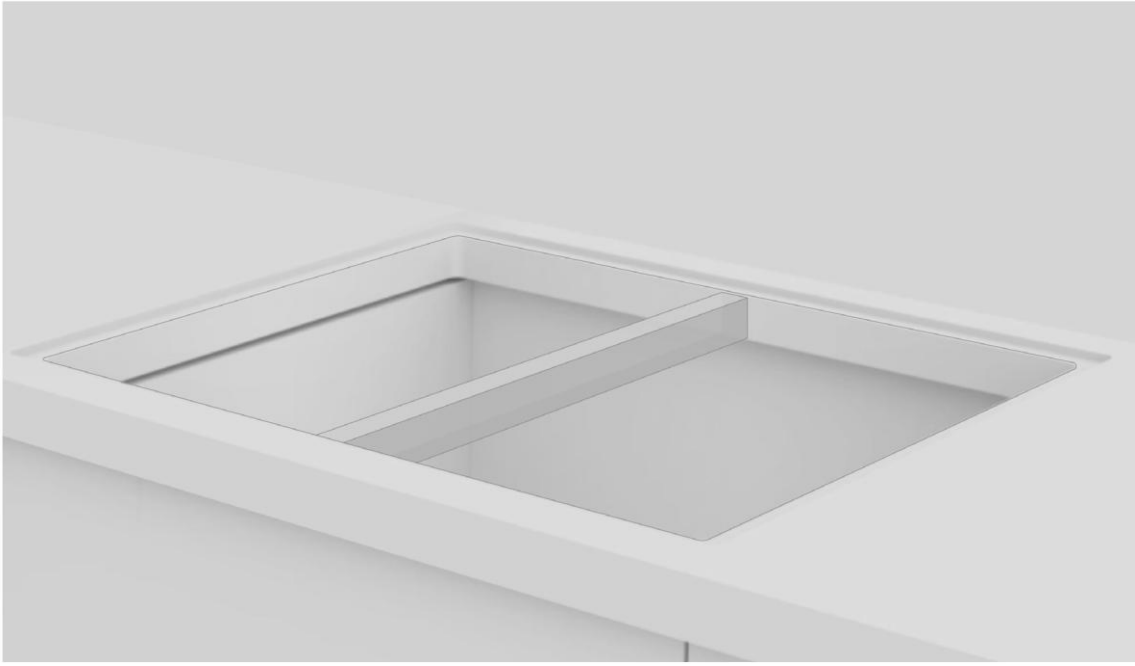

- Πριν από την εγκατάσταση, ελέγξτε ότι η τσιμούχα της εστίας έχει τοποθετηθεί σωστά **(φωτ. 2).**

**φωτ. 2**

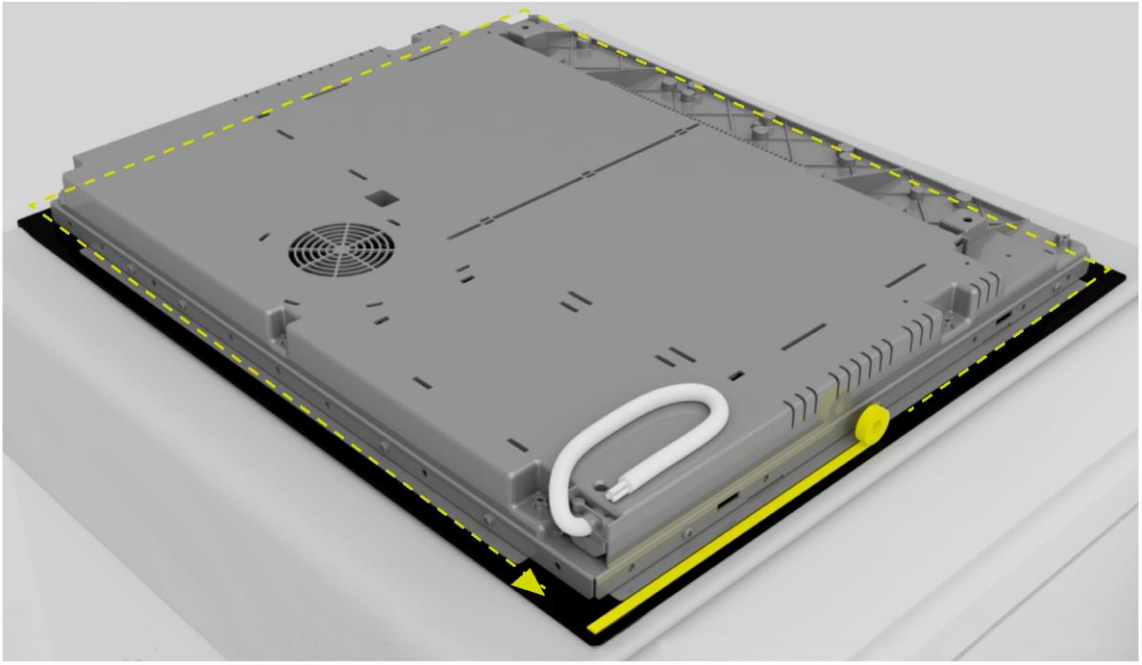

- Η επιφάνεια στήριξης της εστίας πρέπει να είναι απόλυτα λεία, ώστε να στηρίζεται ομοιόμορφα και η εφαρμοζόμενη τσιμούχα να παρέχει επαρκή στεγανοποίηση **(φωτ. 3).**

**φωτ. 3**

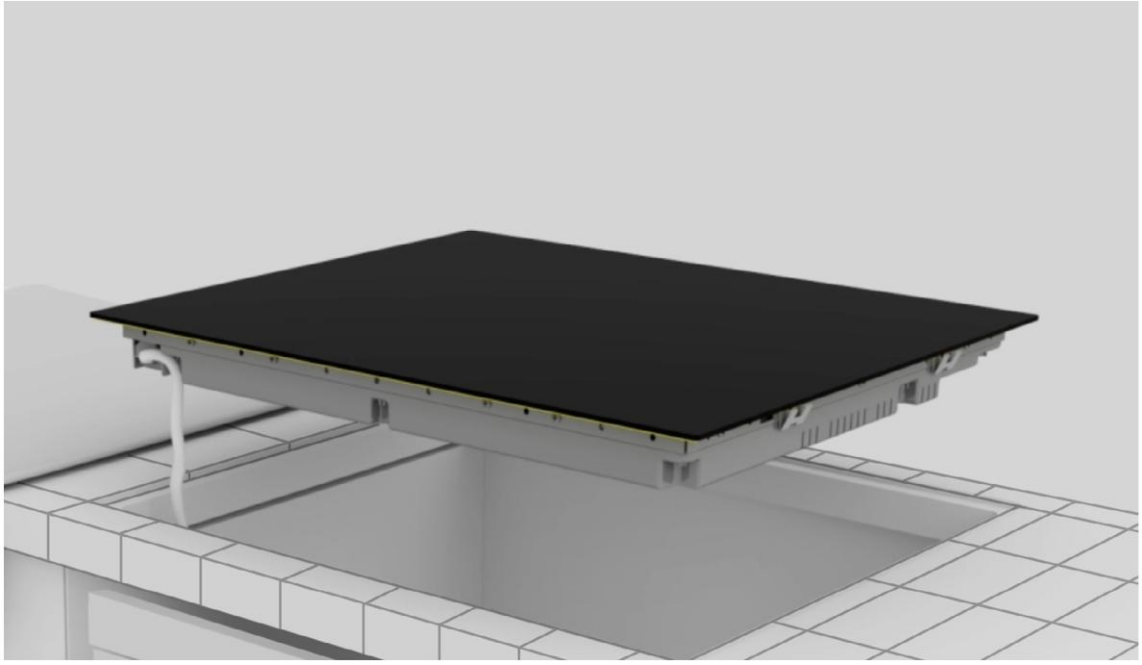

- Μη στερεώνετε την εστία χρησιμοποιώντας σιλικόνη ή οποιαδήποτε άλλη κόλλα! Μια τέτοια στερέωση θα μπορούσε να προκαλέσει ζημιά στο προϊόν, εάν το αποσυναρμολογούσατε **(φωτ. 4).**

**φωτ. 4**

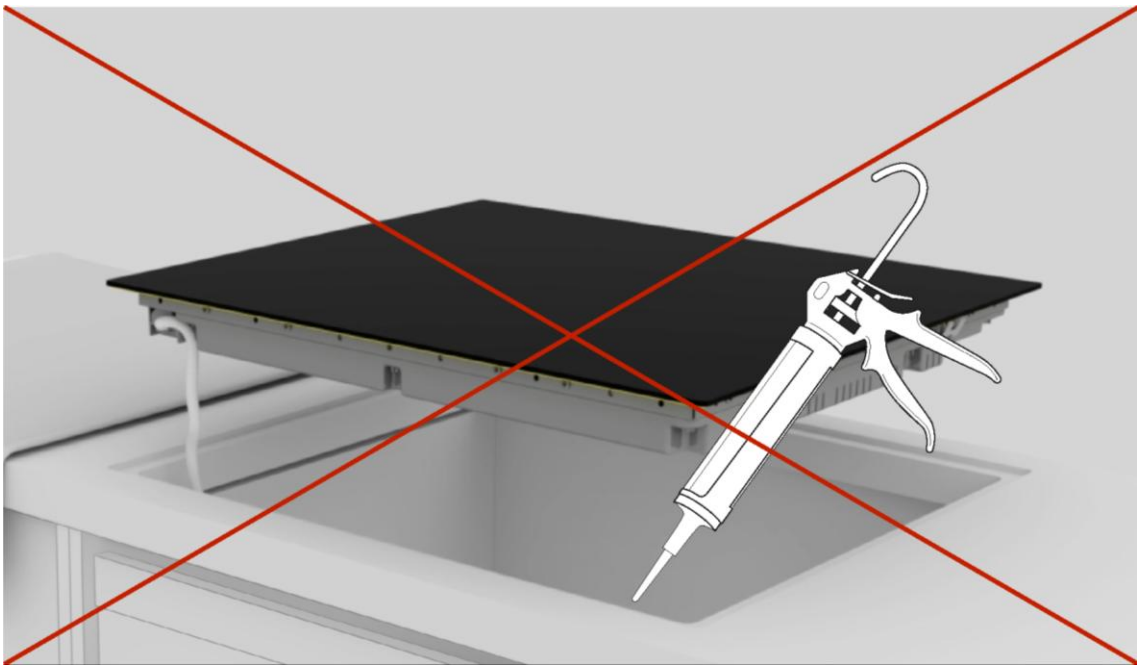

## 9.2 Εγκατάσταση βήμα προς βήμα

Οι παρακάτω εικόνες υποδεικνύουν τα βήματα εγκατάστασης του προϊόντος.

Μπορείτε να δείτε το βίντεο εγκατάστασης του προϊόντος σαρώνοντας τους κωδικούς QR ή κάνοντας κλικ στους ακόλουθους συνδέσμους.

60 65 80 90

**Τυπική εγκατάσταση**

σύνδεσμος

**Χωνευτή εγκατάσταση**

σύνδεσμος

60 65 80 90

**Τυπική εγκατάσταση**

σύνδεσμος

**Χωνευτή εγκατάσταση**

σύνδεσμος

**1**

Χρησιμοποιήστε τα εργαλεία που αναφέρονται στο κεφάλαιο "Εργαλεία εγκατάστασης" του εγχειριδίου. Τοποθετήστε ένα πανί δίπλα στη συσκευασία του προϊόντος για να ακουμπήσετε πάνω του την εστία.

**2**

Φορέστε γάντια. Αφαιρέστε τη συσκευασία και το περιτύλιγμα φροντίζοντας να μην καταστρέψετε το γυαλί της εστίας.

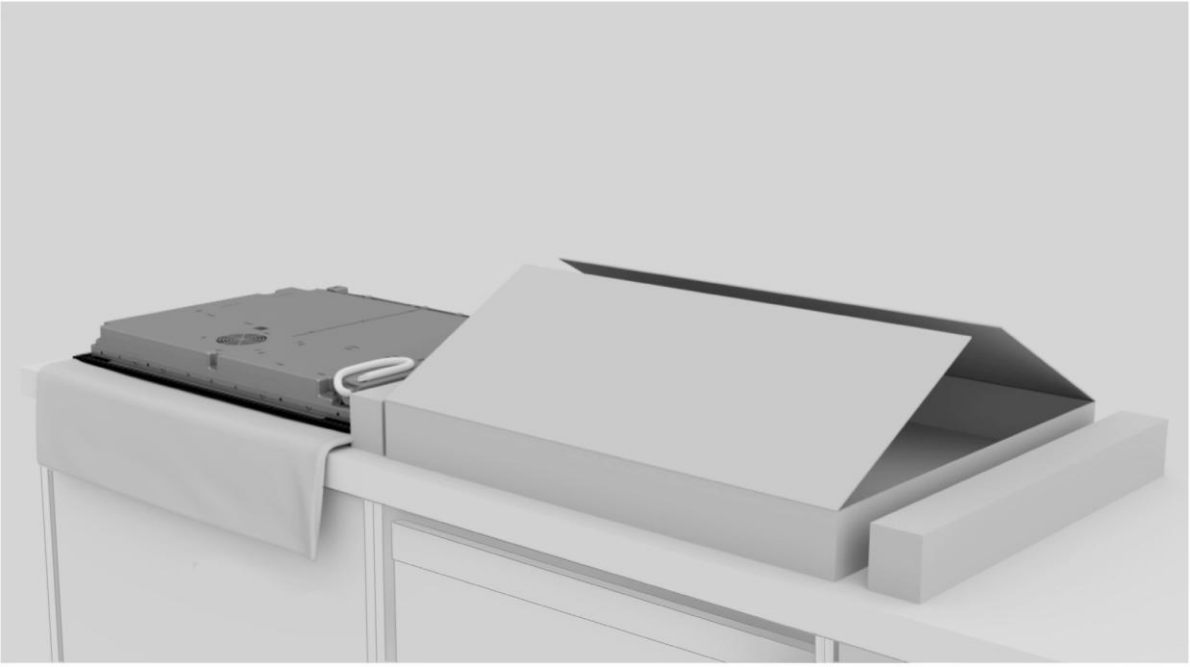

**3**

Τοποθετήστε την εστία ανάποδα πάνω στο πανί που είχε τοποθετηθεί προηγουμένως δίπλα στη συσκευασία.

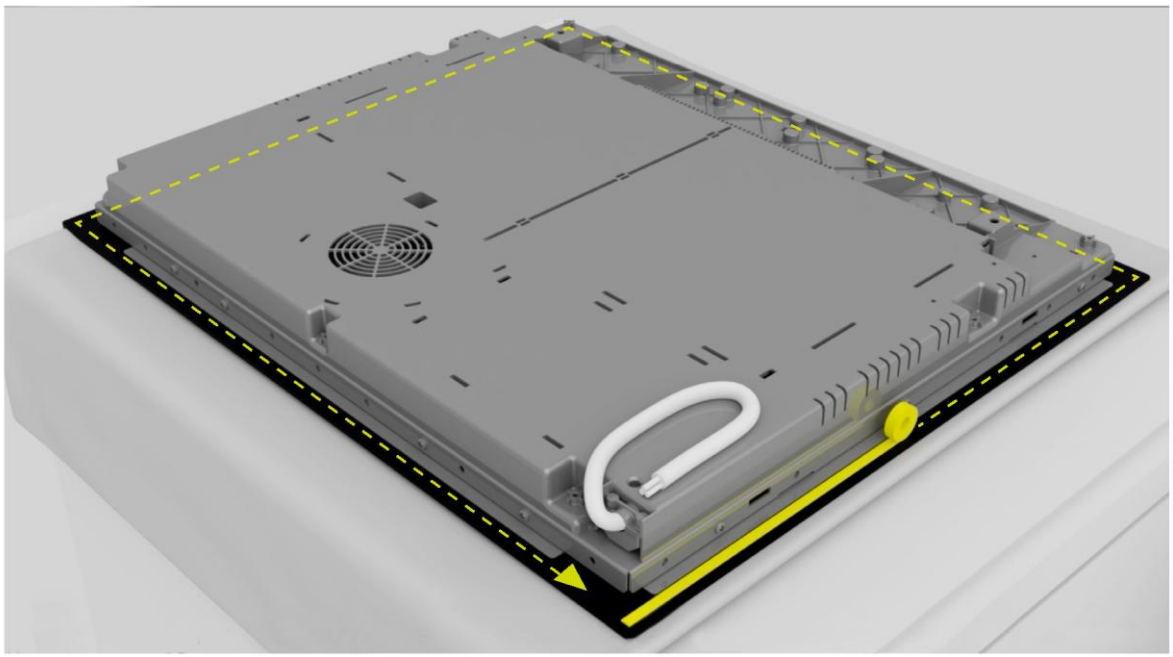

**4**

Εφαρμόστε την τσιμούχα περιμετρικά.

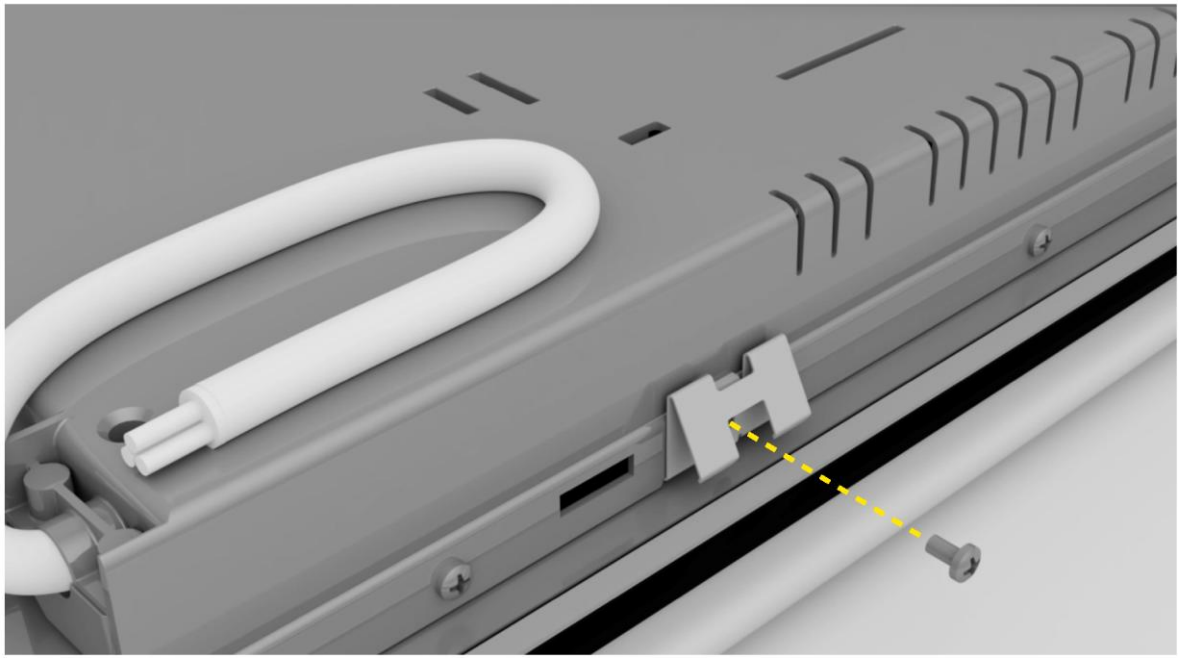

**5**

Τοποθετήστε τα κλιπ στις μικρές πλευρές της εστίας.

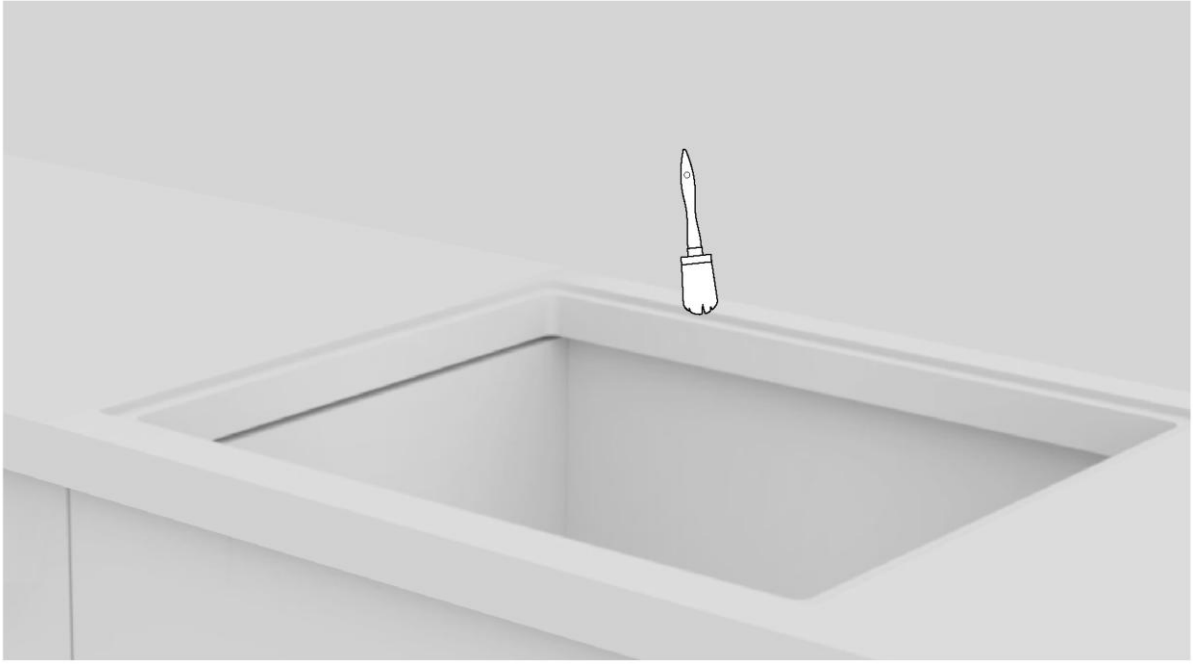

**6**

Καθαρίστε την άκρη της περιοχής εντοιχισμού.

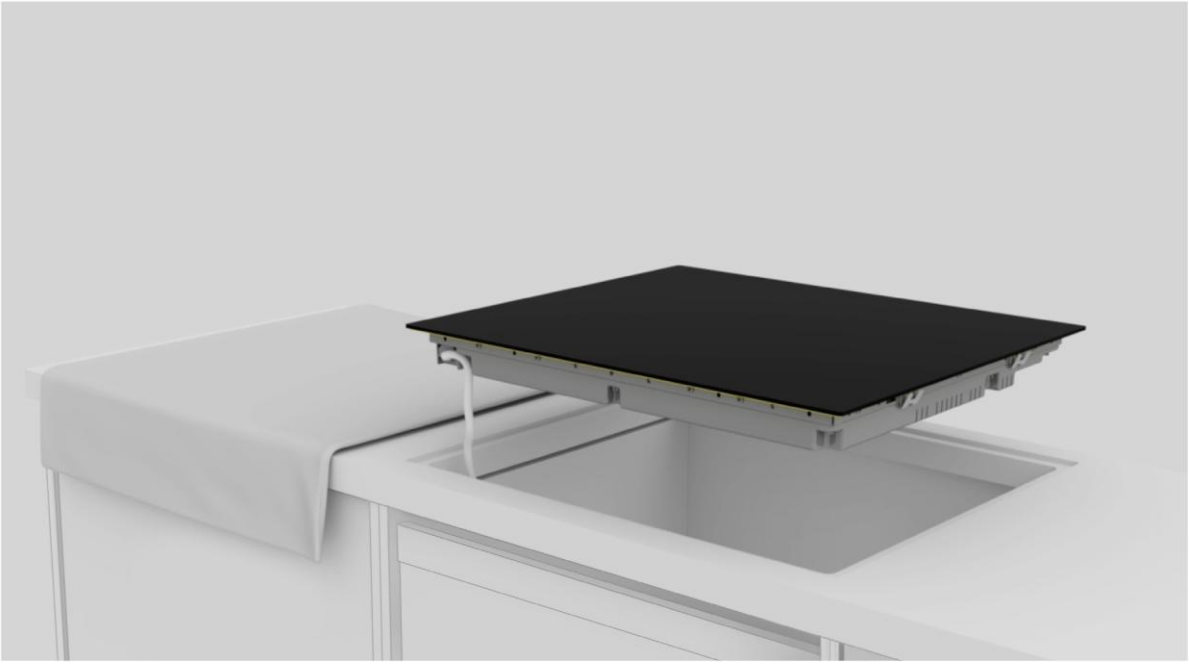

**7**

Συνδέστε το καλώδιο τροφοδοσίας σύμφωνα με το διάγραμμα σύνδεσης που υποδεικνύεται στην ενότητα "Σύνδεση στο ηλεκτρικό δίκτυο" του εγχειριδίου (κατά τη διάρκεια της σύνδεσης στο δίκτυο δεν πρέπει να υπάρχουν άλλα αντικείμενα πάνω στις εστίες).

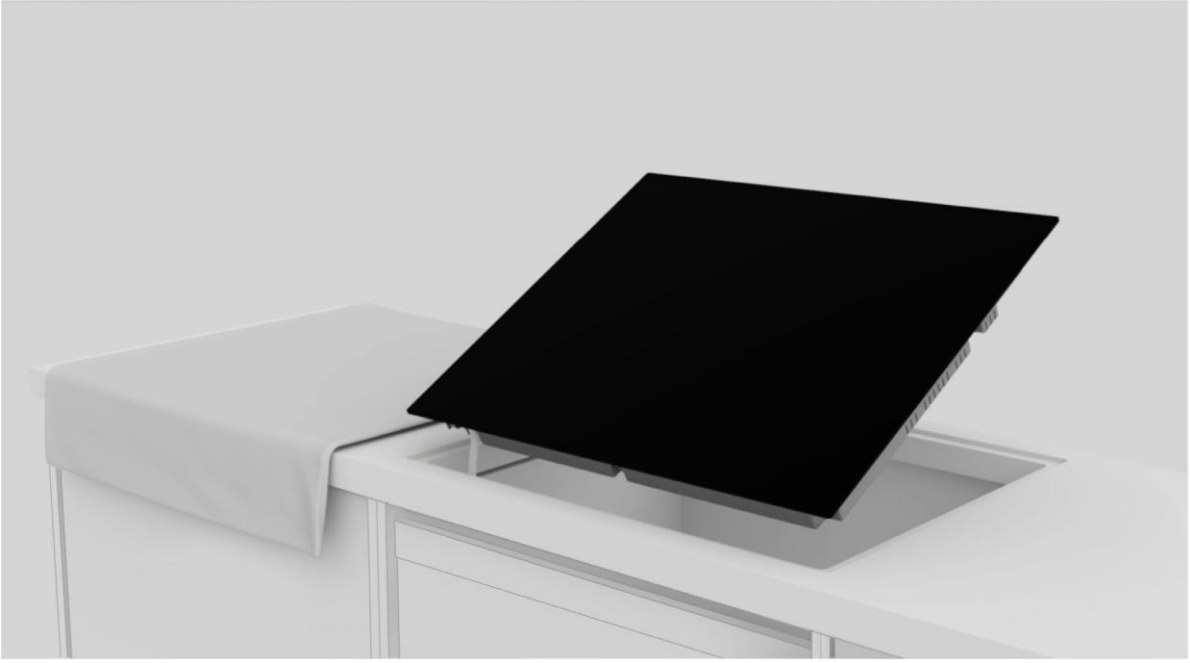

**8**

Τοποθετήστε την εστία στο κέντρο ως προς την εγκοπή. Βεβαιωθείτε ότι η τσιμούχα της εστίας στηρίζεται στην επιφάνεια εργασίας, ώστε να είναι εξασφαλισμένη η στεγανοποίηση.

**a.**

**b.**

**9**

**a.** Για τυπική εγκατάσταση: η εγκατάσταση ολοκληρώθηκε.
**b.** Για χωνευτή εγκατάσταση: ακολουθήστε τα βήματα στις επόμενες σελίδες.

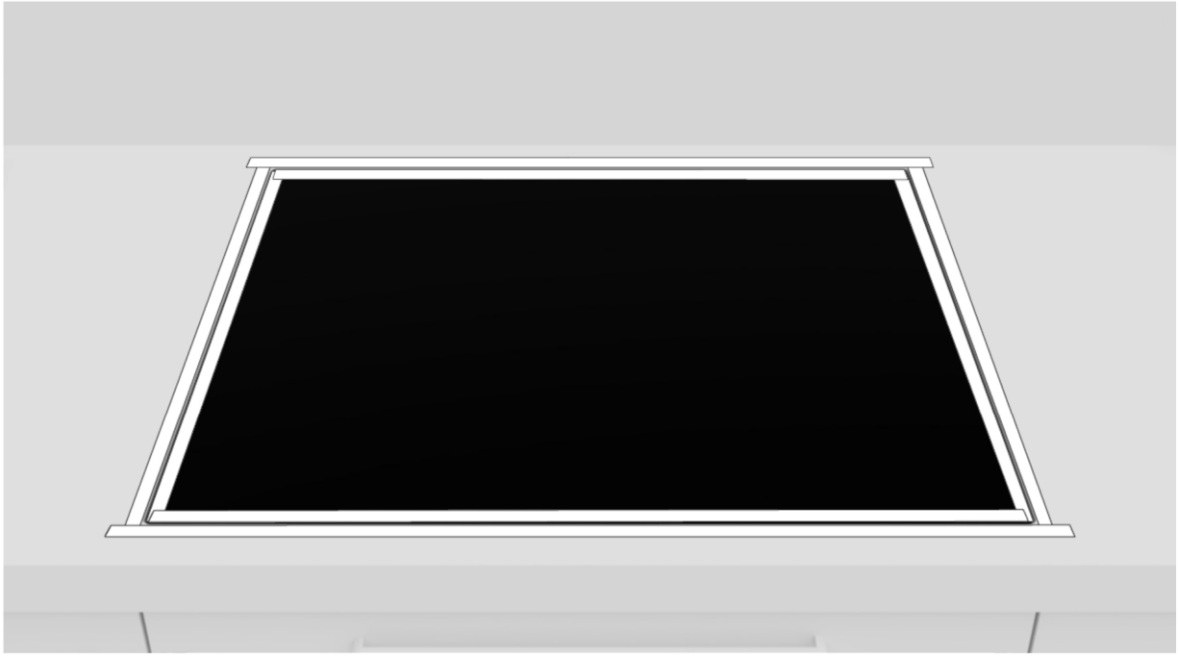

**10**

Εφαρμόστε ταινία τόσο εσωτερικά όσο και εξωτερικά του της άκρου.

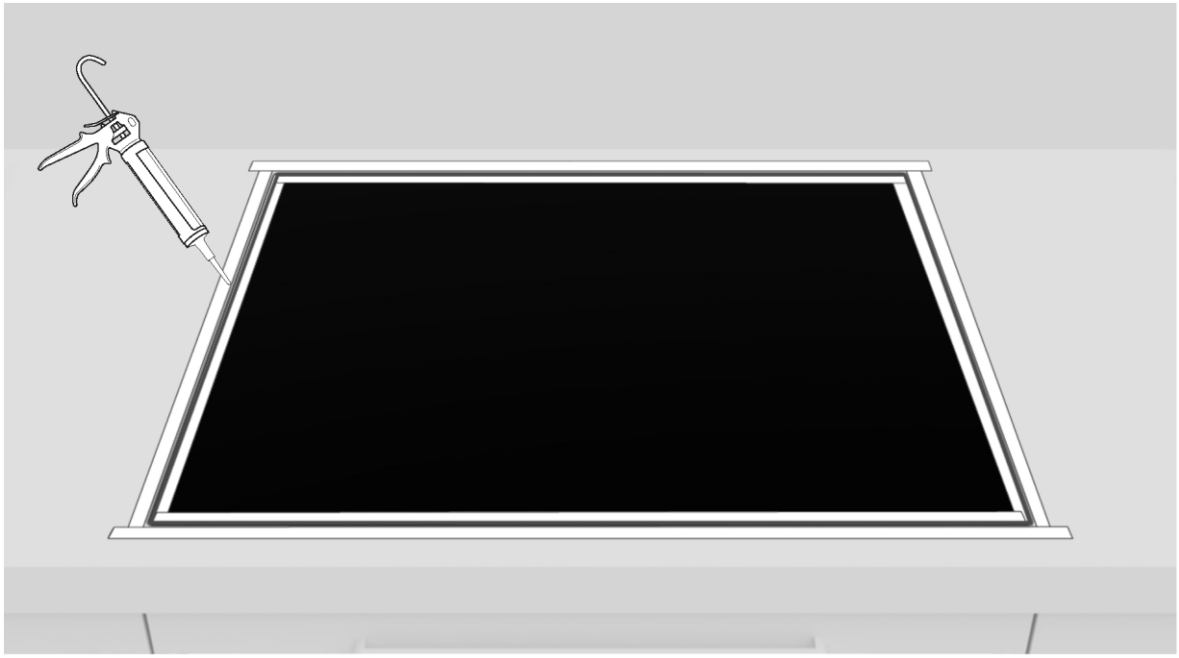

**11**

Περάστε τη σιλικόνη.

**12**

Αφαιρέστε την περίσσεια σιλικόνης.

**13**

Αφαιρέστε την ταινία και καθαρίστε τα άκρα.

**14**

Περιμένετε 24 ώρες πριν ανάψετε για πρώτη φορά.

# 10 Παράδοση στον χρήστη

- Ενημερώστε τον χρήστη σχετικά με τις βασικές λειτουργίες.
- Ενημερώστε τον χρήστη για όλες τις πτυχές που σχετίζονται με την ασφαλή χρήση και χειρισμό.
- Παραδώστε τα εξαρτήματα και τις οδηγίες χρήσης και συναρμολόγησης στον χρήστη ώστε για να τα φυλάξει επιμελώς.

Αφού ολοκληρωθεί η εγκατάσταση, αφαιρέστε την προστατευτική μεμβράνη, την ταινία και όλα τα άλλα υλικά συσκευασίας.

**ΠΡΟΕΙΔΟΠΟΙΗΣΗ:** Το προϊόν απαιτεί επαρκή εξαερισμό για κανονική λειτουργία. Μη βουλώνετε τα ανοίγματα εξαερισμού για κανένα λόγο.

**ΣΗΜΕΙΩΣΗ:** Η πραγματική εμφάνιση του προϊόντος εξαρτάται από το μοντέλο που έχει επιλεγεί.

# 11 Πρώτη θέση σε λειτουργία

Όταν το προϊόν χρησιμοποιείται για πρώτη φορά, η εστία μαγειρέματος ρυθμίζεται στη μέγιστη εφικτή ισχύ. Διαφορετικά όρια ισχύος μπορούν να επιλεγούν σύμφωνα με το κύριο σύστημα τροφοδοσίας του σπιτιού με τη χρήση της λειτουργίας διαχείρισης ισχύος.

**Πώς ρυθμίζεται η διαχείριση ισχύος**
Είναι δυνατό να οριστεί ένα μέγιστο επίπεδο απορρόφησης ισχύος για την επαγωγική εστία, επιλέγοντας διαφορετικές κλίμακες εύρους ισχύος. Οι επαγωγικές εστίες είναι σε θέση να αυτοπεριορίζονται αυτόματα προκειμένου να λειτουργούν σε χαμηλότερο επίπεδο ισχύος, ώστε να αποφευχθεί ο κίνδυνος υπερφόρτωσης.

**Για να ενεργοποιήσετε τη λειτουργία διαχείρισης ενέργειας, ανατρέξτε στο εγχειρίδιο χρήστη.**

**Για να επιλέξετε ένα διαφορετικό επίπεδο:**

- Σύρετε το δρομέα προς τα αριστερά ή προς τα δεξιά για να αλλάξετε το επίπεδο διαχείρισης ενέργειας.
- Υπάρχουν 8 επίπεδα ισχύος, από το «P1» έως το «P8». Το επίπεδο εμφανίζεται στην οθόνη του χρονοδιακόπτη.

60 65 80 90

| P1 | P2 | P3 | P4 | P5 | P6 | P7 | P8 |
|---|---|---|---|---|---|---|---|
| 2 kW | 2,5 kW | 3 kW | 3,5 kW | 4,5 kW | 5,5 kW | 6,8 kW | 7,4 kW |

60 65 80 90

| P1 | P2 | P3 | P4 | P5 | P6 | P7 | P8 |
|---|---|---|---|---|---|---|---|
| 2 kW | 2,5 kW | 3 kW | 3,5 kW | 4,5 kW | 5,5 kW | 6,8 kW | 11 kW |

# 12 Αποσυναρμολόγηση του προϊόντος

- Αποσυνδέστε το προϊόν από το ηλεκτρικό δίκτυο.
- Ανασηκώστε ελαφρά το προϊόν και τραβήξτε το εντελώς έξω.
- Αυτό το προϊόν δεν θα προκαλέσει ζημιά στο έπιπλο, το οποίο μπορεί επίσης να χρησιμοποιηθεί με μια νέα συσκευή.

Haier

## BIENVENIDO/A

Este manual de instalación está destinado a los fabricantes de cocinas que se ocuparán de estos productos. Para garantizar la seguridad y obtener los mejores resultados, lea atentamente este manual, incluidas las instrucciones de seguridad, y consérvelo para futuras consultas. Antes de proceder a la instalación, tome nota del número de serie, ya que puede necesitarlo en caso de reparación. Compruebe si se han producido daños durante el transporte y consulte a un técnico en caso de duda antes de utilizarlo. Mantenga siempre todo el material de embalaje fuera del alcance de los niños.

**NOTA:** Las características, las imágenes del manual y los accesorios del producto pueden variar en función del modelo adquirido.

# índice


| | | |
|---|---|---|
| **1** | **Advertencias de seguridad para la instalación** | **p. 2** |
| **2** | **Dónde instalar el producto** | **p. 3** |
| **3** | **Dimensiones de la placa de cocción** | **p. 4-11** |
| 3.1 | Ancho: 60 | |
| 3.2 | Ancho: 65 | |
| 3.3 | Ancho: 80 | |
| 3.4 | Ancho: 90 | |
| **4** | **Herramientas de instalación** | **p. 12** |
| 4.1 | Instalación estándar | |
| 4.2 | Montaje rasante | |
| **5** | **Distancia de instalación** | **p. 13** |
| **6** | **Mobiliario y ventilación** | **p.14 - 15** |
| 6.1 | Anchura 60 - 65 - 80 - 90 en la base con horno | |
| 6.2 | Anchura 60 - 65 - 80 - 90 en la base con cajones | |
| 6.3 | Anchura 60 - 65 - 80 - 90 en la base con estantes | |
| 6.4 | Grosor de la parte superior | |
| **7** | **Dimensiones de montaje** | **p.16 - 23** |
| 7.1 | Ancho de la placa: 60 | |
| 7.2 | Ancho de la placa de cocción: 65 | |
| 7.3 | Ancho de la placa de cocción: 80 | |
| 7.4 | Ancho de la placa de cocción: 90 | |
| **8** | **Conexión a la red eléctrica** | **p.24 - 27** |
| 8.1 | Advertencias de seguridad | |
| 8.2 | Instrucciones | |
| 8.3 | Otros consejos | |
| 8.4 | Esquema de conexión (para placas de 60, 65 y 80 cm) | |
| 8.5 | Esquema de conexión (para placas de 90 cm) | |
| **9** | **Instrucciones de instalación** | **p.28 - 37** |
| 9.1 | Advertencias | |
| 9.2 | Instalación paso a paso | |
| **10** | **Entrega al usuario** | **p. 38** |
| **11** | **Primera puesta en marcha** | **p. 38** |
| **12** | **Desmontaje del producto** | **p. 38** |

# 1 Advertencias de seguridad para la instalación

**Lea estas instrucciones antes de comenzar la instalación del producto.**
**Su seguridad es muy importante para nosotros. Lea atentamente esta información antes de utilizar el producto.**

- La instalación debe ser realizada por un técnico cualificado que debe conocer y respetar la legislación vigente en el país de instalación y las instrucciones del fabricante.
- Si se requiere el servicio del fabricante para eliminar fallos resultantes de una instalación incorrecta, dicho servicio no está cubierto por la garantía.
- Retire el material de embalaje antes de poner en marcha el aparato.
- Una vez desembalado el electrodoméstico, compruebe cuidadosamente que no presente daños; en caso de que haya algún problema, póngase en contacto con el servicio de atención al cliente antes de instalarlo y no lo conecte a la red eléctrica;
- Un producto dañado puede ser la causa de un cortocircuito, una descarga eléctrica, un principio de incendio y otros peligros.
- Compruebe si el embalaje contiene accesorios o materiales adjuntos (documentos, tornillos, accesorios, bolsa de folletos, manual de usuario, etc.); retírelos y guárdelos.
- El producto se puede instalar sobre la encimera o a ras de ella.
- Antes de instalar el producto, asegúrese de que el espacio está bien ventilado para permitir la circulación de aire fresco, algo necesario para una refrigeración adecuada. Siga las ilustraciones para los conocer los espacios mínimos de apertura recomendados.
- No se requiere ninguna operación o ajuste adicional para hacer funcionar este electrodoméstico a las frecuencias nominales.
- Si se requiere la asistencia del fabricante para corregir fallos derivados de una instalación incorrecta, esta asistencia no estará cubierta por la garantía. Se deben seguir las instrucciones de instalación para personal profesionalmente cualificado.
- Una instalación incorrecta puede causar daños o lesiones a personas, animales o pertenencias. El fabricante no se hace responsable de tales daños o lesiones.
- Sólo se garantiza un uso seguro si la instalación se ha realizado correctamente de acuerdo con estas instrucciones. En caso de daños debidos a una instalación incorrecta, la responsabilidad recae en la persona que instaló el producto.
- Durante la instalación, la placa de cocción debe estar desconectada de la red eléctrica.
- Se recomienda utilizar guantes de protección durante la instalación para evitar lesiones.
- La garantía no cubre los daños causados por una instalación incorrecta.
- En caso de instalación incorrecta, manipulación del aparato y conexión inadecuada, la validez de la garantía del producto expirará.
- Asegúrese de que el cable de alimentación del producto no sea accesible.
- Después del montaje, el cable de alimentación no debe entrar en contacto con piezas móviles (como un cajón) ni debe quedar expuesto a tensiones mecánicas.

- Este producto requiere ventilación constante durante su uso. No tape los orificios de ventilación.
- Al entregar el producto al usuario final, el técnico debe asegurarse de que se ha instalado correctamente.

## Dónde instalar el producto 2

- Instale y utilice este producto en un entorno cerrado, cubierto, seco y bien ventilado.
- No instale el producto en ambientes abiertos expuestos a agentes atmosféricos.
- Este aparato está diseñado para utilizarse a una altitud inferior a 2000 m.
- Instale el producto cerca de una toma de corriente.
- Utilice el producto solo cuando esté colocado en un compartimento empotrado, de lo contrario corre el riesgo de sufrir lesiones y quemaduras.
- No instale la placa de cocción encima de un horno, una secadora, un lavavajillas o un frigorífico sin ventilación. También se recomienda evitar instalarlo encima de una lavadora. Se permite instalar la placa de cocción sobre un horno enfriado.

### Otros consejos

- Recorte la superficie de trabajo con precisión, utilizando las herramientas adecuadas en función del material que vaya a cortar. Todas las superficies deben estar selladas o ser resistentes a la penetración de la humedad.
- La superficie de trabajo debe moldearse siguiendo los esquemas que figuran en este manual. La superficie de cocción debe estar en perfecta posición horizontal. Compruebe que la junta situada debajo de la superficie de cocción, si la hay, esté bien colocada.
- Utilice un paño suave durante la instalación para evitar dañar la encimera y la placa de cocción y la encimera.

⚠ **ADVERTENCIA:** Peligro de incendio y daños por llamas abiertas. Mantenga el producto alejado de llamas abiertas (por ejemplo, una vela).

# 3 Dimensiones de la placa de cocción

## 3.1 Ancho: 60

Dimensiones en **mm**

**Vista axonométrica superior**

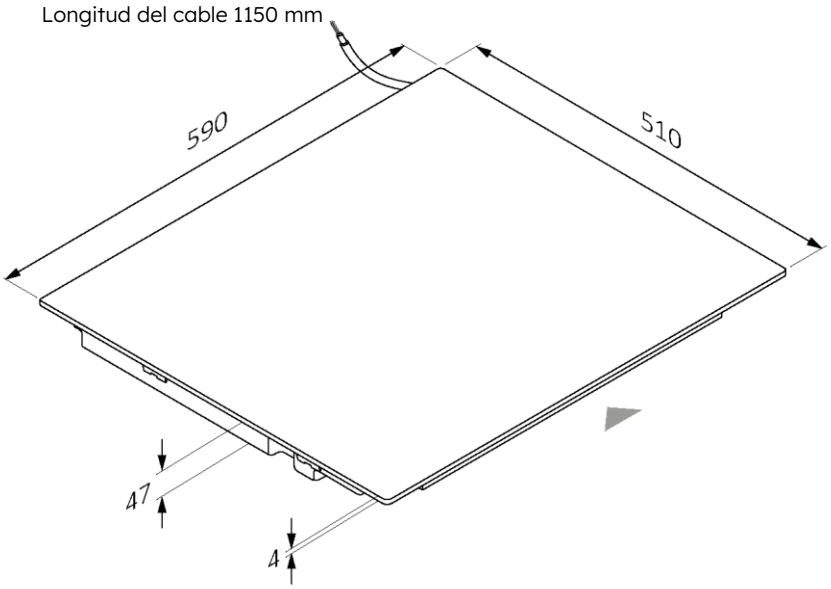


**Vista axonométrica inferior**

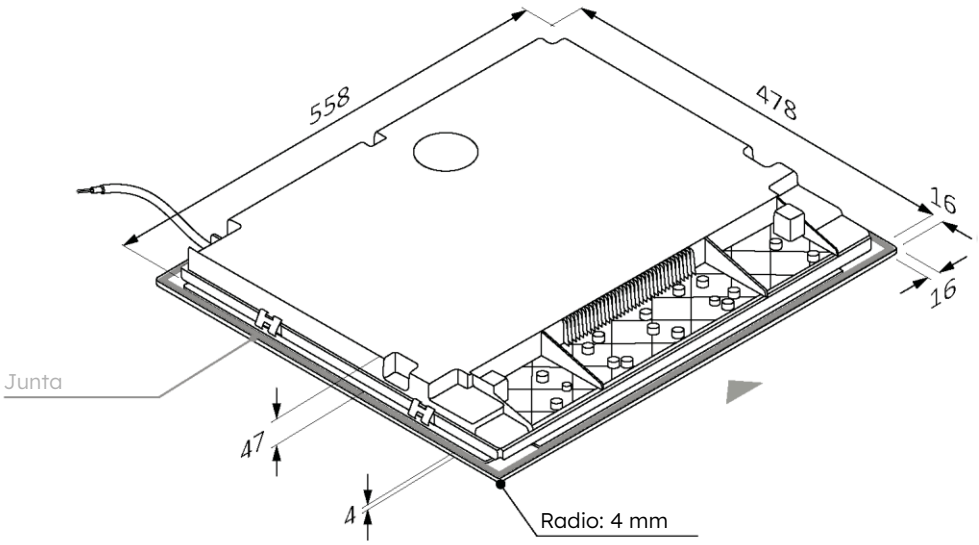

60 65 80 90

Dimensiones en **mm**

**vista frontal**

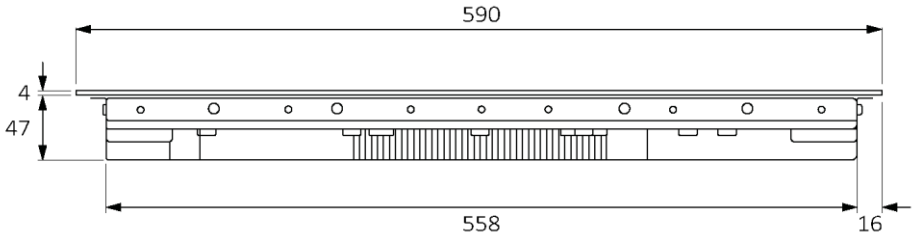


**vista lateral**

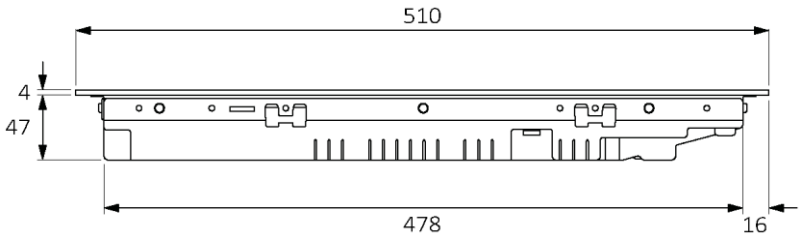

# 3 Dimensiones de la placa de cocción

## 3.2 Ancho: 65

Dimensiones en **mm**

**Vista axonométrica superior**

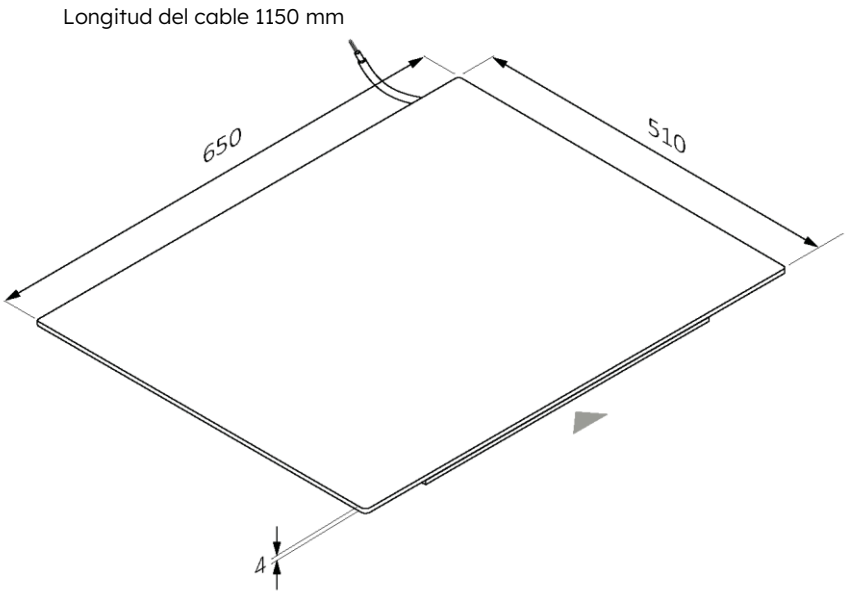


**Vista axonométrica inferior**

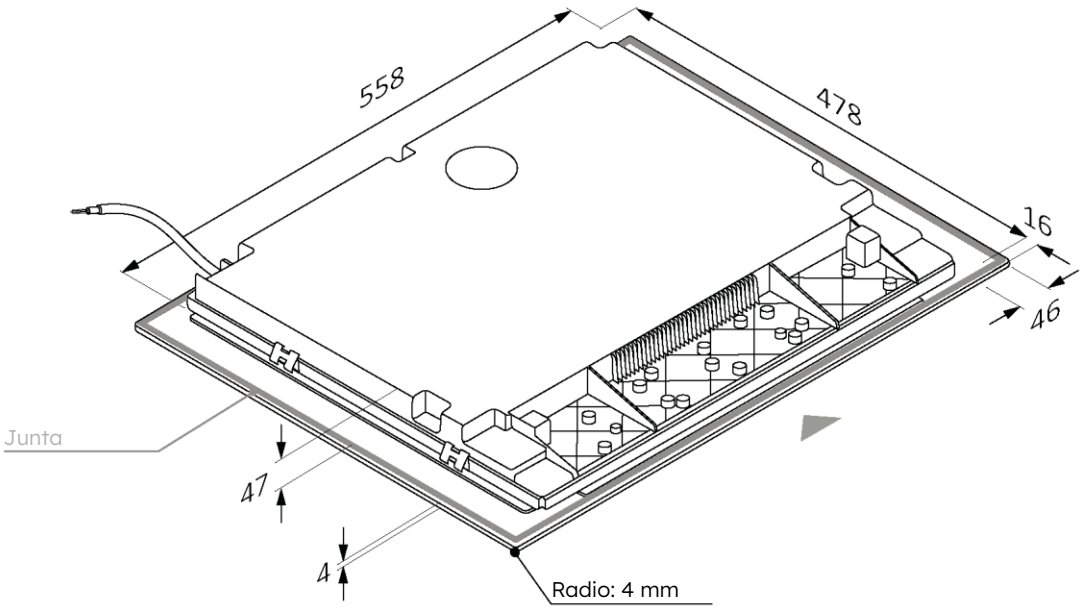

60 65 80 90

Dimensiones en **mm**

**vista frontal**

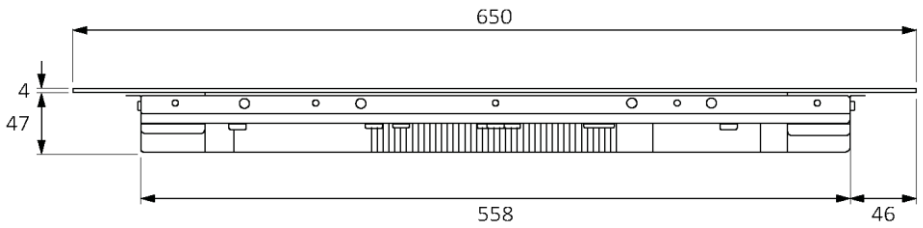


**vista lateral**

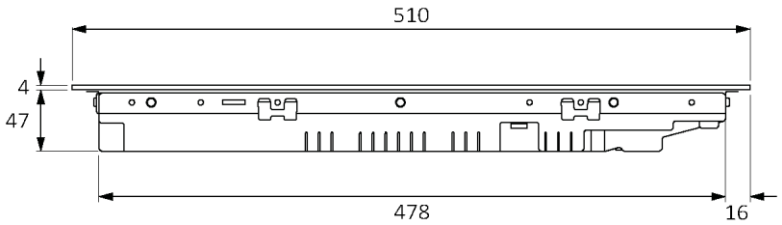

## 3.3 Ancho: 80

Dimensiones en **mm**

**Vista axonométrica superior**

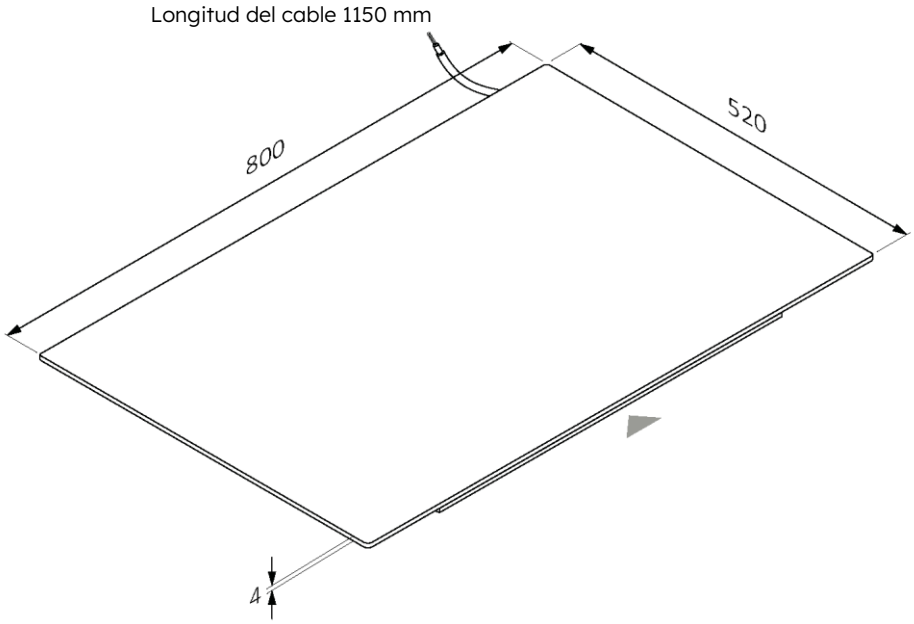


**Vista axonométrica inferior**

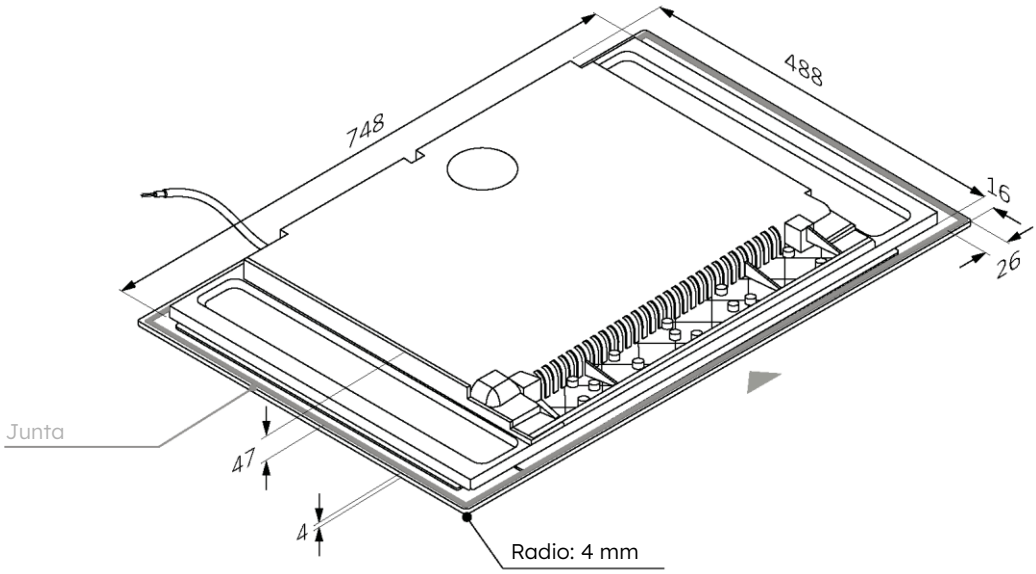

60 65 80 90

Dimensiones en **mm**

**vista frontal**

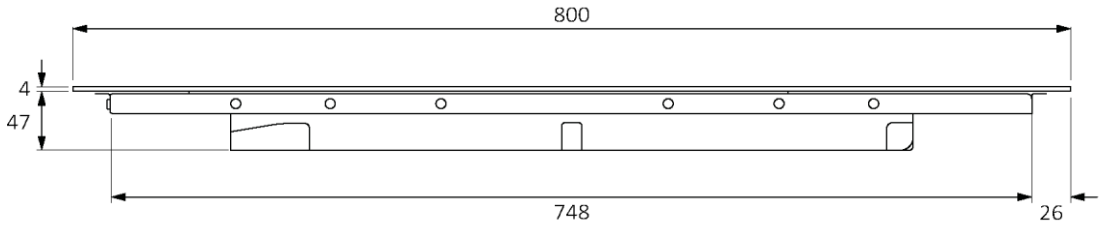


**vista lateral**

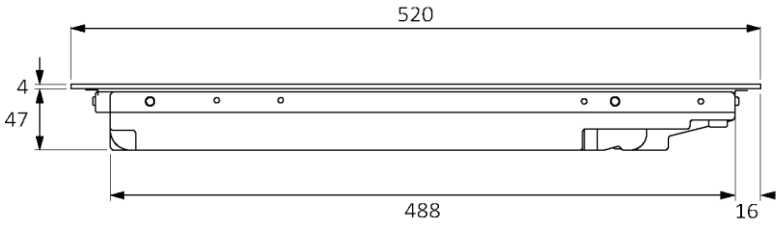

## 3.4 Ancho: 90

Dimensiones en **mm**

**Vista axonométrica superior**

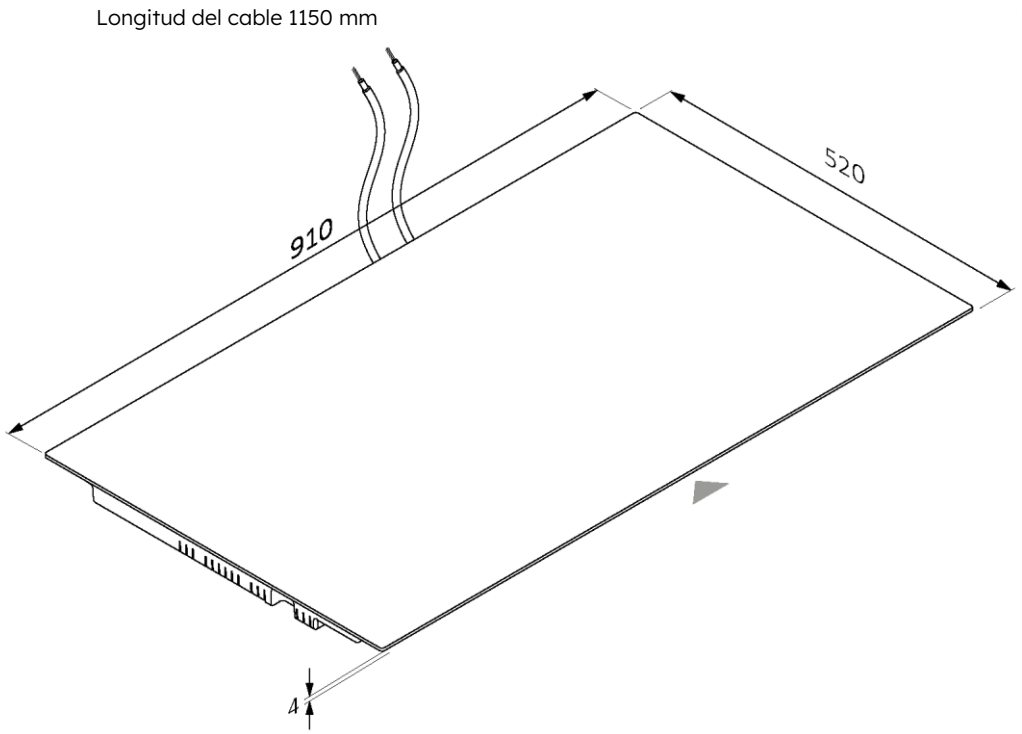


**Vista axonométrica inferior**

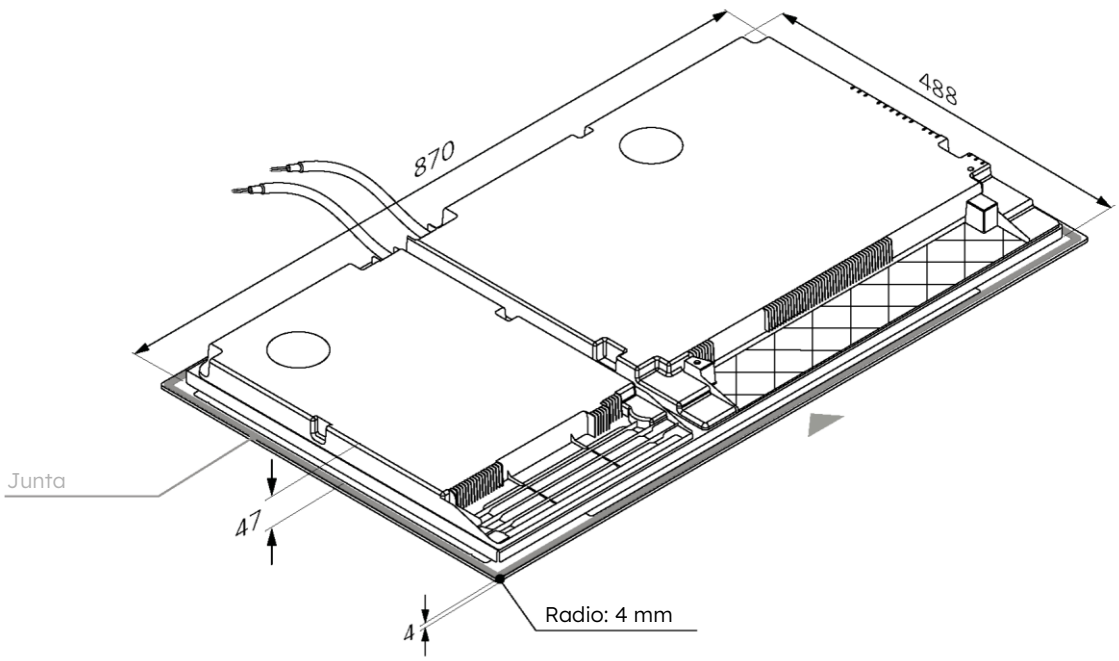

60 65 80 90

Dimensiones en **mm**

**vista frontal**

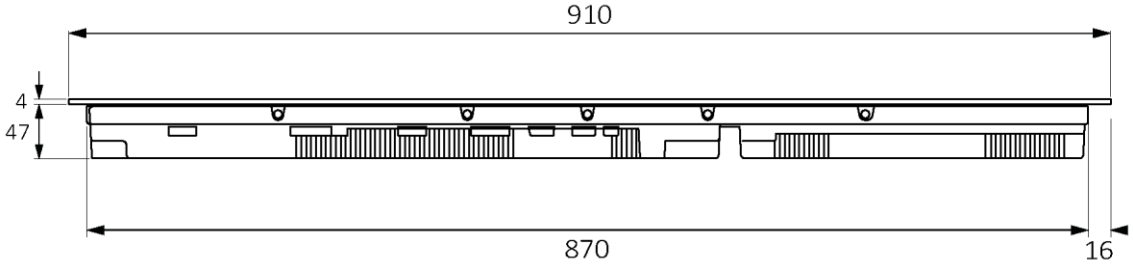


**vista lateral**

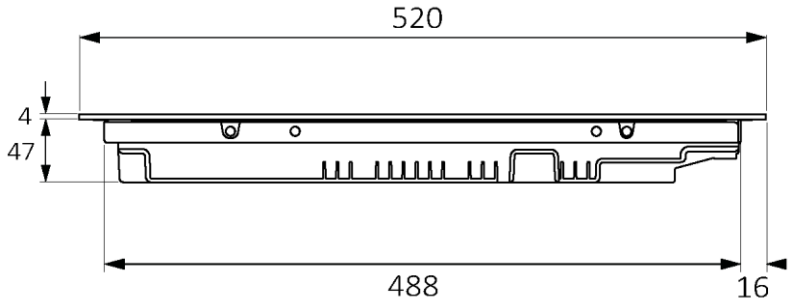

# 4 Herramientas de instalación

## 4.1 Instalación estándar

**Herramientas necesarias**

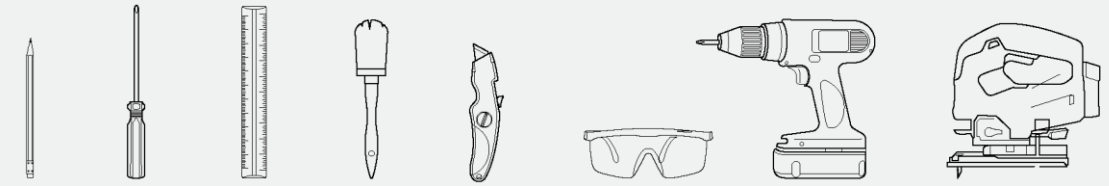

lápiz destornillador regla pincel cúter cristales de seguridad atornillador sierra de vaivén

**Herramientas suministradas con el producto**

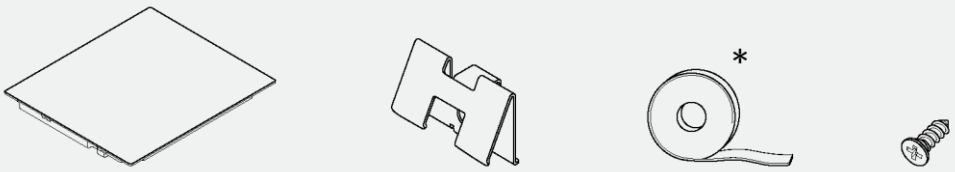


Placa de cocción clips x4 junta tornillos x4

## 4.2 Montaje rasante

**Herramientas necesarias**

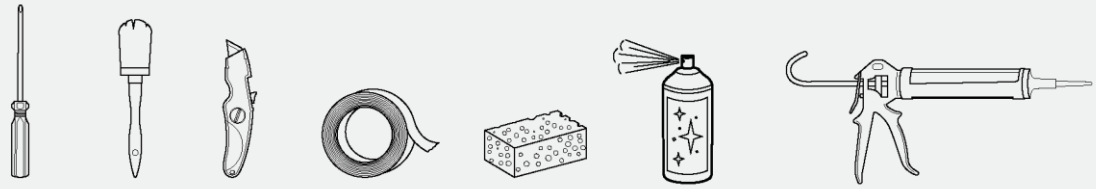

destornillador pincel cúter cinta esponja spray de limpieza silicona

**Herramientas suministradas con el producto**

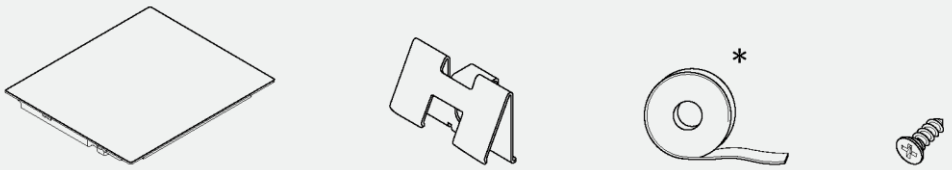


Placa de cocción clips x4 junta tornillos x4

* En los modelos de 90 cm, la junta ya viene instalada

## Precauciones

- En lo que respecta a la seguridad, este producto cumple con la normativa vigente.
- La distancia entre la placa de cocción y los armarios o los electrodomésticos empotrados debe ser la necesaria para garantizar una ventilación y una circulación de aire adecuadas.
- La distancia mínima entre la placa de cocción y la campana extractora depende del modelo de campana **(A).**
- La distancia entre la placa de cocción y los armarios de pared debe tener en cuenta la presencia de objetos voluminosos (ollas, cucharones, etc.) y su uso **(B).**
- La distancia mínima entre el hueco de la placa de cocción y el panel trasero o la placa para salpicaduras de la cocina debe ser de al menos 35 mm **(C).**
- Mantenga una distancia de seguridad con respecto a los muebles **(D).** El revestimiento lateral de los muebles debe estar fabricado con un material resistente al calor.
- En la zona situada debajo de la placa de cocción es necesario dejar un espacio libre de al menos 10 mm entre la placa y cualquier otro objeto que pueda verse afectado por el calor generado durante su uso.
- Siga las instrucciones de este manual para la ventilación del producto.
- Si el producto se instala encima de un horno, consulte también las instrucciones de instalación del horno.

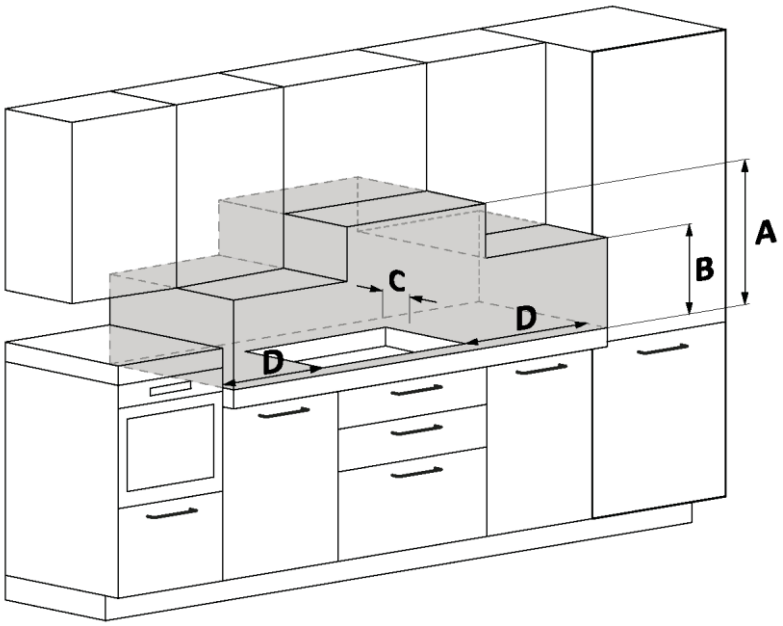


**A** Recomendamos una distancia mínima de 650 mm; consulte también el manual de la campana extractora.

**B** Considere un espacio útil para práctico para guardar ollas, cucharones y otros utensilios.

**C** 35 mm de distancia entre el orificio empotrado y el panel trasero o la placa para salpicaduras.

**D** 35 mm: ancho de la placa de cocción 60.
55 mm: ancho de la placa de cocción 65.
35 mm: ancho de la placa de cocción 80.
35 mm: ancho de la placa de cocción 90.

# 6 Mobiliario y ventilación

## 6.1 En la base con horno

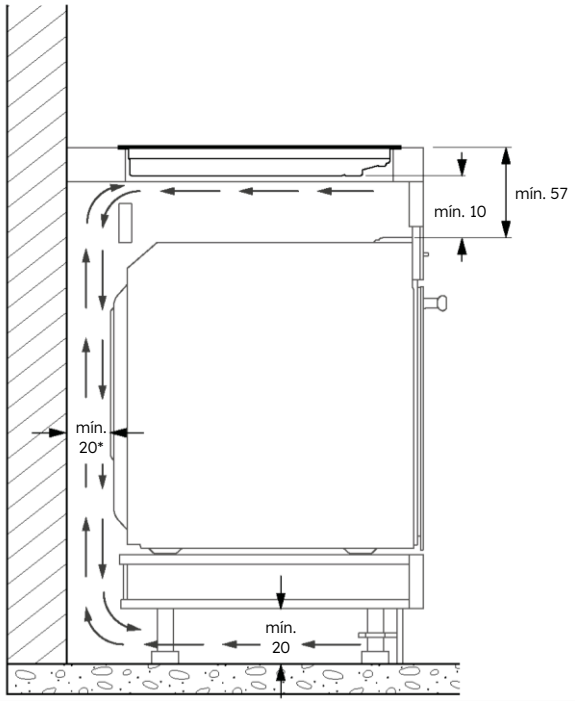


* Indicación relativa a la placa de cocción.
Para obtener información sobre el horno, consulte el manual de instalación correspondiente.

## 6.2 En la base con cajones

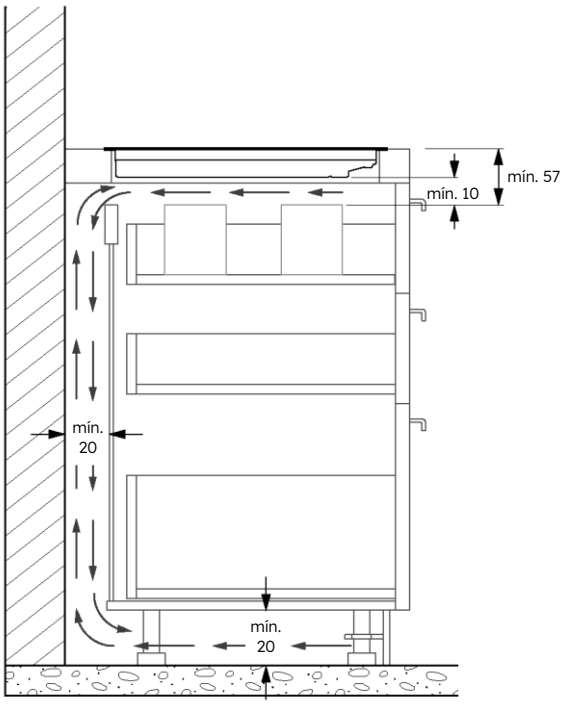

## 6.3 En la base con estantes

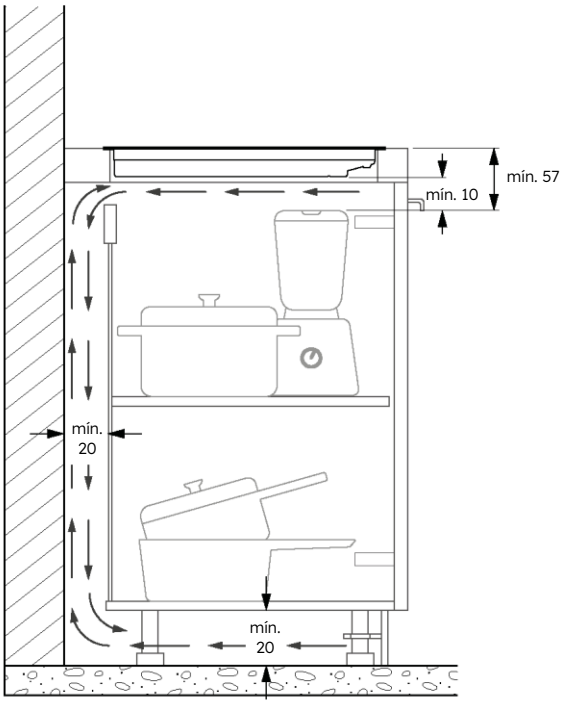


## 6.4 Grosores de encimera

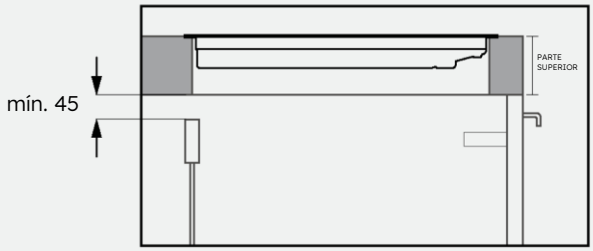


Muebles con encimera gruesa: deje un espacio libre de al menos 45 mm entre la encimera y la parte posterior del mueble.

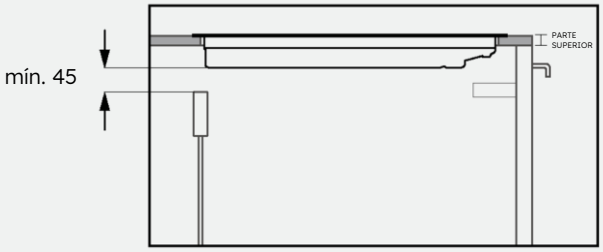


Muebles con encimera de grosor reducido: deje un espacio libre de al menos 45 mm entre la placa de cocción y la parte posterior del mueble.

# 7 Dimensiones de montaje

- La encimera de la cocina debe cortarse siguiendo los esquemas que se muestran a continuación.
- La parte trasera del armario debe tener aberturas; siga los esquemas que se muestran a continuación.

## 7.1 Ancho de la placa: 60

**Instalación estándar**

Dimensiones en **mm**

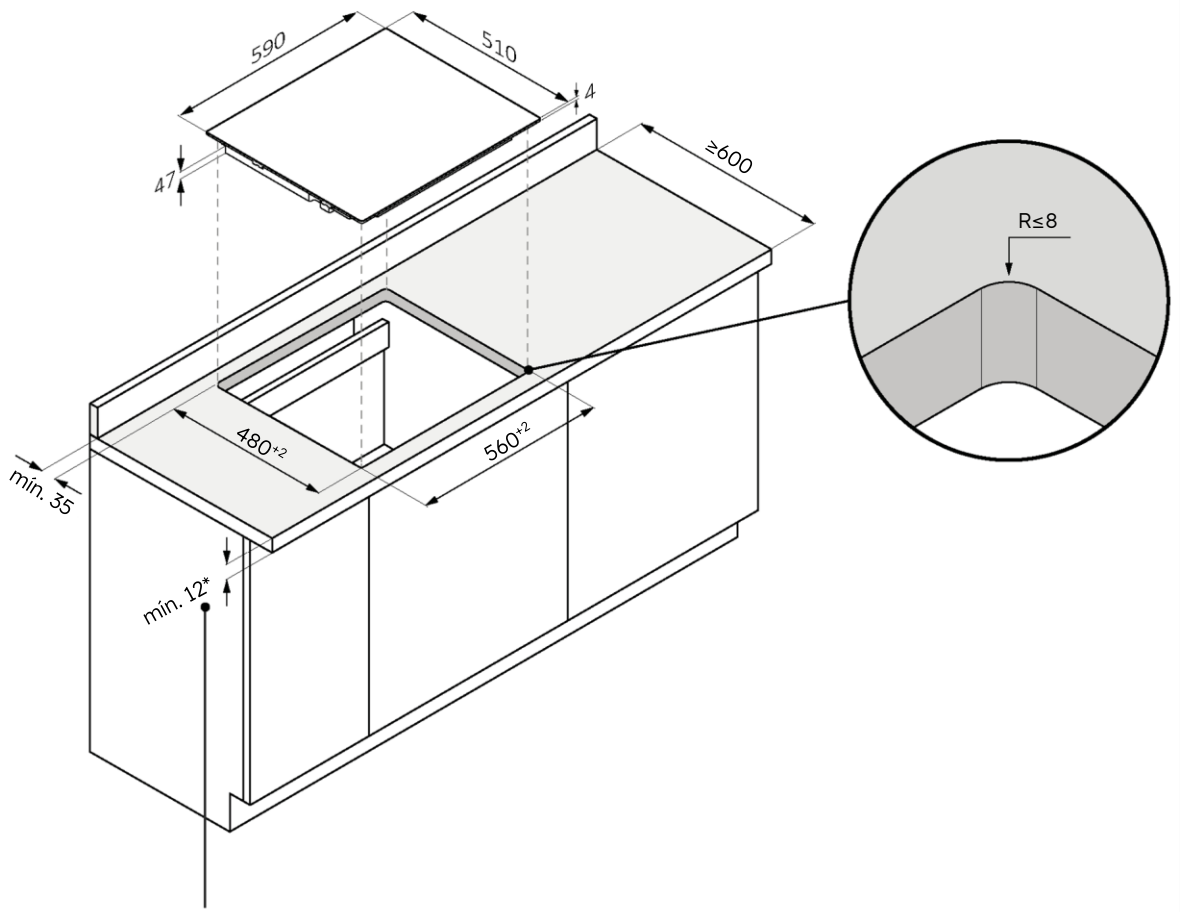


*28 con horno debajo

**Montaje rasante**

⚠ **ADVERTENCIA:** No disponible para productos con cristal biselado.

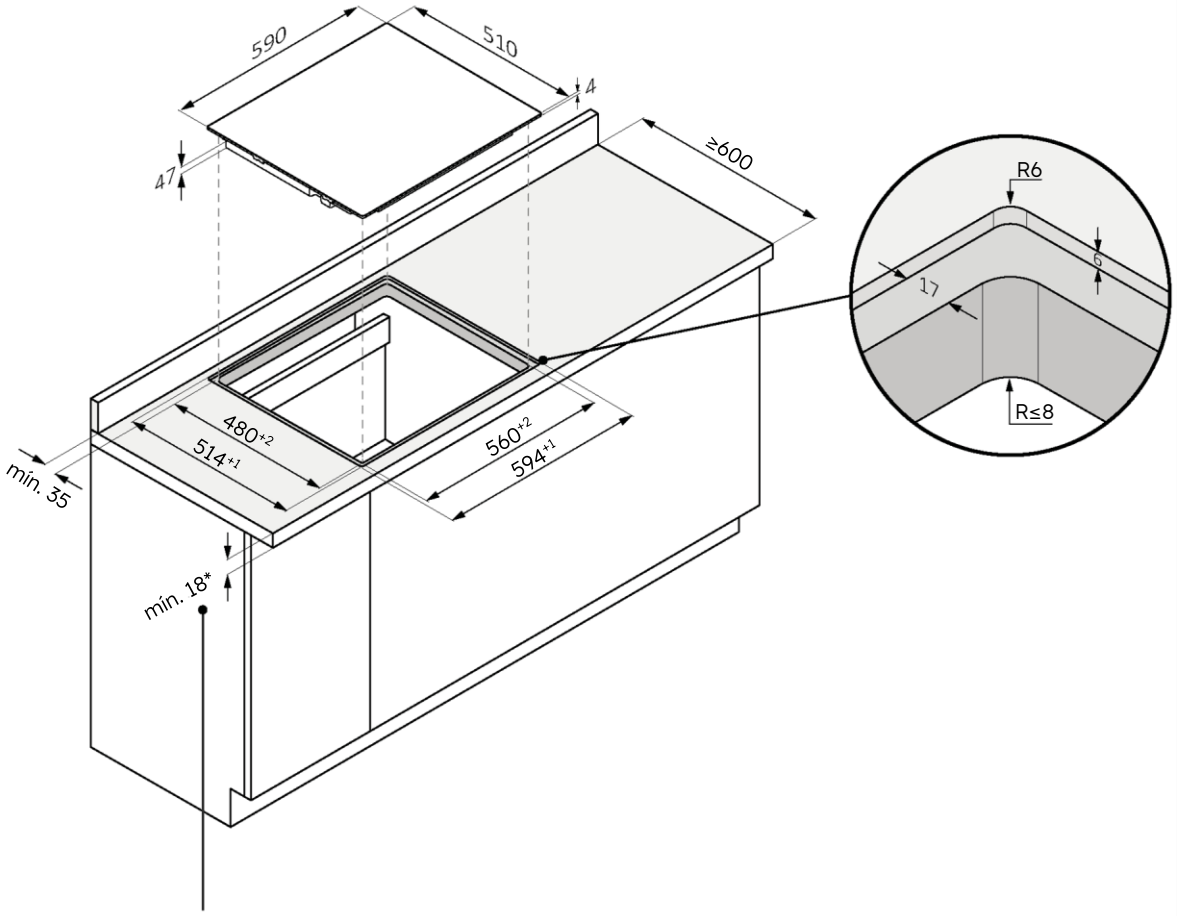


*34 con horno debajo

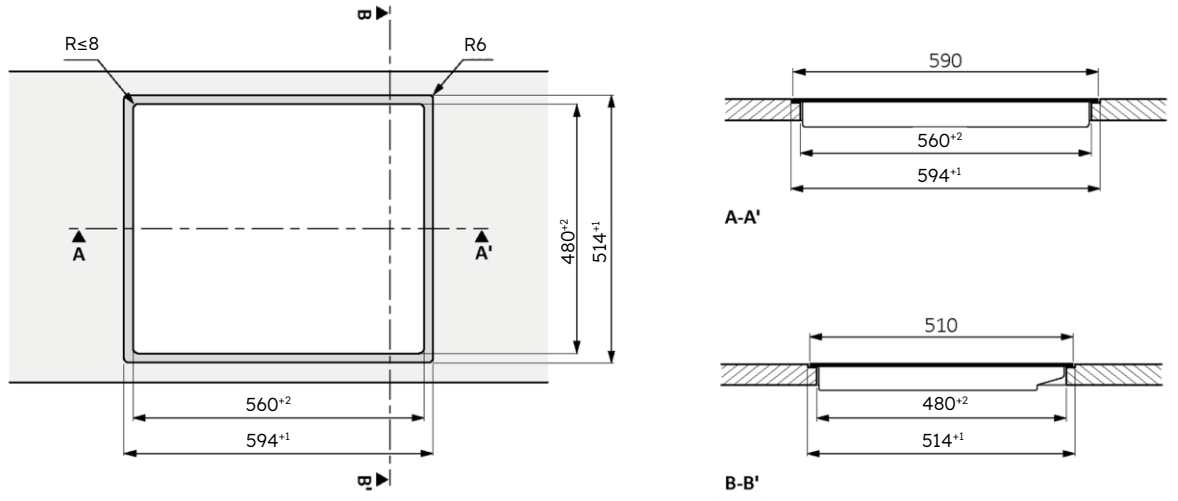

## 7.2 Ancho de la placa de cocción: 65

**Instalación estándar**

Dimensiones en **mm**

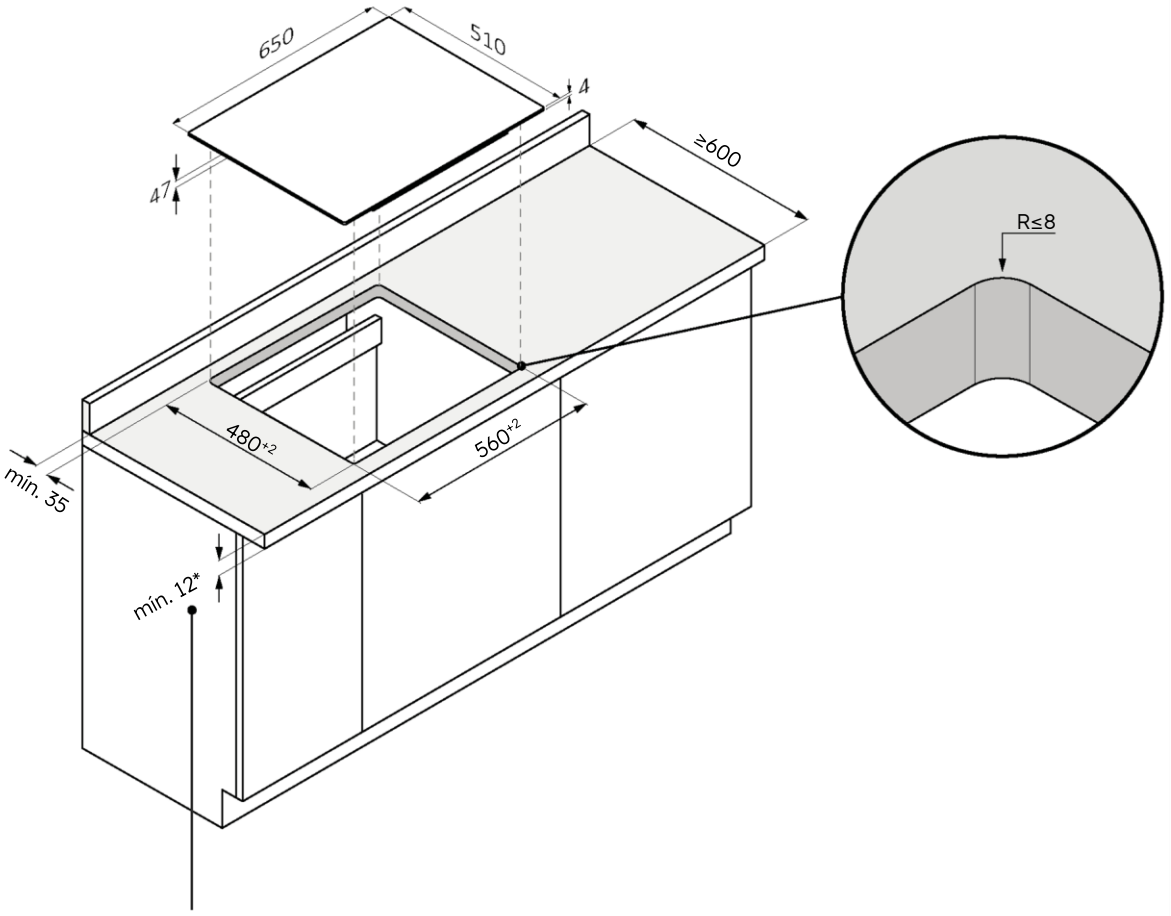


*28 con horno debajo

60 | 65 | 80 | 90

**Montaje rasante**

⚠ **ADVERTENCIA:** No disponible para productos con cristal biselado.

650
510
4
47
≥600
480+2
514+1
560+2
654+1
min. 35
min. 18*
R6
6
R≤8
47
R6
6
17
R≤8

*34 con horno debajo

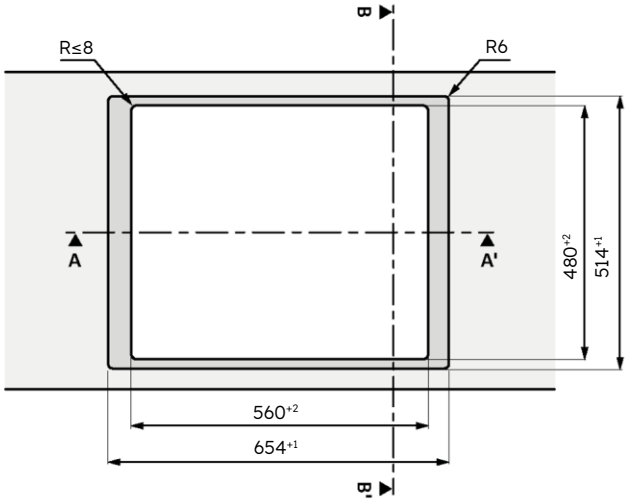


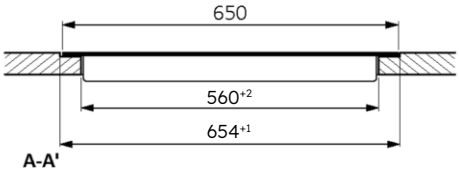


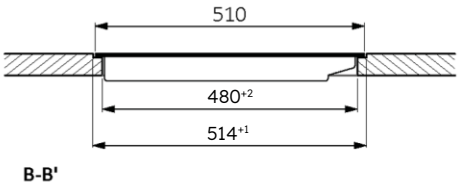

## 7.3 Ancho de la placa de cocción: 80

**Instalación estándar**

Dimensiones en **mm**

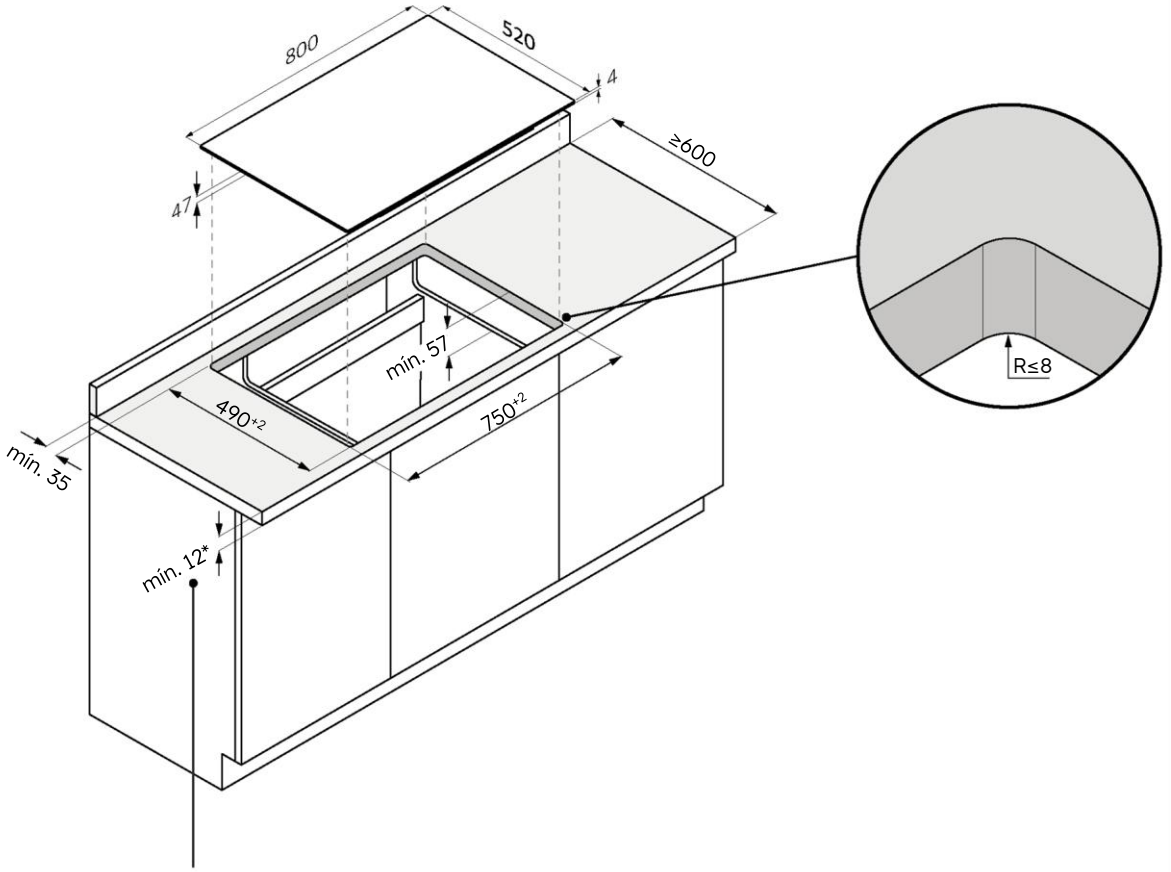


*28 con horno debajo

60 65 80 90

**Montaje rasante**

⚠ **ADVERTENCIA:** No disponible para productos con cristal biselado.

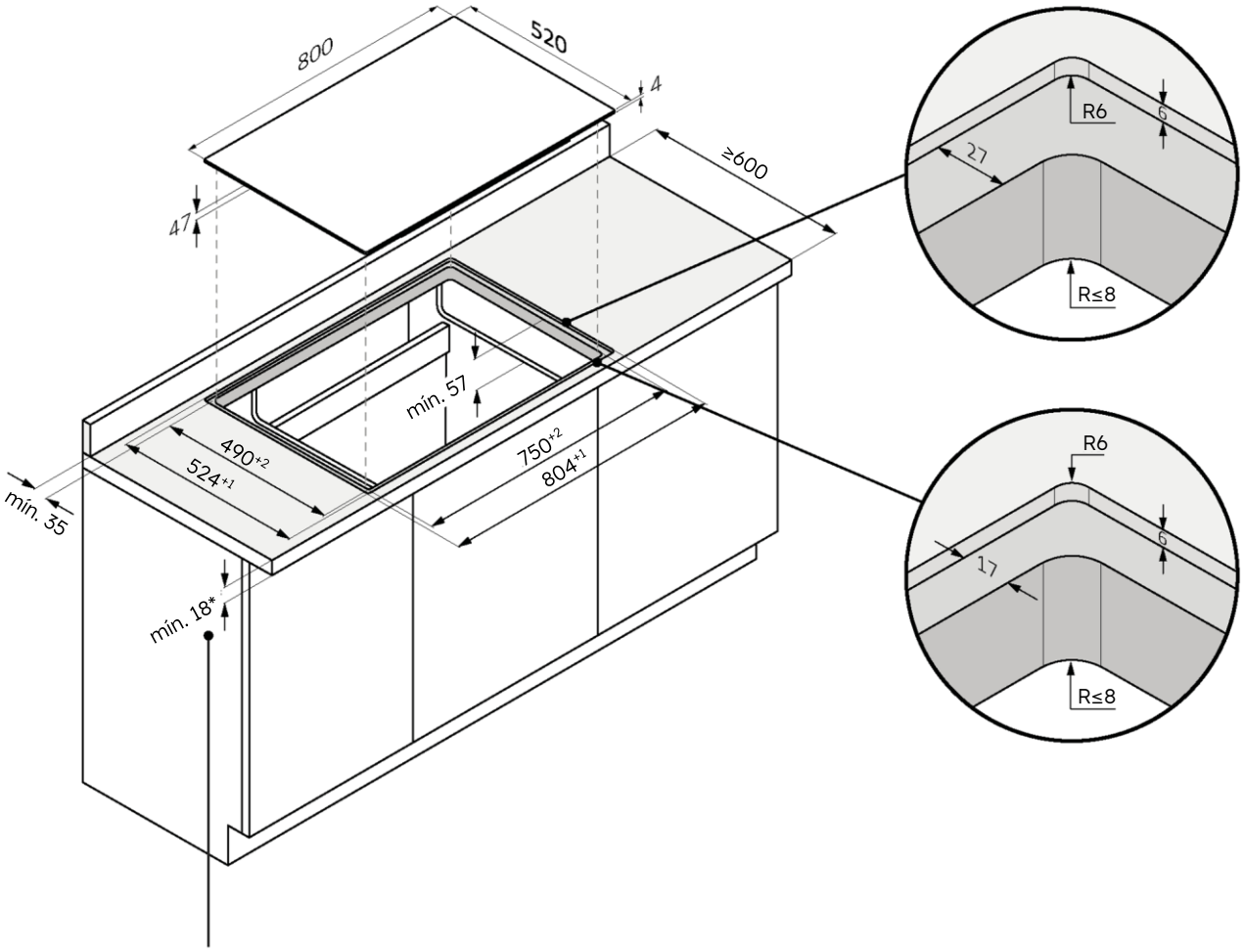


*34 con horno debajo

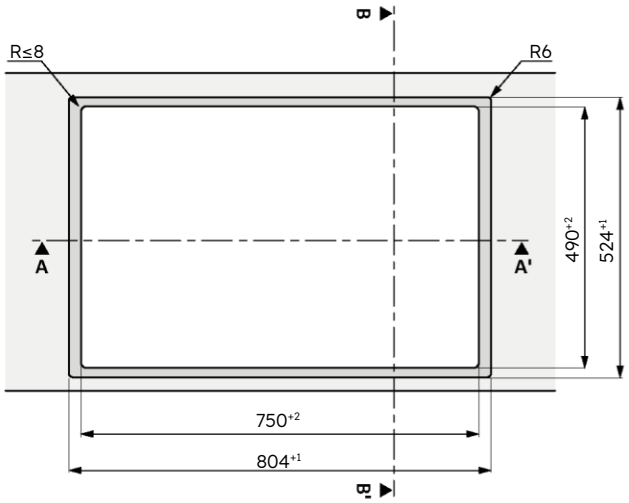


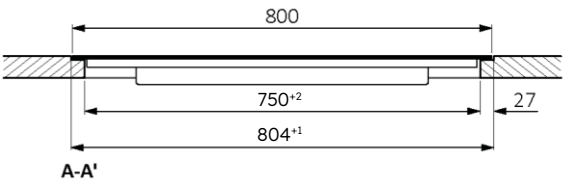


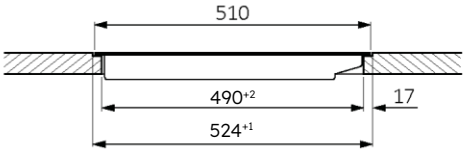

## 7.4 Ancho de la placa de cocción: 90

**Instalación estándar**

Dimensiones en **mm**

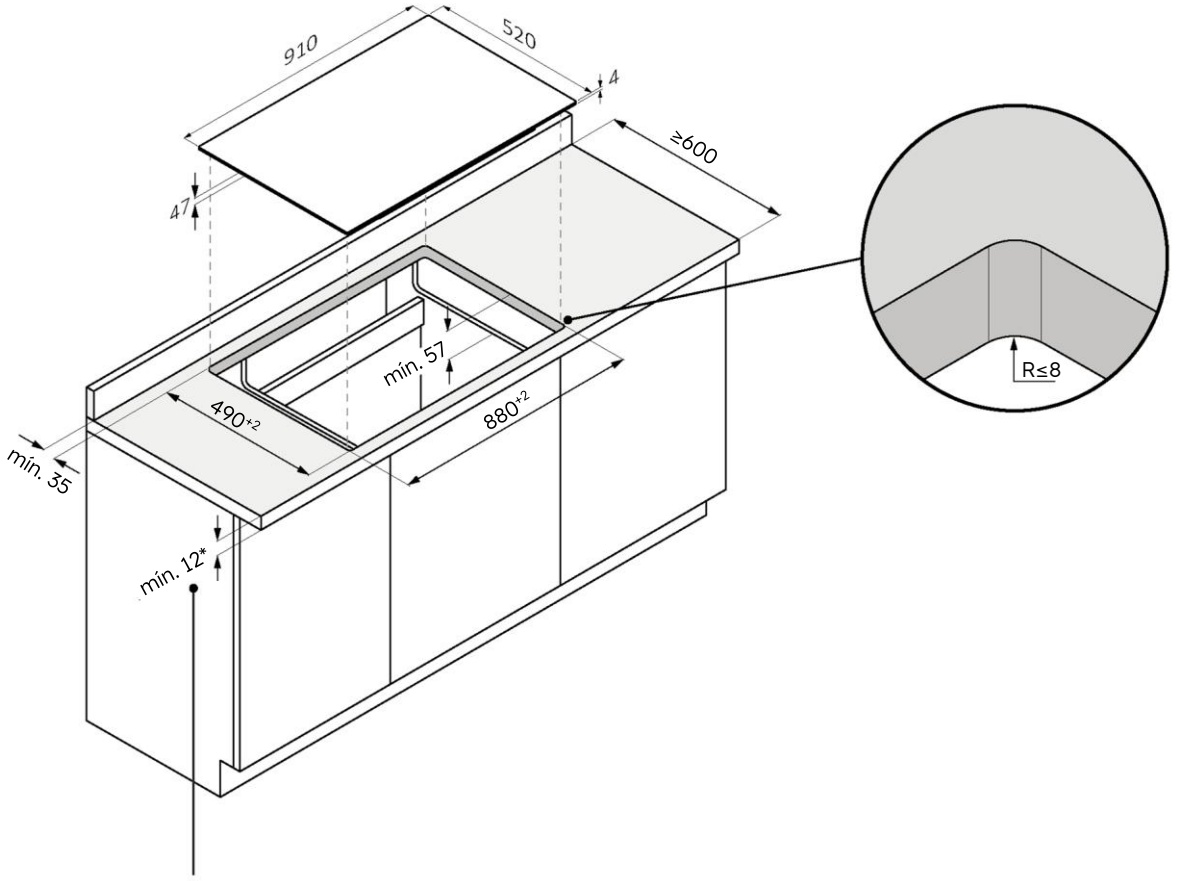


*28 con horno debajo

**Montaje rasante**

⚠ **ADVERTENCIA:** No disponible para productos con cristal biselado.

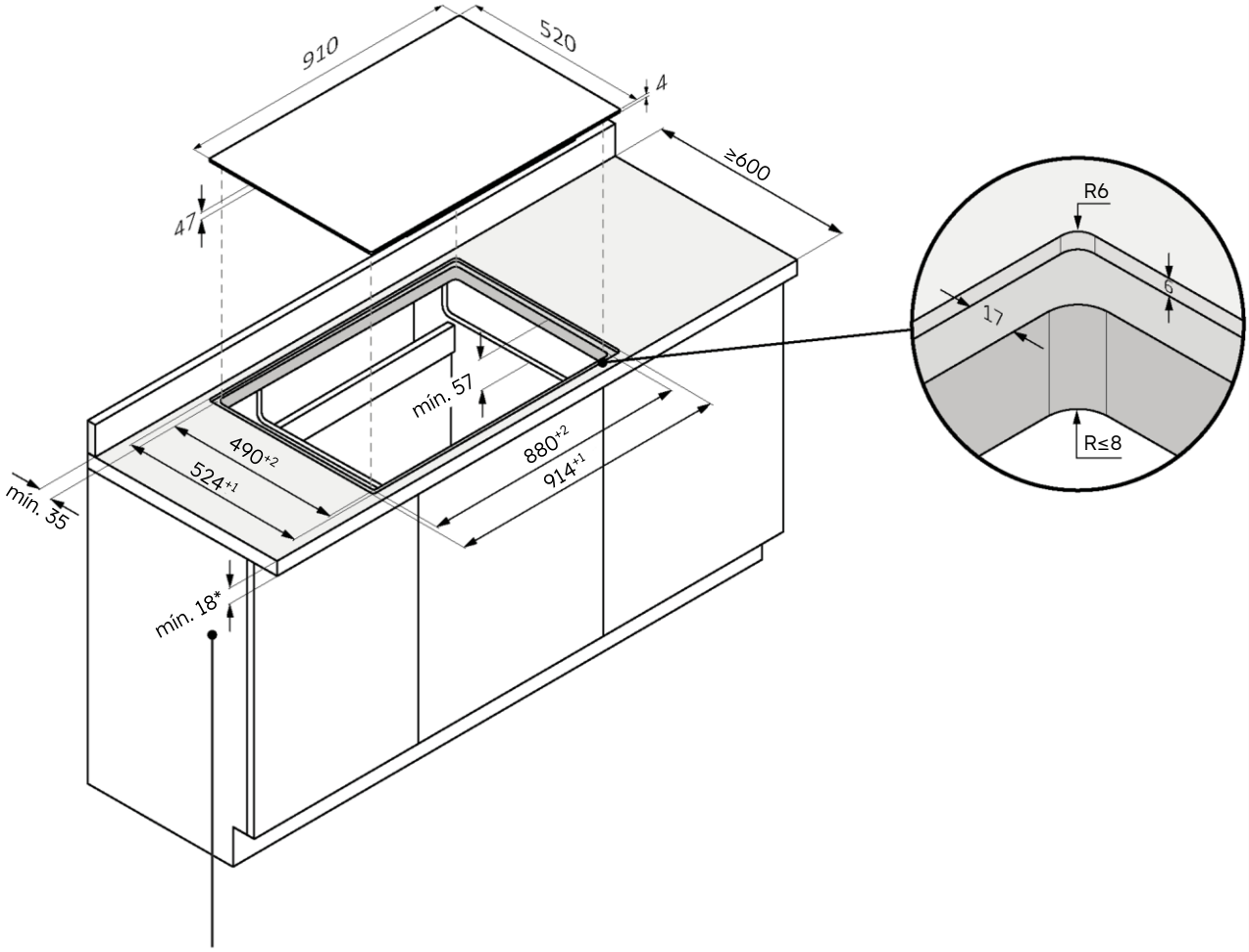


*34 con horno debajo

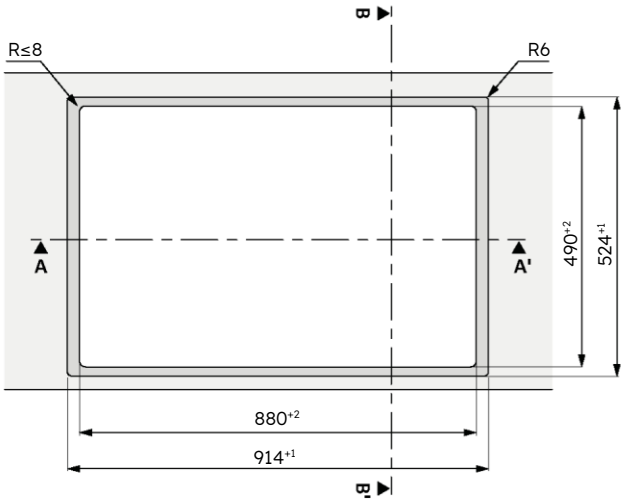


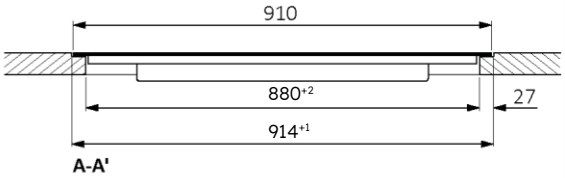


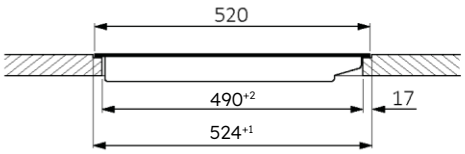

# 8 Conexión a la red eléctrica

## 8.1 Advertencias de seguridad

**Para realizar la conexión eléctrica del aparato de forma segura, tenga en cuenta las siguientes advertencias:**

- Cualquier reparación, instalación y mantenimiento incorrectos pueden poner en grave peligro al usuario.
- El fabricante declara que no asume ninguna responsabilidad por los daños directos o indirectos causados por una instalación, mantenimiento o reparación incorrectos. Tampoco se hace responsable de los daños causados por la falta o interrupción de la tubería de puesta a tierra (descarga eléctrica).
- Encargue la conexión de la placa de cocción a la red eléctrica únicamente a un técnico cualificado que conozca y cumpla la normativa local y las normas adicionales de la compañía eléctrica local.
- El producto pertenece a la clase de protección I y sólo puede funcionar si está equipado con un conductor de puesta a tierra.
- El producto debe estar libre de tensión durante la instalación.
- Durante la instalación, no coloque objetos metálicos, (por ejemplo, cuchillos, tenedores, cucharas y tapas) sobre la superficie de la placa de cocción, ya que pueden calentarse;
- Conecte el producto utilizando únicamente el cable suministrado.
- El producto debe estar conectado a un sistema eléctrico correctamente realizado.
- En caso de instalación incorrecta, manipulación del aparato y conexión inadecuada, la validez de la garantía del producto expirará.
- Si el cable de alimentación está dañado, debe ser sustituido por el fabricante, un técnico de servicio o una persona con cualificación similar para evitar riesgos.
- Es imprescindible y obligatorio conectarse a un sistema de puesta a tierra fiable.
- La instalación y la conexión a tierra de este aparato solo deben ser realizadas por personal debidamente cualificado.
- Desconecte el aparato de la red eléctrica antes de realizar cualquier tarea de reparación o mantenimiento en él.
- Este aparato debe conectarse a un circuito que incorpore un interruptor de aislamiento que garantice la desconexión total de la fuente de alimentación.
- Las modificaciones de la instalación eléctrica doméstica solo deben ser realizadas por un electricista cualificado.
- El incumplimiento de estas recomendaciones podría provocar una descarga eléctrica o la muerte.
- La placa de cocción debe conectarse a la red eléctrica mediante un dispositivo de desconexión omnipolar que garantice la separación entre contactos, de conformidad con la categoría III de protección contra sobretensión. Este aparato debe soportar las cargas máximas conectadas y cumplir con la normativa vigente.

⚠ **ADVERTENCIA:** para evitar cualquier peligro causado por el restablecimiento accidental del dispositivo de desconexión térmica, el aparato no debe alimentarse mediante un dispositivo de conmutación externo, como un temporizador, ni conectarse a un circuito que se encienda y apague con regularidad.

- **Cable de alimentación eléctrica:** el aparato está equipado con un cable de alimentación que debe conectarse a la red doméstica. Consulte en el esquema correspondiente las distintas posibilidades de conexión, en función del tipo de red eléctrica doméstica. La placa de características también indica la tensión de conexión permitida para este aparato y la potencia absorbida correspondiente.

## 8.2 Instrucciones

**Potencia absorbida**
Véase la placa de datos del producto.

**Disyuntor diferencial (salvavidas)**
Se recomienda el uso de un interruptor diferencial (interruptor diferencial) con corriente de disparo conforme a las normas vigentes.

**Dispositivos de separación**
En caso de que sea necesario utilizarlo, la placa de cocción debe conectarse a la red eléctrica mediante un dispositivo de desconexión omnipolar que garantice una separación entre contactos conforme a la categoría de sobretensión III. Dicho dispositivo debe soportar las cargas máximas conectadas y cumplir las normas vigentes.

**Cable de alimentación eléctrica**
El producto incluye un cable de alimentación que debe conectarse a la red doméstica. Consulte en el esquema correspondiente las distintas posibilidades de conexión, en función del tipo de red eléctrica doméstica. La placa de características también indica la tensión de conexión permitida para este aparato y la potencia absorbida correspondiente.

**Sustitución del cable de alimentación**
No sustituya el cable usted mismo. Póngase en contacto con el centro de asistencia autorizado.

## 8.3 Otros consejos

El uso de cualquier electrodoméstico requiere el cumplimiento de ciertas normas básicas:

- No tire del cable de alimentación para desconectar el aparato de la red eléctrica.
- No toque el electrodoméstico con las manos o los pies mojados o húmedos.
- En general, se desaconseja el uso de adaptadores, regletas o alargadores.
- En caso de mal funcionamiento y/o disminución del rendimiento, apague el aparato y no lo manipule.

## 8.4 Esquema de conexión

60 65 80 90

Cumpla con la normativa local y con cualquier requisito adicional de la empresa local de suministro eléctrico. Siga el esquema de conexión que se muestra a continuación para el cable de alimentación de las placas de cocción de 60, 65 y 80 cm.

**Conexión del aparato**
Compruebe los datos de conexión que figuran en la placa de características.
Realice la conexión siguiendo estrictamente el esquema correspondiente:

- BR: marrón
- BL: azul
- YE/GN: amarillo y verde
- BK: negro
- GY: gris

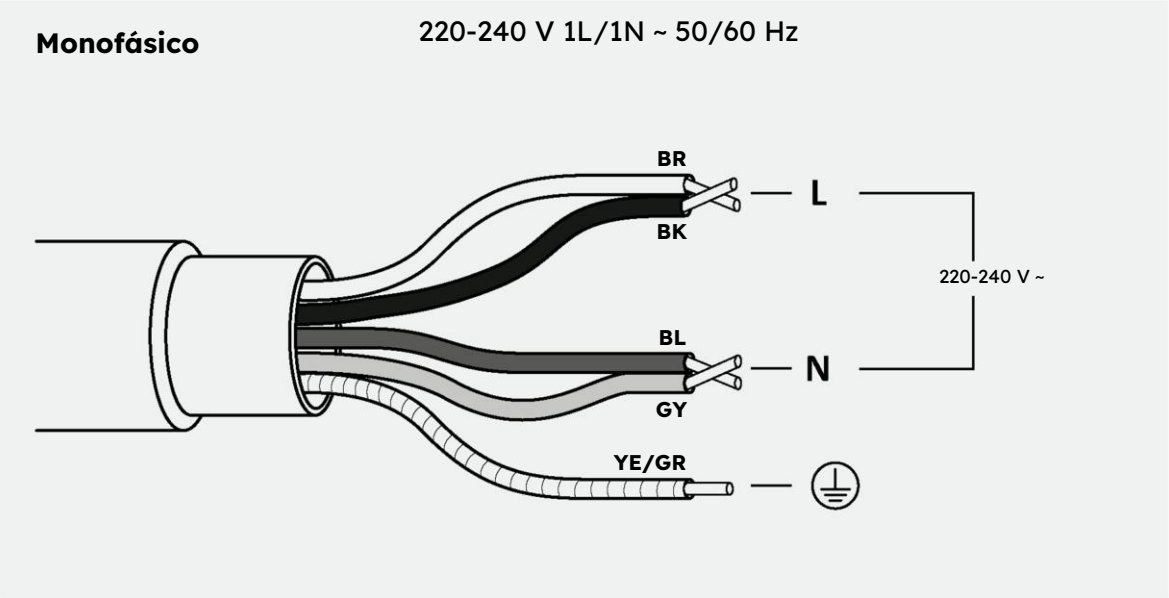


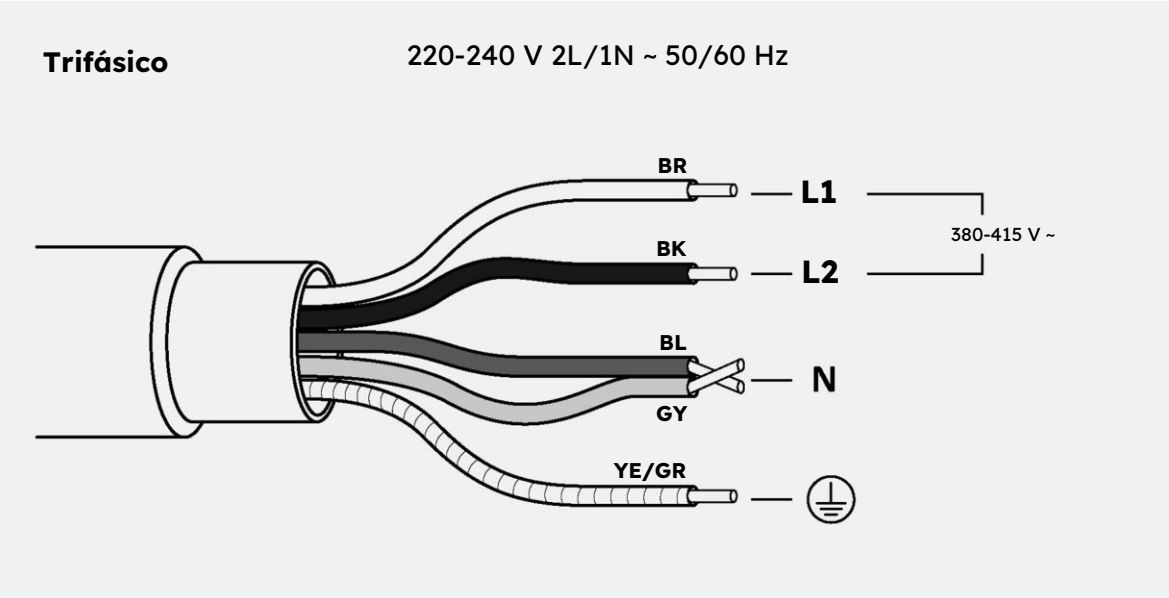

## 8.5 Esquema de conexión

60 65 80 90

Cumpla con la normativa local y con cualquier requisito adicional de la empresa local de suministro eléctrico. Siga el esquema de conexión que se muestra a continuación para los cables de alimentación de las placas de cocción de 90 cm.

**Conexión del aparato**
Compruebe los datos de conexión que figuran en la placa de características.
Realice la conexión siguiendo estrictamente el esquema correspondiente:

- BR: marrón
- BL: azul
- YE/GN: amarillo y verde
- BK: negro
- GY: gris

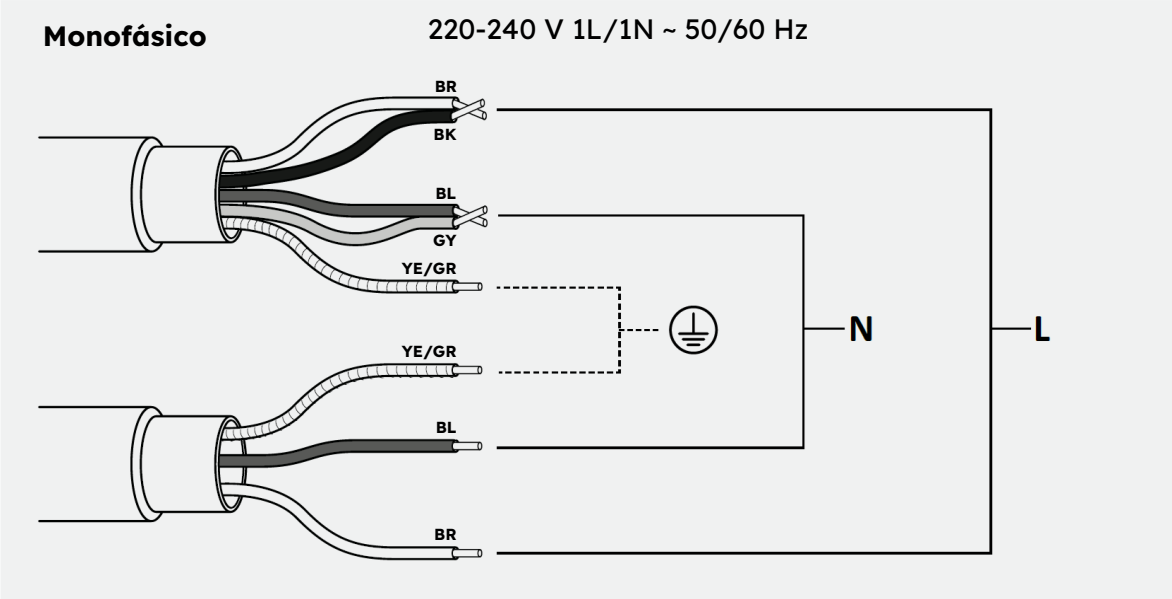


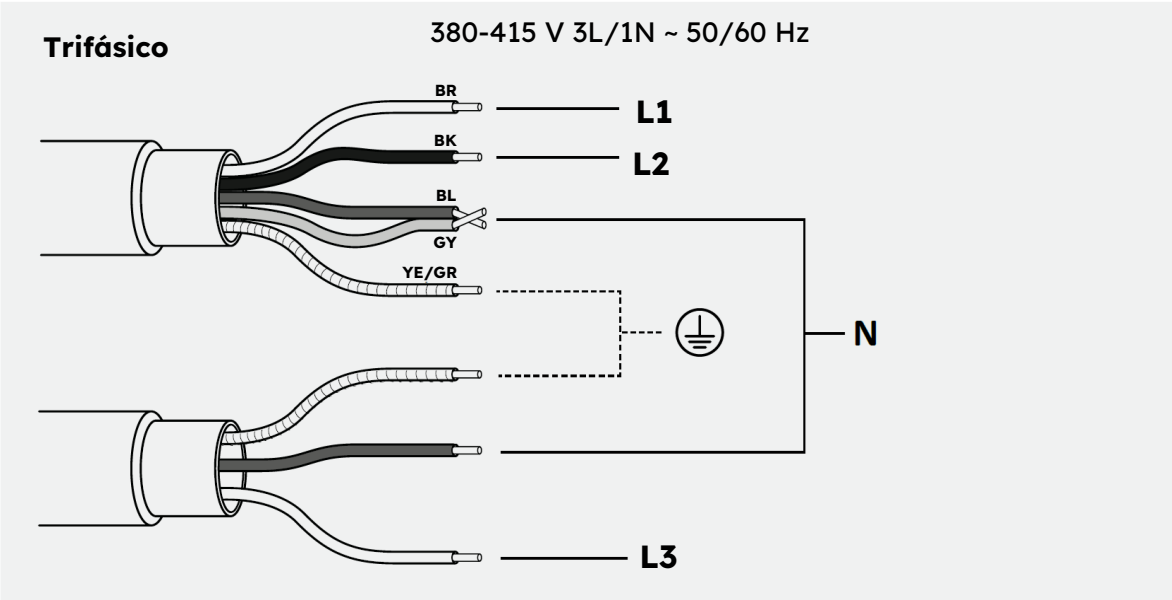

# 9 Instrucciones de instalación

## 9.1 Advertencias

- Para proteger contra la humedad y la infiltración de líquidos, todas las superficies cortadas deben sellarse con un producto adecuado.
- El producto debe estar en perfecta posición horizontal.
- Retire cualquier travesaño que se encuentre en la zona del hueco de la encimera **(fig. 1).**

**Fig. 1**

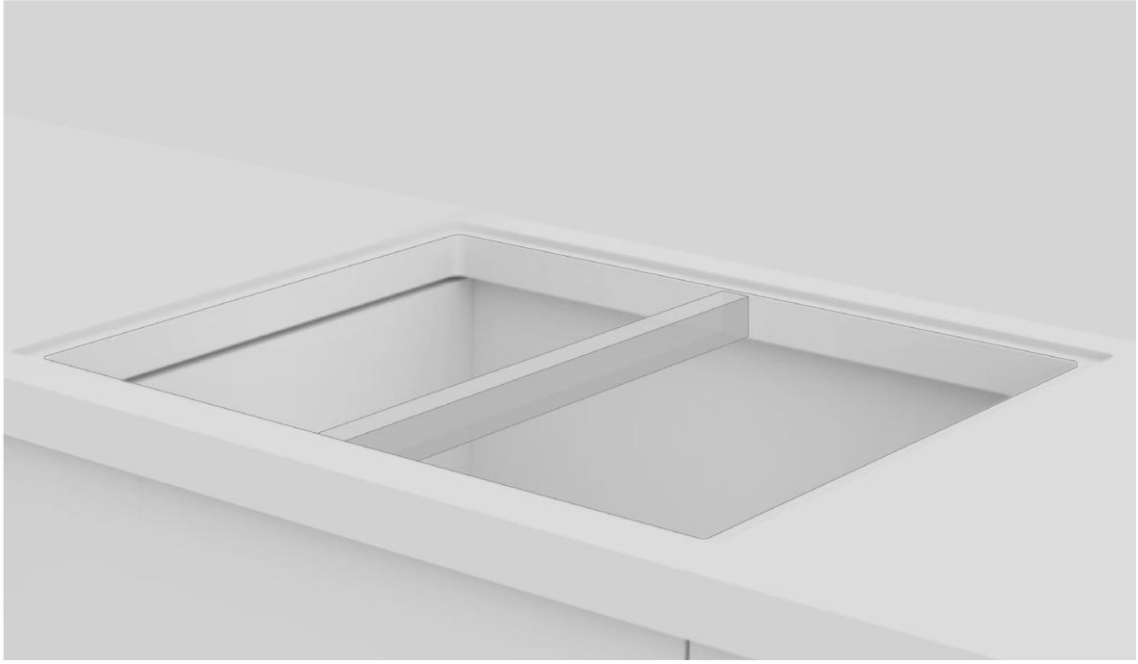

- Antes de la instalación, compruebe que la junta de la placa de cocción esté colocada correctamente **(fig. 2).**

**Fig. 2**

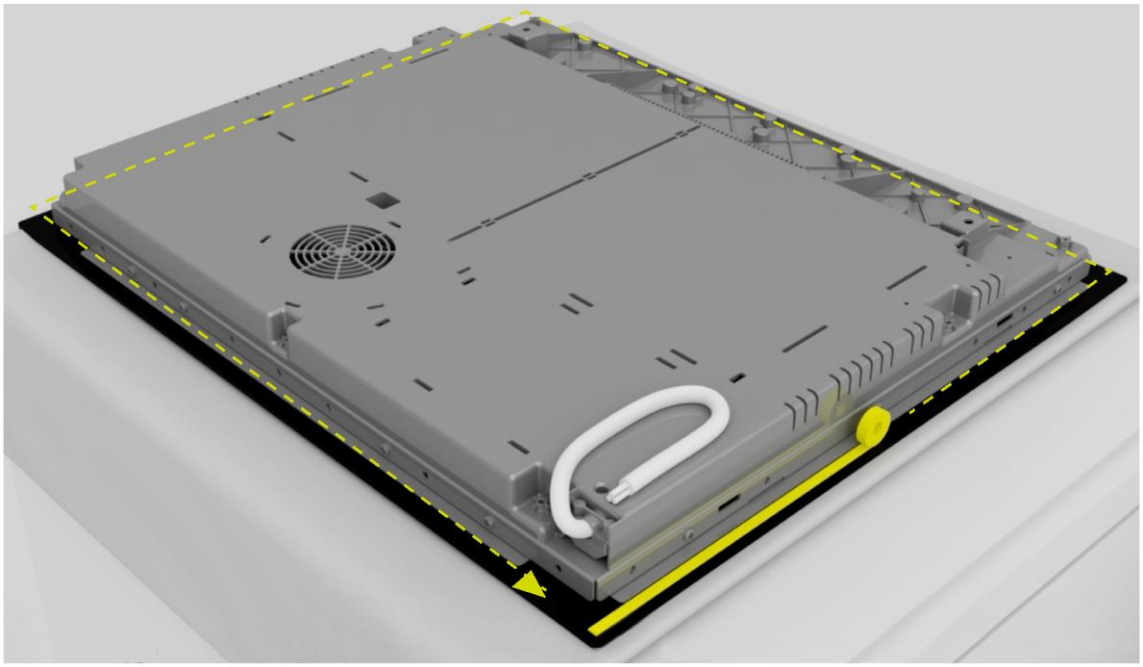

- La superficie de apoyo de la placa de cocción debe estar perfectamente lisa para que quede bien apoyada y la junta colocada pueda proporcionar un sellado adecuado **(fig. 3).**

**Fig. 3**

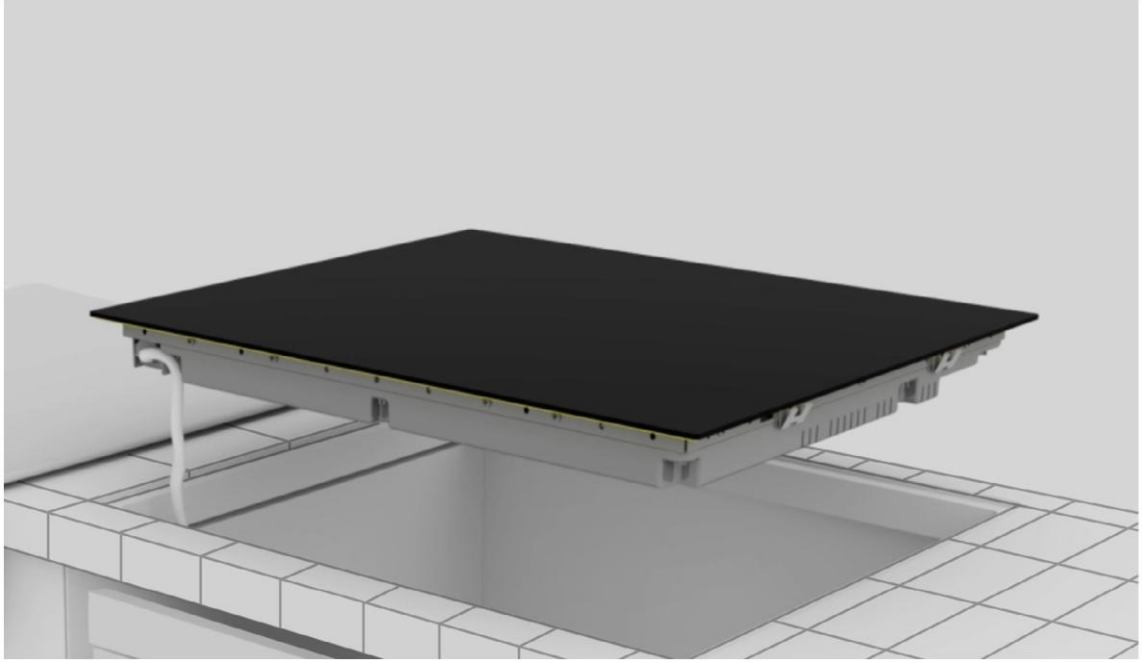

- No fije la placa de cocción con silicona ni con ningún otro adhesivo. Si desmontara el producto, esa fijación lo dañaría **(fig. 4).**

**Fig. 4**

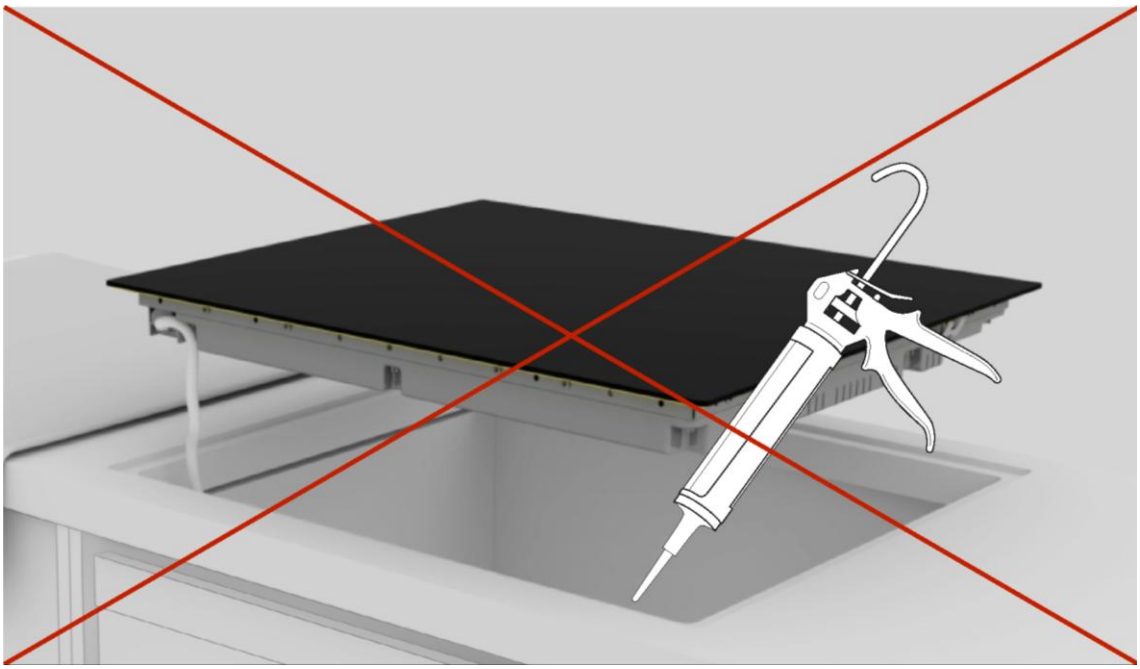

## 9.2 Instalación paso a paso

Las imágenes siguientes muestran los pasos para instalar el producto.

Puede ver el vídeo de instalación del producto escaneando los códigos QR o haciendo clic en los siguientes enlaces.

60 65 80 90

**Instalación estándar**

enlace

**Montaje rasante**

enlace

60 65 80 90

**Instalación estándar**

enlace

**Montaje rasante**

enlace

**1**

Utilice las herramientas indicadas en el capítulo "Herramientas de instalación" del manual. Coloque un paño junto al embalaje del producto para apoyar la placa de cocción.

**2**

Use guantes. Retire el paquete y el envoltorio con cuidado de no dañar el cristal de la placa de cocción.

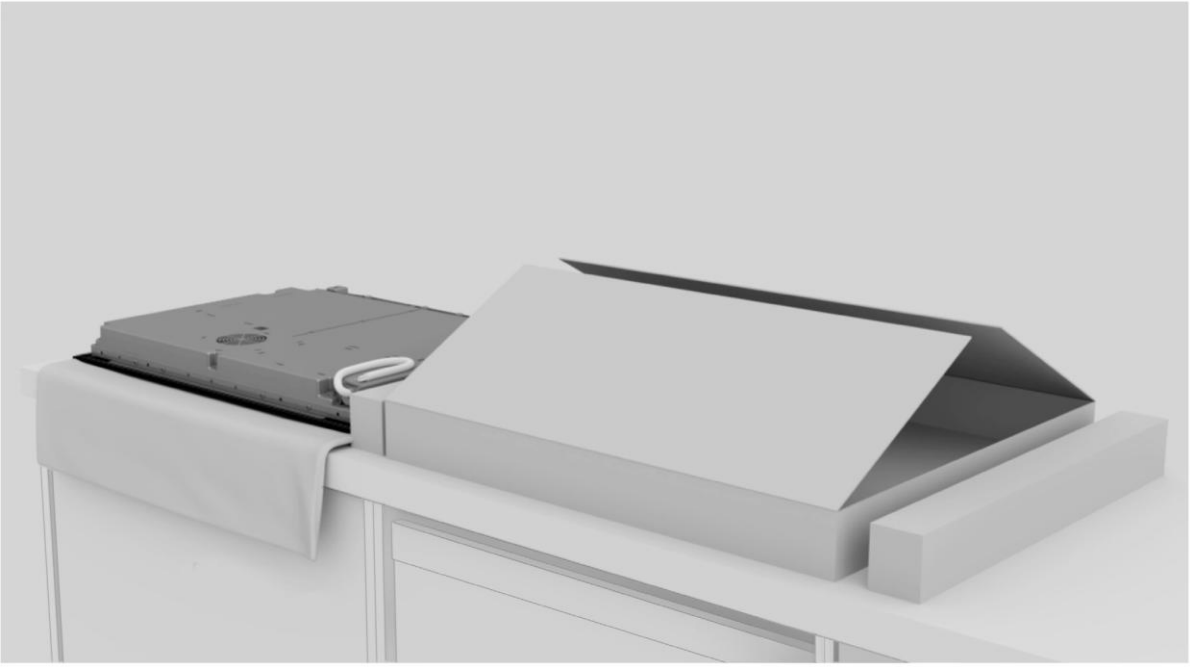

**3**

Coloque la placa de cocción poniéndola boca abajo sobre el paño que había colocado junto al paquete.

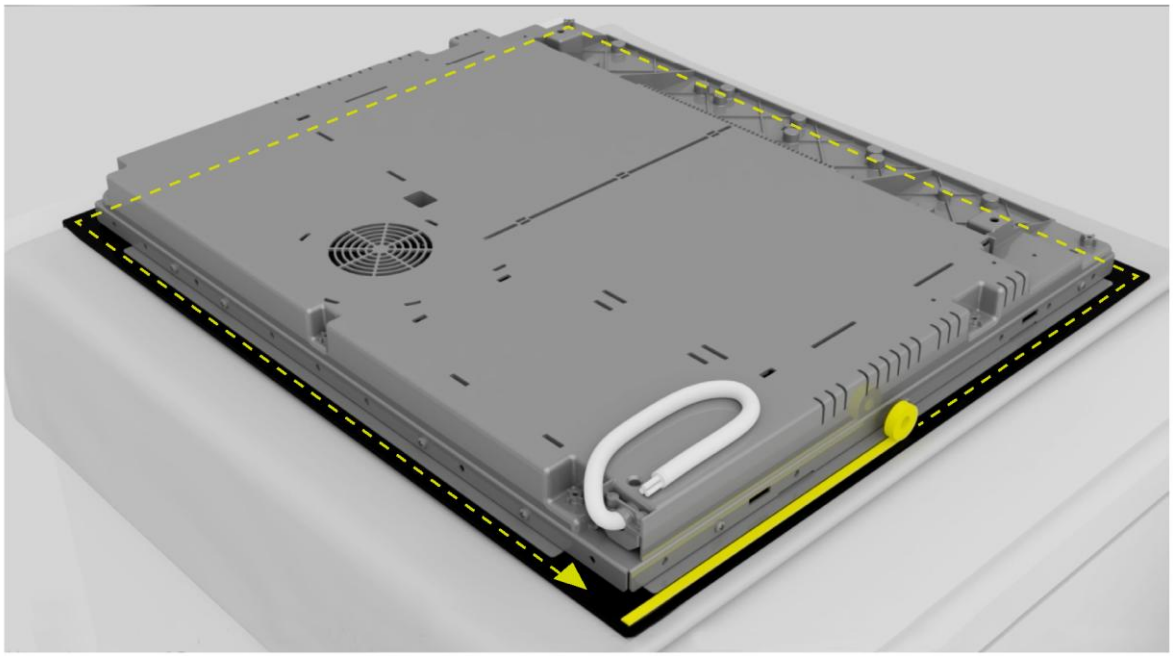

**4**

Aplique la junta alrededor del perímetro.

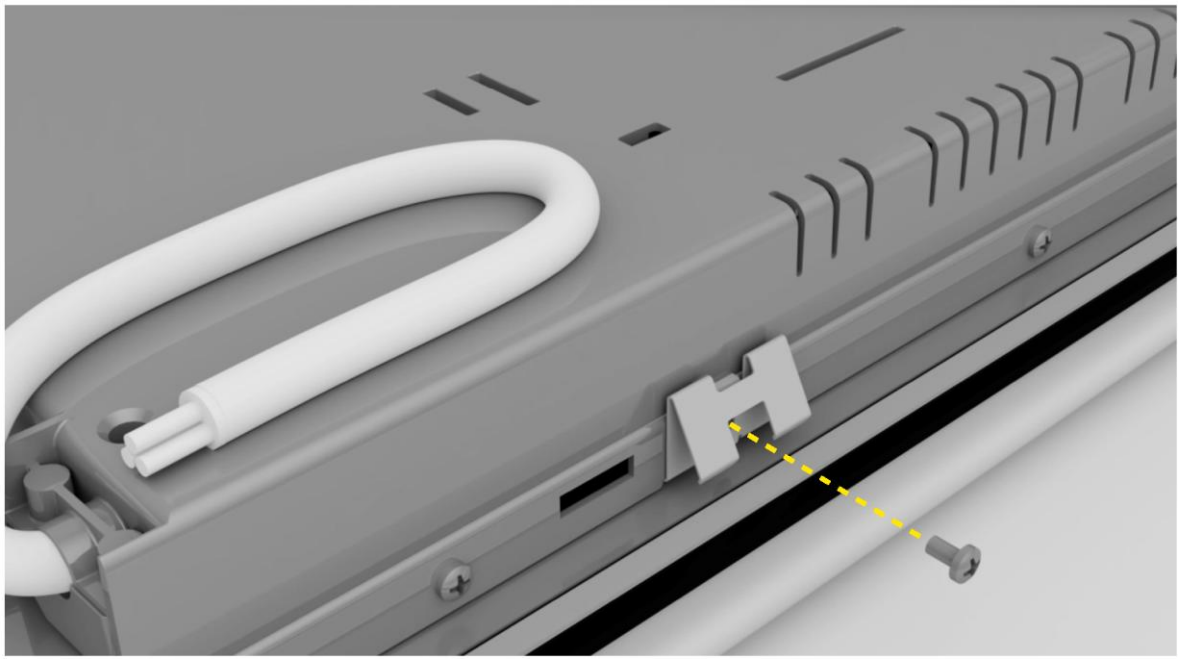

**5**

Coloque los clips en los lados cortos de la placa de cocción.

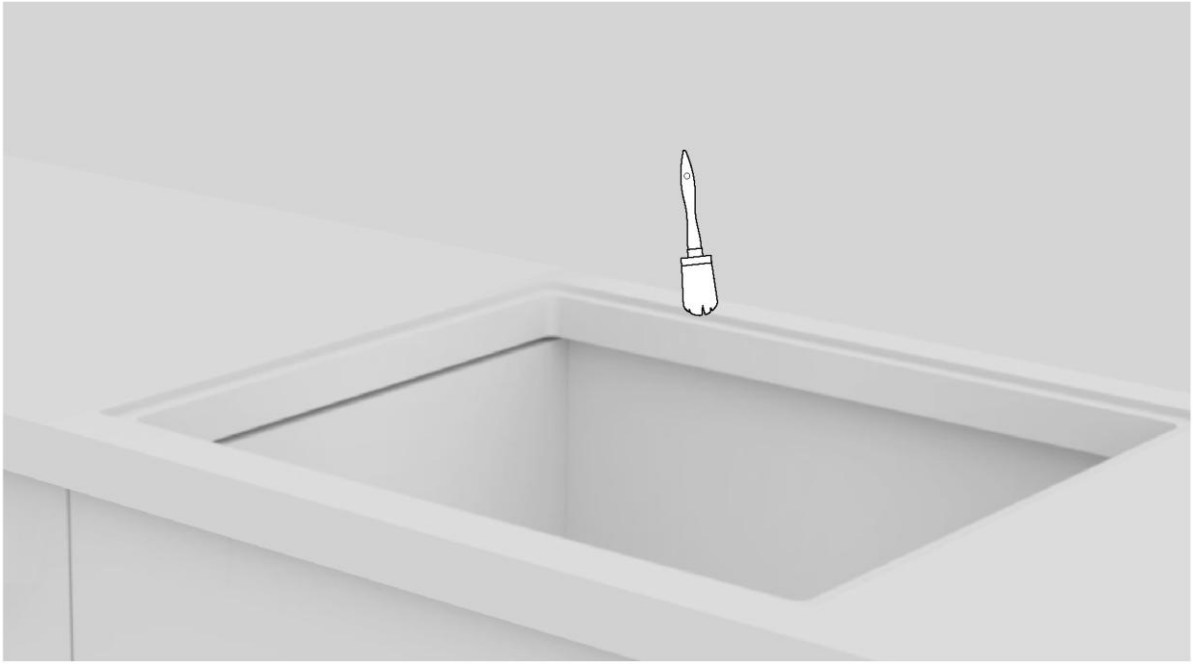

**6**

Limpie el borde de la zona empotrada.

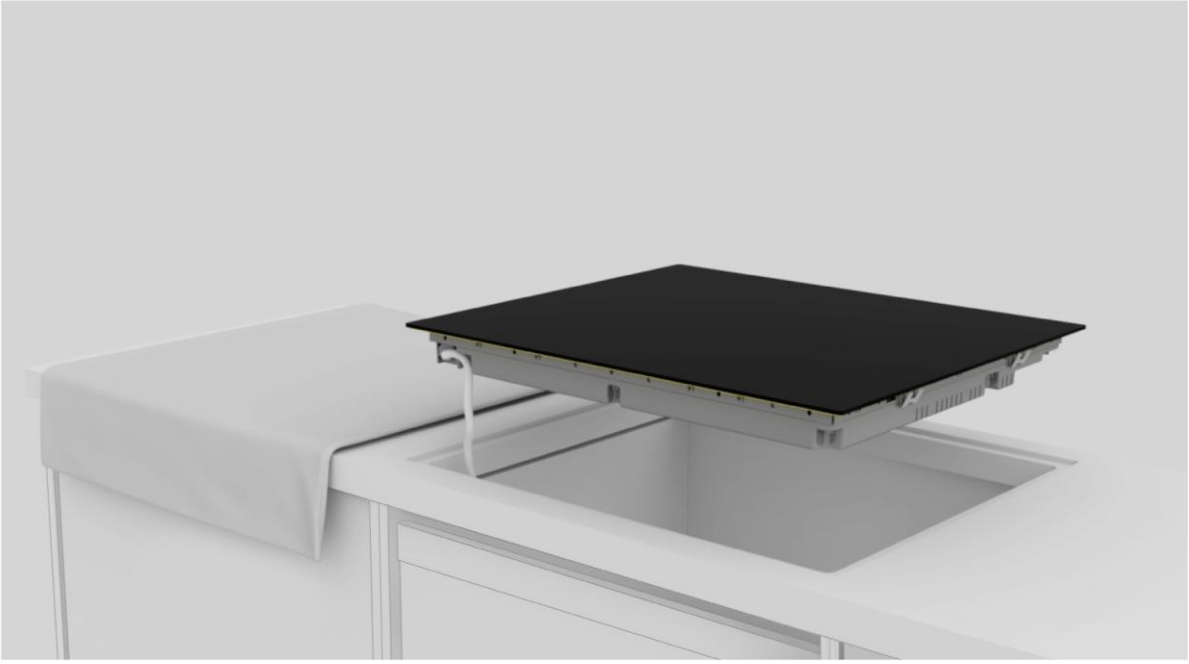

**7**

Conecte el cable de alimentación siguiendo el diagrama de conexión que se muestra en el apartado "Conexión a la red eléctrica" del manual (no debe haber ningún otro objeto sobre la placa de cocción durante la conexión a la red eléctrica).

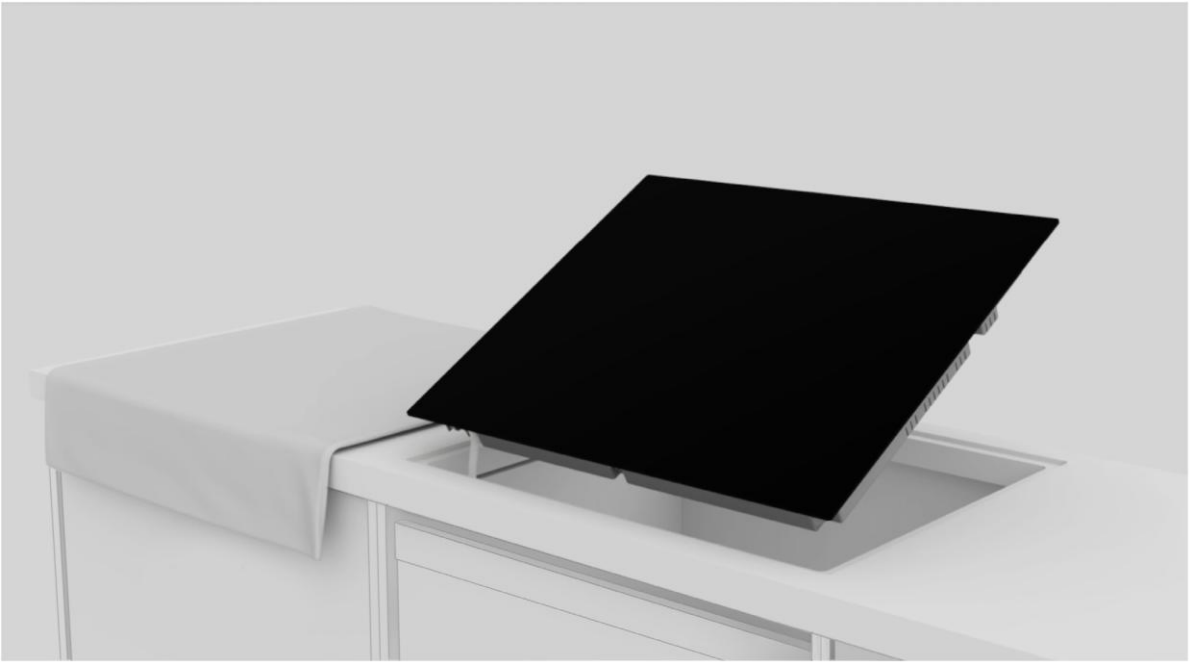

**8**

Coloque la placa de cocción en el centro de la ranura. Asegúrese de que la junta de la placa de cocción quede bien apoyada sobre la encimera para garantizar un buen sellado.

**a.**

**b.**

**9**

**a.** Para la instalación estándar: instalación finalizada.
**b.** Para la instalación empotrada: siga los pasos de las páginas siguientes.

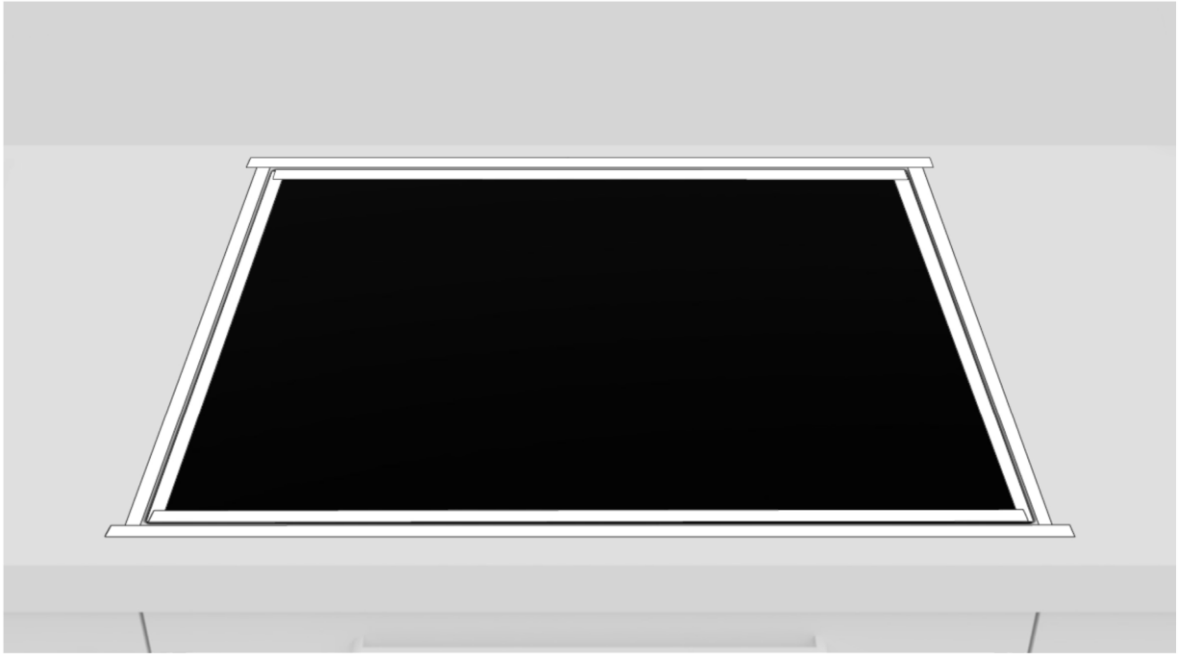

**10**

Aplique cinta adhesiva tanto en el interior como en el exterior del borde.

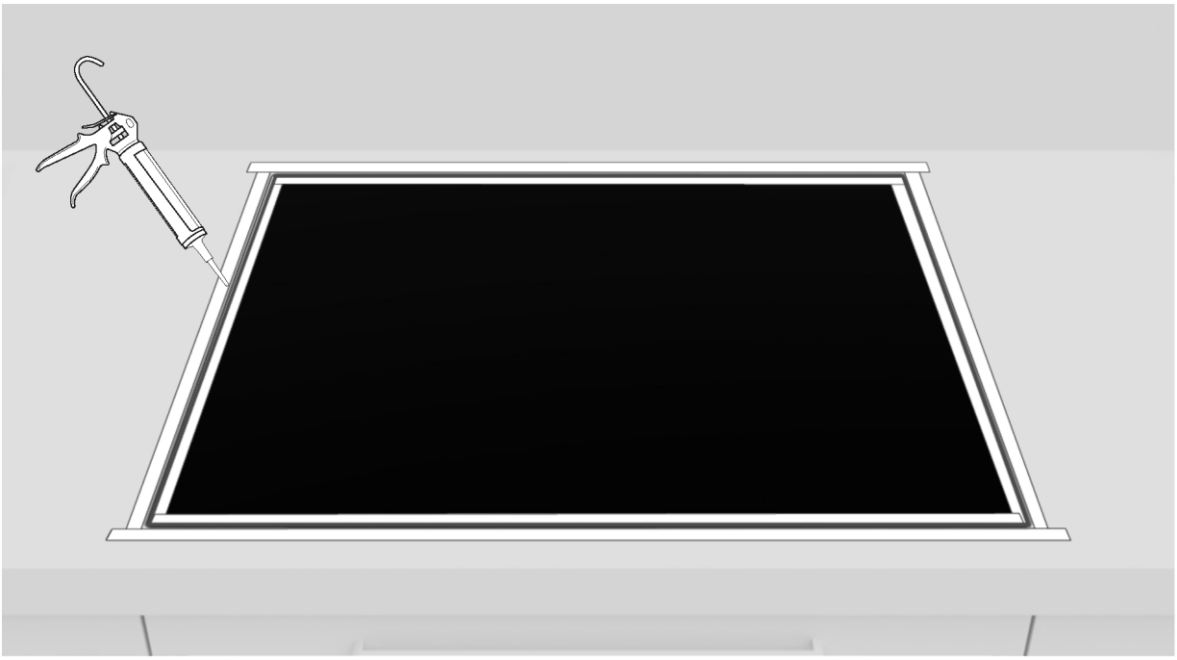

**11**

Aplique la silicona.

**12**

Retire el exceso de silicona.

**13**

Retire la cinta adhesiva y limpie los bordes.

**14**

Espere 24 horas antes de ponerlo en marcha por primera vez.

# 10 Entrega al usuario

- Informe al usuario sobre las funciones esenciales.
- Informe al usuario sobre todos los aspectos relevantes para un uso y manipulación seguros.
- Entregue al usuario los accesorios y las instrucciones de uso y montaje para que los guarde con cuidado.

Una vez finalizada la instalación, retire la película protectora, la cinta adhesiva y todos los demás materiales de embalaje.

**ADVERTENCIA:** El producto requiere una ventilación adecuada para su funcionamiento normal. No obstruya las aberturas de ventilación bajo ningún concepto.

**NOTA:** el aspecto real del producto depende del modelo elegido.

# 11 Primera puesta en marcha

Cuando se utiliza el producto por primera vez, la placa de cocción se ajusta a la potencia máxima alcanzable. Mediante la función de control de potencia, se pueden elegir distintos límites de potencia en función de la red eléctrica doméstica.

**Cómo configurar el control de potencia**
Es posible configurar un nivel máximo de absorción de potencia para la placa de inducción, eligiendo diferentes gamas de potencia. Las placas de inducción son capaces de limitarse automáticamente para funcionar a un nivel de potencia inferior, y evitar el riesgo de sobrecarga.

**Para activar la función de gestión de la energía, consulte el manual del usuario.**

**Para seleccionar otro nivel:**

- Deslice el cursor hacia la izquierda o hacia la derecha para cambiar el nivel de control de potencia.
- Hay 8 niveles de potencia, desde “P1” hasta “P8”. El nivel se muestra en la pantalla del temporizador.

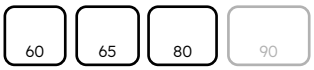


| P1 | P2 | P3 | P4 | P5 | P6 | P7 | P8 |
|---|---|---|---|---|---|---|---|
| 2 kW | 2,5 kW | 3 kW | 3,5 kW | 4,5 kW | 5,5 kW | 6,8 kW | 7,4 kW |

| P1 | P2 | P3 | P4 | P5 | P6 | P7 | P8 |
|---|---|---|---|---|---|---|---|
| 2 kW | 2,5 kW | 3 kW | 3,5 kW | 4,5 kW | 5,5 kW | 6,8 kW | 11 kW |

# 12 Desmontaje del producto

- Desconecte el producto de la red eléctrica.
- Levante ligeramente el producto y extráigalo por completo.
- Este producto no dañará el mueble, que se puede utilizar con un aparato nuevo.

Haier

## TERE!

Käesolev paigaldusjuhend on mõeldud köögitootjatele, kes puutuvad oma töös kokku taoliste toodetega. Ohutuse tagamiseks ja parimate tulemuste saamiseks lugege see juhend, kaasa arvatud ohutusjuhised, hoolikalt läbi ja hoidke edaspidiseks kasutamiseks alles. Enne paigaldamist märkige üles toote seerianumber, kuna seda võib remondi korral uuesti vaja minna. Enne kasutamist kontrollige võimalike transpordikahjustuste olemasolu ja konsulteerige kahtluse korral tehnikuga. Hoidke kõiki pakkematerjale lastele kättesaamatus kohas.

**MÄRKUS.** Funktsioonid, juhendi pildid ja toote tarvikud võivad olenevalt ostetud mudelist erineda.

# register


| | | |
|---|---|---|
| **1** | **Paigaldamise ohutushoiatused** | **lk 2** |
| **2** | **Kuhu toode paigaldada** | **lk3** |
| **3** | **Pliidi mõõtmed** | **lk4–11** |
| 3.1 | Laius 60 | |
| 3.2 | Laius 65 | |
| 3.3 | Laius 80 | |
| 3.4 | Laius 90 | |
| **4** | **Paigaldustööriistad** | **lk12** |
| 4.1 | Standardpaigaldus | |
| 4.2 | Tööpinnaga tasapindselt paigaldamine | |
| **5** | **Paigalduskaugus** | **lk13** |
| **6** | **Mööbel ja ventilatsioon** | **lk14–15** |
| 6.1 | Laius 60 - 65 - 80 - 90 ahjukapil | |
| 6.2 | Laius 60 - 65 - 80 - 90 sahtlitega kapil | |
| 6.3 | Laius 60 - 65 - 80 - 90 riiulitega kapil | |
| 6.4 | Ülaosa paksus | |
| **7** | **Sisseehitamise mõõtmed** | **lk16–23** |
| 7.1 | Pliidiplaadi laius 60 | |
| 7.2 | Pliidiplaadi laius 65 | |
| 7.3 | Pliidiplaadi laius 80 | |
| 7.4 | Pliidiplaadi laius 90 | |
| **8** | **Ühendus vooluvõrguga** | **lk24–27** |
| 8.1 | Ohutushoiatused | |
| 8.2 | Juhised | |
| 8.3 | Muud nõuanded | |
| 8.4 | Ühendusskeem (60, 65 ja 80 cm pliidiplaatidele) | |
| 8.5 | Ühendusskeem (90 cm pliidiplaatidele) | |
| **9** | **Paigaldusjuhised** | **lk28–37** |
| 9.1 | Hoiatused | |
| 9.2 | Paigaldamise tegevusjärjestus | |
| **10** | **Tarne kasutajale** | **lk38** |
| **11** | **Esimene käivitamine** | **lk38** |
| **12** | **Toote demonteerimine** | **lk38** |

# 1 Paigaldamise ohutushoiatused

**Järgige neid juhiseid enne toote paigaldamist.**
**Teie ohutus on meile väga oluline. Enne toote kasutamist lugege see teave hoolikalt läbi.**

- Paigaldamise peab läbi viima kvalifitseeritud tehnik, kes peab teadma ja järgima paigaldusriigis kehtivaid seadusi ja tootja juhiseid.
- Kui ebaõigest paigaldusest tulenevate rikete kõrvaldamiseks on tarvis tootja teenindust, ei kuulu see garantii alla.
- Enne seadme käivitamist eemaldage pakkematerjal.
- Pärast seadme lahtipakkimist kontrollige hoolikalt võimalike kahjustuste olemasolu; mistahes probleemide korral võtke enne paigaldamist ühendust klienditeenindusega ja ärge ühendage seadet toiteallikaga.
- Kahjustatud toode võib põhjustada lühise, elektrilöögi, tulekahju ja muid ohte.
- Kontrollige, kas pakendis on tarvikuid või nendega kaasasolevaid materjale (dokumendid, kruvid, tarvik, brošüürikott, kasutusjuhend jne) – eemaldage need ja hoidke alles.
- Toodet saab paigaldada töötasapinna peale või töötasapinda uputatult.
- Enne toote paigaldamist veenduge, et ruum on nõuetekohaseks jahutamiseks vajaliku värske õhu ringluse võimaldamiseks hästi ventileeritud. Järgige illustratsioone, mis näitavad soovitatud minimaalsete avauste suurusi.
- Seadme kasutamiseks nimisagedustel ei ole vaja teha täiendavaid toiminguid/ seadistamisi.
- Kui valest paigaldamisest tulenevate rikete kõrvaldamiseks on vaja tootja abi, ei kuulu sellised abitööd garantii alla. Järgida tuleb professionaalse väljaõppega personali paigaldusjuhiseid.
- Valesti paigaldamine võib põhjustada kahju või vigastusi inimestele, loomadele või esemetele. Tootja ei kanna vastutust selliste kahjude ja vigastuste eest.
- Ohutu kasutamine on tagatud ainult siis, kui paigaldamine on läbi viidud vastavalt käesolevatele juhistele. Vale paigalduse tõttu tekkinud kahjustuste korral vastutab toote paigaldanud isik.
- Paigaldamise ajal peab pliit olema vooluvõrgust lahti ühendatud.
- Sisselõigete vältimiseks on soovitatav paigaldamise ajal kanda kaitsekindaid.
- Garantii ei kata valest paigaldusest tingitud kahjustusi.
- Vale paigalduse, seadme rikkumise ja vale ühenduse korral katkeb tootegarantii kehtivusaeg.
- Veenduge, et toote toitekaabel ei ole pärast seadme paigaldamist ligipääsetav.
- Pärast kokkupanekut ei tohi toitejuhe köögi liikuvate osadega (nt sahtliga) ega mehaaniliste pingetega kokku puutuda.

- Toode vajab kasutamise ajal pidevat ventilatsiooni. Ärge katke õhuavasid.
- Toote tarnimisel lõppkasutajale peab tehnik veenduma, et see on õigesti paigaldatud.

## Kuhu toode paigaldada 2

- Paigaldage toode ja kasutage seda suletud, kaetud, kuivas ja hästi ventileeritud keskkonnas.
- Ärge paigaldage seadet avatud keskkonda, mis puutub kokku ümbritseva keskkonna mõjudega.
- Seade on mõeldud kasutamiseks kõrgusel alla 2000 m.
- Paigaldage toode pistikupesa lähedale.
- Kasutage toodet ainult siis, kui see on asetatud süvistatud sektsiooni, vastasel juhul võite saada vigastusi ja põletusi.
- Ärge paigaldage pliidiplaati jahutuseta ahju, kuivati, nõudepesumasina ega külmkapi kohale. Samuti on soovitatav vältida paigaldamist pesumasina kohale. Pliidiplaadi paigaldamine jahutusega ahju kohale on lubatud.

### Muud näpunäited

- Lõigake tööpind lõigatavale materjalile sobivaid tööriistu kasutades täpselt välja. Kõik pinnad peavad olema tihendatud või muul viisil niiskuse läbitungimise suhtes vastupidavad.
- Tööpinna kuju peab vastama käesolevas juhendis toodud joonistele. Pliidipeab olema täiesti horisontaalne. Kontrollige, kas pliidipnna all olev tihend (kui see on olemas) on õigesti paigutatud.
- Pliidi ja tööpinna kahjustamise vältimiseks kasutage paigaldamise ajal pehmet lappi.

⚠ **HOIATUS!** Lahtisest leegist tingitud tule- ja kahjustusoht. Hoidke lahtised leegid (nt küünal) tootest eemal.

# 3 Pliidi mõõtmed

## 3.1 Laius 60

Mõõtmed (**mm**)

### Ülemine aksonomeetriline vaade

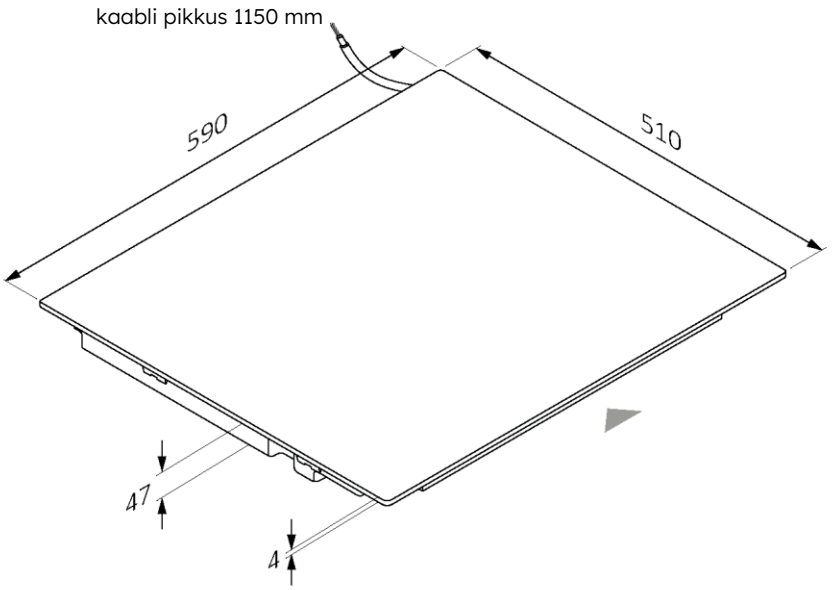


### Alumine aksonomeetriline vaade

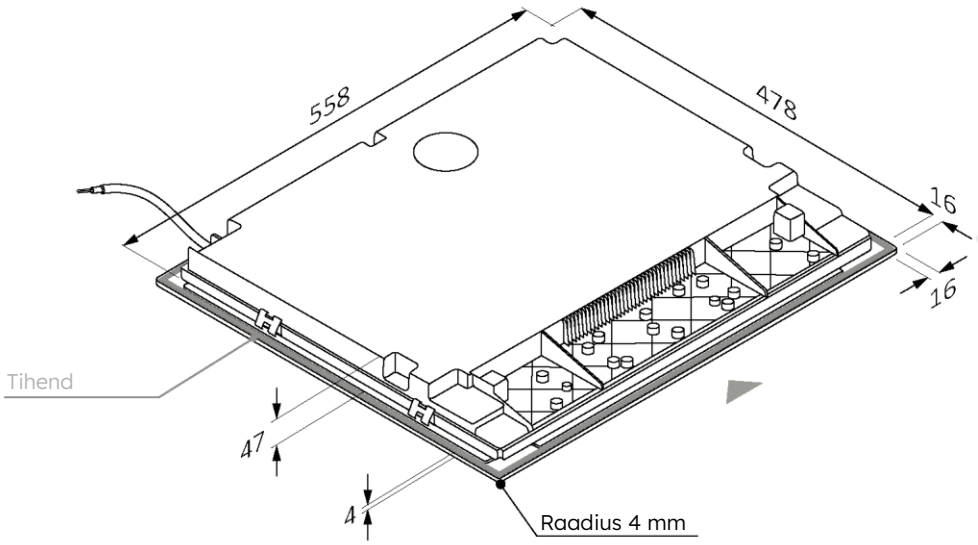

60 65 80 90

Mõõtmed (**mm**)

**eestvaade**

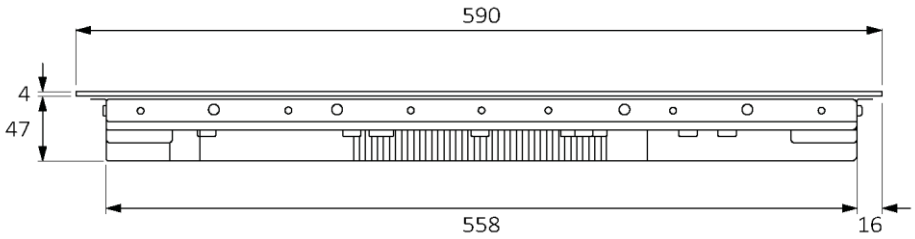


**külgvaade**

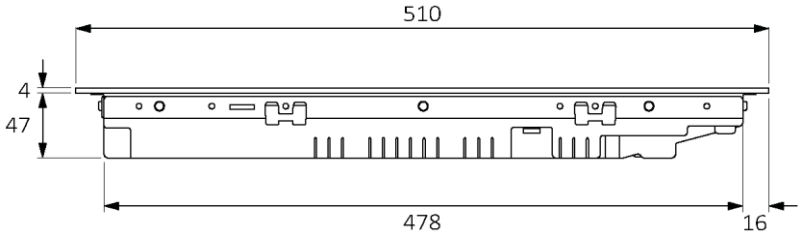

## 3.2 Laius 65

Mõõtmed (**mm**)

### Ülemine aksonomeetriline vaade

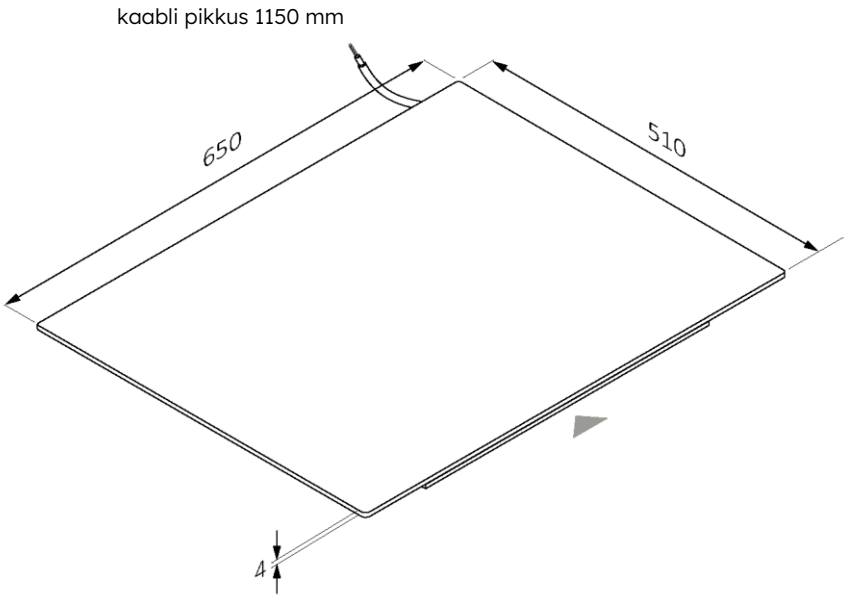


### Alumine aksonomeetriline vaade

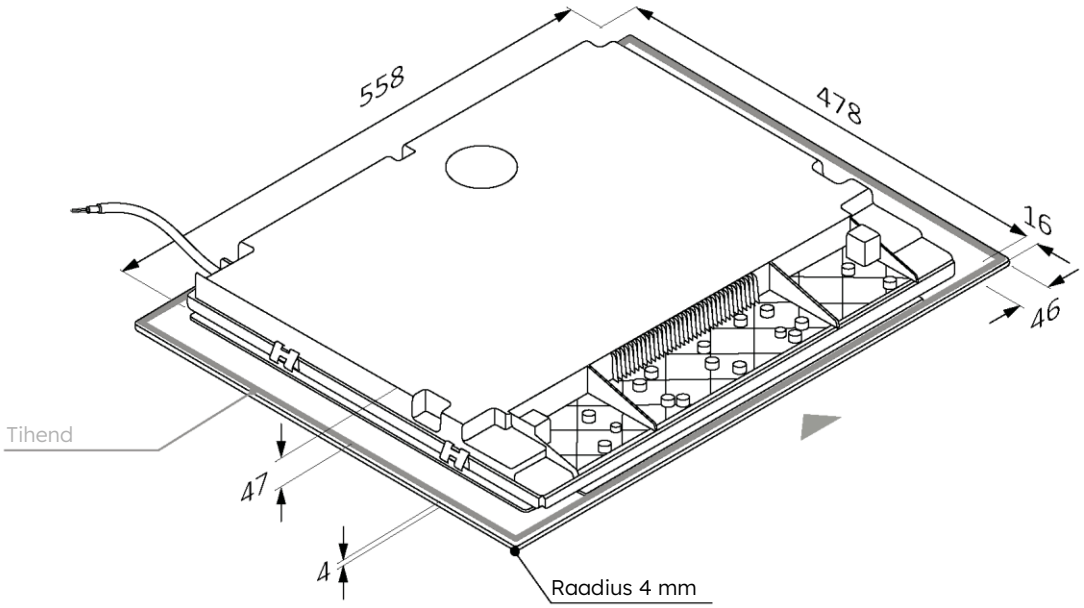

60 65 80 90

Mõõtmed (**mm**)

**eestvaade**

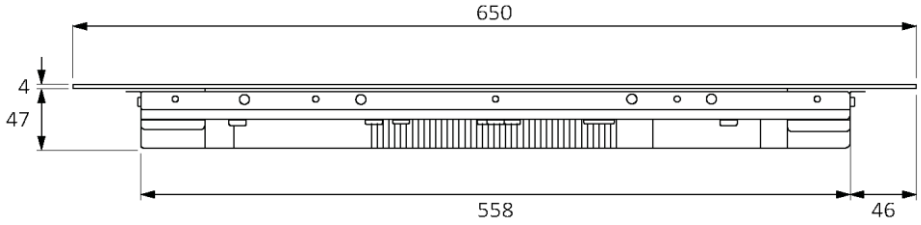


**külgvaade**

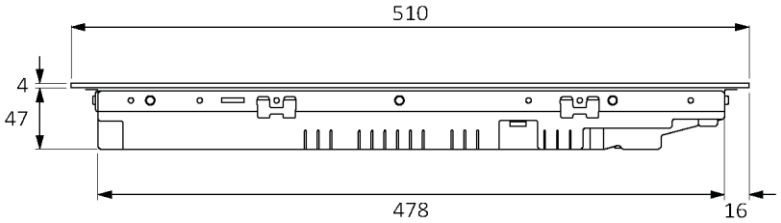

## 3.3 Laius 80

Mõõtmed (**mm**)

### Ülemine aksonomeetriline vaade

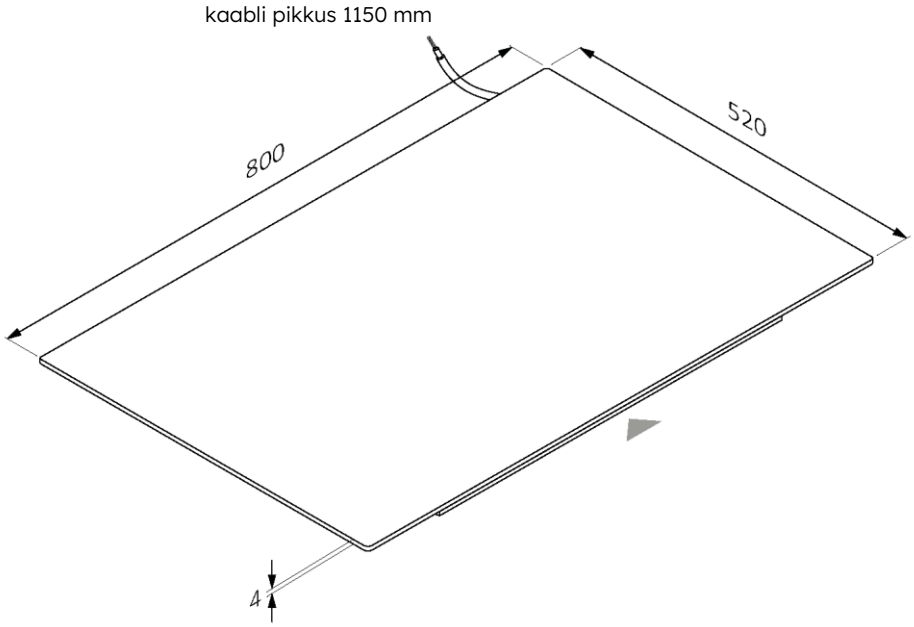


### Alumine aksonomeetriline vaade

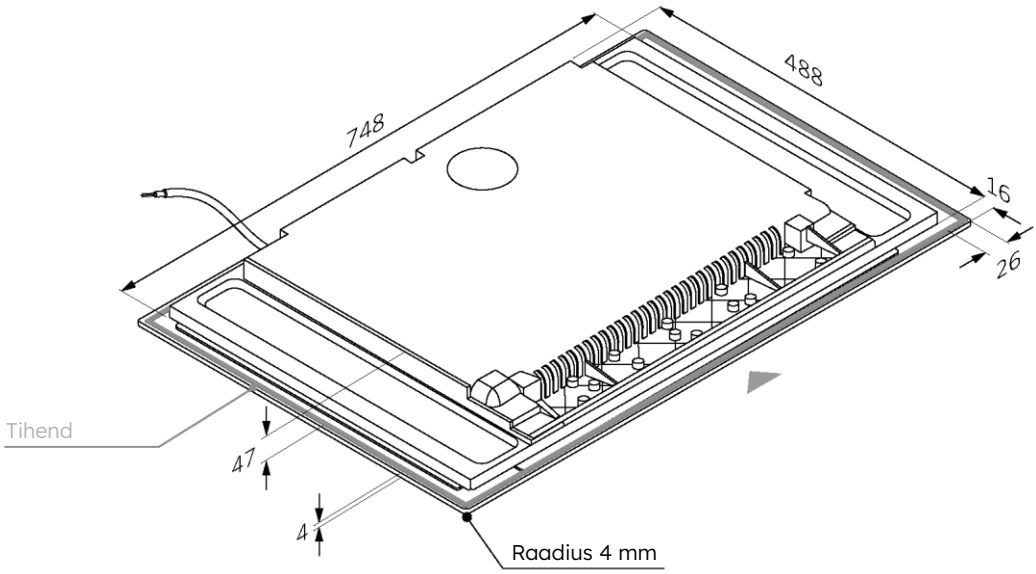

60 65 80 90

Mõõtmed (**mm**)

**eestvaade**

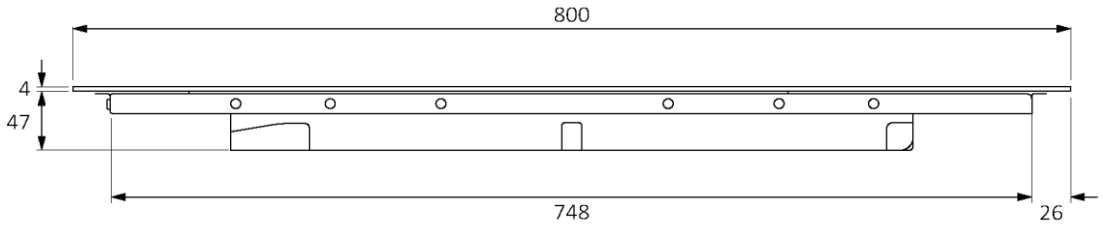


**külgvaade**

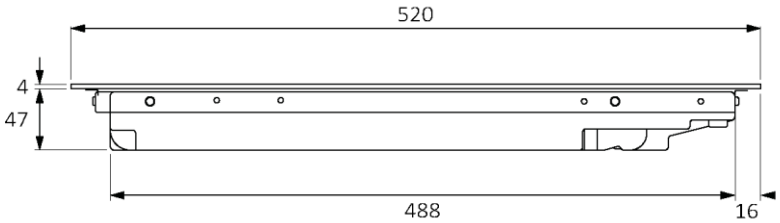

## 3.4 Laius 90

Mõõtmed (**mm**)

### Ülemine aksonomeetriline vaade

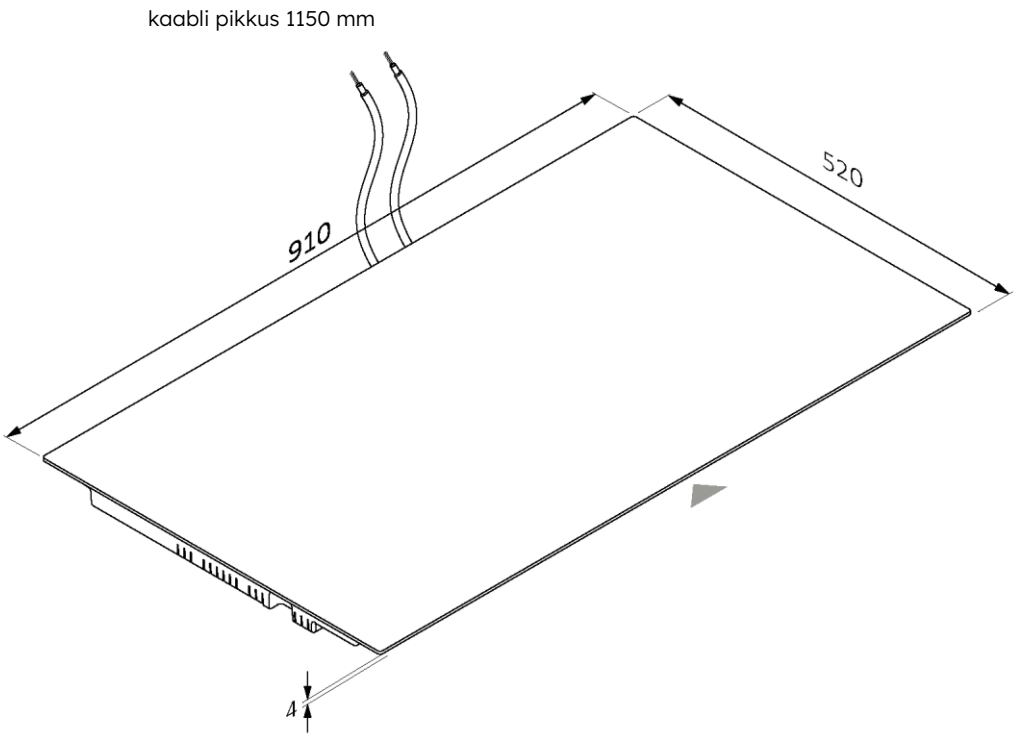


### Alumine aksonomeetriline vaade

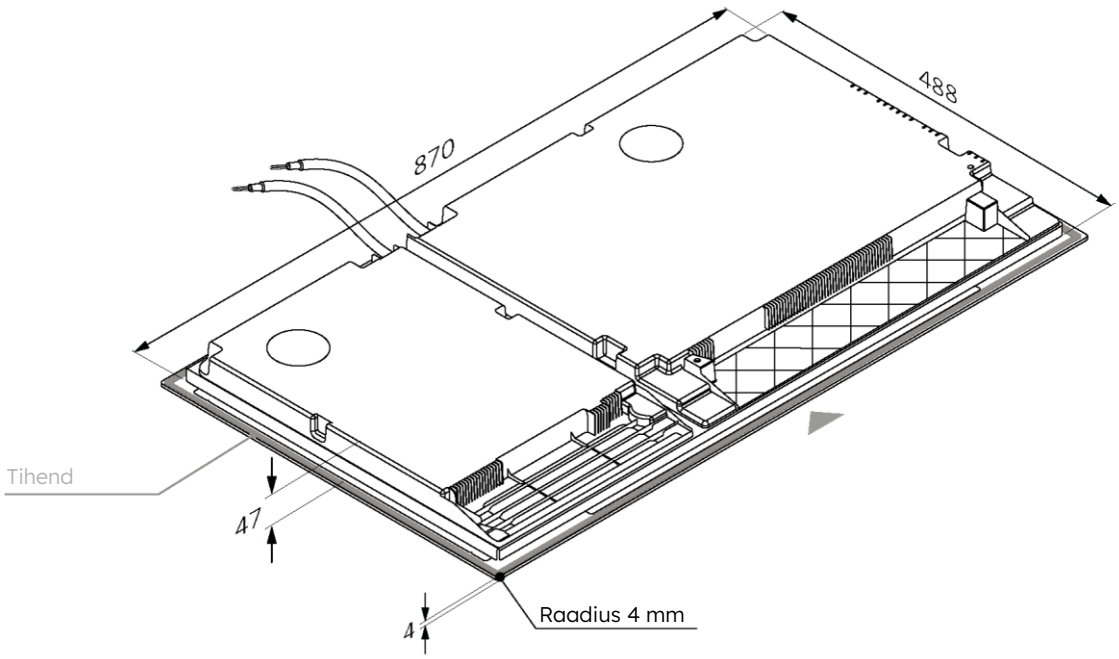

60 65 80 90

Mõõtmed (**mm**)

**eestvaade**

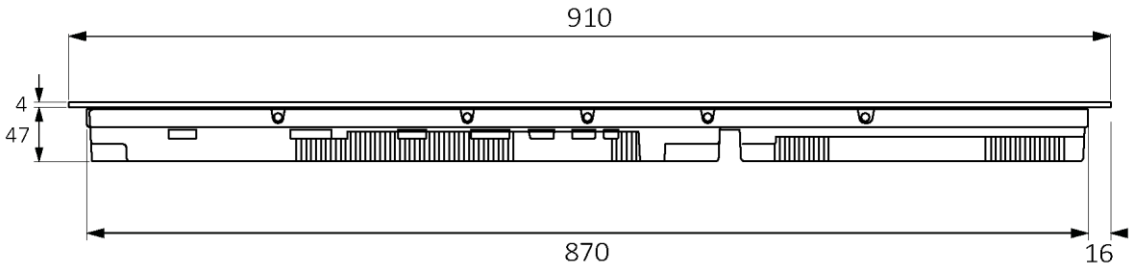


**külgvaade**

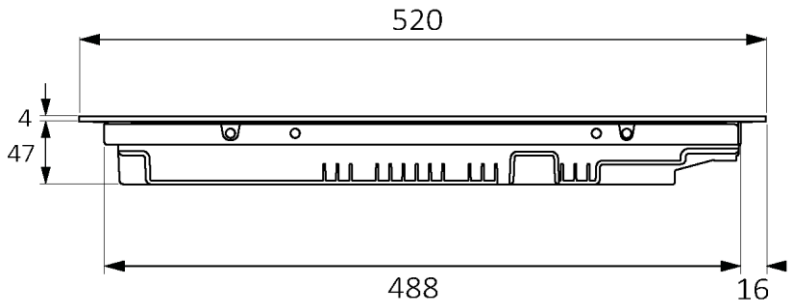

# 4 Paigaldustööriistad

## 4.1 Standardpaigaldus

**Vajalikud tööriistad**

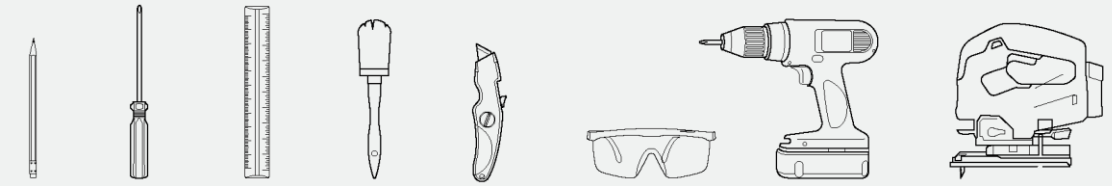

pliiats kruvikeeraja joonlaud hari lõikur kaitseprillid akukruvikeeraja pusle

**Tootega kaasasolevad tööriistad**

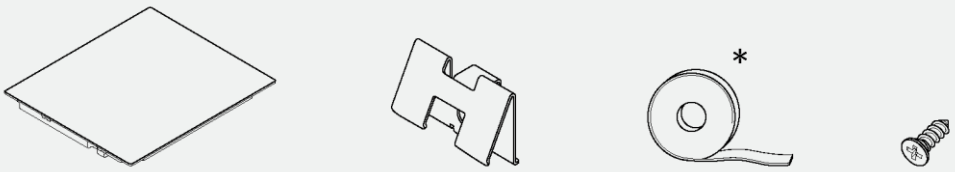


Pliidiplaat klamber x4 tihend kruvid x4

## 4.2 Tööpinnaga tasapindselt paigaldamine

**Vajalikud tööriistad**

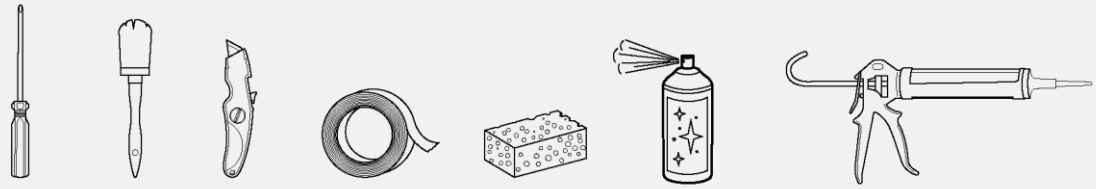

kruvikeeraja hari lõikur teip käsn puhastuspihusti silikoon

**Tootega kaasasolevad tööriistad**

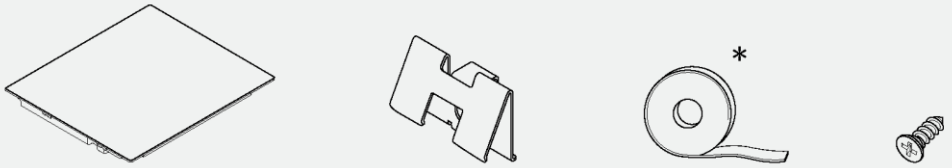


Pliidiplaat klamber x4 tihend kruvid x4

* 90 cm mudelitel on tihend juba paigaldatud

# Ettevaatusabinõud

- Ohutuse osas vastab see toode kehtivatele eeskirjadele.
- Pliidiplaadi ja kappide või süvistatavate seadmete vaheline kaugus peaks olema selline, mis tagab piisava ventilatsiooni ja õhu vabastamise.
- Minimaalne kaugus pliidi ja õhupuhasti vahel sõltub õhupuhasti mudelist **(A).**
- Pliidiplaadi ja seinakappide vaheline kaugus peaks arvestama mahukate esemete (potid, kulbid jne) olemasolu ja nende kasutamist **(B).**
- Minimaalne kaugus pliidiava ja köögi tagapaneeli/tagaseina vahel peab olema vähemalt 35 mm **(C).**
- Hoidke mööblist ohutut kaugust **(D).** Mööbli külgkate peab olema valmistatud kuumakindlast materjalist.
- Pliidiplaadi all oleval alal peab olema vähemalt 10 mm vaba ruum pliidi ja mis tahes muu objekti vahel, mida võiks kasutamise ajal tekkiv kuumus mõjutada.
- Toote ventileerimisel järgige selles juhendis toodud juhiseid.
- Kui toode on paigaldatud ahju kohale, tutvuge ka ahju paigaldusjuhistega.

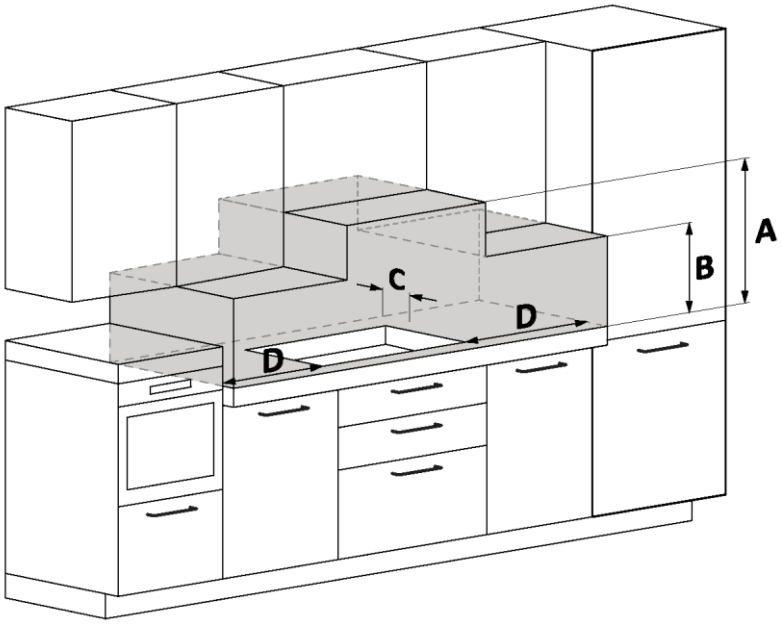


**A** Soovitame vähemalt 650 mm vahekaugust, tutvuge ka õhupuhasti kasutusjuhendiga.

**B** Võtke arvesse kasulikku ruumi pottide, kulpide ja muude esemete käsitsemiseks.

**C** süvistatava augu ja tagapaneeli/tagaseina vaheline kaugus peab olema 35 mm.

**D** 35 mm: pliidi laius 60.
55 mm: pliidi laius 65.
35 mm: pliidi laius 80.
35 mm: pliidi laius 90.

# 6 Mööbel ja ventilatsioon

## 6.1 Ahjukapil

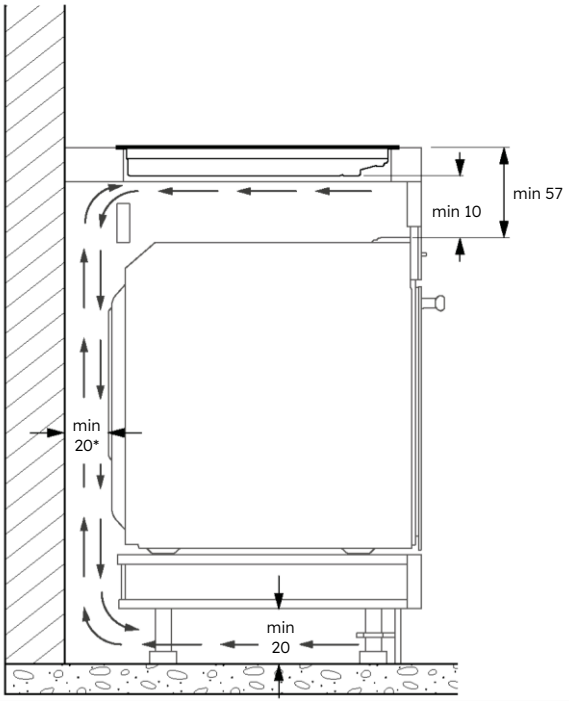


* Pliidiplaadiga seotud tähis.
Ahjuga seotud teavet vaadake spetsiaalsest paigaldusjuhendist.

## 6.2 Sahtlitega kapp

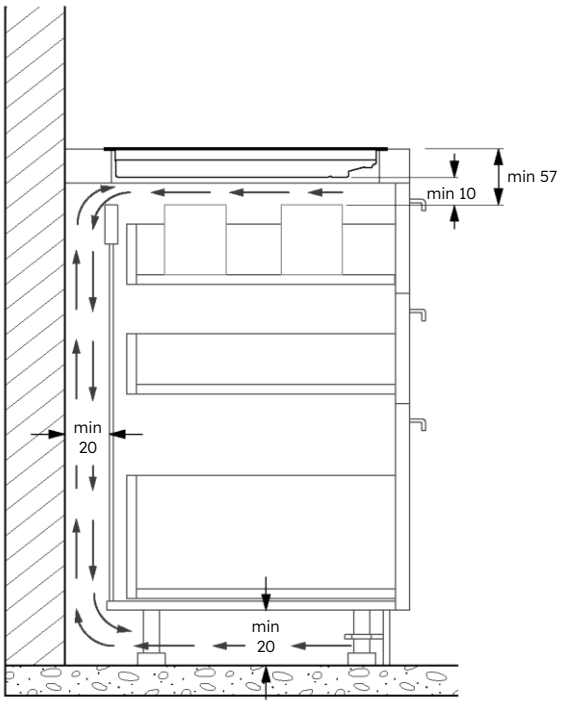

## 6.3 Riiulitega kapp

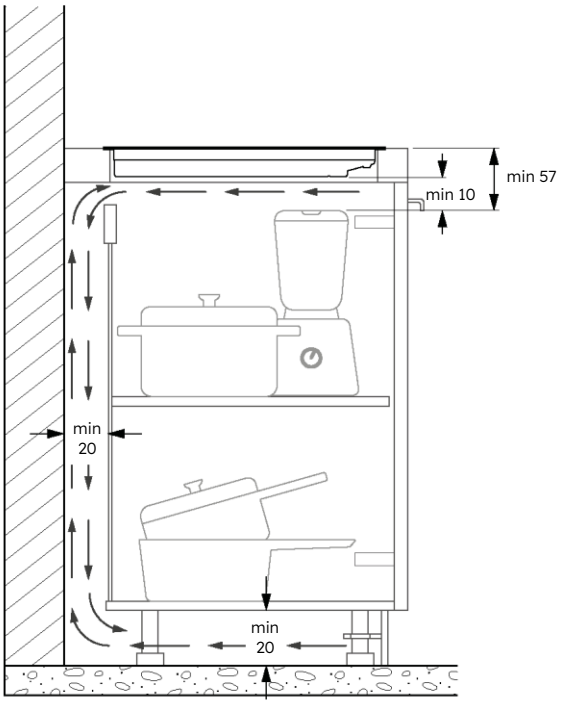


## 6.4 Tööpinna paksused

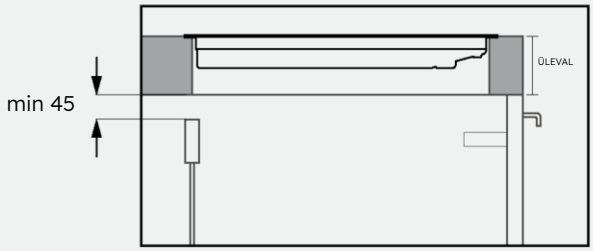


Paksuga töötasapinnaga mööbel: tasapinna ja tagumise ühendusliistu vahele tuleb tagada vähemalt 45 mm tagumine ava.

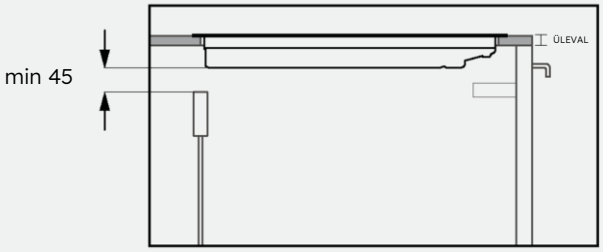


Õhema töötasapinnaga mööbel: pliidiplaadi ja tagumise ühendusliistu vahele tuleb tagada vähemalt 45 mm tagumine ava.

# 7 Sisseehitamise mõõtmed

- Köögitasapind peab olema vormitud vastavalt allolevatele joonistele.
- Kapi tagaküljel peavad olema avad; lähtuge allolevatest joonistest.

## 7.1 Pliidiplaadi laius 60

**Standardpaigaldus**

Mõõtmed (**mm**)

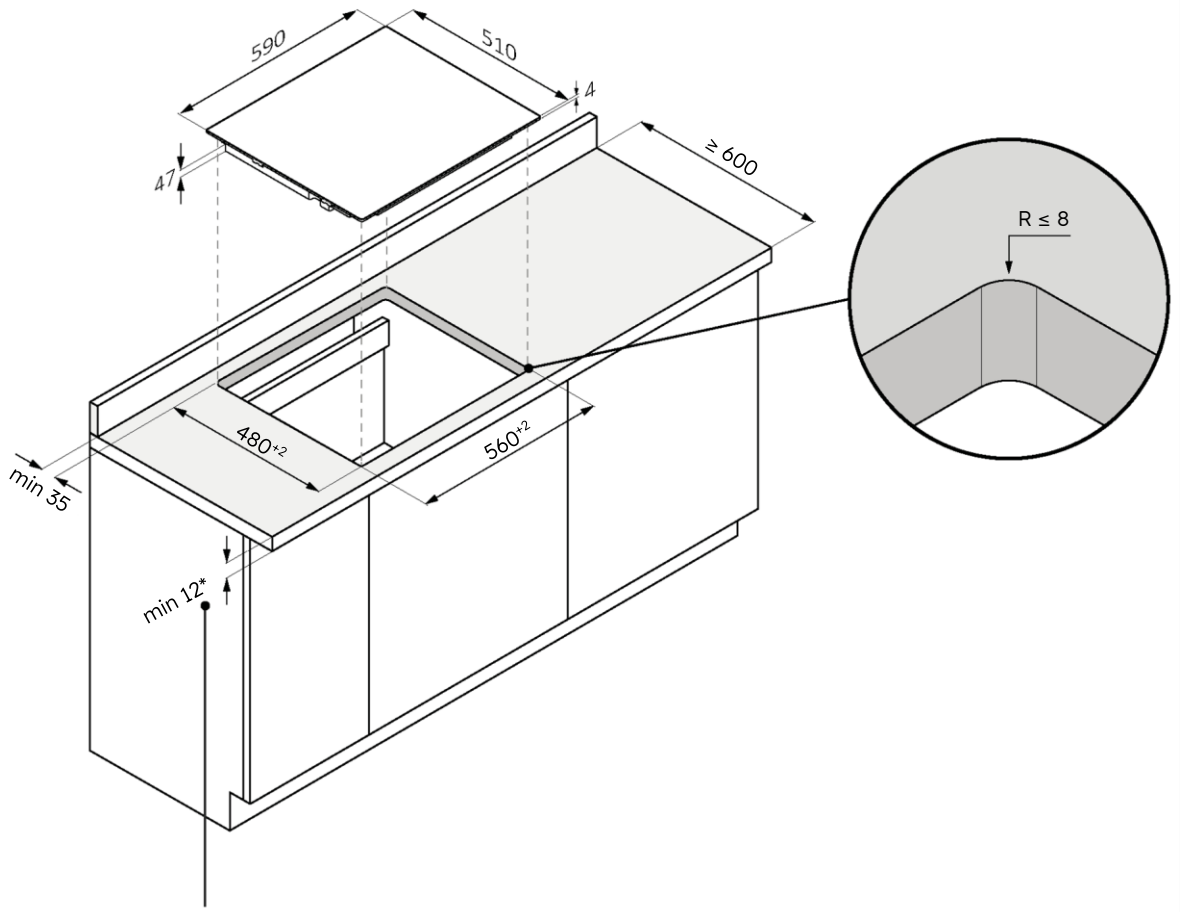


*28 all oleva ahjuga

60 65 80 90

**Tööpinnaga tasapindselt paigaldamine**

⚠ **HOIATUS!** Ei ole saadaval kaldklaasiga toodete puhul.

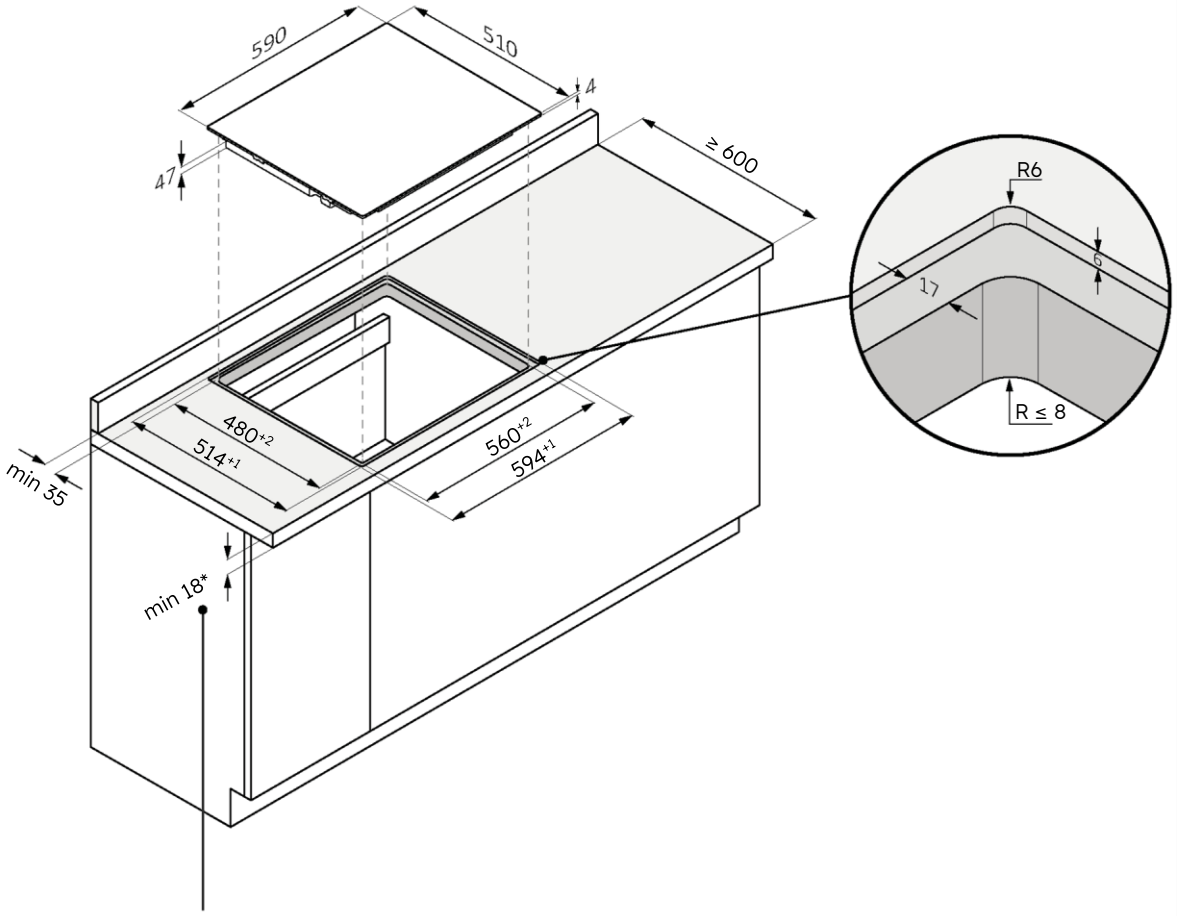


*34 all oleva ahjuga

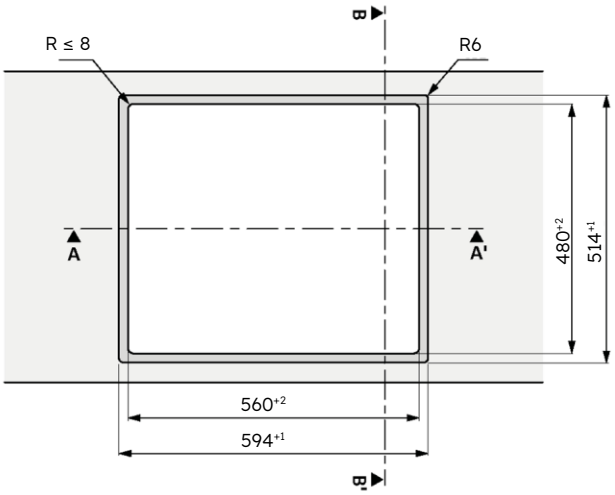


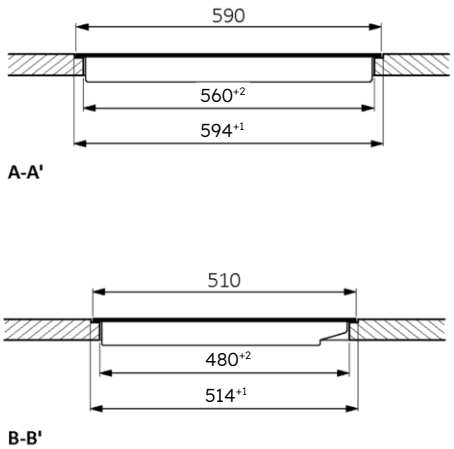

## 7.2 Pliidiplaadi laius 65

**Standardpaigaldus**

Mõõtmed (**mm**)

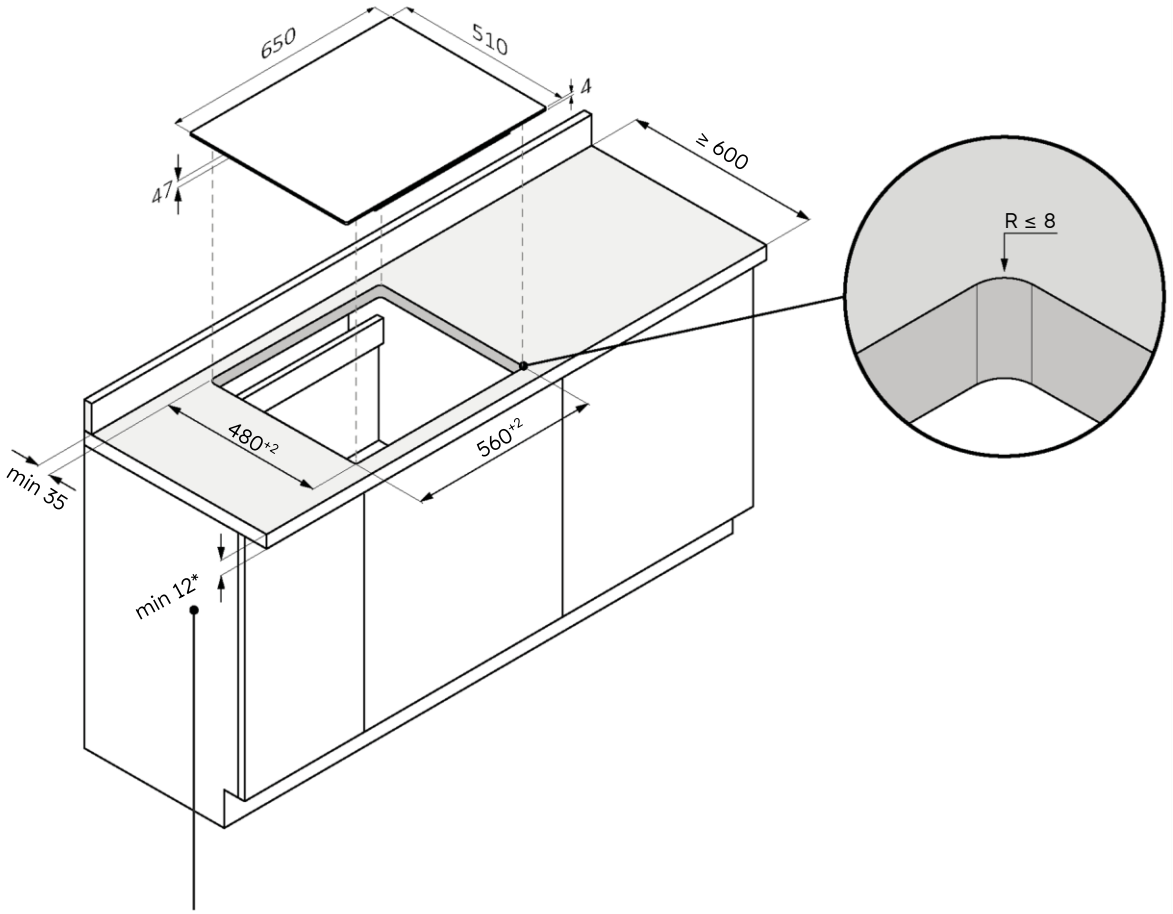


*28 all oleva ahjuga

60 | 65 | 80 | 90

### Tööpinnaga tasapindselt paigaldamine

⚠ **HOIATUS!** Ei ole saadaval kaldklaasiga toodete puhul.

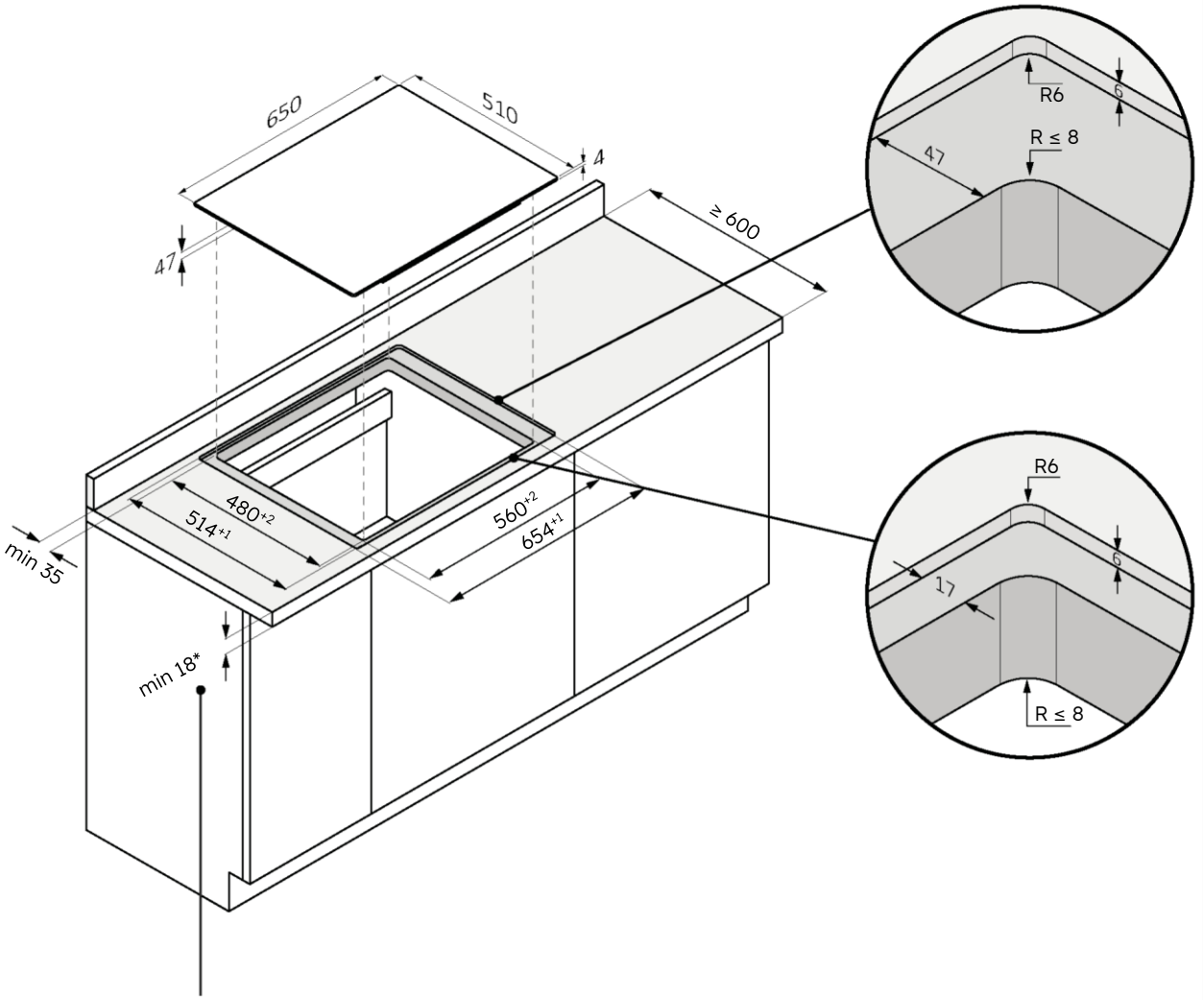


*34 all oleva ahjuga

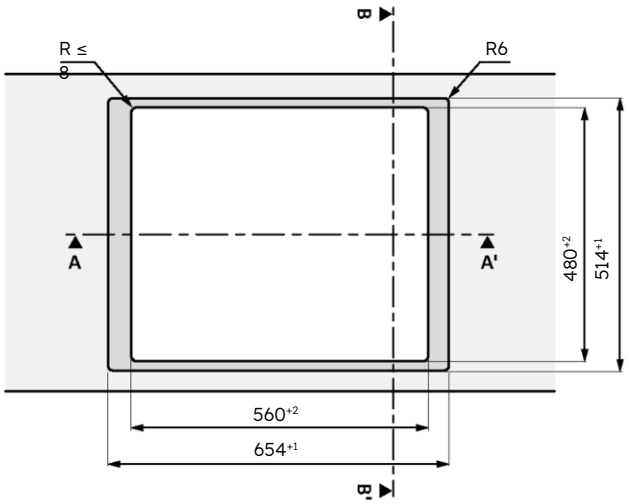


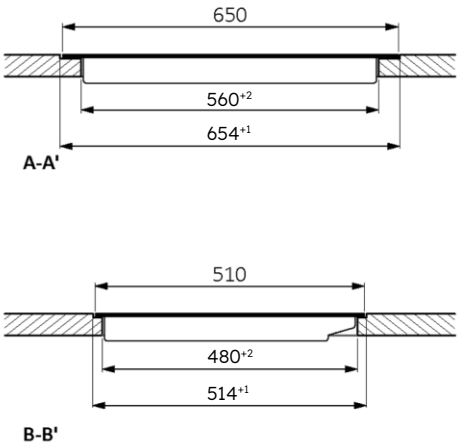

## 7.3 Pliidiplaadi laius 80

**Standardpaigaldus**

Mõõtmed (**mm**)

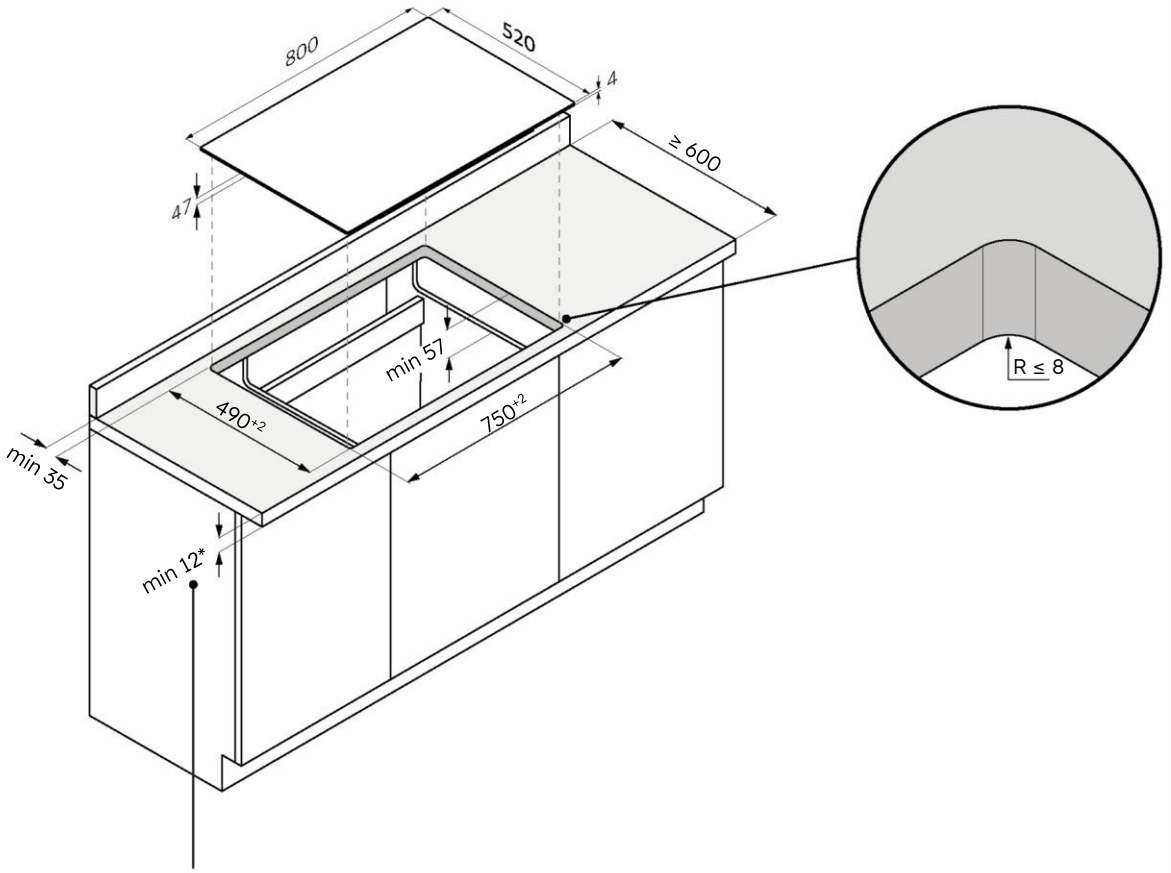


*28 all oleva ahjuga

### Tööpinnaga tasapindselt paigaldamine

⚠ **HOIATUS!** Ei ole saadaval kaldklaasiga toodete puhul.

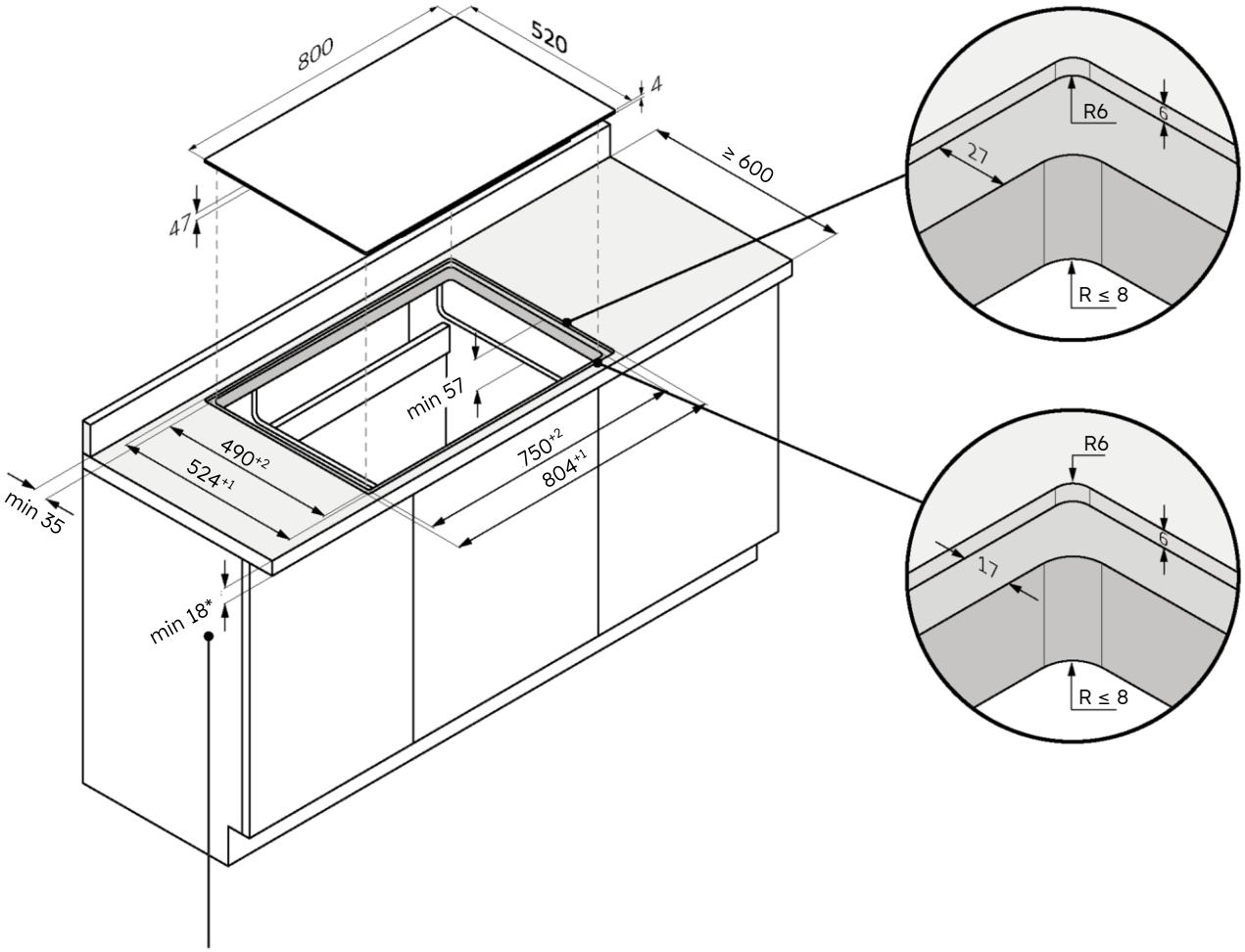


*34 all oleva ahjuga

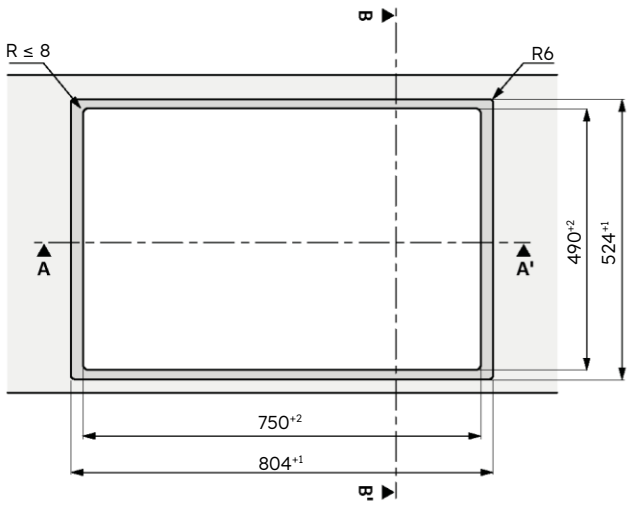


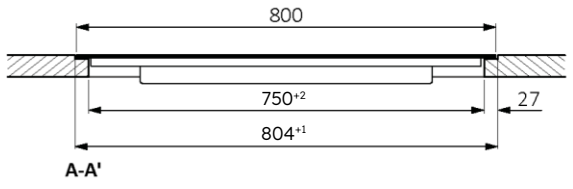


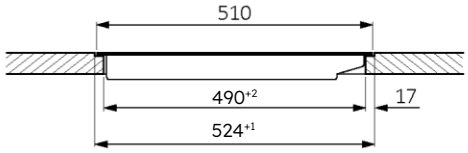


B-B'

## 7.4 Pliidiplaadi laius 90

**Standardpaigaldus**

Mõõtmed (**mm**)

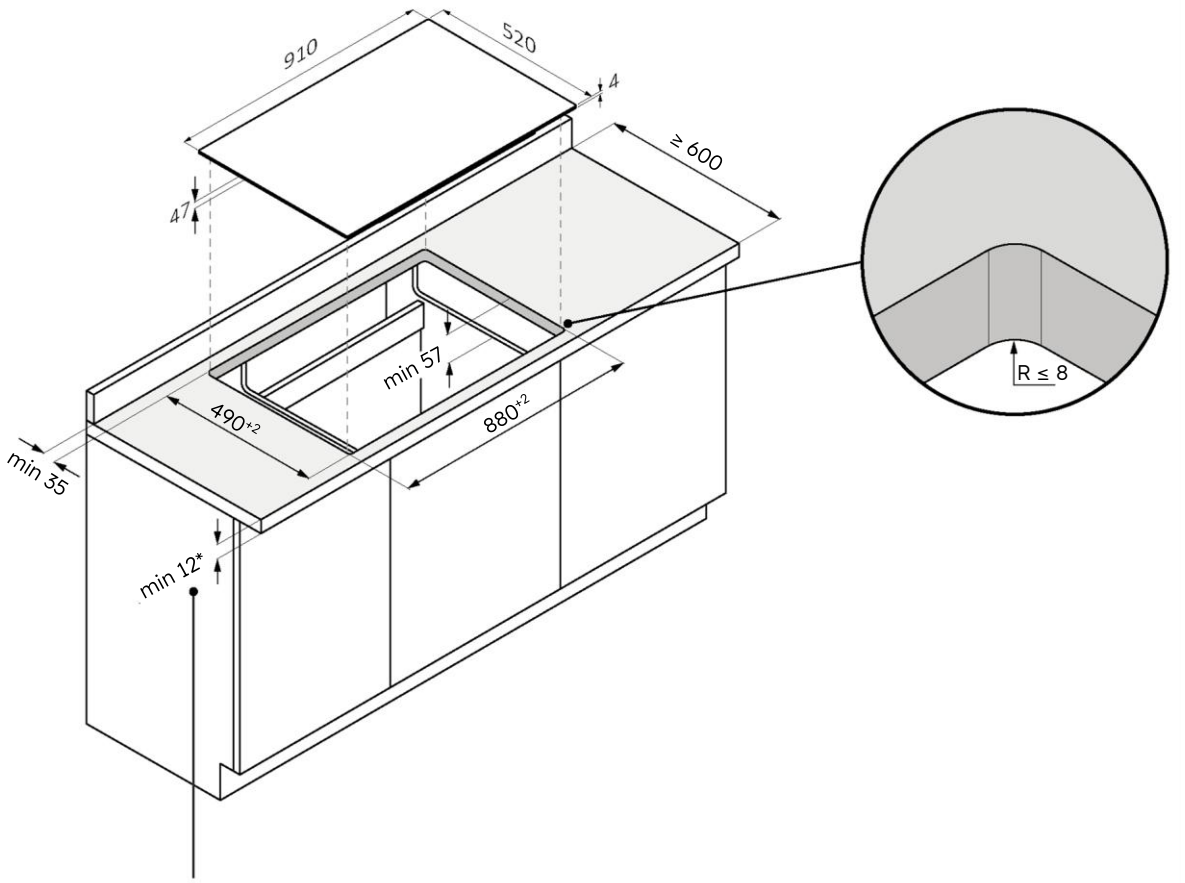


*28 all oleva ahjuga

### Tööpinnaga tasapindselt paigaldamine

⚠ **HOIATUS!** Ei ole saadaval kaldklaasiga toodete puhul.

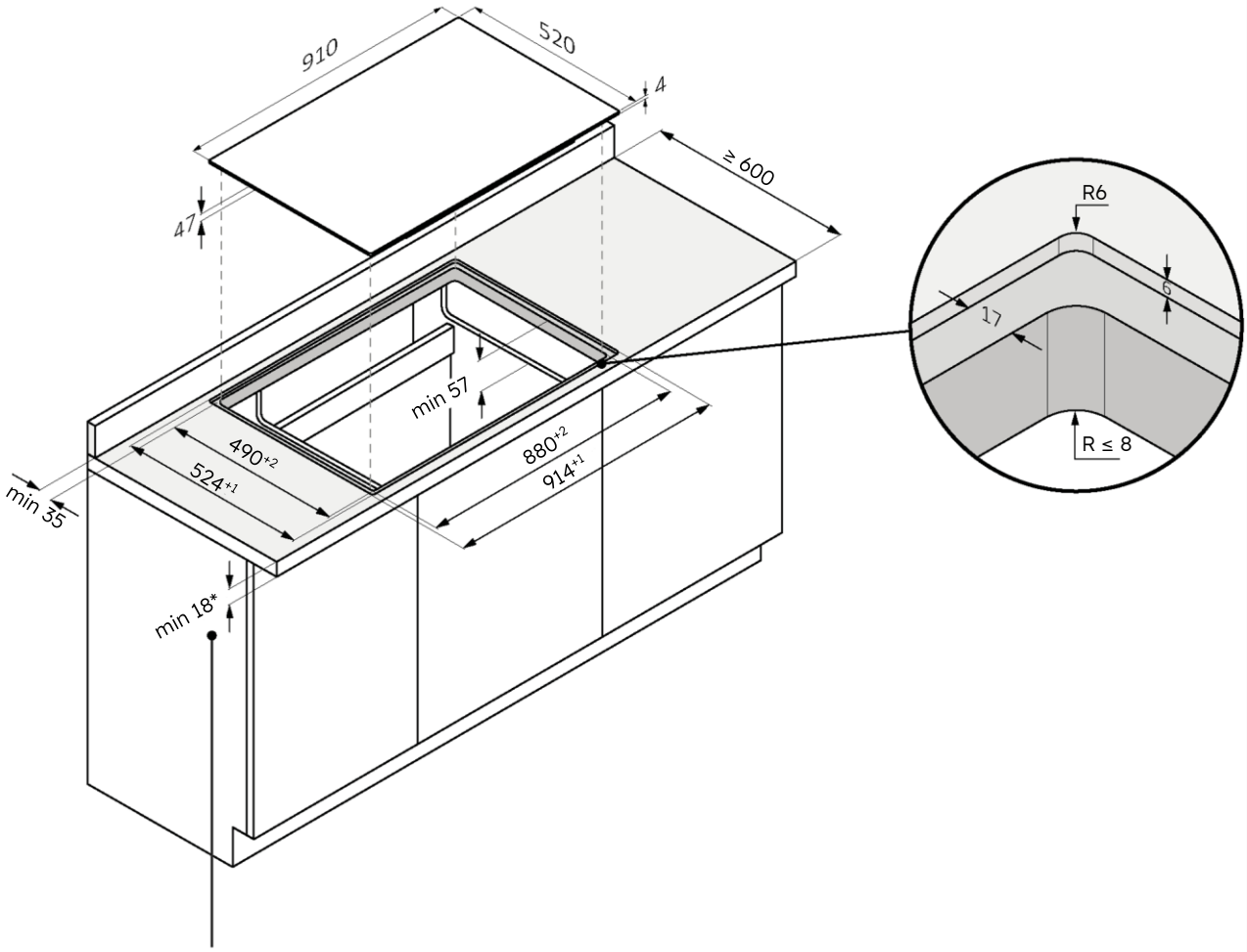


*34 all oleva ahjuga

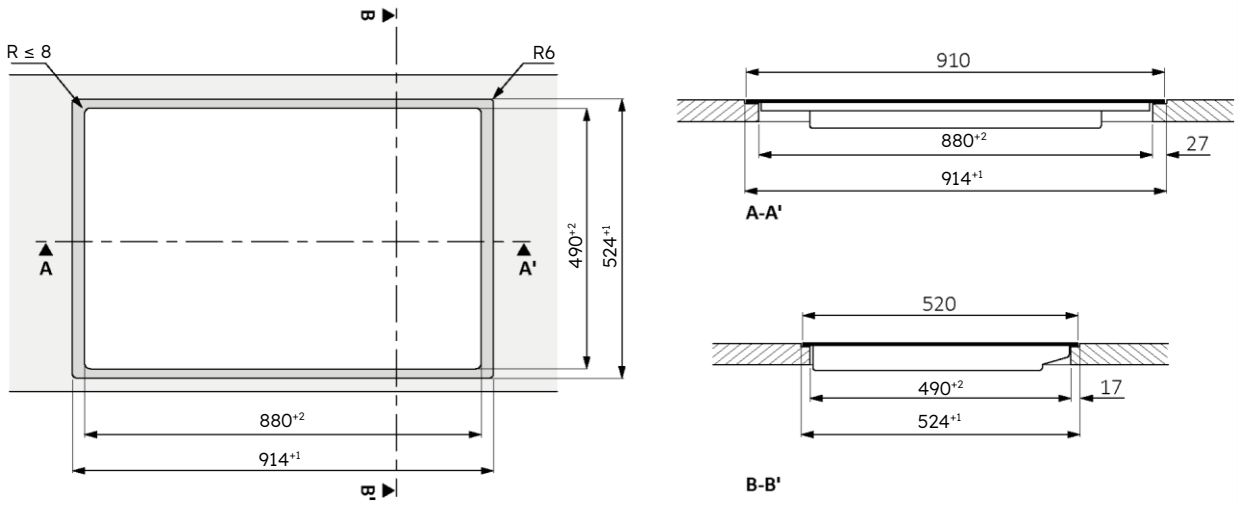

# 8 Ühendus vooluvõrguga

## 8.1 Ohutushoiatused

**Seadme elektriühenduse ohutuks teostamiseks järgige järgmisi hoiatusi.**

- Igasugune valesti tehtud remont, paigaldamine ja hooldus võib kasutajat tõsiselt ohustada.
- Tootja kinnitab, et ei vastuta otsese või kaudse kahju eest, mis on põhjustatud ebaõigest paigaldamisest, hooldusest või remondist. Samuti ei vastuta ta kahju eest, mille on põhjustanud puuduv või katkenud maandusjuhe (elektrilöök).
- Pliiti tohib elektrivõrguga ühendada ainult kvalifitseeritud tehnik, kes teab ja järgib kohalikke eeskirju ja elektriettevõtte täiendavaid eeskirju.
- Toode kuulub kaitseklassi I ja seda võib kasutada ainult siis, kui see on varustatud maandusjuhiga.
- Toode peab paigaldamise ajal olema pingevaba.
- Paigaldamise ajal ärge asetage pliidi pinnale metallesemeid (nt noad, kahvlid, lusikad ja kaaned), kuna need võivad kuumeneda.
- Ühendage toode ainult kaasasoleva kaabli abil.
- Toode peab olema ühendatud nõuetekohaselt rajatud elektrisüsteemiga.
- Vale paigalduse, seadme rikkumise ja vale ühenduse korral katkeb tootegarantii kehtivusaeg.
- Kui toitejuhe on kahjustatud, peab selle ohu vältimiseks välja vahetama tootja, hooldustehnik või muu kvalifitseeritud isik.
- Ühendamine usaldusväärse maandussüsteemiga on hädavajalik ja kohustuslik.
- Seadet tohib paigaldada ja maandada ainult nõuetekohase kvalifikatsiooniga isik.
- Enne seadme mis tahes tööde või hoolduse tegemist ühendage see toiteallikast lahti.
- Seade tuleb ühendada vooluahelaga, mis sisaldab toiteallikast täielikku lahtiühendamist võimaldavat eralduslülitit.
- Kodu elektrisüsteemi muudatusi tohib teha ainult kvalifitseeritud elektrik.
- Nende soovituste eiramine võib põhjustada elektrilöögi või surma.
- Pliidiplaat tuleb ühendada vooluvõrku kõiki poolusi lülitava väljalülitamisseadme kaudu, mis tagab III ülepingekategooriale vastava kontaktide vahemiku. Seade peab vastu pidama maksimaalsetele ühendatud koormustele ja vastama kehtivatele eeskirjadele.

⚠ **HOIATUS!** Termilise väljalülitusseadme juhuslikust lähtestamisest tuleneva ohu vältimiseks ei tohi seadet toita välise lülitusseadmega, näiteks taimeriga, ega ühendada seda vooluahelaga, mida regulaarselt sisse ja välja lülitatakse.

- **Elektrikaabel:** seade on varustatud toitekaabliga, mis tuleb ühendada koduvõrku. Tutvuge vastavalt skeemilt kodusest toiteallika tüübist olenevate erinevate ühendamisvõimalustega. Andmesildil on märgitud ka selle seadme jaoks lubatud ühenduspinge ja vastav tarbitav võimsus.

## 8.2 Juhised

**Energiatarve**
Vt toote andmesilti.

**Diferentsiaalkaitse (elupäästev)**
Soovitatav on kasutada rikkevoolukaitselülitit (maanduslekke kaitselülitit), mille vabastusvool vastab kehtivatele standarditele.

**Eraldusseadmed**
Kui seda on vaja kasutada, tuleb pliit ühendada toiteallikaga omnipolaarse lahtiühendusseadme kaudu, mis tagab III liigpingekategooria nõuetele vastava kontaktide eraldamise. Selline seade peab vastu pidama ühendatud maksimaalsetele koormustele ja vastama kehtivatele standarditele.

**Elektrikaabel**
Toode on varustatud toitekaabliga, mis tuleb ühendada koduvõrku. Tutvuge vastavalt skeemilt kodusest toiteallika tüübist olenevate erinevate ühendamisvõimalustega. Andmesildil on näidatud ka seadme lubatud ühenduspinge ja suhteline tarbitav võimsus.

**Toitejuhtme vahetamine**
Ärge vahetage juhet ise. Võtke ühendust volitatud tugikeskusega.

## 8.3 Muud nõuanded

Kõikide kodumasinate kasutamine eeldab teatud põhireeglite järgimist:

- ärge tõmmake toitekaablist, et seadet toiteallikast lahti ühendada.
- ärge puudutage seadet märgade või niiskete käte või jalgadega.
- üldiselt ei soovitata kasutada adaptereid, toiteribasid ega pikendusjuhtmeid.
- seadme talitlushäire ja/või halvasti töötamise korral lülitage seade välja ja ärge püüdke seda ise parandada, avada vms.

## 8.4 Ühendusskeem

60 65 80 90

Järgige kohalikke eeskirju ja kohaliku elektrivarustusettevõtte lisanõudeid. Järgige 60, 65 ja 80 cm pliidiplaatide toitekaabli puhul alltoodud ühendusskeemi.

**Seadme ühendamine**
Jälgige andmesildil olevaid ühendusandmeid.
Ühendage ainult vastavalt asjakohasele diagrammile:

- BR: pruun
- BL: sinine
- YE/GN: kollane ja roheline
- BK: must
- GY: hall

**Ühefaasiline** 220–240 V 1L/1N ~ 50/60 Hz

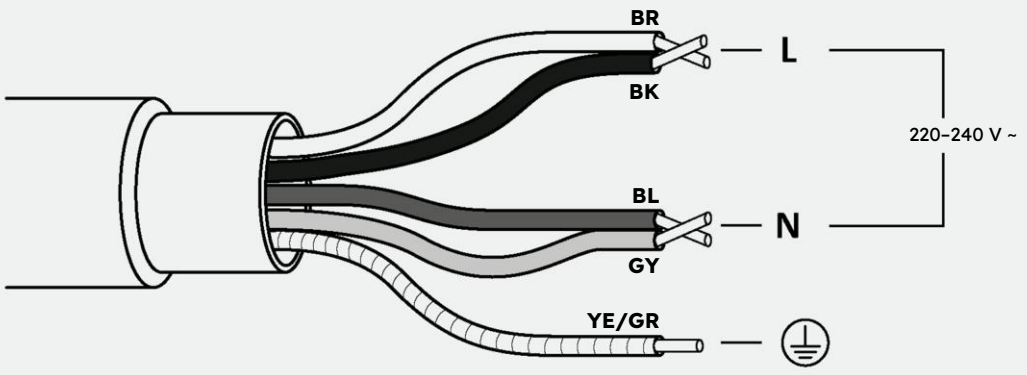


**Kolmefaasiline** 220–240 V 2L/1N ~ 50/60 Hz

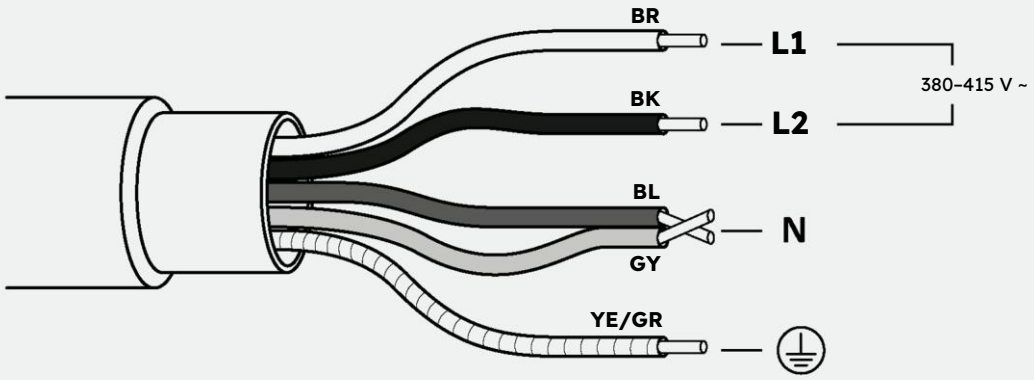

## 8.5 Ühendusskeem

60 65 80 90

Järgige kohalikke eeskirju ja kohaliku elektrivarustusettevõtte lisanõudeid. Järgige 90 cm pliidiplaatide toitekaablite puhul alltoodud ühendusskeemi.

**Seadme ühendamine**
Jälgige andmesildil olevaid ühendusandmeid.
Ühendage ainult vastavalt asjakohasele diagrammile:

- BR: pruun
- BL: sinine
- YE/GN: kollane ja roheline
- BK: must
- GY: hall

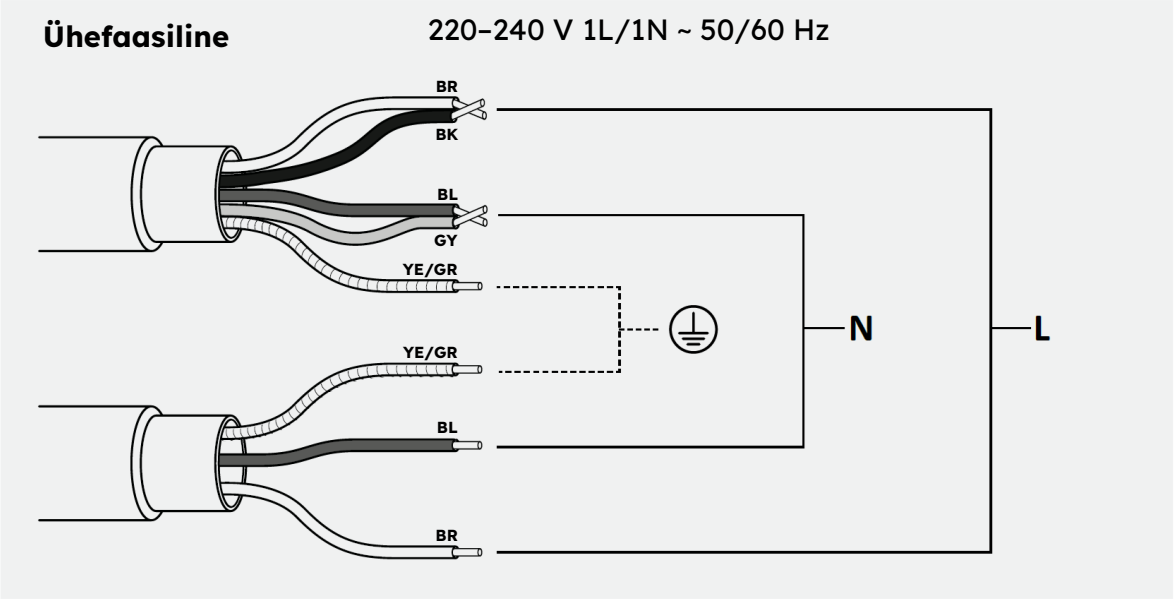


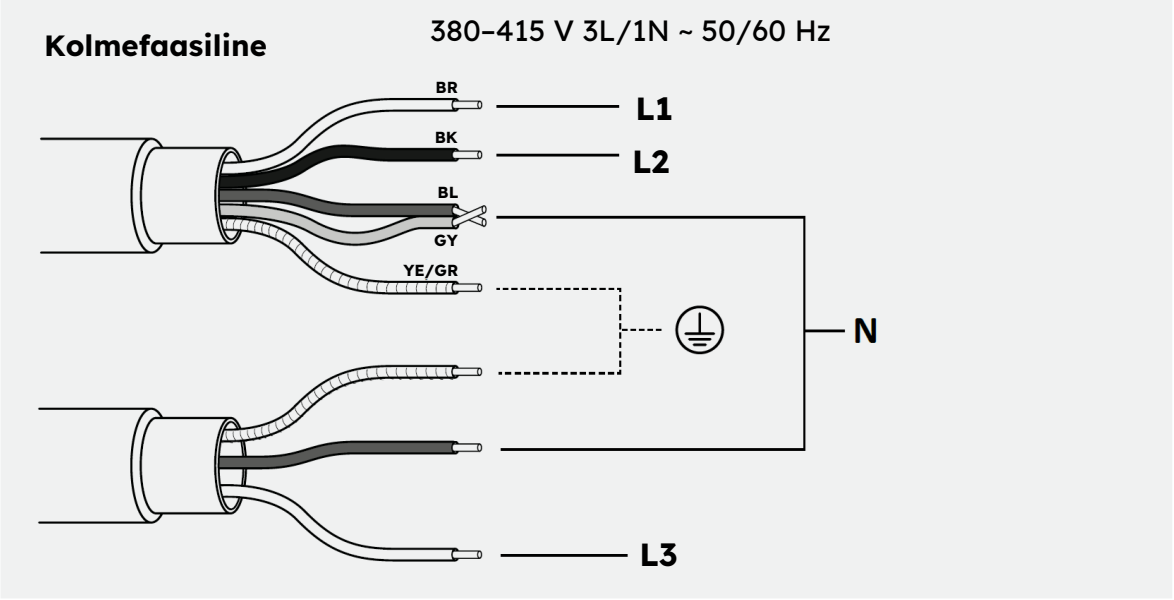

# 9 Paigaldusjuhised

## 9.1 Hoiatused

- Niiskuse ja vedelike sissetungimise eest kaitsmiseks tuleb kõik lõigatud pinnad tihendada sobiva tootega.
- Toode peab olema ideaalses horisontaalasendis.
- Eemaldage mis tahes põiklatt, mis asub tööpinnal oleva väljalõike piirkonnas **(joonis 1).**

**joonis 1**

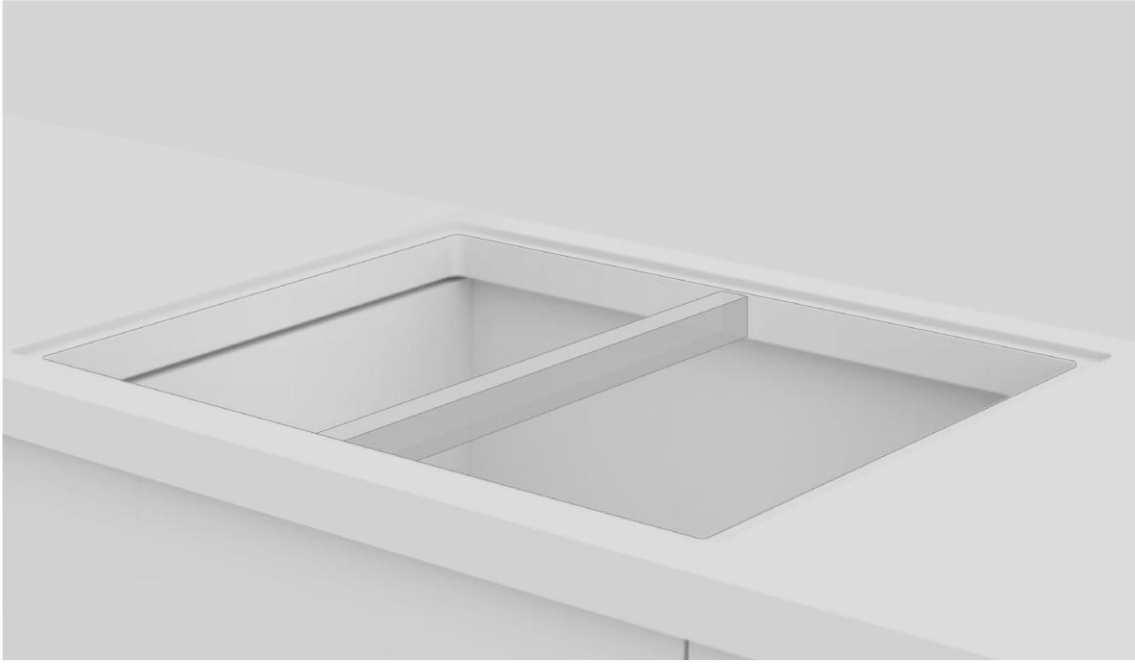

- Enne paigaldamist kontrollige, kas pliidiplaadi tihend on õigesti paigutatud **(joonis 2).**

**joonis 2**

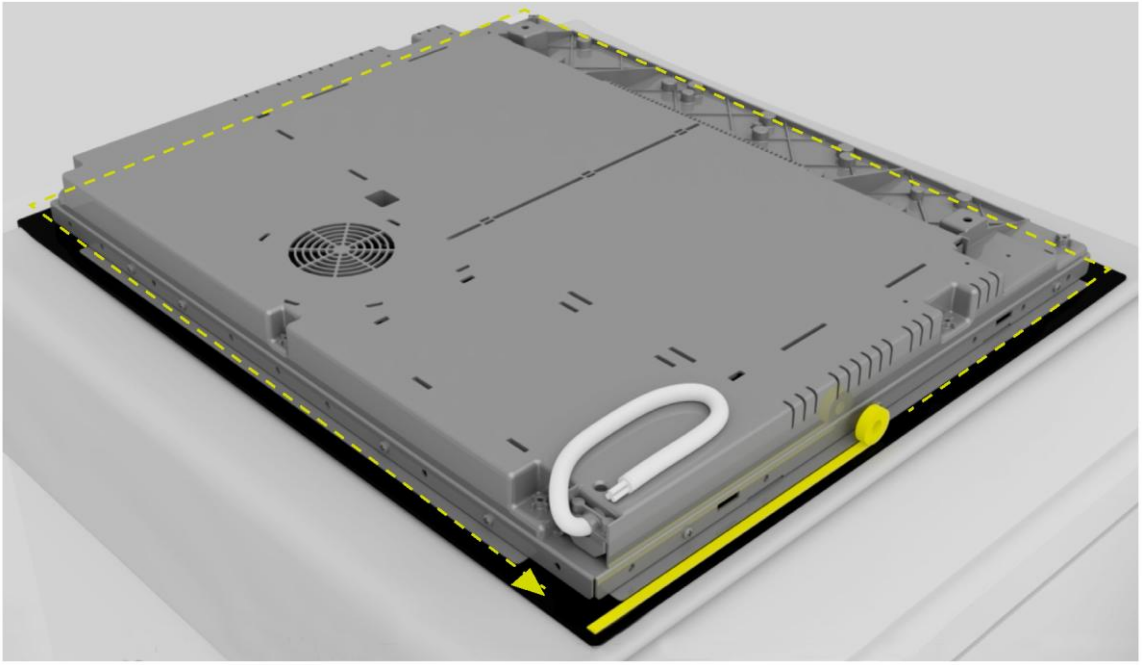

- Pliidiplaadi tugipind peab olema täiesti sile, nii et see toetub ühtlaselt ja paigaldatud tihend saab tagada piisava tihenduse **(joonis 3).**

**joonis 3**

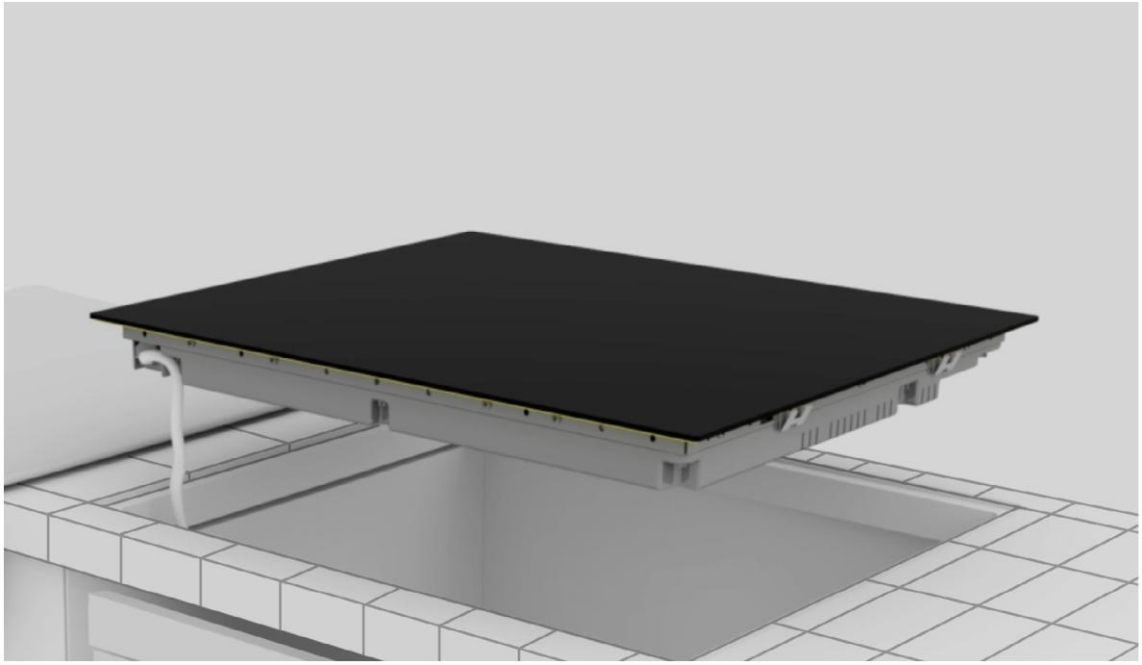

- Ärge fikseerige pliidiplaati silikooni või muu liimiga! Selline kinnitus kahjustaks toodet, kui peaksite seda kunagi lahti võtma **(joonis 4).**

**joonis 4**

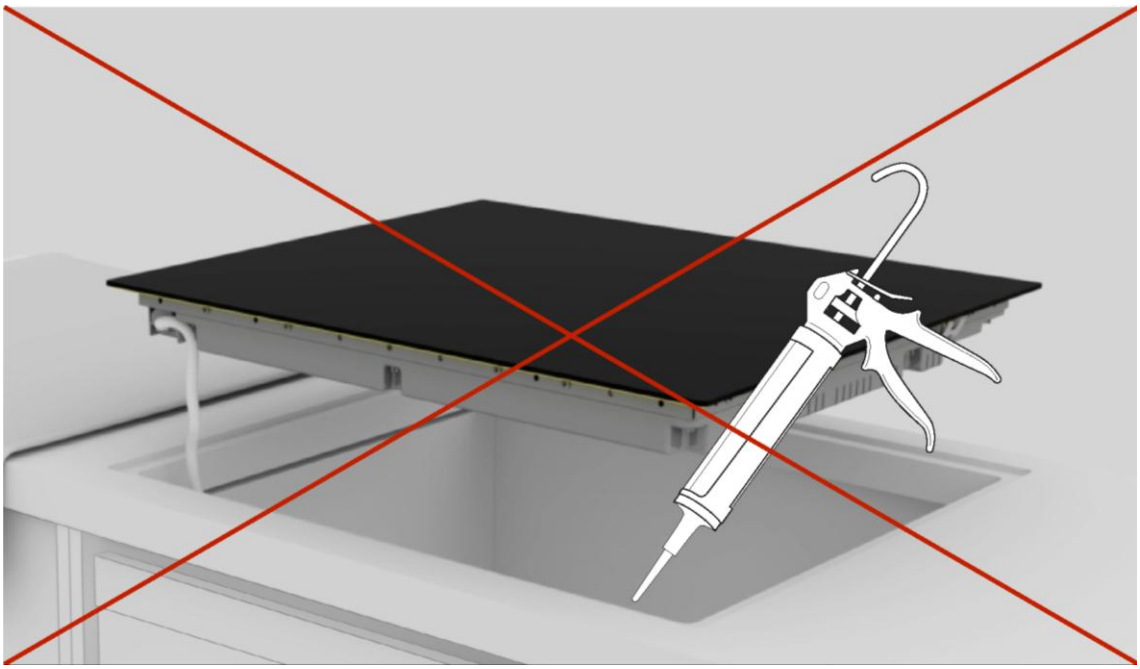

## 9.2 Paigaldamise tegevusjärjestus

Allolevatel piltidel on näidatud toote paigaldamise etapid.

Saate QR-koode skannides või järgmistel linkidel klõpsates vaadata toote installivideot.

60 65 80 90

**Standard-paigaldus**

link

**Tööpinnaga tasapindselt paigaldamine**

link

60 65 80 90

**Standard-paigaldus**

link

**Tööpinnaga tasapindselt paigaldamine**

link

**1**

Kasutage juhendi peatükis „Paigaldustööriistad” nimetatud tööriistu. Asetage toote pakendi kõrvale riie, millele pliidiplaat toetada.

**2**

Kandke kindaid. Eemaldage pakend ja ümbris, veendudes, et te ei kahjustaks pliidi klaasi.

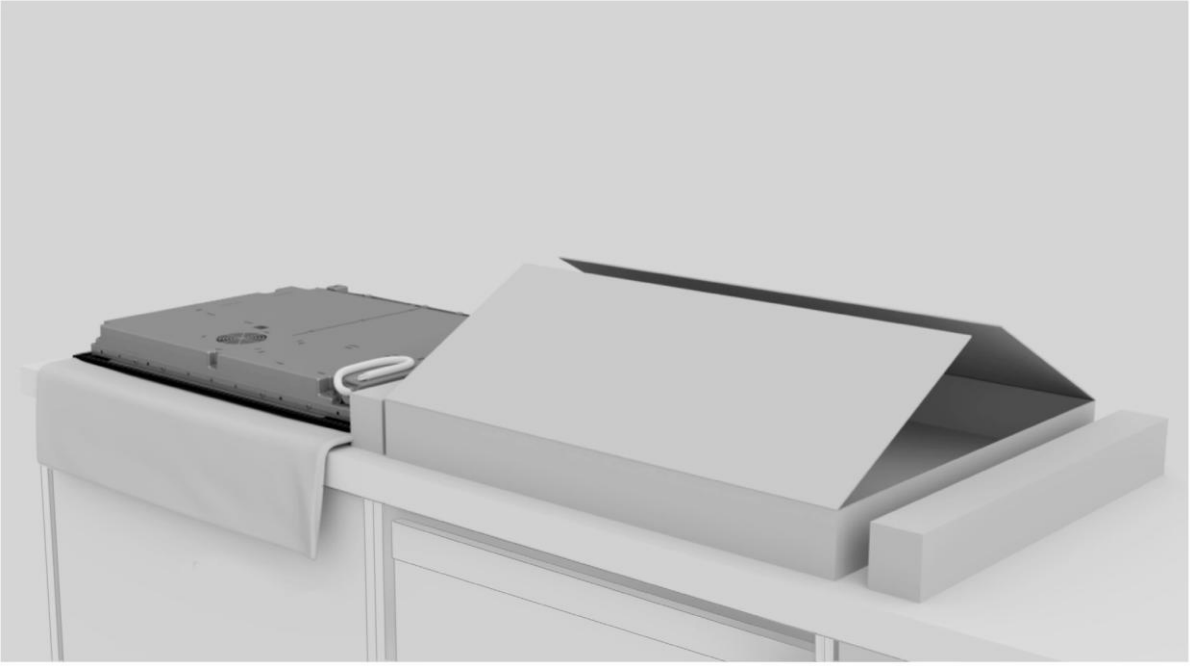

**3**

Asetage pliit tagurpidi paki kõrvale asetatud riidele.

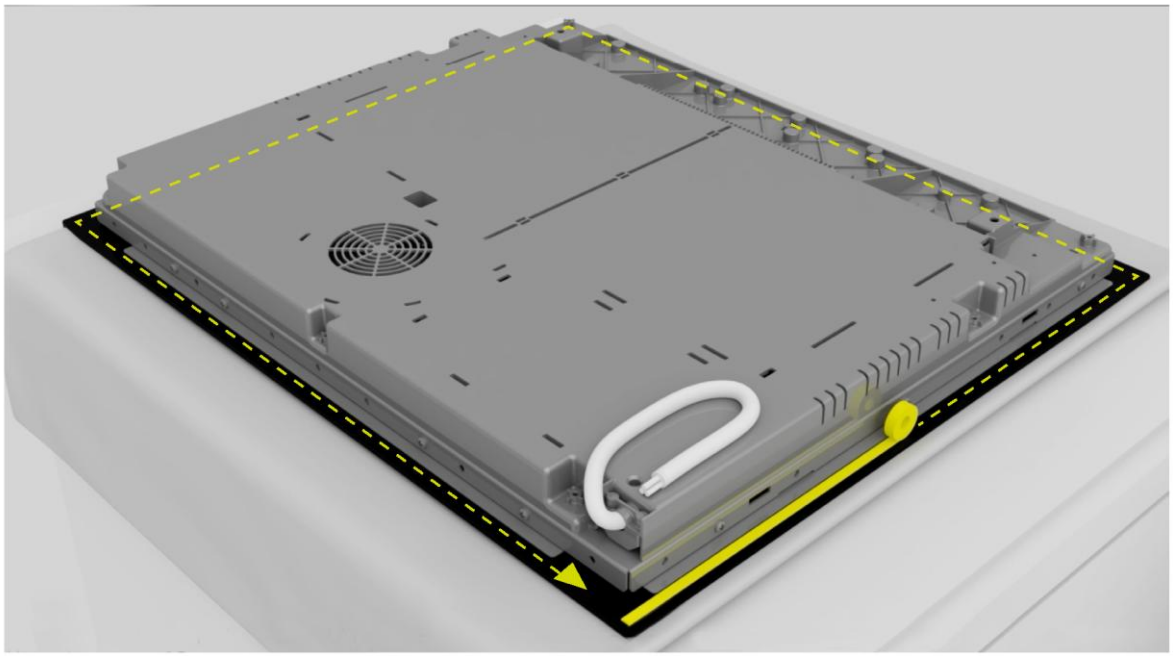

**4**

Kandke tihend ümber perimeetri.

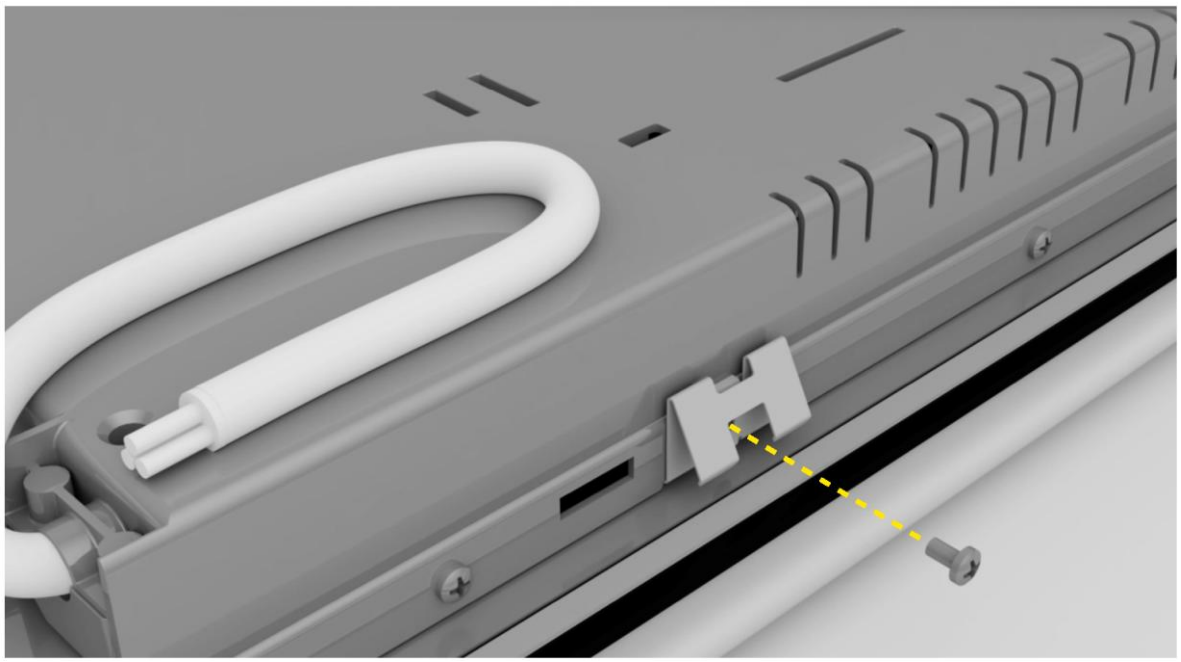

**5**

Kinnitage klambrid pliidi lühikeste külgede külge.

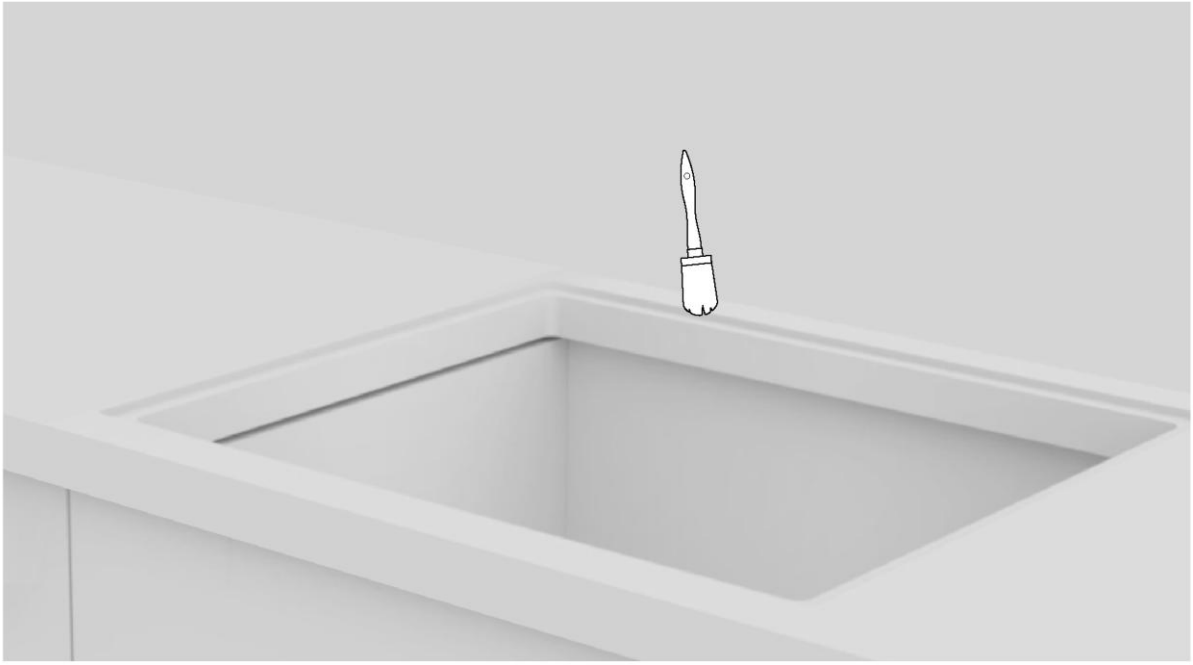

**6**

Puhastage süvistatud ala serv.

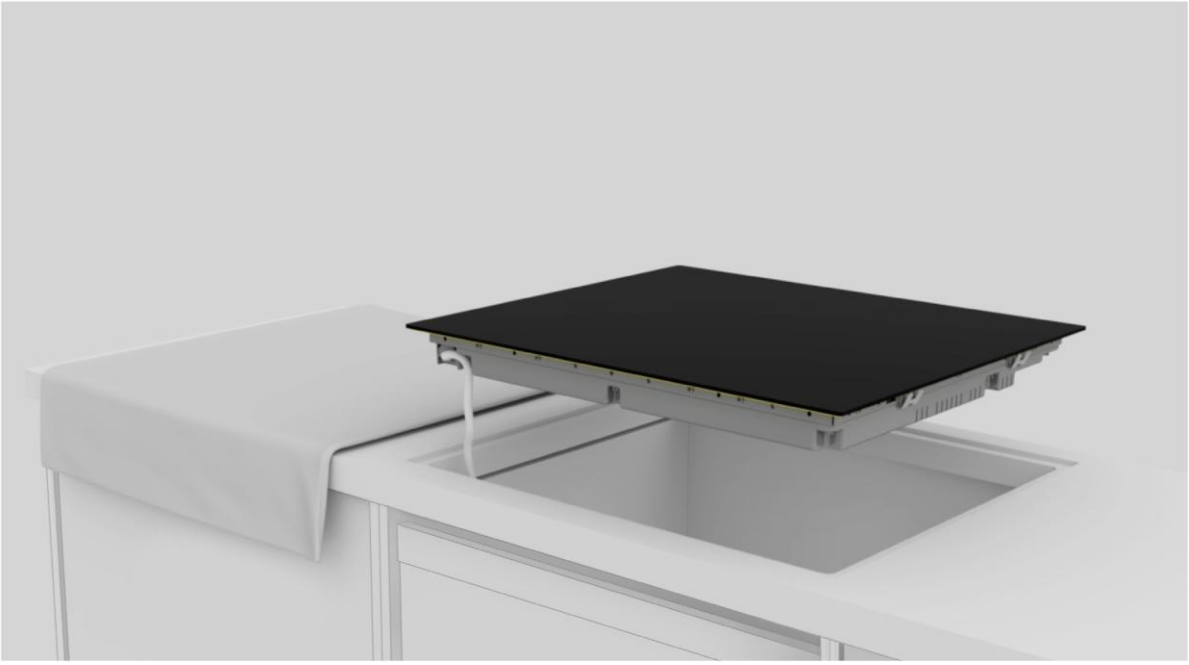

**7**

Ühendage toitejuhe vastavalt kasutusjuhendi jaotises „Toiteühendus“ näidatud ühendusskeemile (pliidiplaadil ei tohi toiteühenduse ajal olla muid esemeid).

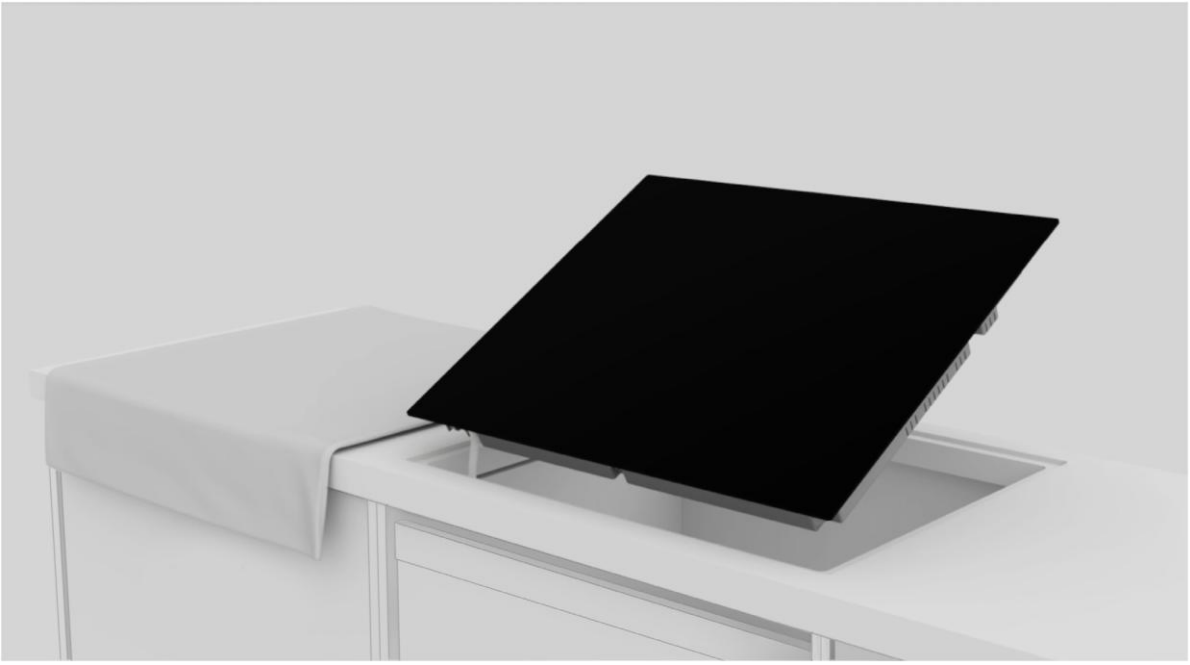

**8**

Asetage pliidiplaat sisselõike keskele. Veenduge, et pliidiplaadi tihend toetub tööpinnale nii, et oleks tagatud hermeetilisus.

**a.**

**b.**

**9**

**a.** Standardpaigaldamine: paigaldamine lõpetatud.
**b.** Tasapindse paigalduse puhul: järgige järgmistel lehekülgedel toodud juhiseid.

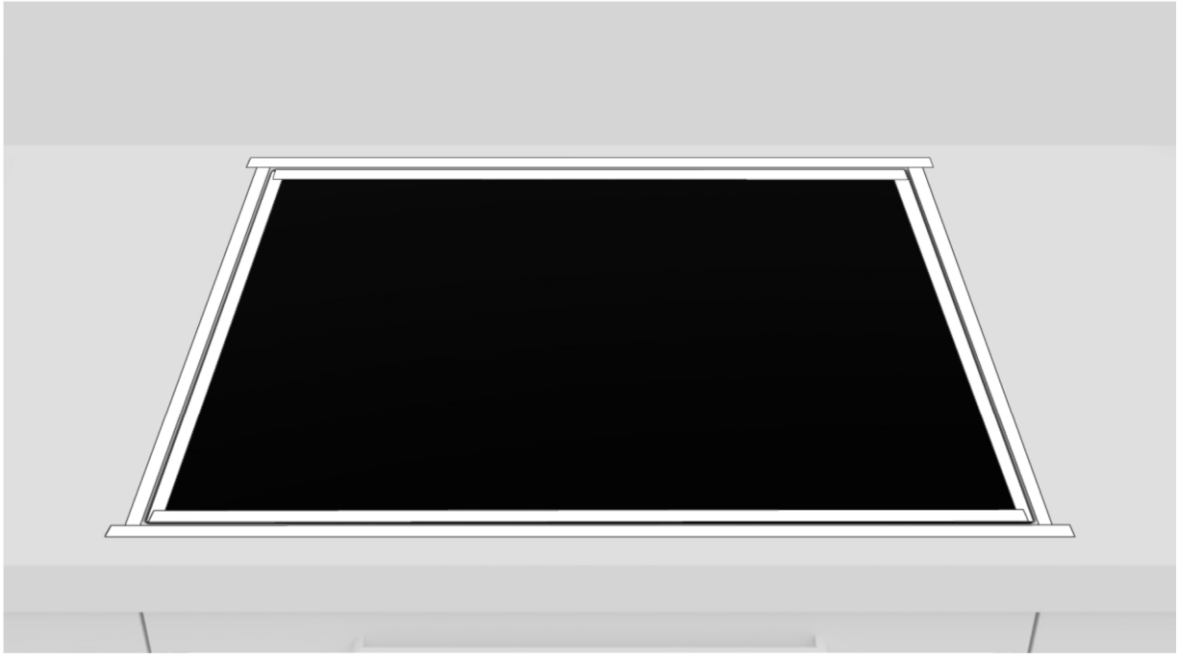

**10**

Paigaldage teip serva nii sise- kui ka välisküljele.

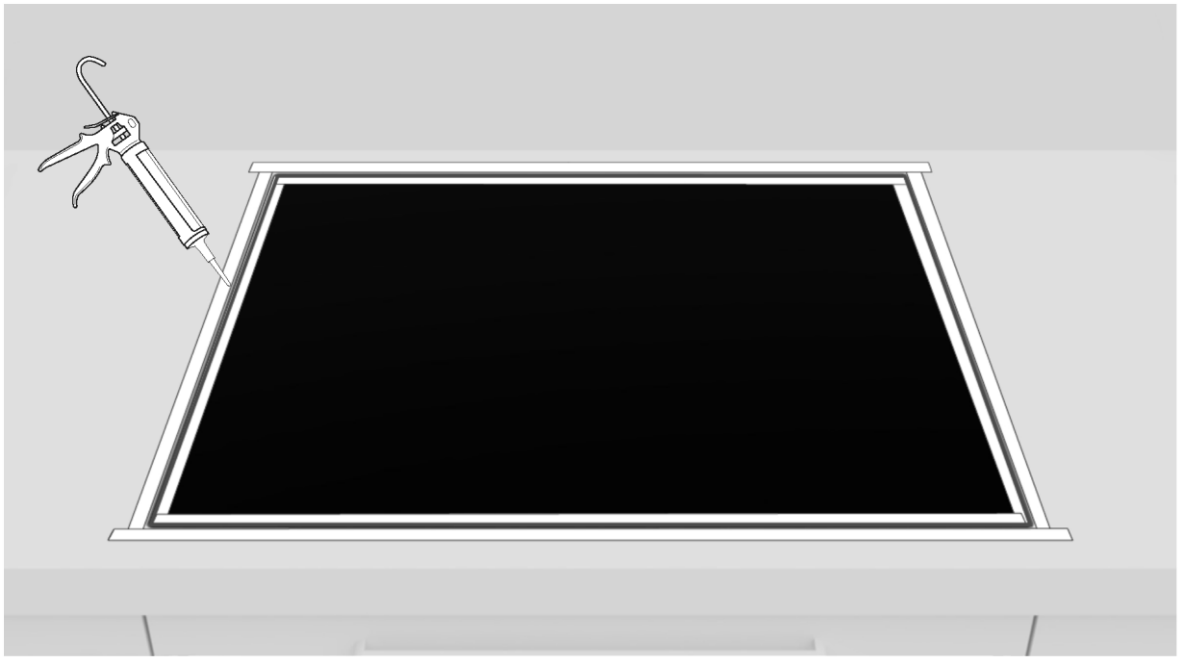

**11**

Kandke peale silikoon.

**12**

Eemaldage liigne silikoon.

**13**

Eemaldage teip ja puhastage servad.

**14**

Enne esmakordset käivitamist oodake 24 tundi.

# 10 Tarne kasutajale

- Teavitage kasutajat olulistest funktsioonidest.
- Teavitage kasutajat kõigist ohutu kasutamise ja käsitsemisega seotud aspektidest.
- Viige lisatarvikud ning kasutus- ja montaažijuhised kasutajale, et ta need hoolikalt alles hoiaks.

Pärast paigaldamist eemaldage kaitsekile, teip ja kõik muud pakkematerjalid.

⚠ **HOIATUS!** Toode vajab normaalseks tööks piisavat ventilatsiooni. Ärge katke ühelgi põhjusel ventilatsiooniavasid.

**MÄRKUS.** Toote tegelik välimus oleneb valitud mudelist.

# 11 Esimene käivitamine

Toote esmakordsel kasutamisel seadistatakse pliidiplaat maksimaalsele saavutatavale võimsusele. Erinevaid võimsuspiiranguid saab valida vastavalt kodusele toitesüsteemile, kasutades toitehalduse funktsiooni.

**Kuidas seadistada toitehaldust**
Induktsioonpliidiplaadile on võimalik määrata maksimaalne võimsusetase, valides erinevad maksimaalsed võimsusvahemikud. Induktsioonpliidiplaadid suudavad end automaatselt piirata, et töötada madalamal võimsustasemel, vältides ülekoormuse ohtu.

**Energiahaldusfunktsiooni aktiveerimiseks vaadake kasutusjuhendit.**

**Erineva taseme valimiseks tehke järgmist.**

- Võimsuse juhtimise taseme muutmiseks libistage kursorit vasakule või paremale.
- Võimsustasemeid on 8, „P1“ kuni „P8“. Tase kuvatakse taimeriekraanil.

60 65 80 90

| P1 | P2 | P3 | P4 | P5 | P6 | P7 | P8 |
|---|---|---|---|---|---|---|---|
| 2 kW | 2,5 kW | 3 kW | 3,5 kW | 4,5 kW | 5,5 kW | 6,8 kW | 7,4 kW |

60 65 80 90

| P1 | P2 | P3 | P4 | P5 | P6 | P7 | P8 |
|---|---|---|---|---|---|---|---|
| 2 kW | 2,5 kW | 3 kW | 3,5 kW | 4,5 kW | 5,5 kW | 6,8 kW | 11 kW |

# 12 Toote demonteerimine

- Eemaldage seade vooluvõrgust.
- Tõstke seadet kergelt ja tõmmake see täielikult välja.
- Toode ei kahjusta kappi, mida saab kasutada ka uue seadme hoidmiseks.

Haier

## TERVETULOA

Tämä asennusohje on tarkoitettu keittiövalmistajille, jotka käsittelevät näitä tuotteita. Turvallisuuden varmistamiseksi ja parhaiden tulosten saamiseksi lue tämä käyttöohje huolellisesti, mukaan lukien turvallisuusohjeet, ja säilytä se myöhempää käyttöä varten. Ennen kuin jatkat asennusta, merkitse sarjanumero muistiin, sillä saatat tarvita sitä korjaustilanteessa. Tarkista, ettei laite ole vaurioitunut kuljetuksen aikana, ja ota yhteyttä teknikkoon, jos olet epävarma ennen käyttöä. Pidä kaikki pakkausmateriaali aina poissa lasten ulottuvilta.

**HUOMAA:** Ominaisuudet, käyttöohjeen kuvat ja tuotteen lisävarusteet voivat vaihdella ostetun mallin mukaan.

# Hakemisto


| | | |
|---|---|---|
| **1** | **Asennusta koskevat turvallisuusvaroitukset** | **s. 2** |
| **2** | **Mihin tuote asennetaan** | **s.3** |
| **3** | **Keittotason mitat** | **s.4-11** |
| 3.1 | Leveys 60 | |
| 3.2 | Leveys 65 | |
| 3.3 | Leveys 80 | |
| 3.4 | Leveys 90 | |
| **4** | **Asennustyökalut** | **s.12** |
| 4.1 | Vakioasennus | |
| 4.2 | Uppoasennus | |
| **5** | **Asennusetäisyys** | **s.13** |
| **6** | **Kalusteet ja ilmanvaihto** | **s.14 - 15** |
| 6.1 | Leveys 60 – 65 – 80 – 90, alapuolella uuni | |
| 6.2 | Leveys 60 – 65 – 80 – 90, alapuolella laatikoita | |
| 6.3 | Leveys 60 – 65 – 80 – 90, alapuolella hyllyjä | |
| 6.4 | Työtason paksuus | |
| **7** | **Sisäänrakennettu, mitat** | **s.16 - 23** |
| 7.1 | Keittotaso, leveys 60 | |
| 7.2 | Keittotaso, leveys 65 | |
| 7.3 | Keittotaso, leveys 80 | |
| 7.4 | Keittotaso, leveys 90 | |
| **8** | **Kytkentä sähköverkkoon** | **s.24 - 27** |
| 8.1 | Turvallisuusvaroitukset | |
| 8.2 | Ohjeet | |
| 8.3 | Muut ohjeet | |
| 8.4 | Liitäntäkaavio (60, 65 ja 80 cm:n keittotasoille) | |
| 8.5 | Liitäntäkaavio (90 cm:n keittotasoille) | |
| **9** | **Asennusohjeet** | **s.28 - 37** |
| 9.1 | Varoitukset | |
| 9.2 | Asennus vaihe vaiheelta | |
| **10** | **Toimitus käyttäjälle** | **s.38** |
| **11** | **Ensimmäinen käynnistys** | **s.38** |
| **12** | **Tuotteen purkaminen** | **s.38** |

# 1 Asennusta koskevat turvallisuusvaroitukset

**Lue nämä ohjeet ennen tuotteen asennuksen aloittamista.**
**Turvallisuutesi on meille erittäin tärkeää. Lue nämä tiedot huolellisesti ennen tuotteen käyttöä.**

- Asennuksen saa suorittaa vain pätevä teknikko, jonka on tunnettava ja noudatettava asennusmaassa voimassa olevia lakeja ja valmistajan ohjeita.
- Jos valmistajan huoltoa tarvitaan virheellisestä asennuksesta johtuvien vikojen poistamiseksi, takuu ei kata tällaista huoltoa.
- Poista pakkausmateriaali ennen laitteen käynnistämistä.
- Kun olet purkanut laitteen laatikon, tarkista huolellisesti, ettei laite ole vahingoittunut, ja jos ilmenee ongelmia, ota yhteyttä asiakaspalveluun ennen asennusta, äläkä kytke laitetta virtalähteeseen.
- Vaurioitunut tuote voi aiheuttaa oikosulun, sähköiskun, tulipalon ja muita vaaratilanteita.
- Tarkista, ettei pakkauksessa ole lisävarusteita tai oheismateriaaleja (asiakirjoja, ruuveja, lisävarusteita, lehtisiä sisältäviä pusseja, käyttöopasta jne.), poista ne ja säilytä ne.
- Tuote voidaan asentaa tason päälle tai tasoon työtason kanssa.
- Varmista ennen tuotteen asentamista, että tila on hyvin tuuletettu, jotta raitis ilma pääsee kiertämään. Tämä on välttämätöntä asianmukaisen jäähdytyksen kannalta. Noudata kuvissa esitettyjä vähimmäisavausvälin ehdotuksia.
- Laitteen käyttäminen nimellistaajuuksilla ei edellytä mitään ylimääräisiä toimintoja/ asetuksia.
- Jos virheellisestä asennuksesta johtuvien vikojen korjaamiseen tarvitaan valmistajan apua, tämä apu ei kuulu takuun piiriin. Ammattitaitoisen henkilöstön asennusohjeita on noudatettava.
- Virheellinen asennus voi aiheuttaa vahinkoa tai vammoja ihmisille, eläimille tai omaisuudelle. Valmistaja ei ole vastuussa tällaisista vahingoista tai vammoista
- Turvallinen käyttö on taattu vain, jos asennus on suoritettu asianmukaisesti näiden ohjeiden mukaisesti. Jos tuote vahingoittuu virheellisen asennuksen vuoksi, vastuu on tuotteen asentaneella henkilöllä.
- Asennuksen aikana keittotaso on irrotettava sähköverkosta.
- On suositeltavaa käyttää suojakäsineitä asennuksen aikana vammojen välttämiseksi.
- Takuu ei kata virheellisestä asennuksesta aiheutuneita vahinkoja.
- Jos laite on asennettu väärin, sitä on peukaloitu tai se on kytketty väärin, tuotteen takuu lakkaa olemasta voimassa.
- Varmista, että kun tuotteen virtalähteen kaapeli on paikallaan, siihen ei pääse käsiksi.
- Virtajohto ei saa asennuksen jälkeen joutua kosketuksiin liikkuvien osien (kuten laatikon) kanssa, eikä se saa altistua mekaanisille rasituksille.

- Tämä tuote vaatii jatkuvaa ilmanvaihtoa käytön aikana. Älä peitä tuuletusaukkoja.
- Kun teknikko toimittaa tuotteen loppukäyttäjälle, hänen on varmistettava, että tuote on asennettu oikein.

## Mihin tuote asennetaan 2

- Asenna ja käytä tätä tuotetta suljetussa, katetussa, kuivassa ja hyvin ilmastoidussa tilassa.
- Älä asenna tuotetta avoimeen ympäristöön, joka altistuu ulkoilman vaikutuksille.
- Tämä laite on suunniteltu käytettäväksi alle 2000 metrin korkeudessa merenpinnasta.
- Asenna tuote lähelle pistorasiaa.
- Käytä tuotetta vain silloin, kun se on sijoitettu upotettuun tilaan, muutoin on olemassa loukkaantumis- ja palovammariski.
- Älä asenna keittotasoa uunin, kuivausrummun, astianpesukoneen tai jääkaapin päälle, jossa ei ole jäähdytysjärjestelmää. On myös suositeltavaa välttää asennusta pesukoneen päälle. Keittotason asentaminen on sallittua sellaisen uunin päälle, jossa on jäähdytysjärjestelmä.

### Muita vinkkejä

- Leikkaa työpinta tarkasti käyttäen leikattavasta materiaalista riippuen tarvittavia työkaluja. Kaikkien pintojen on oltava tiivistettyjä tai muulla tavoin kosteuden tunkeutumisen kestäviä.
- Työtaso on muotoiltava tässä ohjeessa olevien kaavioiden mukaisesti. Ruoanvalmistuspinnan on oltava täysin vaakasuorassa asennossa. Tarkista, että ruoanvalmistuspinnan alla oleva tiiviste, jos sellainen on, on asetettu oikein;
- Käytä asennuksen aikana pehmeää liinaa, jotta keittotaso ja työtaso eivät vahingoitu.

⚠ **VAROITUS:** Tulipalon ja vaurioiden vaara avotulen vuoksi. Pidä avotuli (esim. kynttilä) kaukana tuotteesta.

# 3 Keittotason mitat

## 3.1 Leveys 60

Mitat **mm**

### Aksonometrinen näkymä ylhäältä

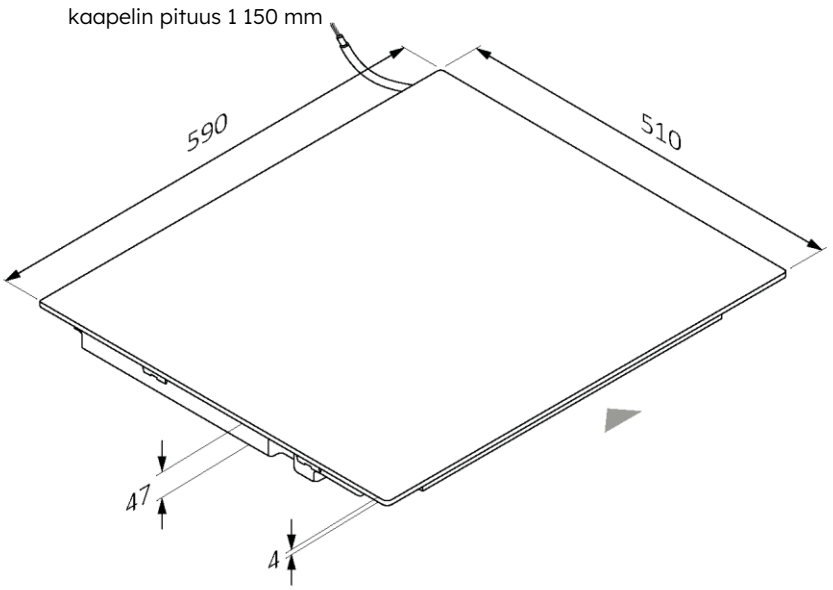


### Alempi aksonometrinen näkymä

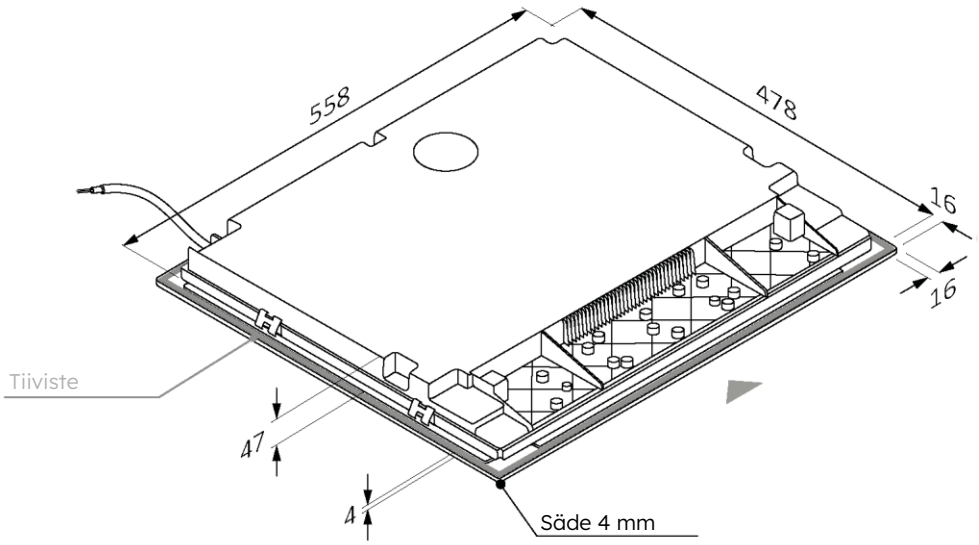

60 65 80 90

Mitat **mm**

**näkymä edestä**

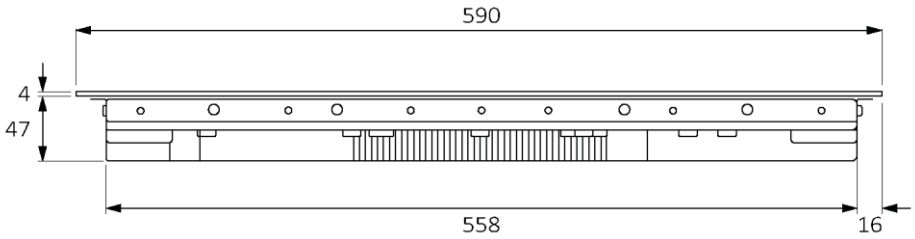


**sivukuva**

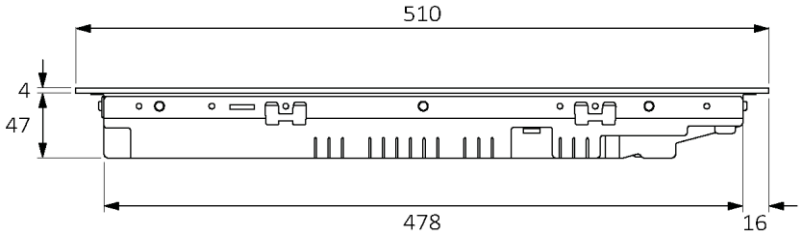

## 3.2 Leveys 65

Mitat **mm**

### Aksonometrinen näkymä ylhäältä

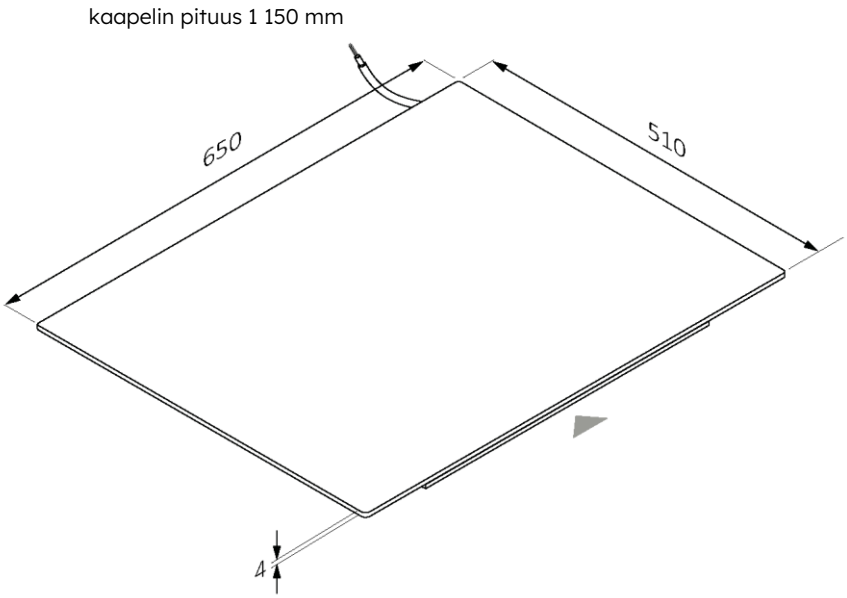


### Alempi aksonometrinen näkymä

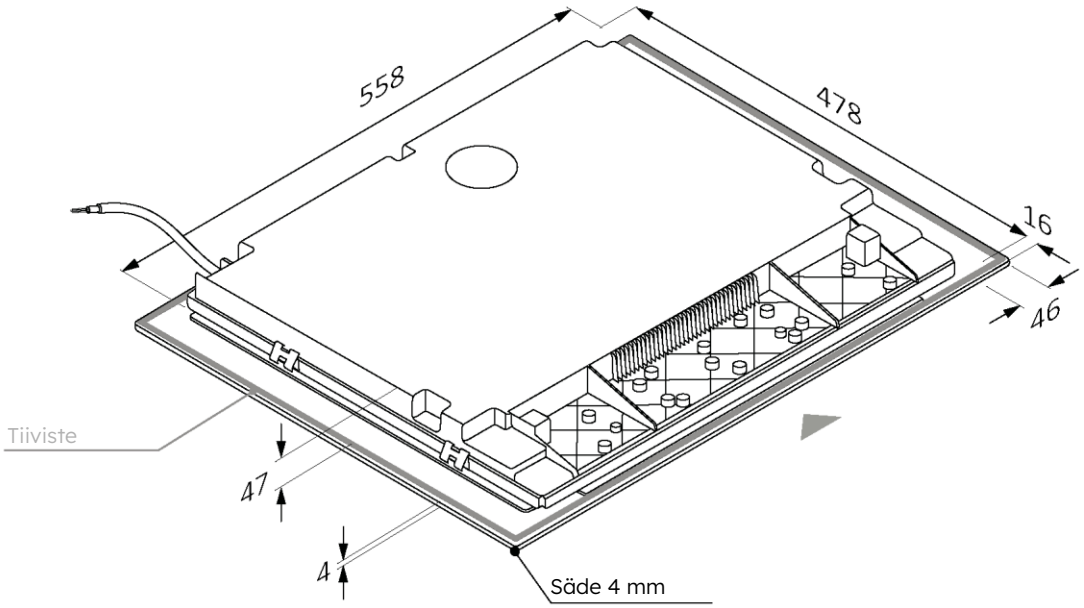

60 65 80 90

Mitat **mm**

**näkymä edestä**

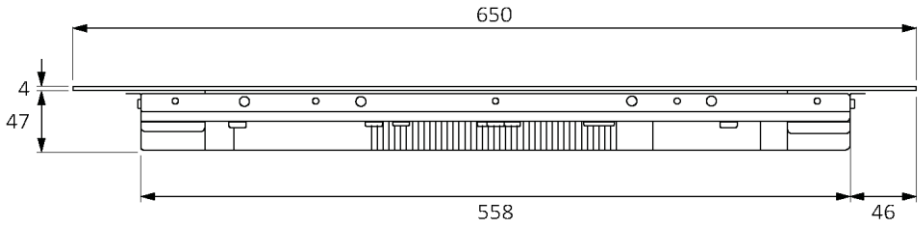


**sivukuva**

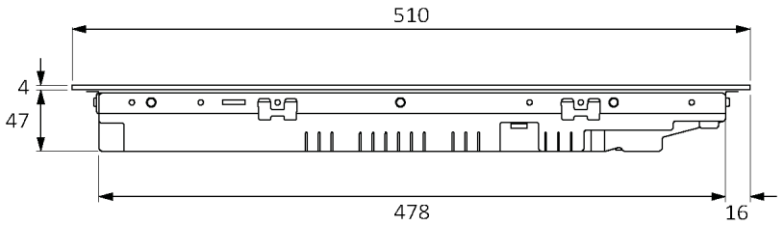

## 3.3 Leveys 80

Mitat **mm**

### Aksonometrinen näkymä ylhäältä

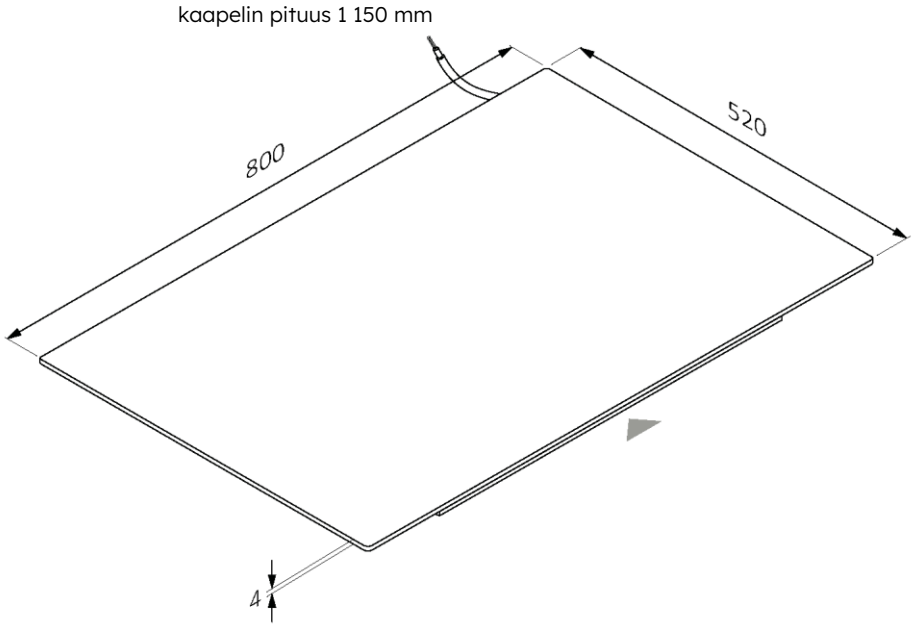


### Alempi aksonometrinen näkymä

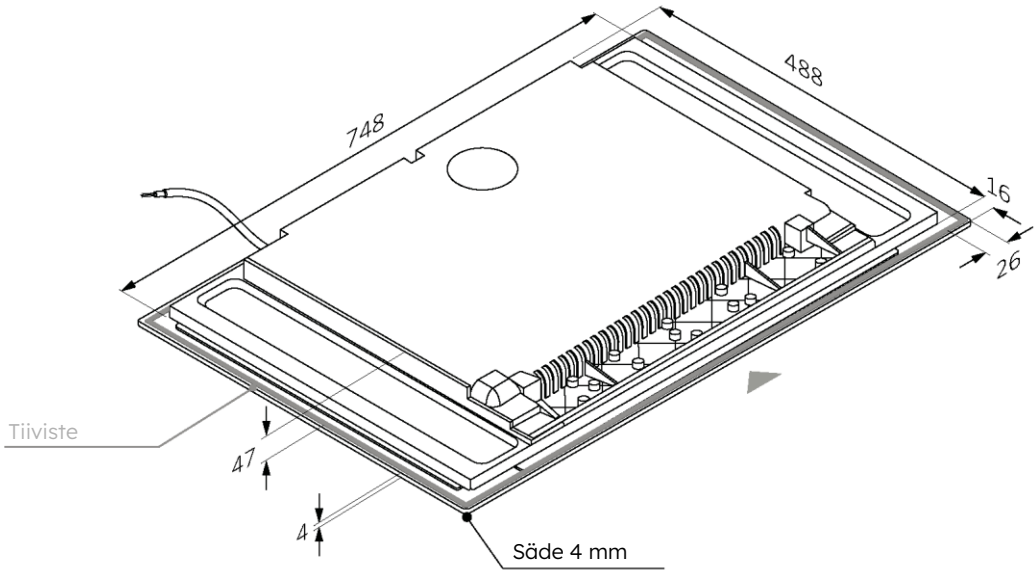

60 65 80 90

Mitat **mm**

**näkymä edestä**

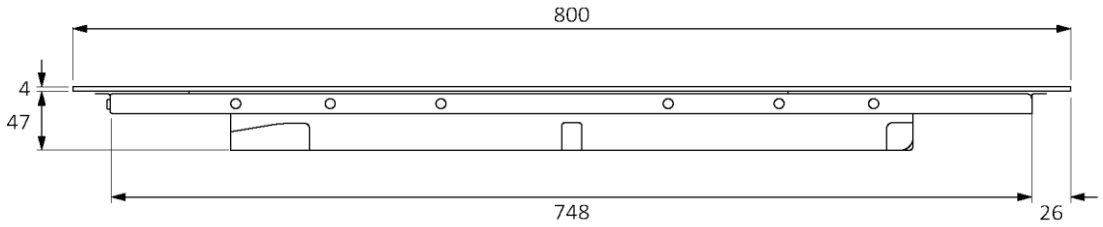


**sivukuva**

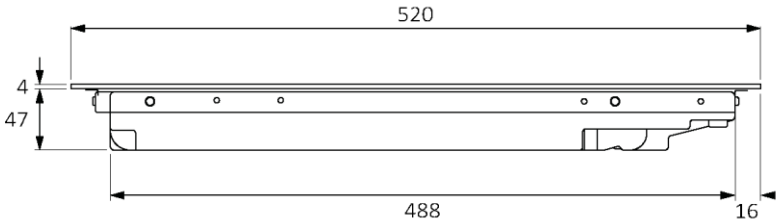

## 3.4 Leveys 90

Mitat **mm**

### Aksonometrinen näkymä ylhäältä

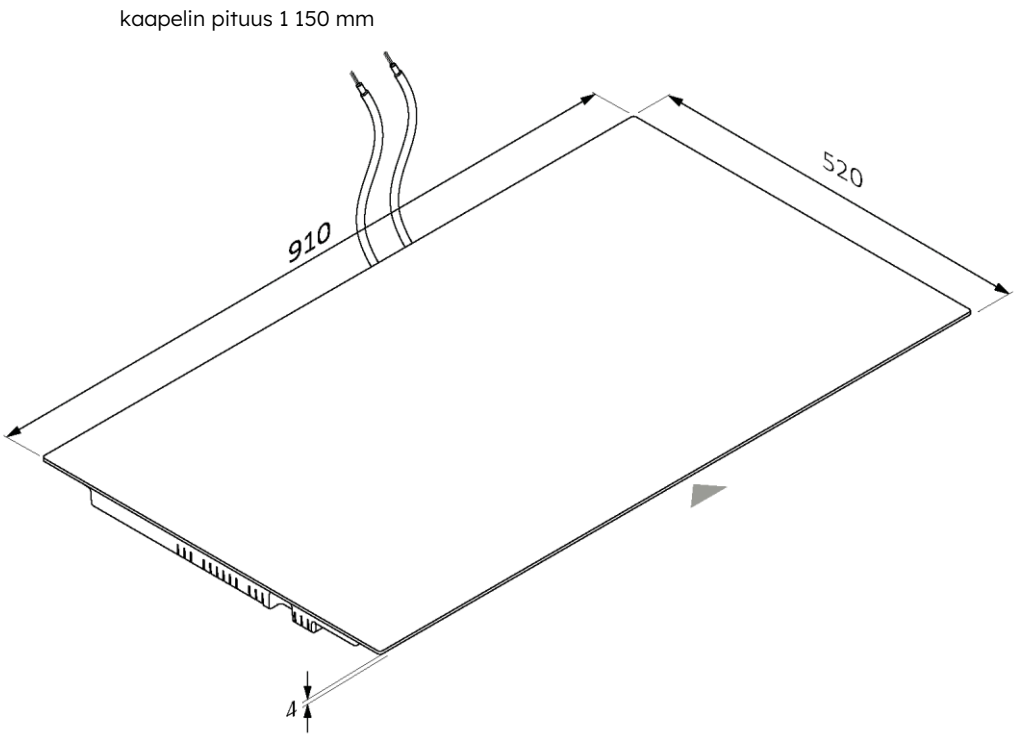


### Alempi aksonometrinen näkymä

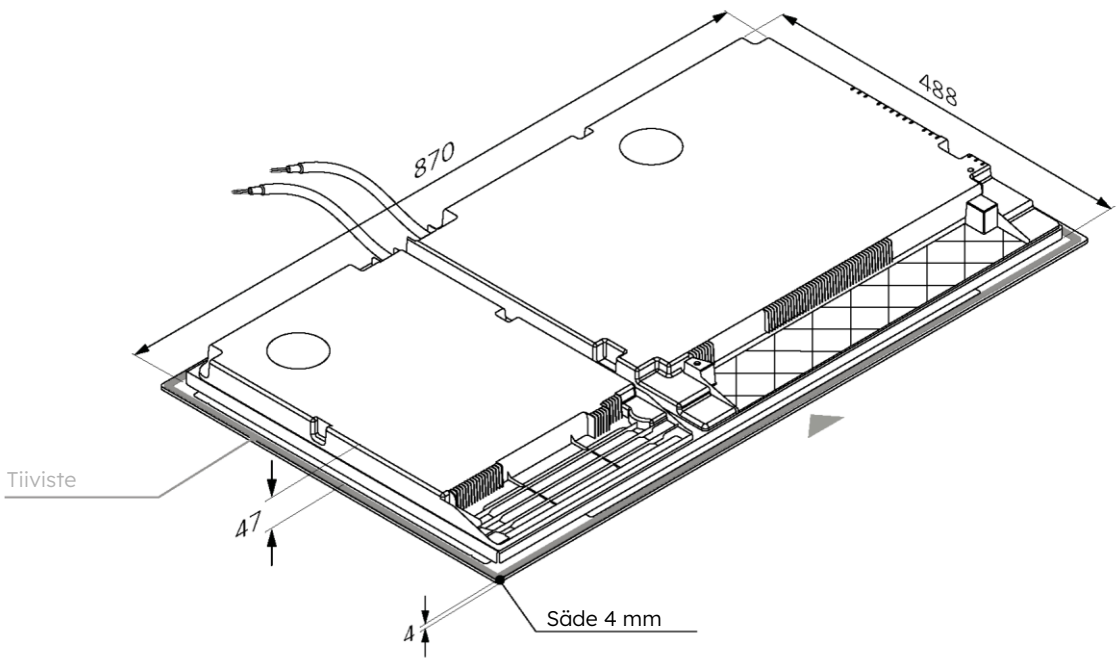

60 65 80 90

Mitat **mm**

**näkymä edestä**

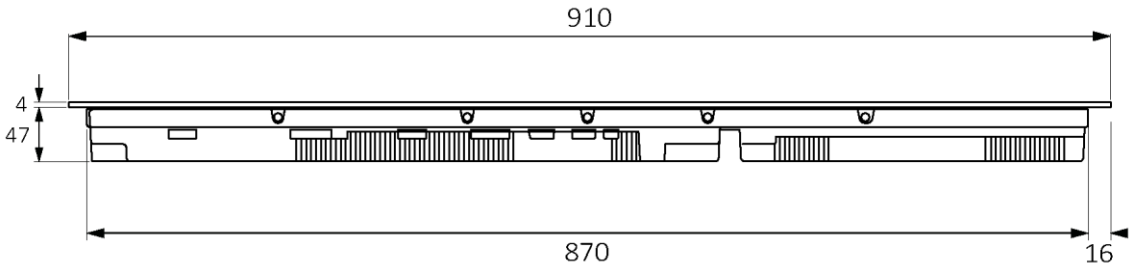


**sivukuva**

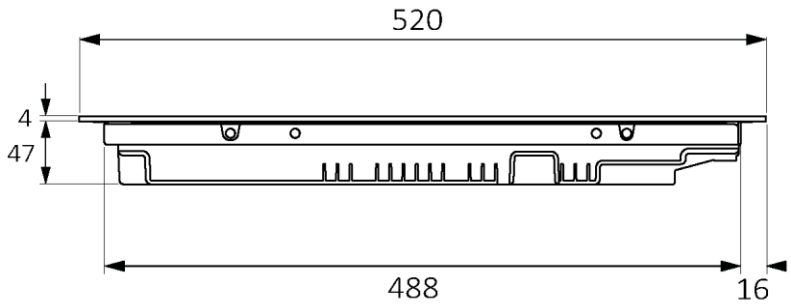

# 4 Asennustyökalut

## 4.1 Vakioasennus

**Tarvittavat työkalut**

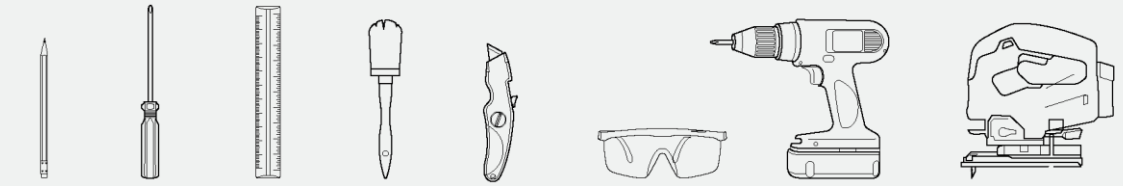

lyijykynä | ruuvimeisseli | viivotin | harja | leikkuri | suojalasit | ruuvinväännin | pistosaha

**Tuotteen mukana toimitetut työkalut**

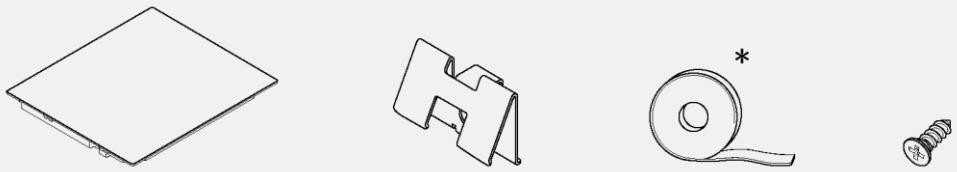


Keittotaso | klipsi x4 | tiiviste | ruuvi x4

## 4.2 Uppoasennus

**Tarvittavat työkalut**

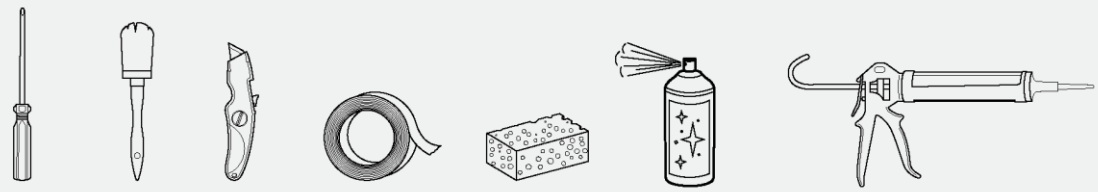

ruuvimeisseli | harja | leikkuri | teippi | sieni | puhdistussuihke | silikoni

**Tuotteen mukana toimitetut työkalut**

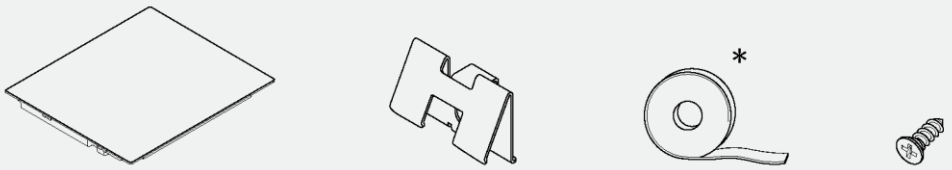


Keittotaso | klipsi x4 | tiiviste | ruuvi x4

* 90 cm:n malleissa tiiviste on jo asennettu.

# Varotoimenpiteet

- Turvallisuuden osalta tämä tuote on voimassa olevien säännösten mukainen.
- Keittotason ja kaappien tai upotettujen laitteiden välisen etäisyyden on oltava sellainen, että varmistetaan riittävä ilmanvaihto ja ilman vapautuminen.
- Keittotason ja liesituulettimen välinen vähimmäisetäisyys riippuu liesituulettimen mallista **(A)**.
- Keittotason ja seinäkaappien välisessä etäisyydessä on otettava huomioon tilaa vievän esineet (kattilat, kauhat jne.) ja niiden käyttö **(B)**.
- Keittotason reiän ja keittiön taustapaneelin/taustalevyn välisen etäisyyden on oltava vähintään 35 mm **(C)**.
- Pidä turvallinen sivuetäisyys huonekaluista **(D)**. Huonekalujen sivupäällysteen on oltava kuumuutta kestävää materiaalia.
- Keittotason alapuolella on oltava vähintään 10 mm:n vapaa tila keittotason ja muiden sellaisten esineiden välillä, joihin käytön aikana syntyvä lämpö voi vaikuttaa.
- Noudata tässä käyttöohjeessa annettuja ohjeita tuotteen ilmanvaihdosta.
- Jos tuote asennetaan uunin yläpuolelle, tutustu myös uunin asennusohjeisiin.

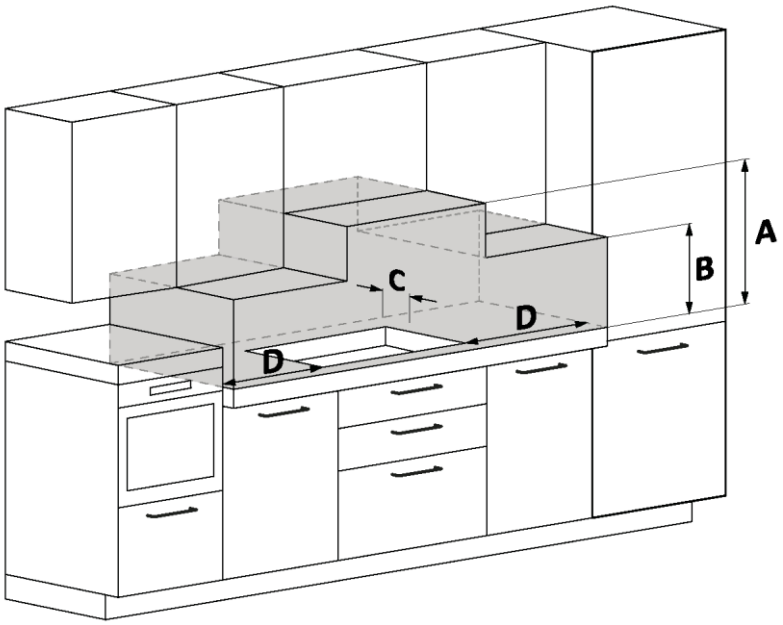


**A** Suosittelemme vähintään 650 mm:n etäisyyttä, katso myös liesituulettimen opas.

**B** Ota huomioon tarvittava tila keittoastioiden, kauhojen ja muiden esineiden käsittelyä varten.

**C** 35 mm etäisyys upotetusta reiästä takapaneeliin/taustalevyyn.

**D** 35 mm: keittotason leveys 60.
55 mm: keittotason leveys 65.
35 mm: keittotason leveys 80.
35 mm: keittotason leveys 90.

# 6 Kalusteet ja ilmanvaihto

## 6.1 Alapuolella uuni

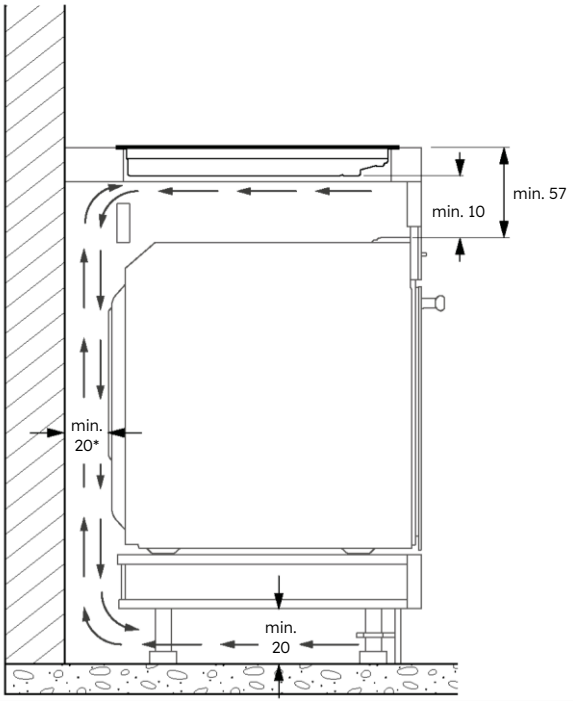


* Keittotasoa koskeva merkintä.
Uunia koskevat tiedot ovat sen omassa asennusoppaassa.

## 6.2 Alapuolella laatikoita

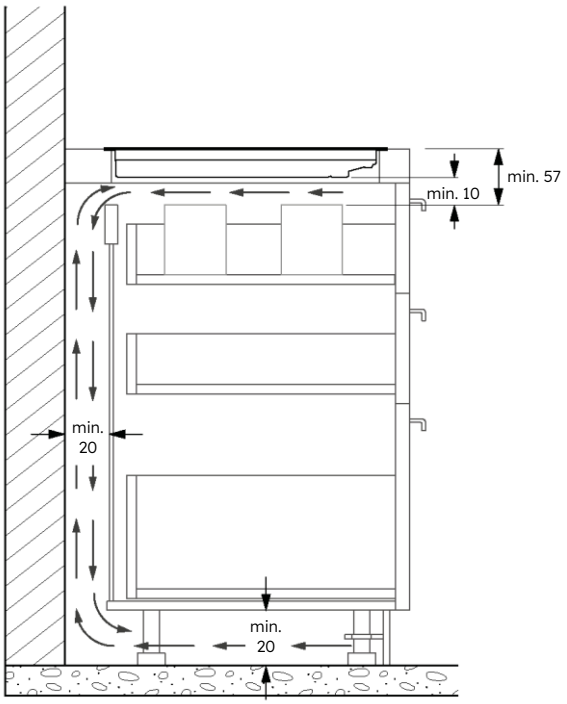

## 6.3 Alapuolella hyllyjä

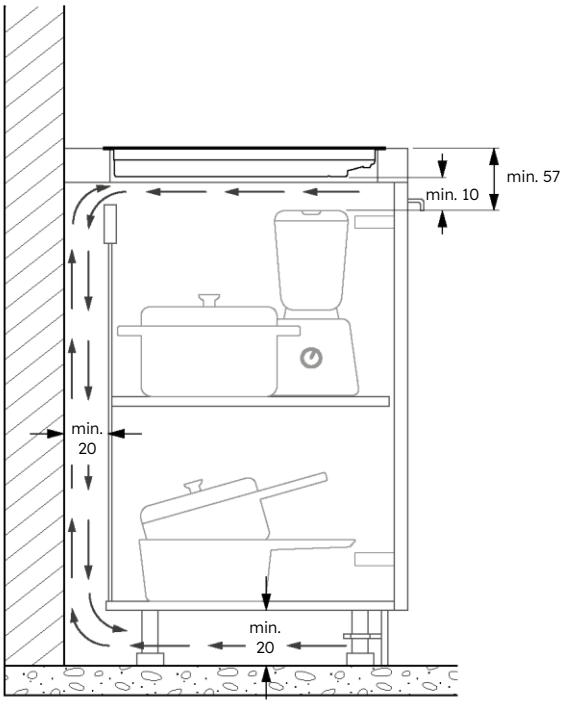


## 6.4 Työtason paksuudet

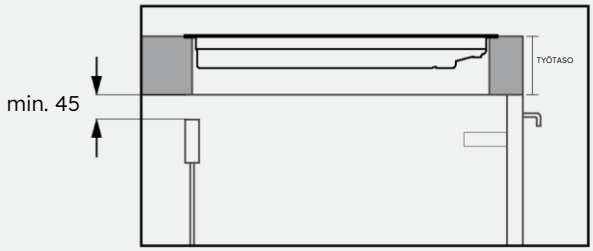


Kalusteet, joissa on paksu työtaso: tason ja takapaneelin välissä on oltava takana vähintään 45 mm:n aukko.

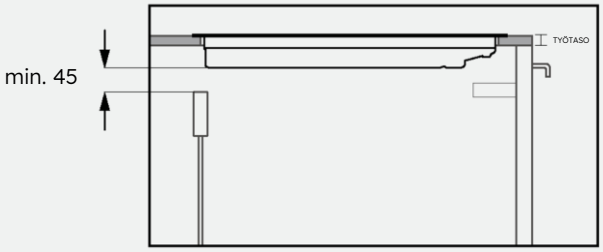


Kalusteet, joissa on ohuempi työtaso: työtason ja takapaneelin välissä on oltava takana vähintään 45 mm:n aukko.

# 7 Sisäänrakennettu, mitat

- Keittiön työtaso on muotoiltava alla olevien kaavioiden mukaisesti.
- Kaapin takaosassa on oltava aukkoja. Noudata alla olevia kaavioita.

## 7.1 Keittotaso, leveys 60

**Vakioasennus**

Mitat **mm**

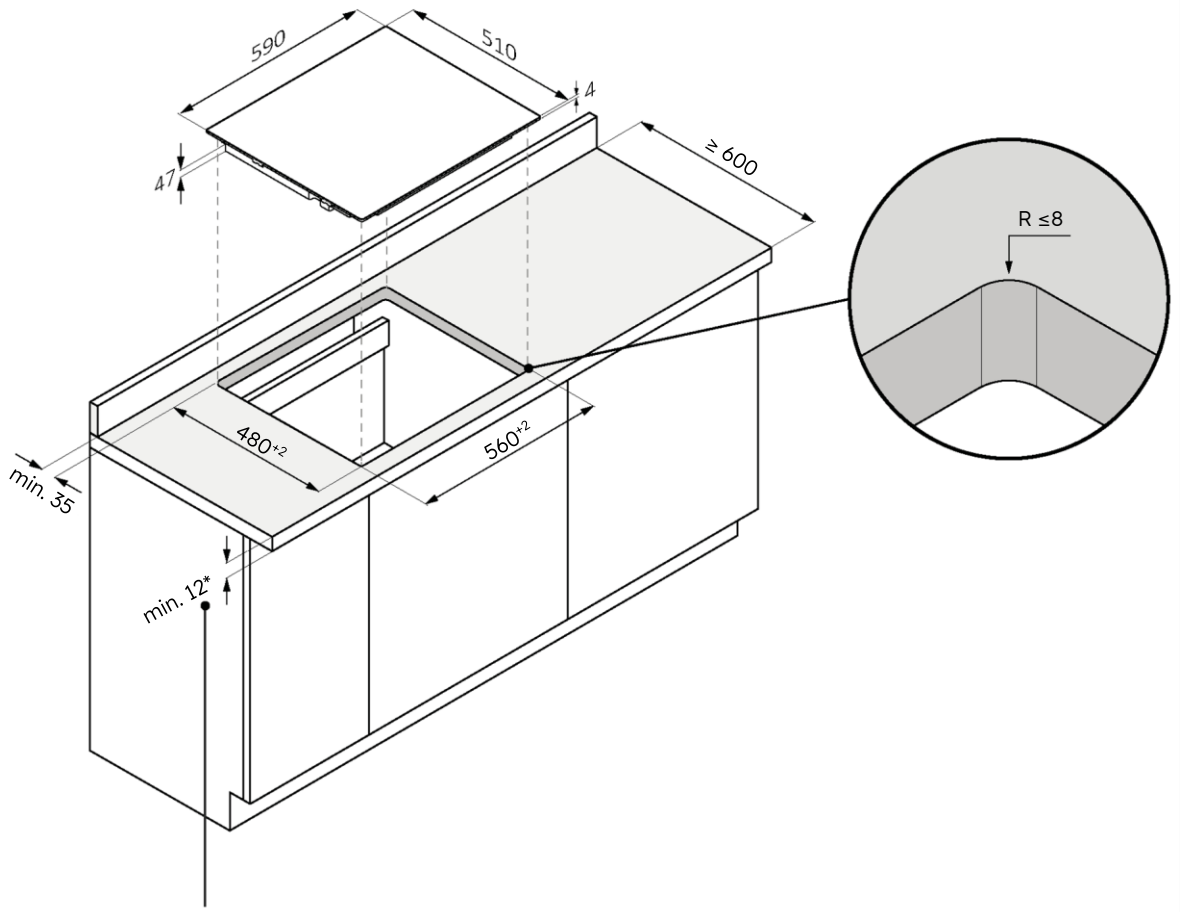


*28 kun uuni on alla

**Asennus uppoasennuksena**

⚠ **VAROITUS:** Ei saatavilla tuotteisiin, joissa on viistettyä lasia.

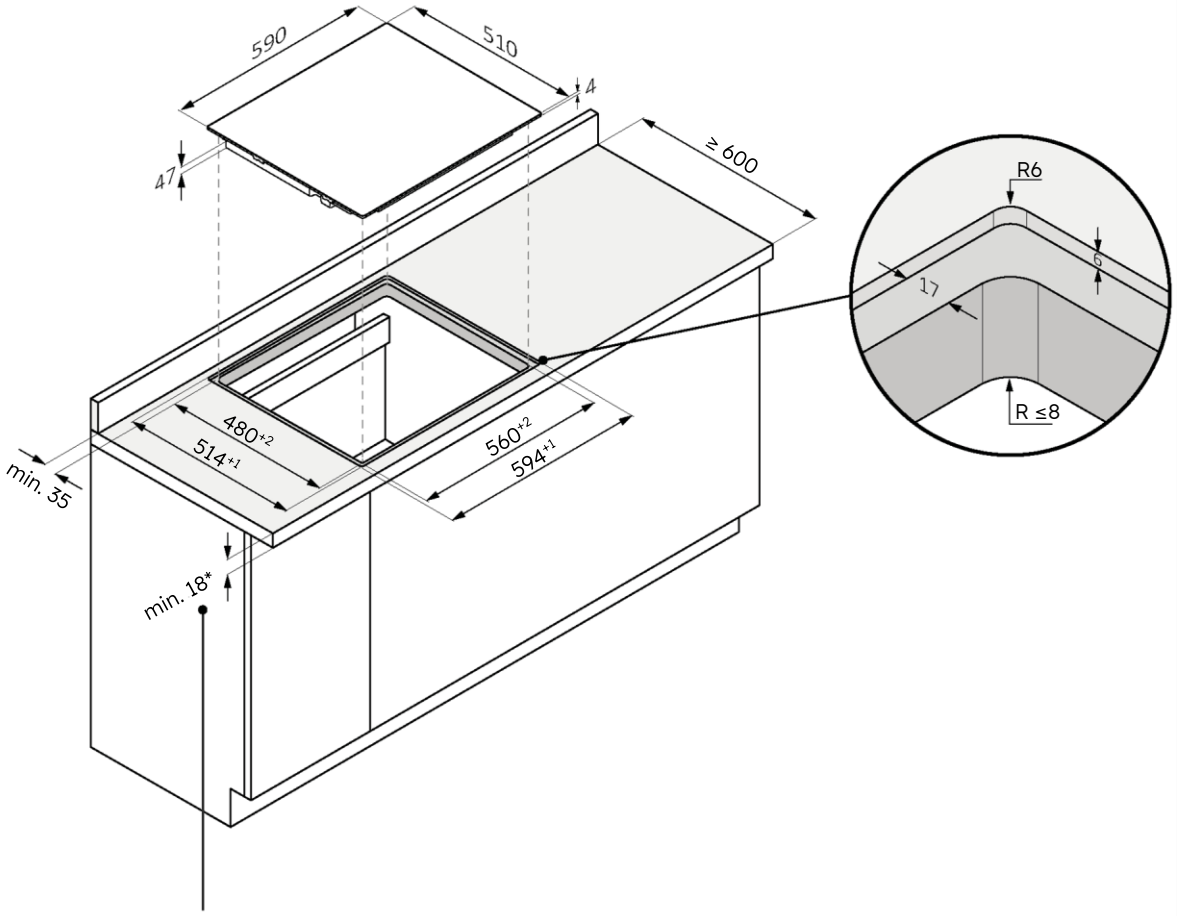


*34 kun uuni on alla

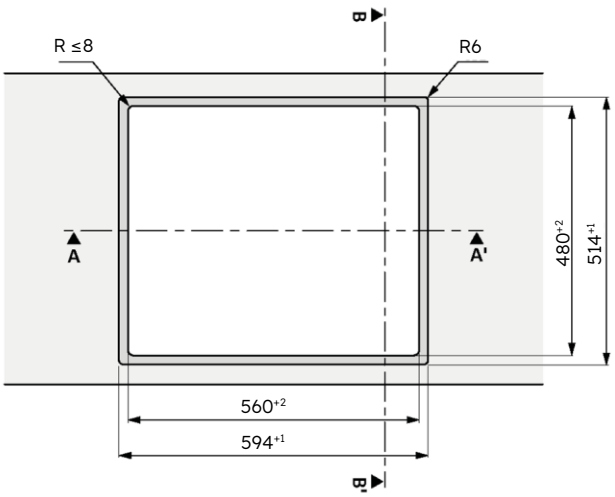


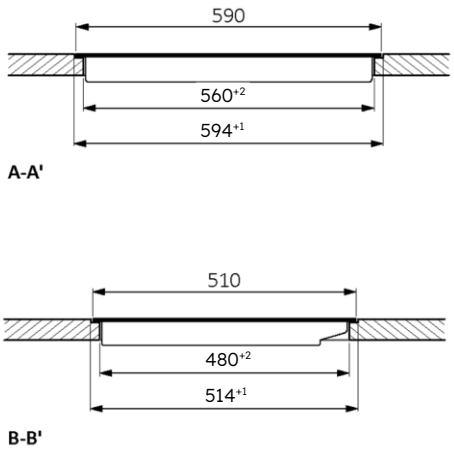

## 7.2 Keittotaso, leveys 65

**Vakioasennus**

Mitat **mm**

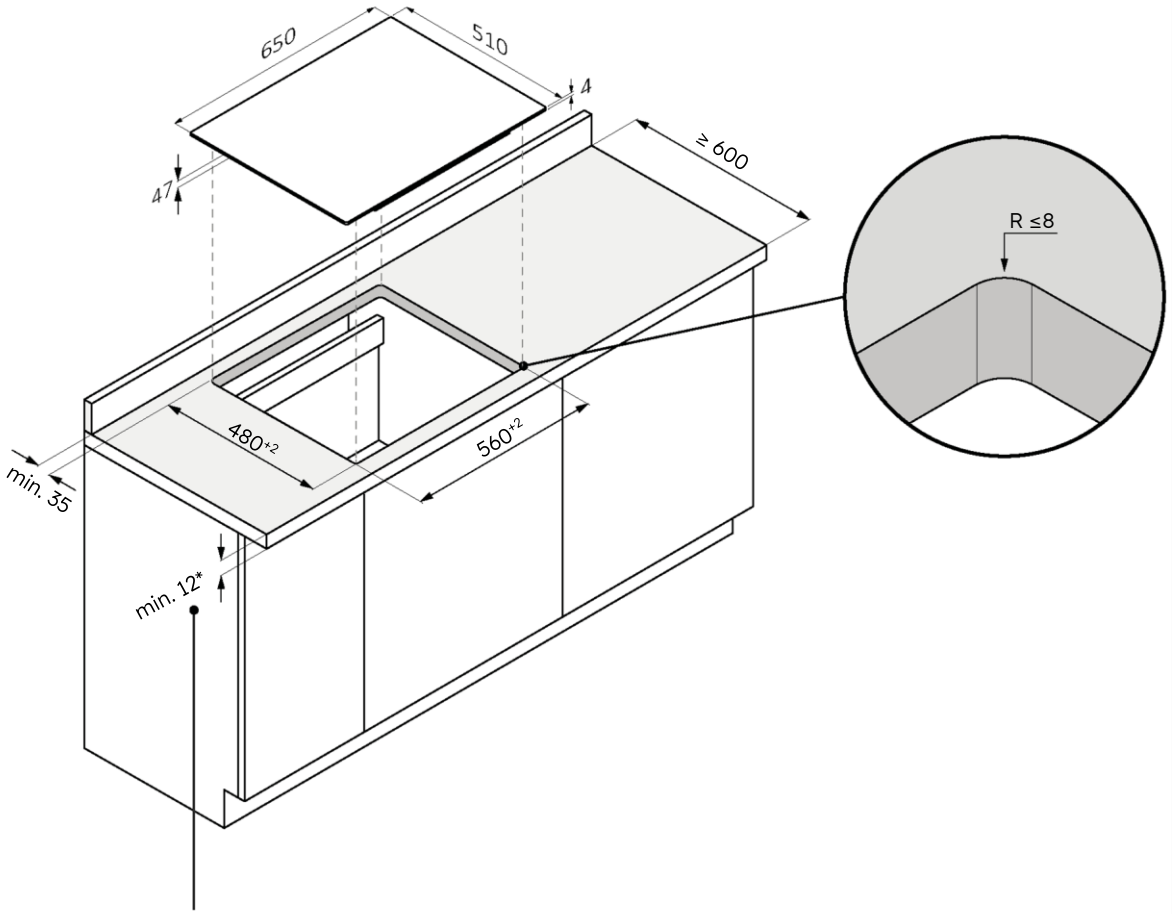


*28 kun uuni on alla

60 65 80 90

**Asennus uppoasennuksena**

⚠ **VAROITUS:** Ei saatavilla tuotteisiin, joissa on viistettyä lasia.

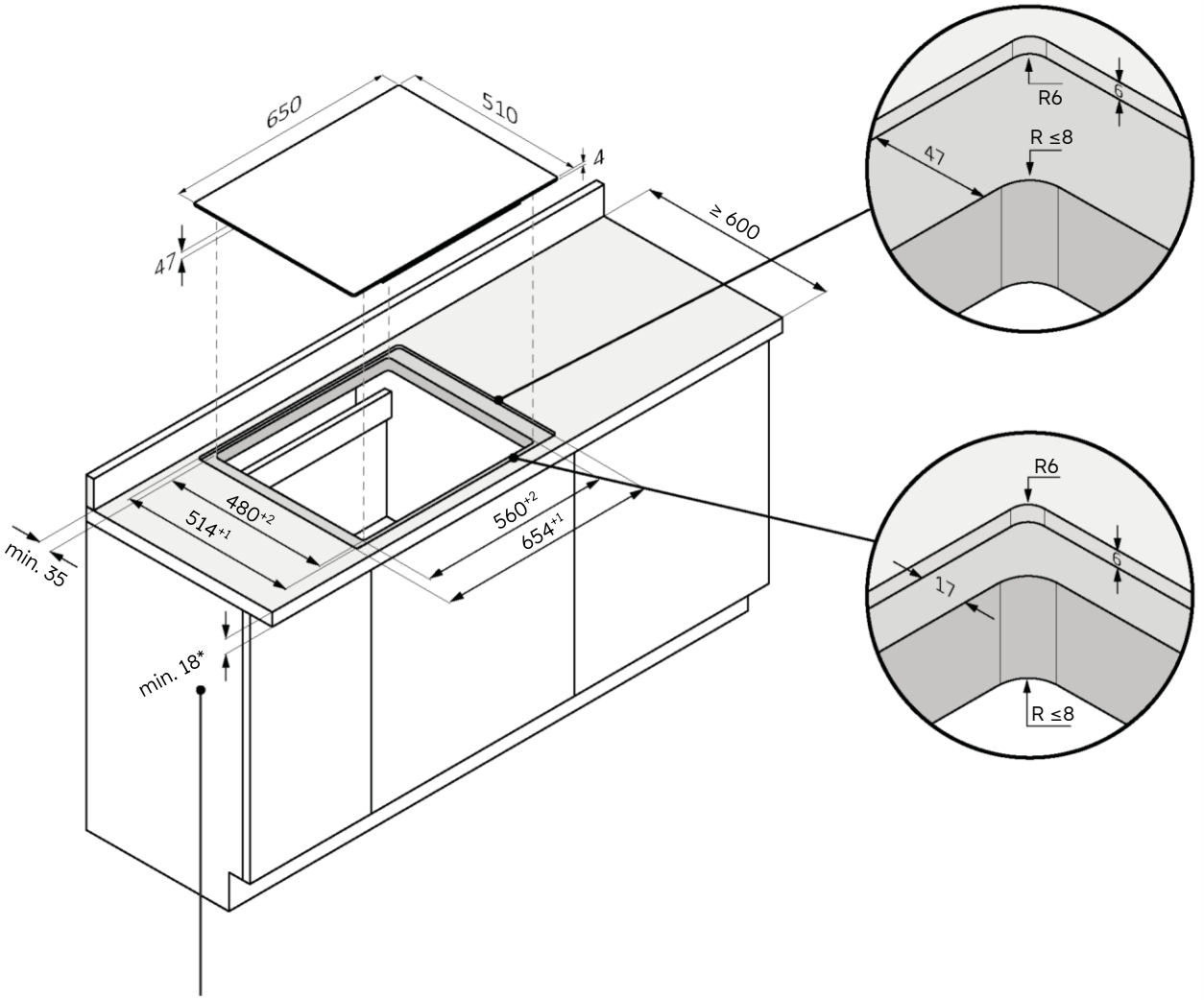


*34 kun uuni on alla

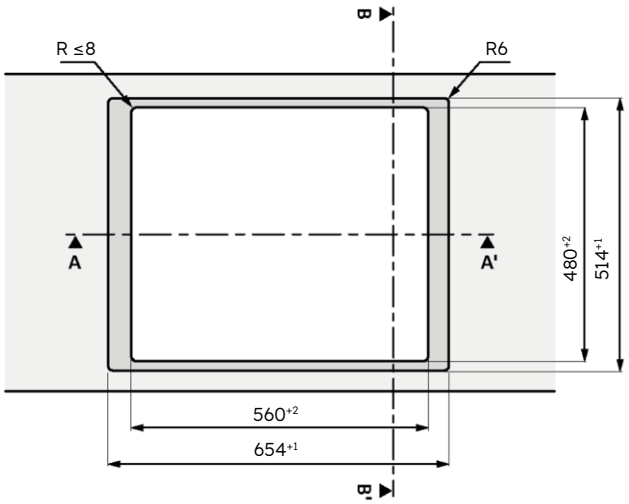


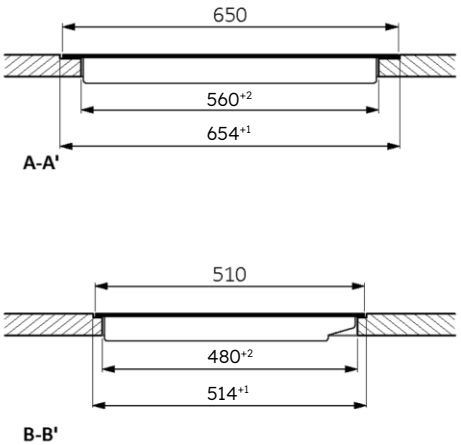

## 7.3 Keittotaso, leveys 80

**Vakioasennus**

Mitat **mm**

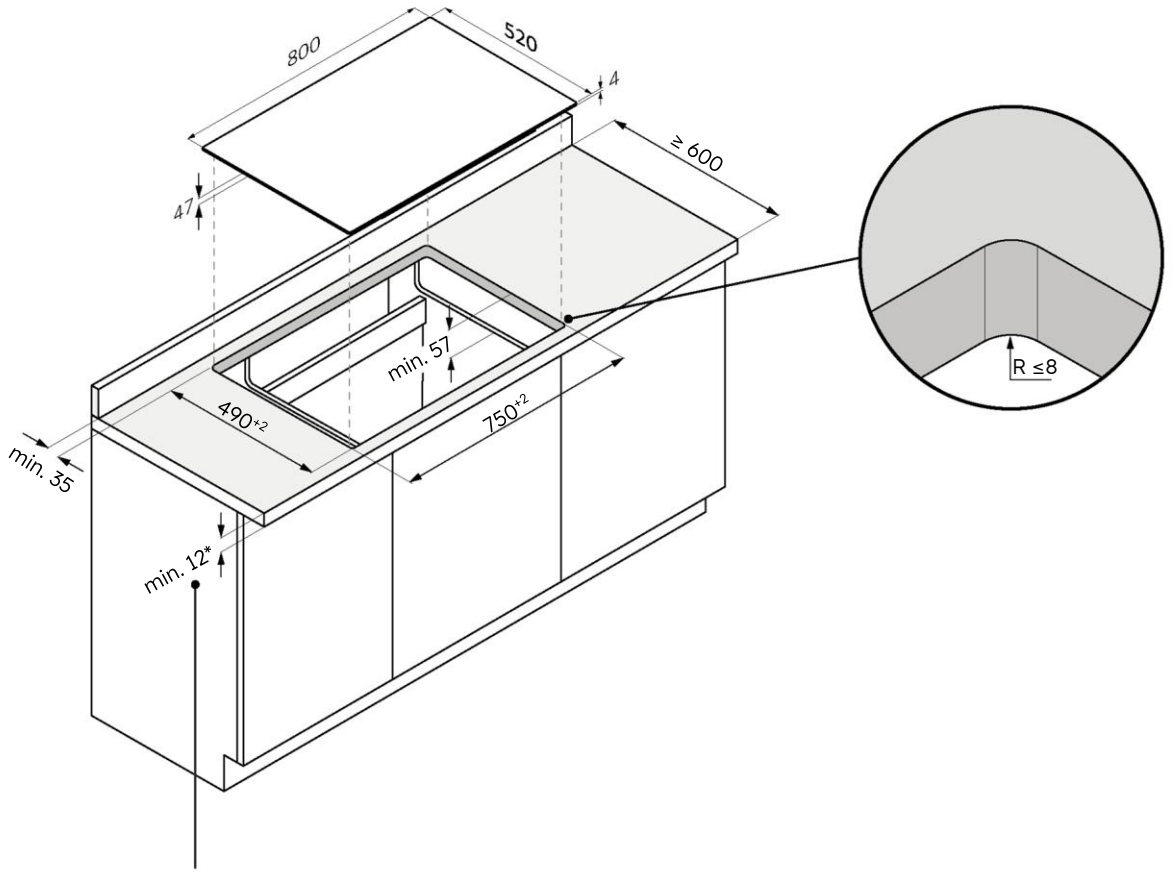


*28 kun uuni on alla

**Asennus uppoasennuksena**

⚠ **VAROITUS:** Ei saatavilla tuotteisiin, joissa on viistettyä lasia.

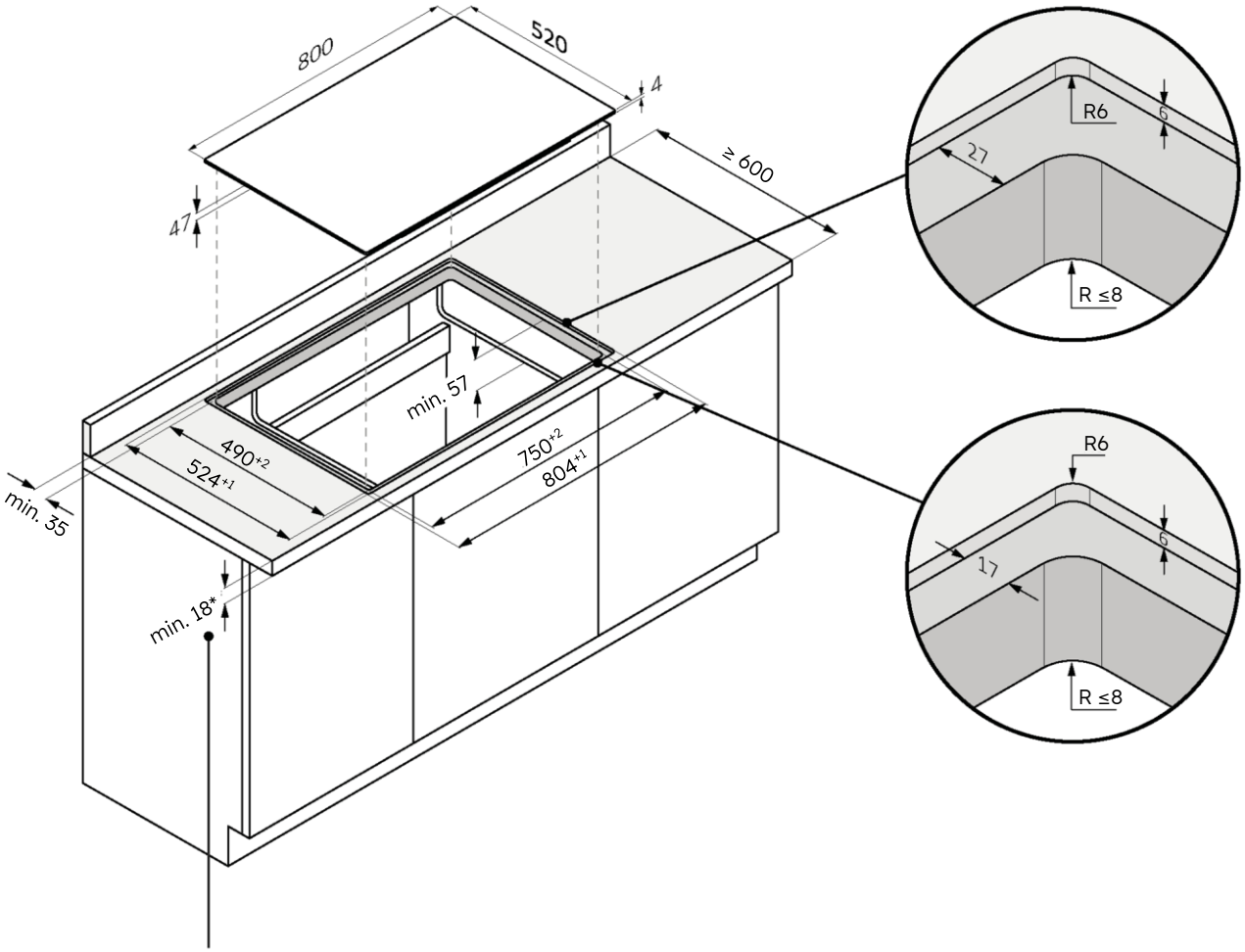


*34 kun uuni on alla

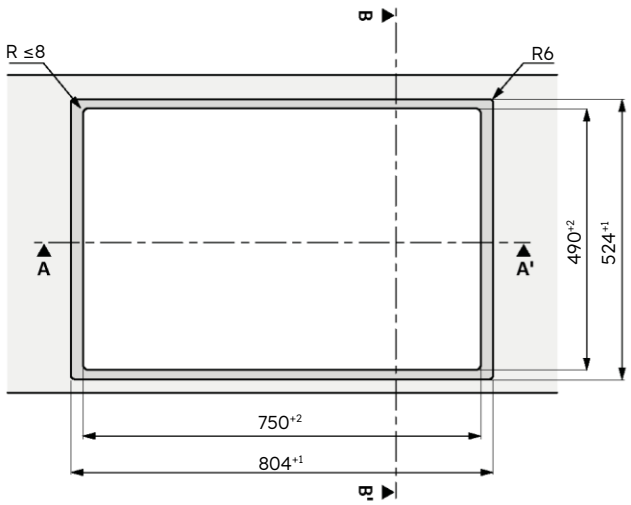


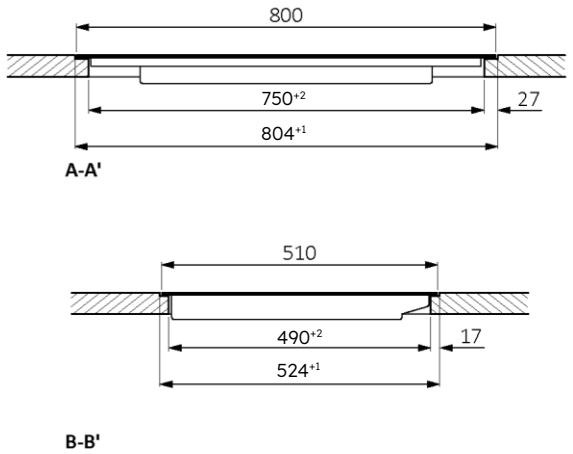

## 7.4 Keittotaso, leveys 90

**Vakioasennus**

Mitat **mm**

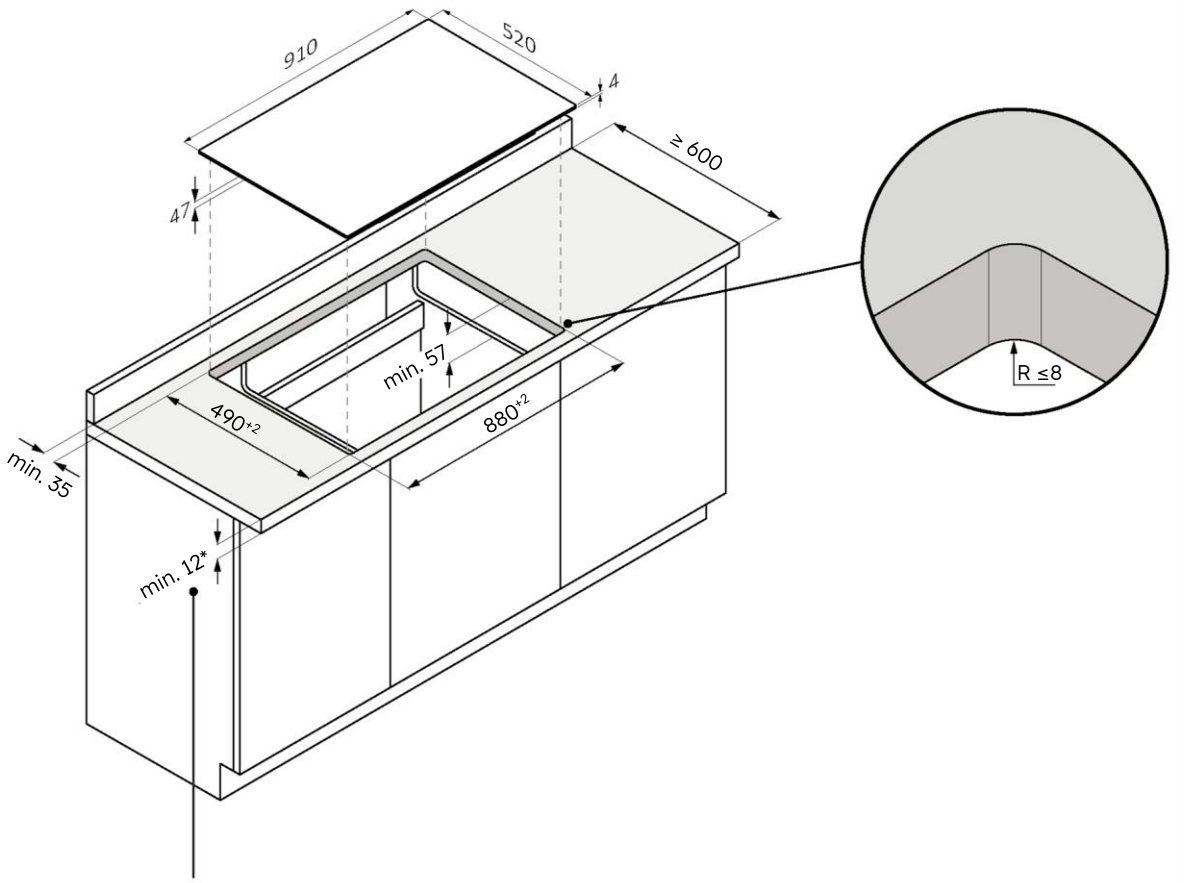


*28 kun uuni on alla

### Asennus uppoasennuksena

⚠ **VAROITUS:** Ei saatavilla tuotteisiin, joissa on viistettyä lasia.

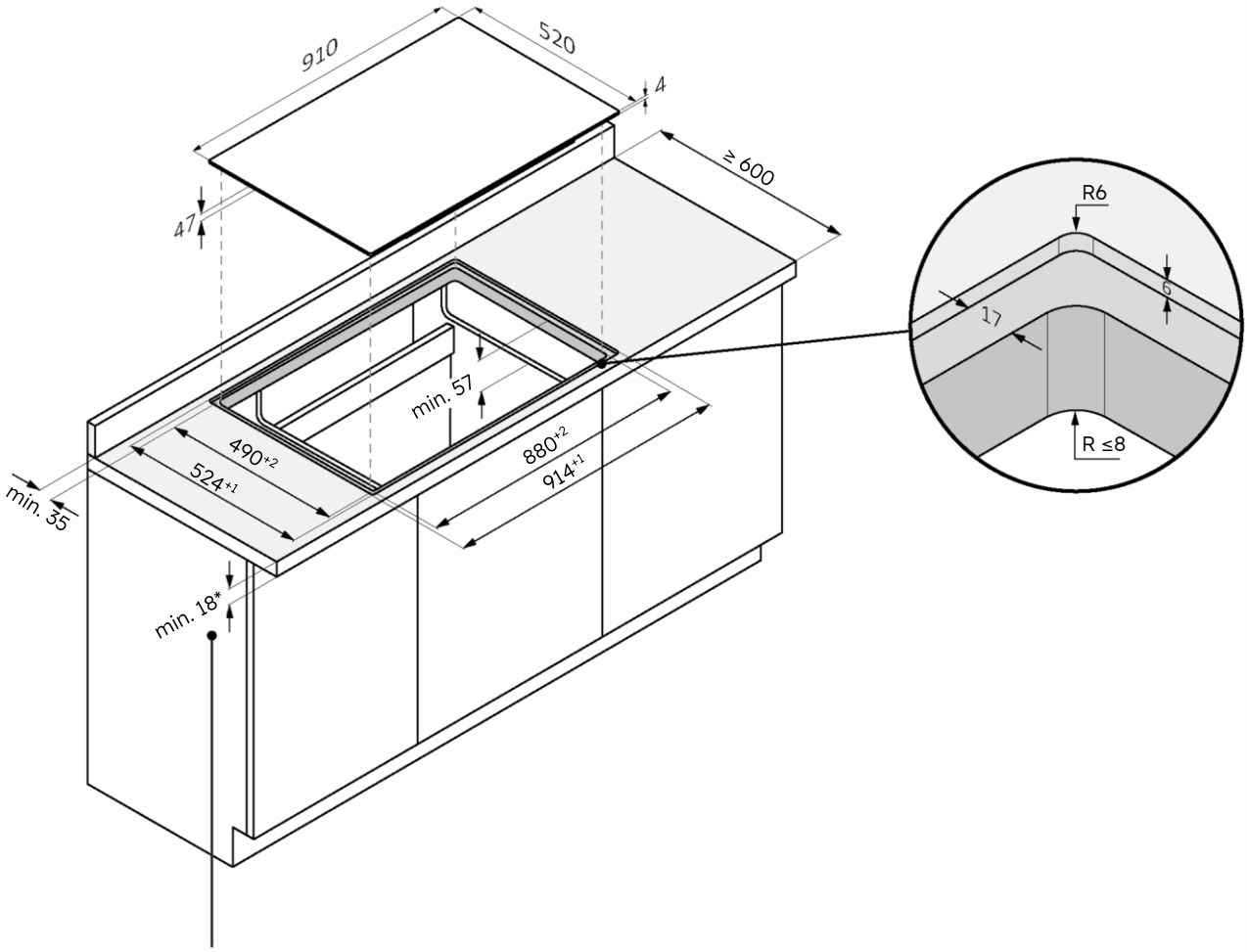


*34 kun uuni on alla

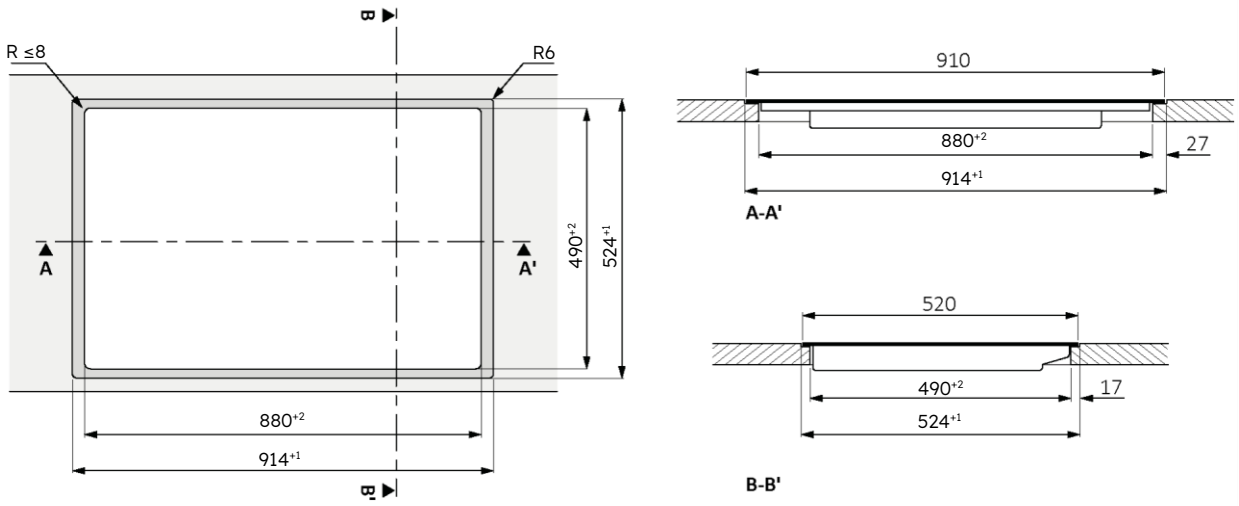

# 8 Kytkentä sähköverkkoon

## 8.1 Turvallisuusvaroitukset

**Jotta laitteen sähkökytkentä voidaan suorittaa turvallisesti, noudata seuraavia varoituksia.**

- Väärin suoritetut korjaukset, asennukset ja huollot voivat aiheuttaa vakavaa vaaraa käyttäjälle.
- Valmistaja ilmoittaa, ettei se ota vastuuta virheellisestä asennuksesta, huollosta tai korjauksesta aiheutuneista suorista tai epäsuorista vahingoista. Se ei myöskään ole vastuussa vahingoista, jotka johtuvat puuttuvasta tai katkenneesta maadoitusjohdosta (sähköisku).
- Anna keittotason kytkeminen sähköverkkoon vain ammattitaitoisen teknikon tehtäväksi, joka tuntee paikalliset määräykset ja paikallisen sähköyhtiön lisämääräykset ja noudattaa niitä.
- Tuote kuuluu suojausluokkaan I, ja sitä voidaan käyttää vain, jos se on varustettu maadoitusjohtimella.
- Tuotteen on oltava jännitteetön asennuksen aikana.
- Älä aseta asennuksen aikana metalliesineitä (esim. veitsiä, haarukoita, lusikoita ja kansia) keittotason pinnalle, koska ne voivat kuumentua.
- Kytke tuote vain mukana toimitetulla kaapelilla.
- Tuote on liitettävä asianmukaisesti tehtyyn sähköjärjestelmään.
- Jos laite on asennettu väärin, sitä on peukaloitu tai se on kytketty väärin, tuotteen takuu lakkaa olemasta voimassa.
- Jos virtajohto on vaurioitunut, se on vaihdettava valmistajan, huoltoteknikon tai vastaavan pätevyyden omaavan henkilön toimesta vaaran välttämiseksi.
- Kytkentä luotettavaan maadoitusjärjestelmään on välttämätöntä ja pakollista.
- Tämän laitteen saa asentaa ja maadoittaa vain asianmukaisesti pätevä henkilö.
- Irrota laite verkkovirrasta, ennen kuin teet sille mitään töitä tai huoltotöitä.
- Laite on kytkettävä piiriin, jossa on erotuskytkin, joka mahdollistaa täydellisen irtikytkennän sähköverkosta.
- Kodin sähköjärjestelmään tehtäviä muutoksia saa tehdä vain pätevä sähköasentaja.
- Näiden suositusten noudattamatta jättäminen voi aiheuttaa sähköiskun tai kuoleman.
- Keittotaso on liitettävä sähköverkkoon moninapaisen erotuslaitteen kautta, joka takaa koskettimien täydellisen eron ylilatauskategoria III:n mukaisesti. Tämän laitteen on kestettävä suurimmat kytketyt kuormat ja oltava voimassa olevien määräysten mukainen.

⚠ **VAROITUS:** Jotta vältetään lämpökatkaisijan tahattoman nollautumisen aiheuttama vaara, laitteeseen ei saa kytkeä virtaa ulkoisella kytkinlaitteella, kuten ajastimella, eikä sitä saa kytkeä virtapiiriin, joka kytkeytyy säännöllisesti päälle ja pois päältä.

- **Sähköjohto:** Laite on varustettu virtajohdolla, joka on liitettävä kotiverkkoon. Selvitä eri kytkentämahdollisuudet kotitalouksien virtalähteen tyypistä riippuen asianmukaisesta kaaviosta. Arvokilvessä ilmoitetaan myös tälle laitteelle sallittu liitäntäjännite ja vastaava ottoteho.

## 8.2 Ohjeet

**Ottoteho**
Katso tuotetietokilpi.

**Differentiaalinen katkaisija (hengenpelastava)**
On suositeltavaa käyttää vikavirtasuojakatkaisijaa (vuotovirran katkaisijaa), jonka laukaisuvirta on nykyisten standardien mukainen.

**Erotuslaitteet**
Jos sitä on tarpeen käyttää, keittotaso on kytkettävä virtalähteeseen kaikkinapaisella erotuslaitteella, jolla varmistetaan ylijännitekategorian III mukainen koskettimien erottaminen toisistaan. Tällaisen laitteen on kestettävä suurimmat kytketyt kuormat ja oltava nykyisten standardien mukainen.

**Sähköjohto**
Tuotteessa on virtajohto, joka on liitettävä kotiverkkoon. Selvitä eri kytkentämahdollisuudet kotitalouksien virtalähteen tyypistä riippuen asianmukaisesta kaaviosta. Arvokilvessä ilmoitetaan myös tälle laitteelle sallittu liitäntäjännite ja vastaava ottoteho.

**Virtajohdon vaihtaminen**
Älä vaihda kaapelia itse. Ota yhteys valtuutettuun tukikeskukseen.

## 8.3 Muut ohjeet

Kaikkien kodinkoneiden käyttö edellyttää tiettyjen perussääntöjen noudattamista.

- Älä vedä virtajohdosta, kun haluat irrottaa laitteen virtalähteestä.
- Älä koske laitteeseen märillä tai kosteilla käsillä tai jaloilla.
- Sovittimien, monipistorasioiden tai jatkojohtojen käyttöä ei yleisesti ottaen suositella.
- Jos laitteeseen tulee toimintahäiriö ja/tai sen suorituskyky heikkenee, laita laite pois päältä, äläkä tee siihen muutoksia.

## 8.4 Liitäntäkaavio

60 65 80 90

Noudata paikallisia määräyksiä ja paikallisen sähköyhtiön mahdollisia lisävaatimuksia. Noudata 60, 65 ja 80 cm:n keittotasojen virtalähteen kaapelia varten alla olevaa liitäntäkaaviota.

**Laitteen kytkeminen**
Noudata arvokilvessä olevia liitäntätietoja.
Suorita kytkentä yksinomaan asiaankuuluvan kaavion mukaisesti:

- BR: ruskea
- BL: sininen
- YE/GN: keltainen ja vihreä
- BK: musta
- GY: harmaa

**Yksivaiheinen** 220-240 V 1L/1N ~ 50/60 Hz

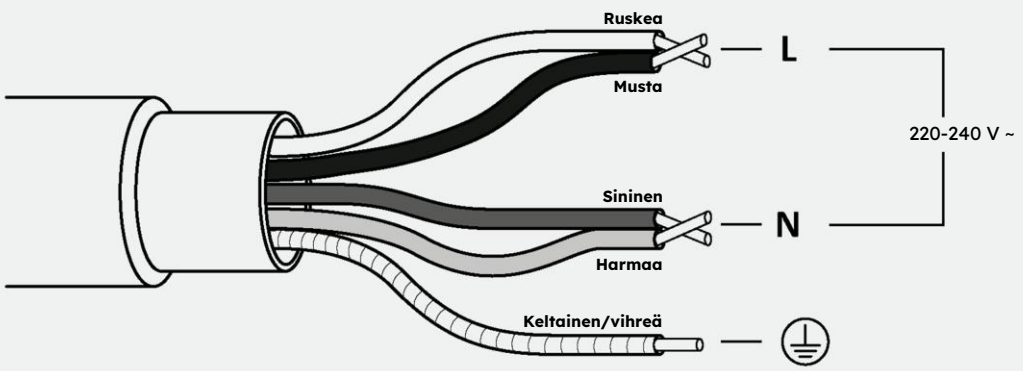


**Kolmivaiheinen** 220-240 V 2L/1N ~ 50/60 Hz

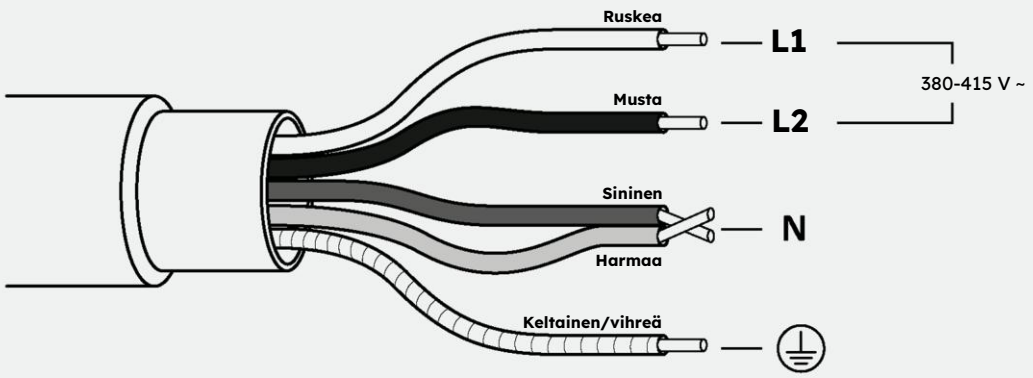

## 8.5 Liitäntäkaavio

60 65 80 90

Noudata paikallisia määräyksiä ja paikallisen sähköyhtiön mahdollisia lisävaatimuksia.
Noudata 90 cm:n keittotasojen virransyöttökaapeleita varten alla olevaa liitäntäkaaviota.

**Laitteen kytkeminen**
Noudata arvokilvessä olevia liitäntätietoja.
Suorita kytkentä yksinomaan asiaankuuluvan kaavion mukaisesti:

- BR: ruskea
- BL: sininen
- YE/GN: keltainen ja vihreä
- BK: musta
- GY: harmaa

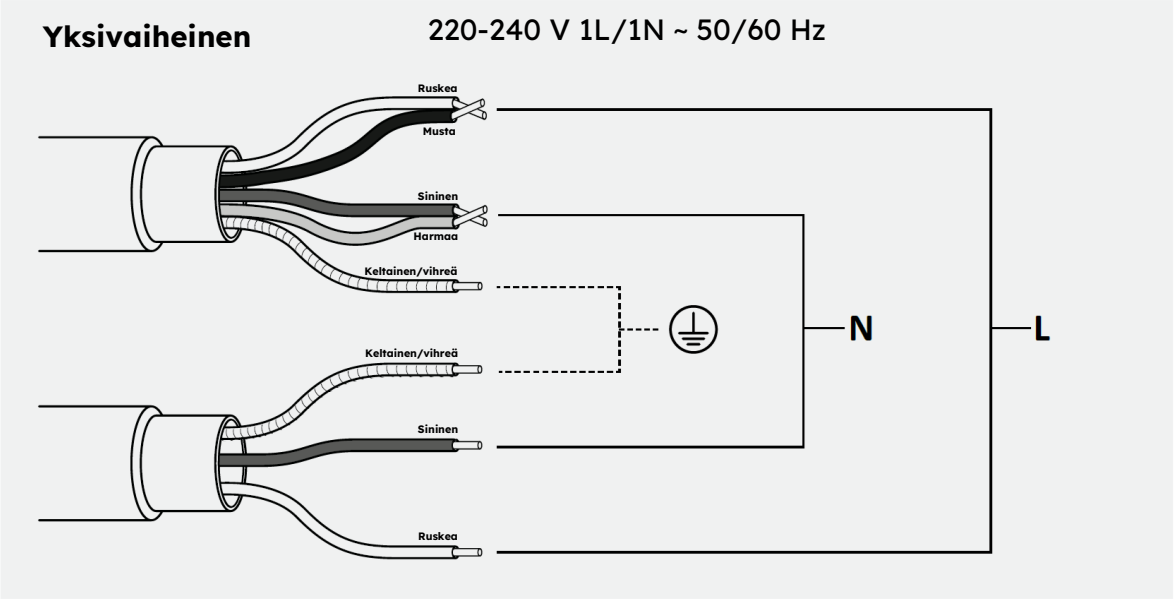


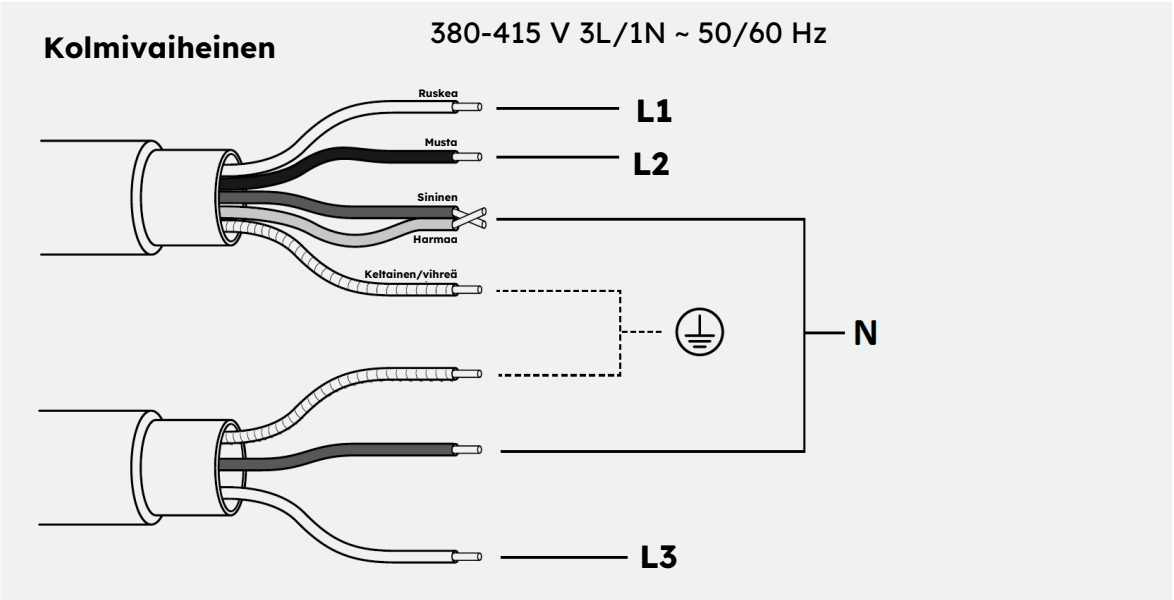

# 9 Asennusohjeet

## 9.1 Varoitukset

- Kosteudelta ja nesteiden tunkeutumiselta suojaamiseksi kaikki leikatut pinnat on tiivistettävä sopivalla tuotteella.
- Tuotteen on oltava täydellisessä vaaka-asennossa.
- Poista kaikki työtasoon tehtävän aukon alueella sijaitsevat poikkipalkit **(kuva 1).**

**kuva 1**

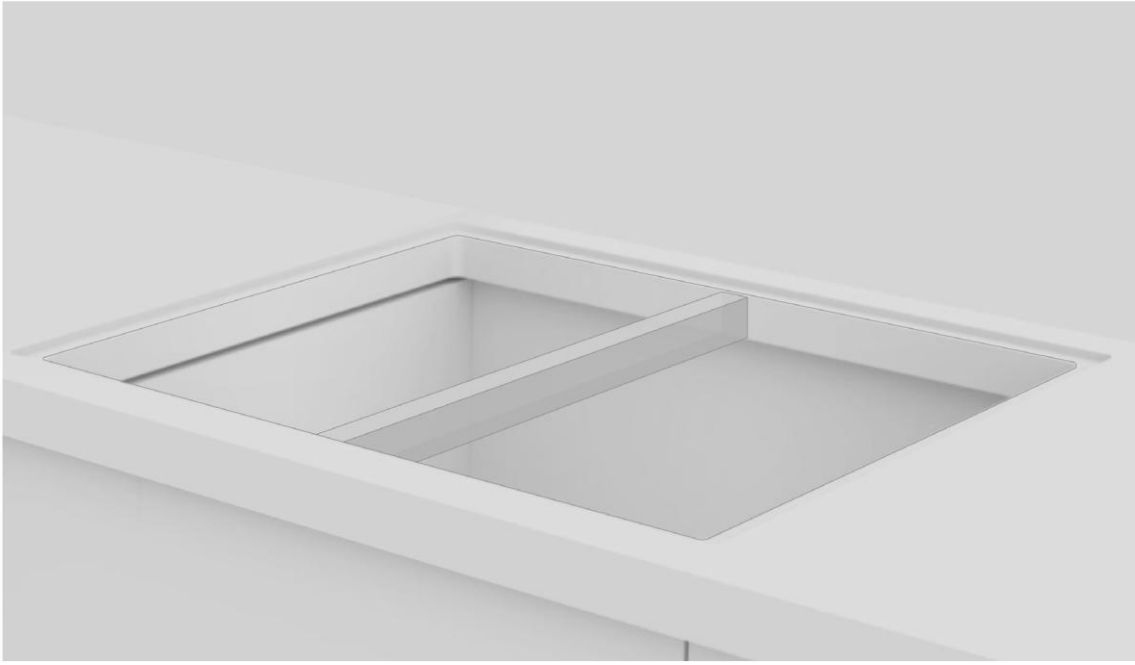

- Tarkista ennen asennusta, että keittotason tiiviste on asetettu oikein **(kuva 2).**

**kuva 2**

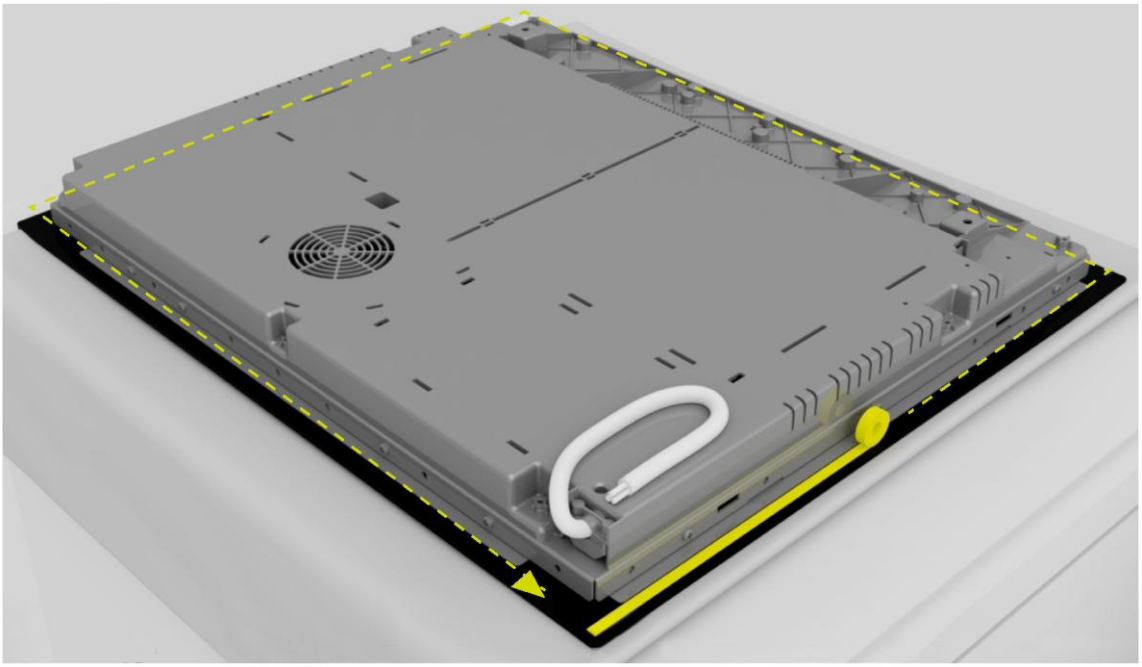

- Keittotason tukipinnan on oltava täysin sileä, jotta keittotaso lepää tasaisesti ja jotta käytetty tiiviste voi antaa riittävän tiivistetehon **(kuva 3).**

**kuva 3**

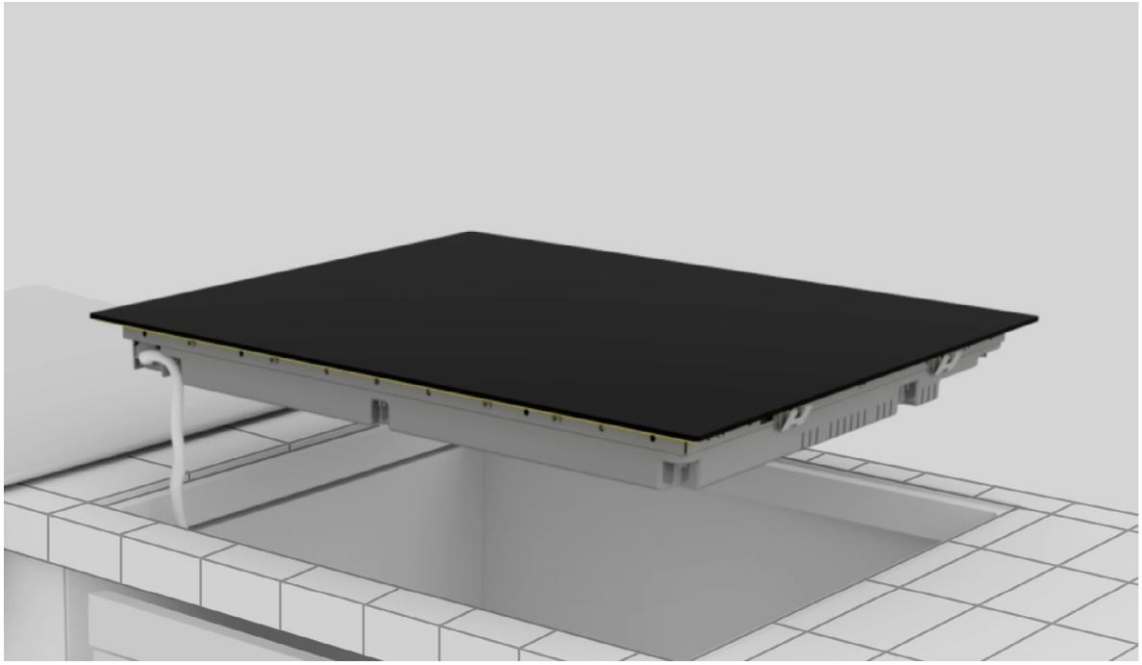

- Älä kiinnitä keittotasoa silikonilla tai muulla liimalla! Tällainen kiinnitys vahingoittaisi tuotetta, jos se puretaan **(kuva 4).**

**kuva 4**

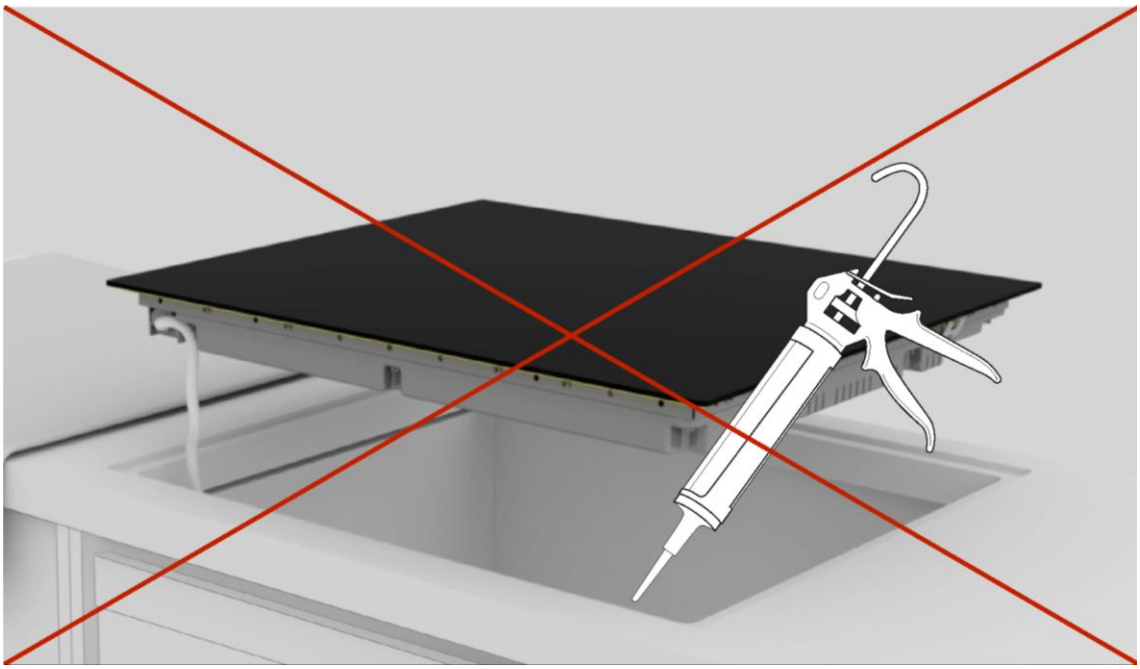

## 9.2 Asennus vaihe vaiheelta

Alla olevissa kuvissa näytetään tuotteen asennusvaiheet.

Voit katsoa tuotteen asennusvideon skannaamalla QR-koodit tai napsauttamalla seuraavia linkkejä.

60 65 80 90

**Vakio-asennus**

linkki

**Asennus uppoasen-nuksena**

linkki

60 65 80 90

**Vakio-asennus**

linkki

**Asennus uppoasen-nuksena**

linkki

**1**

Ota käyttöön oppaan luvussa Asennustyökalut mainitut työkalut. Aseta tuotepakkauksen viereen liina, jonka päällä keittotaso voi olla.

**2**

Käytä käsineitä. Poista pakkaus ja kääre varmistaen, että keittotason lasi ei vahingoitu.

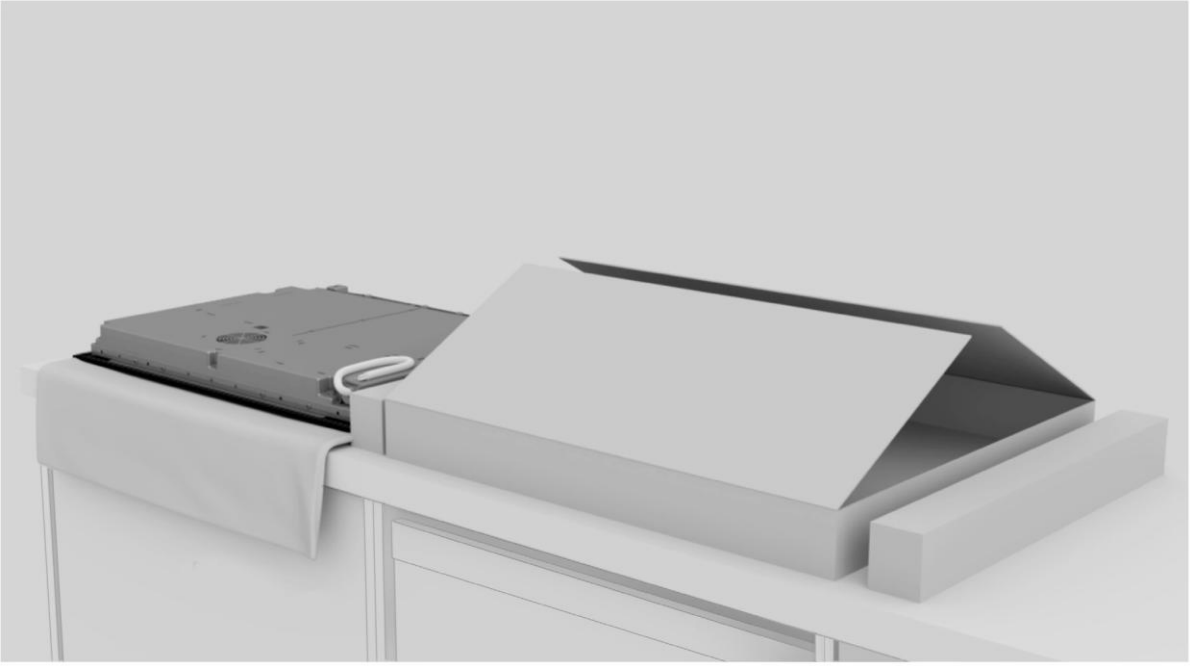

**3**

Aseta keittotaso ylösalaisin pakkauksen viereen aiemmin asetetun liinan päälle.

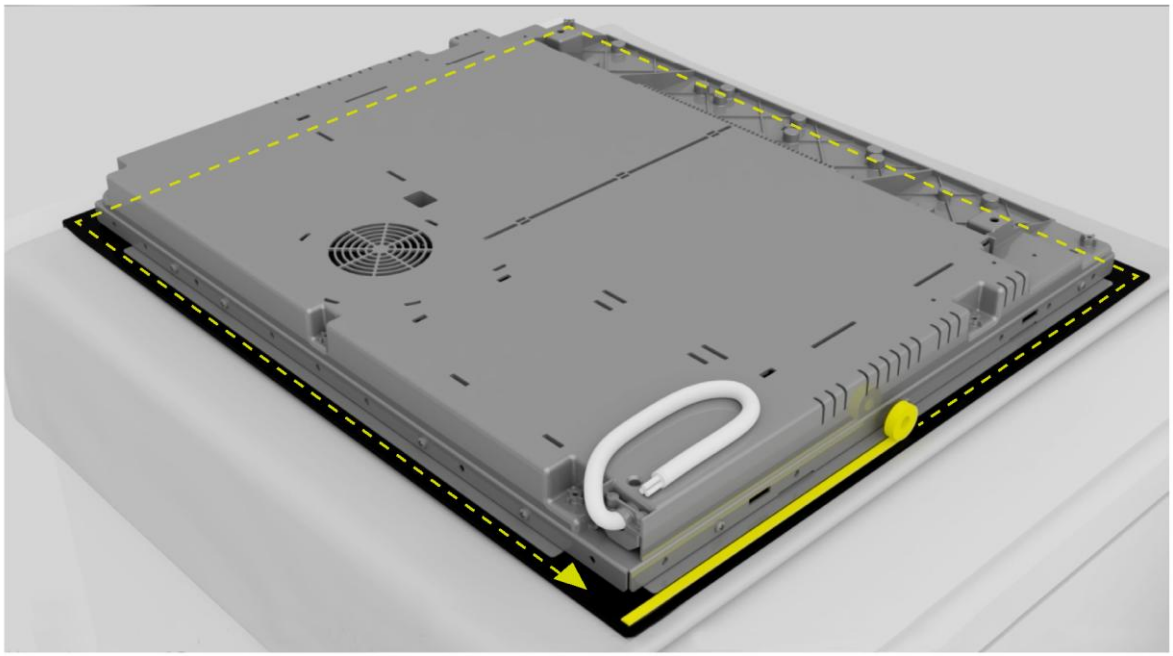

**4**

Levitä tiiviste keittotason ympäri.

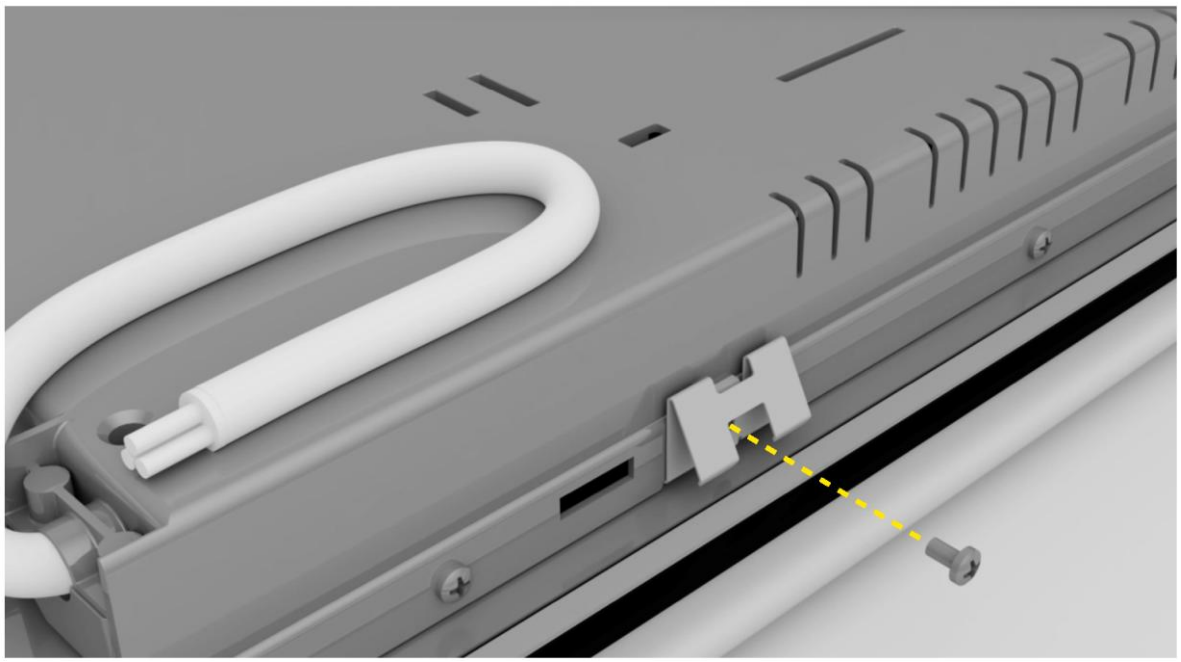

**5**

Kiinnitä klipsit keittotason lyhyille sivuille.

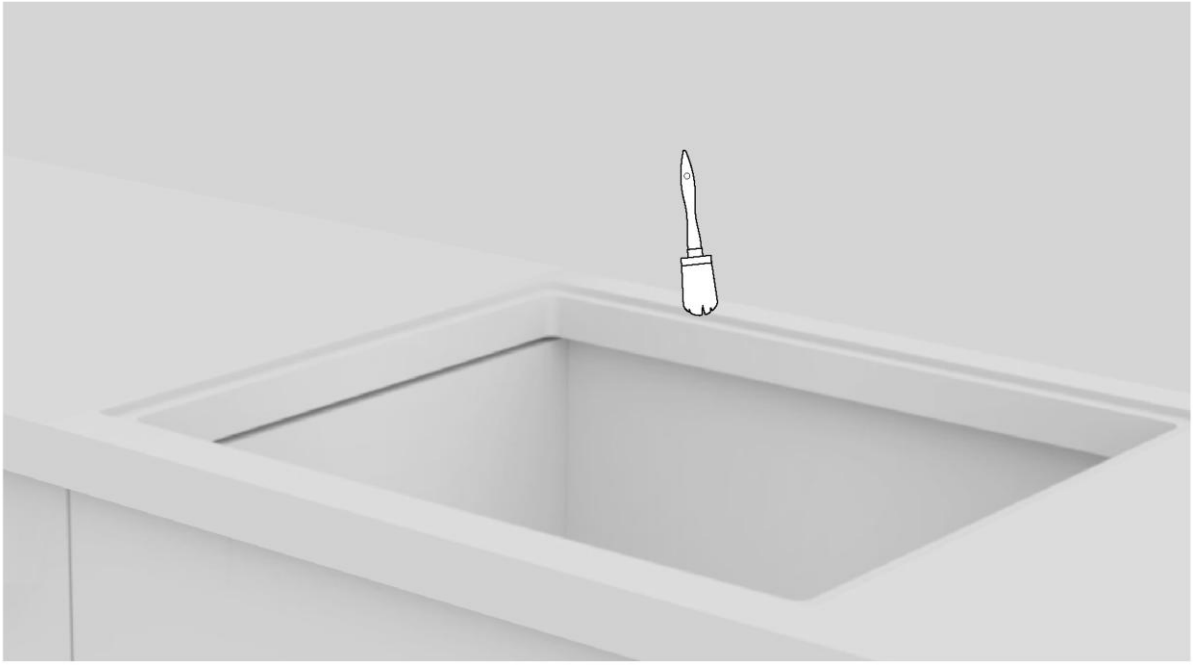

**6**

Puhdista syvennyksen reuna.

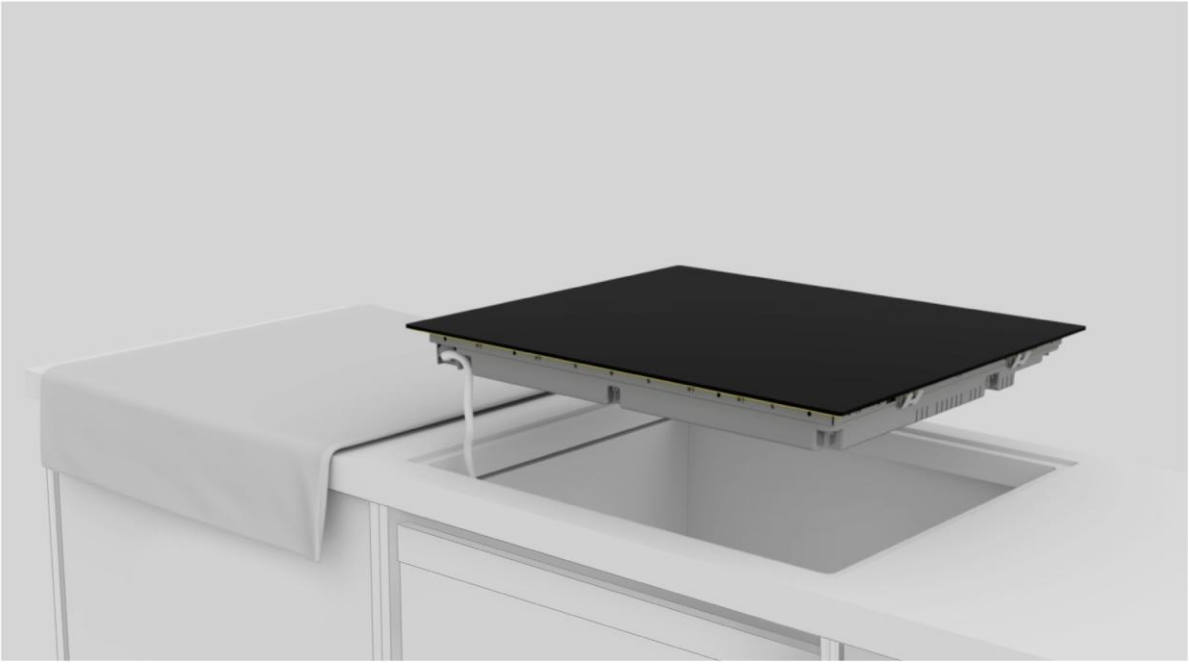

**7**

Kytke verkkojohto käyttöohjeen kohdassa Liitäntäkaavio esitetyn kytkentäkaavion mukaisesti (keittotasolla ei saa olla muita esineitä verkkoliitännän aikana).

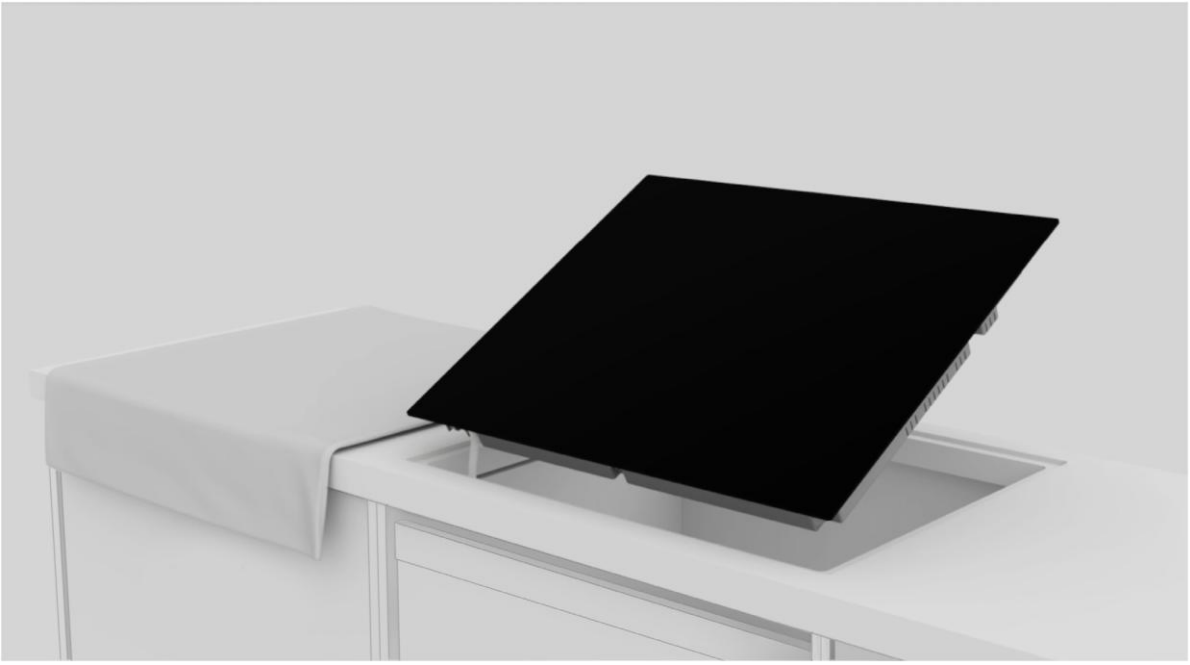

**8**

Aseta keittotaso keskelle aukkoa. Varmista, että keittotason tiiviste lepää työtason päällä, jotta tiiviys on taattu.

**a.**

**b.**

**9**

**a.** Vakioasennus: asennus valmis.
**b.** Uppoasennus: noudata seuraavien sivujen ohjeita.

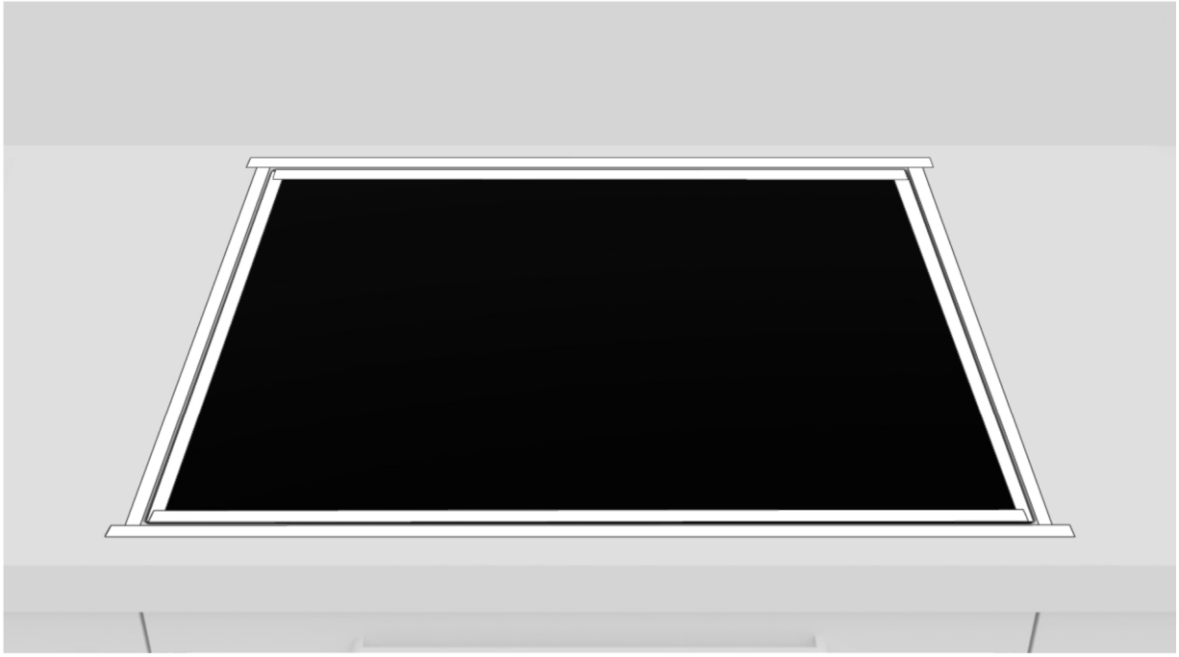

**10**

Kiinnitä teippiä sekä reunan sisä- että ulkopuolelle.

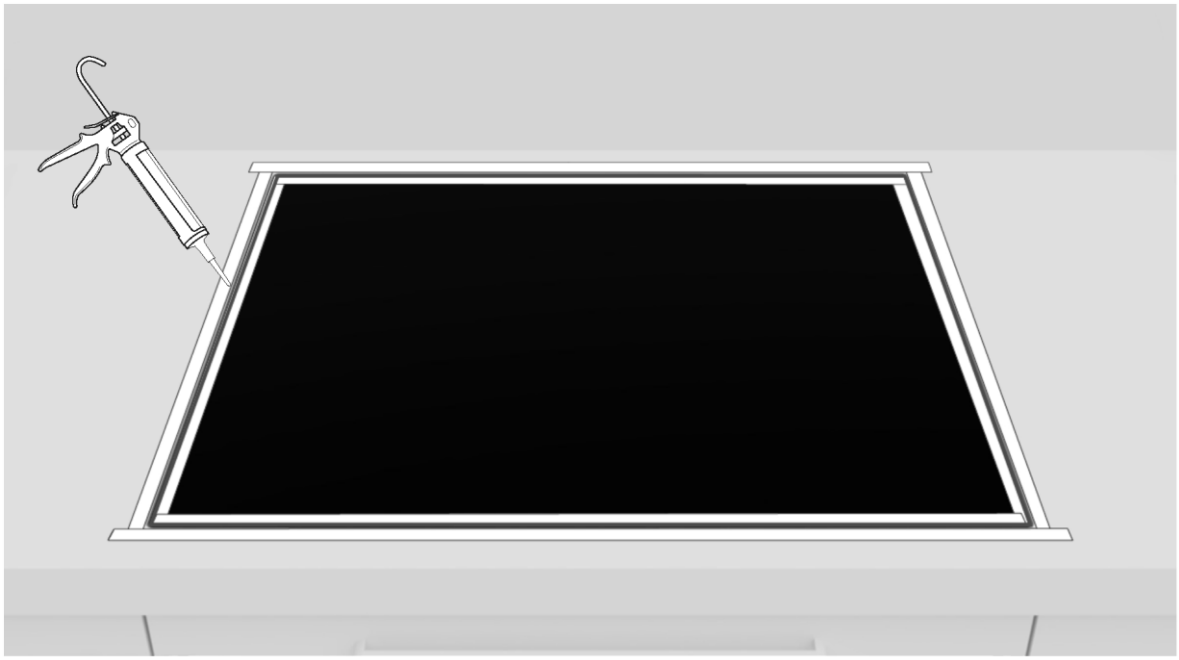

**11**

Levitä silikonia.

**12**

Poista ylimääräinen silikoni.

**13**

Poista teippi ja puhdista reunat.

**14**

Odota 24 tuntia ennen ensimmäistä käynnistystä.

# 10 Toimitus käyttäjälle

- Kerro käyttäjälle olennaisista toiminnoista.
- Kerro käyttäjälle kaikista turvalliseen käyttöön ja käsittelyyn liittyvistä näkökohdista.
- Toimita lisävarusteet sekä käyttö- ja asennusohjeet käyttäjälle, joka säilyttää ne huolellisesti.

Kun asennus on valmis, poista suojakalvo, teippi ja kaikki muu pakkausmateriaali.

**VAROITUS:** Tuotteen normaali toiminta edellyttää riittävää ilmanvaihtoa. Älä tuki ilmanvaihtoaukkoja mistään syystä.

**HUOMAA:** Tuotteen todellinen ulkonäkö riippuu valitusta mallista.

# 11 Ensimmäinen käynnistys

Kun tuotetta käytetään ensimmäistä kertaa, keittotaso asetetaan suurimmalle saavutettavalle teholle. Tehonhallintatoiminnolla voidaan valita eri tehorajoja kodin virransyöttöjärjestelmän mukaan.

**Tehonhallinnan asettaminen**
Induktiokeittotasolle on mahdollista asettaa enimmäistehonkulutustaso valitsemalla useista eri tehoalueista. Induktiokeittotasot pystyvät rajoittamaan itseään automaattisesti, jotta ne voivat toimia pienemmällä teholla ylikuormitusriskin välttämiseksi.

**Energianhallintatoiminnon aktivoimiseksi katso käyttöopas.**

**Voit valita eri tason:**

- Vaihda virranhallintatasoa liu'uttamalla kohdistinta vasemmalle tai oikealle.
- Tehotasoja on 8, P1:stä P8:aan. Taso näkyy ajastimen näytössä.

60 65 80 90

| P1 | P2 | P3 | P4 | P5 | P6 | P7 | P8 |
|---|---|---|---|---|---|---|---|
| 2 kW | 2,5 kW | 3 kW | 3,5 kW | 4,5 kW | 5,5 kW | 6,8 kW | 7,4 kW |

60 65 80 90

| P1 | P2 | P3 | P4 | P5 | P6 | P7 | P8 |
|---|---|---|---|---|---|---|---|
| 2 kW | 2,5 kW | 3 kW | 3,5 kW | 4,5 kW | 5,5 kW | 6,8 kW | 11 kW |

# 12 Tuotteen purkaminen

- Irrota tuote virtalähteestä.
- Nosta tuotetta hieman ja vedä se kokonaan ulos.
- Tämä tuote ei vahingoita kaappia, jota voidaan käyttää myös uuden laitteen kanssa.

Haier

## BIENVENUE

Ce manuel d'installation est destiné aux cuisinistes qui utiliseront ces produits. Pour garantir la sécurité et obtenir les meilleurs résultats, veuillez lire attentivement ce manuel, y compris les consignes de sécurité, et le conserver afin de pouvoir le consulter plus tard. Avant de procéder à l'installation, notez le numéro de série, car vous pourriez en avoir besoin en cas de réparation. Vérifiez qu'il n'a pas été endommagé pendant le transport et consultez un technicien en cas de doute avant de l'utiliser. Gardez toujours les matériaux d'emballage hors de portée des enfants.

**REMARQUE :** les caractéristiques, les illustrations du manuel et les accessoires du produit peuvent varier en fonction du modèle acheté.

# table des matières


| | | |
|---|---|---|
| **1** | **Consignes de sécurité pour l'installation** | **p. 2** |
| **2** | **Où installer le produit** | **p. 3** |
| **3** | **Dimensions de la plaque de cuisson** | **p. 4-11** |
| 3.1 | Largeur 60 | |
| 3.2 | Largeur 65 | |
| 3.3 | Largeur 80 | |
| 3.4 | Largeur 90 | |
| **4** | **Outils d'installation** | **p. 12** |
| 4.1 | Installation standard | |
| 4.2 | Installation en affleurement | |
| **5** | **Distance d'installation** | **p. 13** |
| **6** | **Meubles et ventilation** | **p. 14 - 15** |
| 6.1 | Largeur 60 - 65 - 80 - 90 sur un socle de four | |
| 6.2 | Largeur 60 - 65 - 80 - 90 sur un socle avec tiroirs | |
| 6.3 | Largeur 60 - 65 - 80 - 90 sur un socle avec étagères | |
| 6.4 | Épaisseur du plan | |
| **7** | **Dimensions encastré** | **p. 16 - 23** |
| 7.1 | Largeur de la plaque de cuisson 60 | |
| 7.2 | Largeur de la plaque de cuisson 65 | |
| 7.3 | Largeur de la plaque de cuisson 80 | |
| 7.4 | Largeur de la plaque de cuisson 90 | |
| **8** | **Raccordement au secteur** | **p. 24 - 27** |
| 8.1 | Consignes de sécurité | |
| 8.2 | Instructions | |
| 8.3 | Autres conseils | |
| 8.4 | Schéma de raccordement (pour les tables de cuisson de 60, 65 et 80 cm) | |
| 8.5 | Schéma de raccordement (pour les tables de cuisson de 90 cm) | |
| **9** | **Instructions pour l'installation** | **p. 28 - 37** |
| 9.1 | Avertissements | |
| 9.2 | Installation pas à pas | |
| **10** | **Remise à l'utilisateur** | **p. 38** |
| **11** | **Première mise en service** | **p. 38** |
| **12** | **Démontage du produit** | **p. 38** |

# 1 Consignes de sécurité pour l'installation

**Respectez ces instructions avant de commencer l'installation du produit.**
**Votre sécurité est très importante pour nous. Veuillez lire attentivement ces informations avant d'utiliser le produit ;**

- L'installation doit être effectuée par un technicien qualifié qui doit connaître et respecter les lois en vigueur dans le pays d'installation et les instructions du fabricant ;
- Si l'intervention du fabricant est nécessaire pour éliminer des défauts résultant d'une mauvaise installation, cette intervention n'est pas couverte par la garantie ;
- Retirez l'emballage avant de mettre l'appareil en marche ;
- Après avoir déballé l'appareil, vérifiez soigneusement qu'il n'est pas endommagé. En cas de problème, contactez le service clientèle avant de l'installer et ne le branchez pas ;
- Un produit endommagé peut être à l'origine d'un court-circuit, d'une électrocution, d'un début d'incendie et d'autres dangers ;
- Vérifiez si l'emballage contient des accessoires ou du matériel d'accompagnement (documents, vis, accessoires, sac à brochures, manuel d'utilisation, etc.). Si c'est le cas, sortez-les et rangez-les ;
- Le produit peut être installé en superposition ou en affleurement sur le plan de travail ;
- Avant d'installer le produit, assurez-vous que l'espace est bien ventilé pour permettre la circulation de l'air frais, nécessaire à un bon refroidissement. Suivez les illustrations pour les espaces d'ouverture minimum suggérés.
- Aucun réglage/aucune opération supplémentaire n'est requis(e) pour faire fonctionner l'appareil aux fréquences nominales ;
- Si l'assistance du fabricant est requise pour remédier à des défauts dérivant d'une installation incorrecte, cette assistance n'est pas couverte par la garantie. Il convient de suivre les instructions d'installation à destination du personnel disposant de qualifications professionnelles ;
- Une installation incorrecte peut endommager des biens ou blesser des gens ou des animaux. Le fabricant ne peut être tenu pour responsable de tels dégâts ou blessures ;
- La sécurité d'utilisation n'est garantie que si l'installation a été effectuée correctement, conformément à ces instructions. En cas de dommages dus à une mauvaise installation, la responsabilité incombe à la personne qui a installé le produit ;
- Pendant l'installation, la plaque de cuisson doit être débranchée du secteur ;
- Il est recommandé de porter des gants de protection pendant l'installation afin d'éviter les blessures ;
- La garantie ne couvre pas les dommages causés par une installation incorrecte ;
- En cas d'installation incorrecte, d'altération de l'appareil et de raccordement incorrect, la garantie du produit deviendra caduque ;
- Veillez à ce que le câble d'alimentation du produit ne soit pas accessible lorsque l'installation est terminée ;

- Après l'assemblage, le cordon d'alimentation ne doit pas entrer en contact avec des parties mobiles (comme un tiroir) et ne doit pas être exposé à des contraintes mécaniques ;
- Ce produit nécessite une ventilation constante pendant son utilisation. N'obstruez pas les évents d'aération ;
- Lors de la remise du produit à l'utilisateur final, le technicien doit s'assurer qu'il a été installé correctement.

## Où installer le produit 2

- Installez et utilisez ce produit dans un environnement fermé, couvert, sec et bien ventilé ;
- N'installez pas le produit dans des lieux ouverts exposés à des agents atmosphériques ;
- Cet appareil est conçu pour être utilisé à une altitude inférieure à 2000 m ;
- Installez le produit à proximité d'une prise électrique ;
- N'utilisez le produit que lorsqu'il est encastré, sinon vous risquez de vous blesser et de vous brûler.
- N'installez pas la plaque de cuisson au-dessus d'un four sans ventilateur de refroidissement, d'un sèche-linge, d'un lave-vaisselle ou d'un réfrigérateur. Il est également recommandé d'éviter l'installation au-dessus d'un lave-linge. L'installation de la plaque de cuisson au-dessus d'un four avec ventilateur de refroidissement est autorisée ;

### Autres conseils

- Découpez le plan de travail avec précision, en utilisant les outils nécessaires en fonction du matériau à découper. Toutes les surfaces doivent être rendues étanches ou résister à la pénétration de l'humidité ;
- Le plan de travail doit être façonné en suivant les schémas de ce manuel. La surface de cuisson doit être parfaitement horizontale. Vérifiez que le joint situé sous la surface de cuisson, le cas échéant, est correctement placé ;
- Utilisez un chiffon doux pendant l'installation pour éviter d'endommager la plaque de cuisson et le plan de travail ;

⚠ **AVERTISSEMENT :** risque d'incendie et de dommages causés par des flammes nues. Tenir les flammes nues (par exemple, une bougie) à l'écart du produit.

# 3 Dimensions de la plaque de cuisson

## 3.1 Largeur 60

Dimensions en **mm**

**Vue axonométrique du haut**

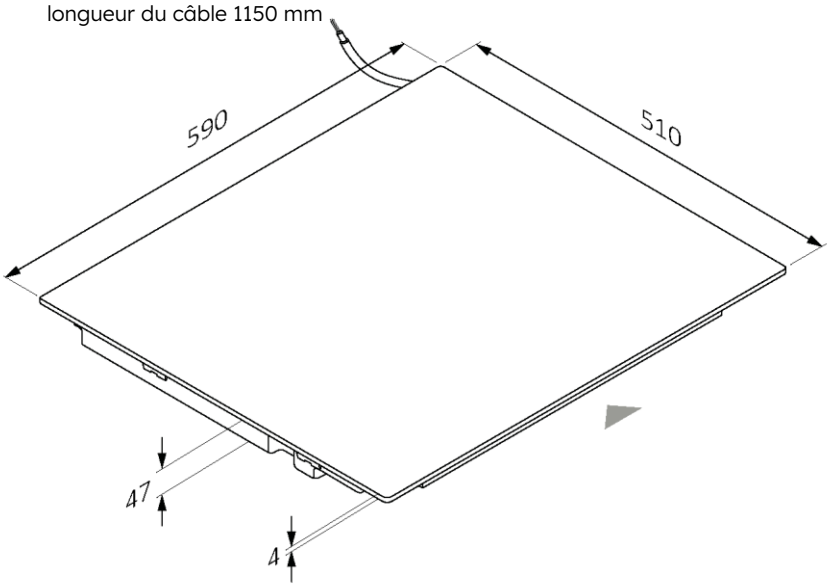


**Vue axonométrique inférieure**

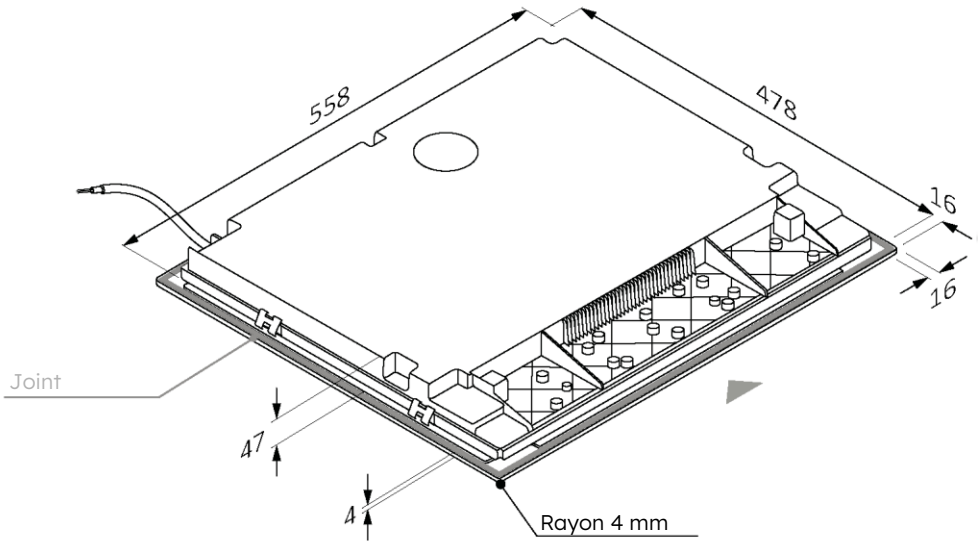

# Dimensions de la plaque de cuisson 3

60 65 80 90

Dimensions en **mm**

**vue de face**

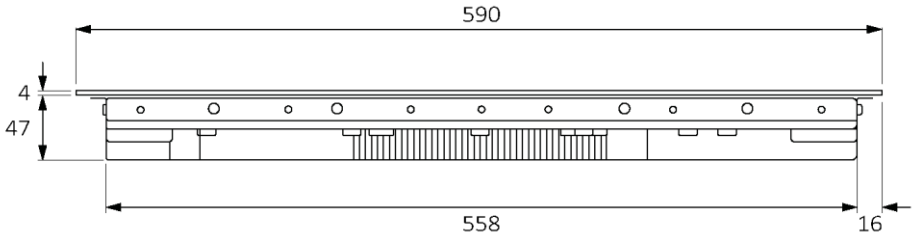


**vue de côté**

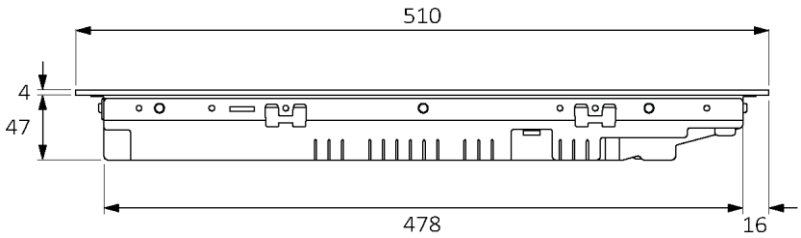

## 3.2 Largeur 65

Dimensions en **mm**

**Vue axonométrique du haut**

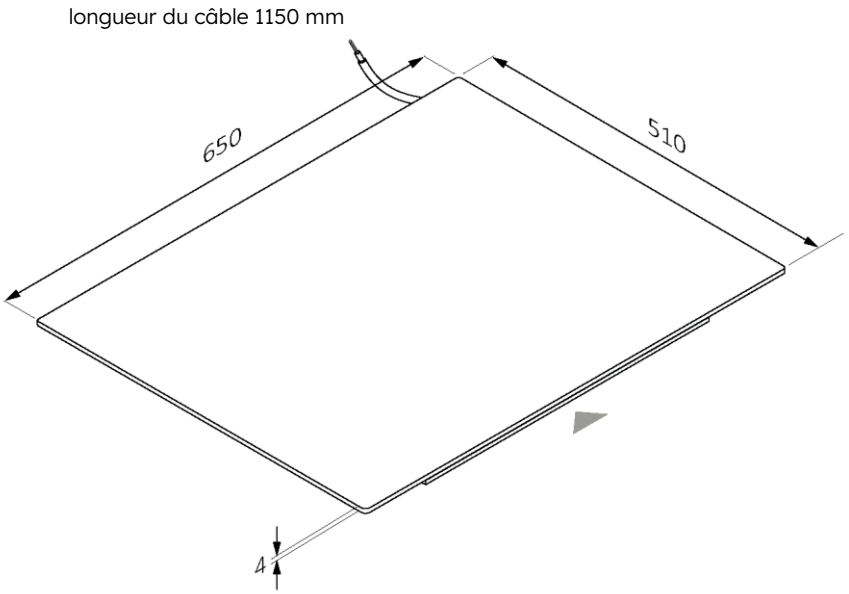


**Vue axonométrique inférieure**

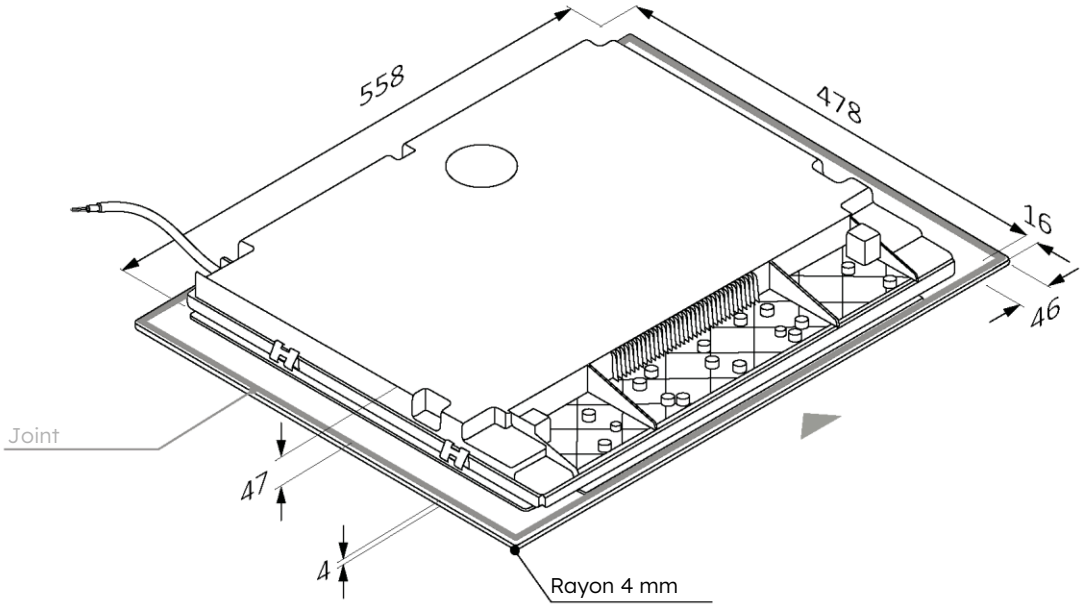

60 65 80 90

Dimensions en **mm**

**vue de face**

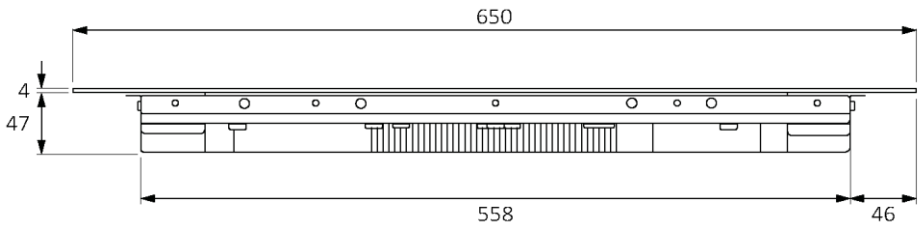


**vue de côté**

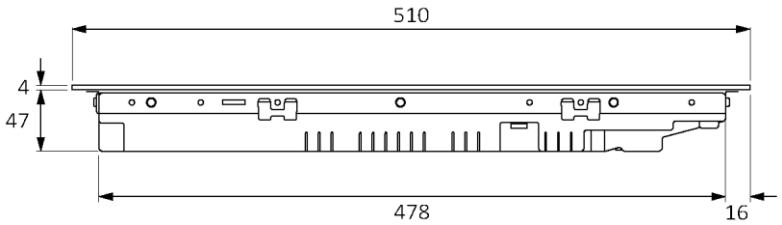

## 3.3 Largeur 80

Dimensions en **mm**

**Vue axonométrique du haut**

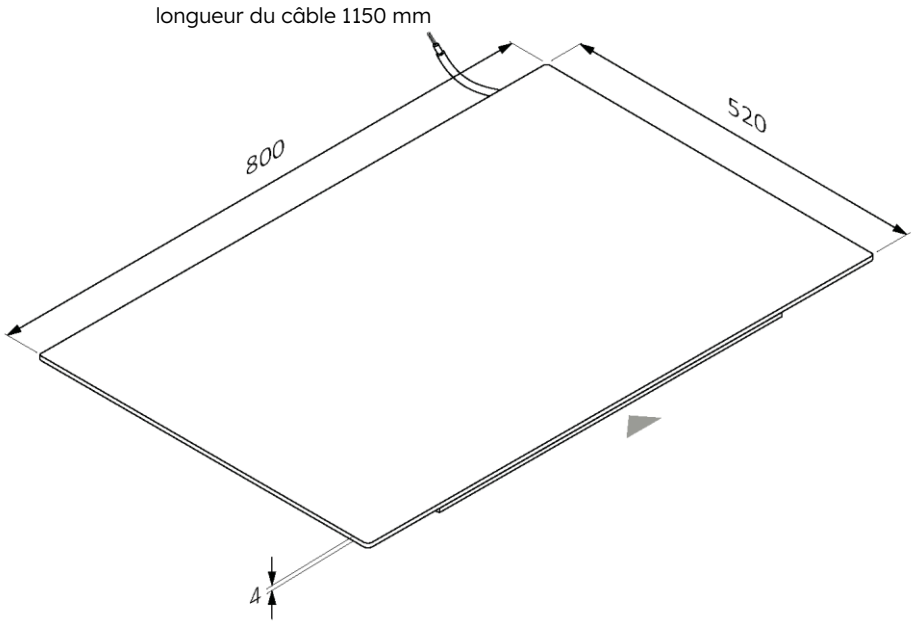


**Vue axonométrique inférieure**

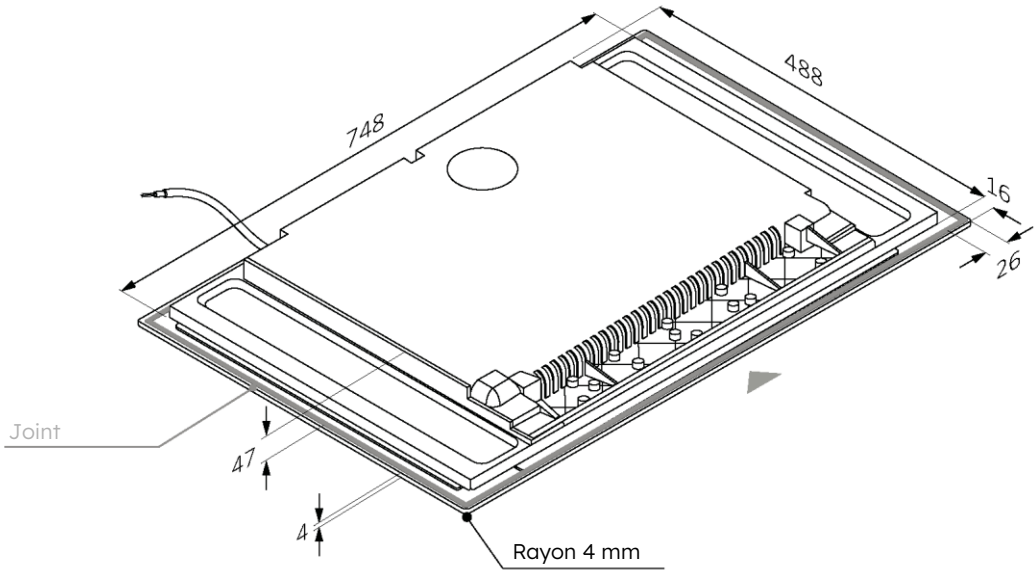

# Dimensions de la plaque de cuisson 3

60 65 80 90

Dimensions en **mm**

**vue de face**

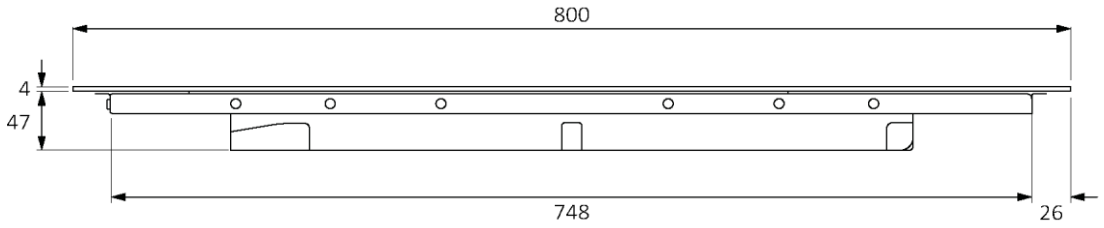


**vue de côté**

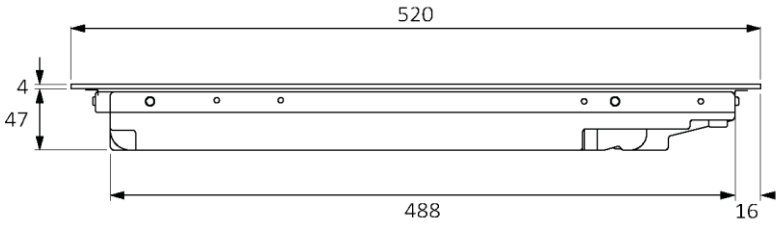

## 3.4 Largeur 90

Dimensions en **mm**

**Vue axonométrique du haut**

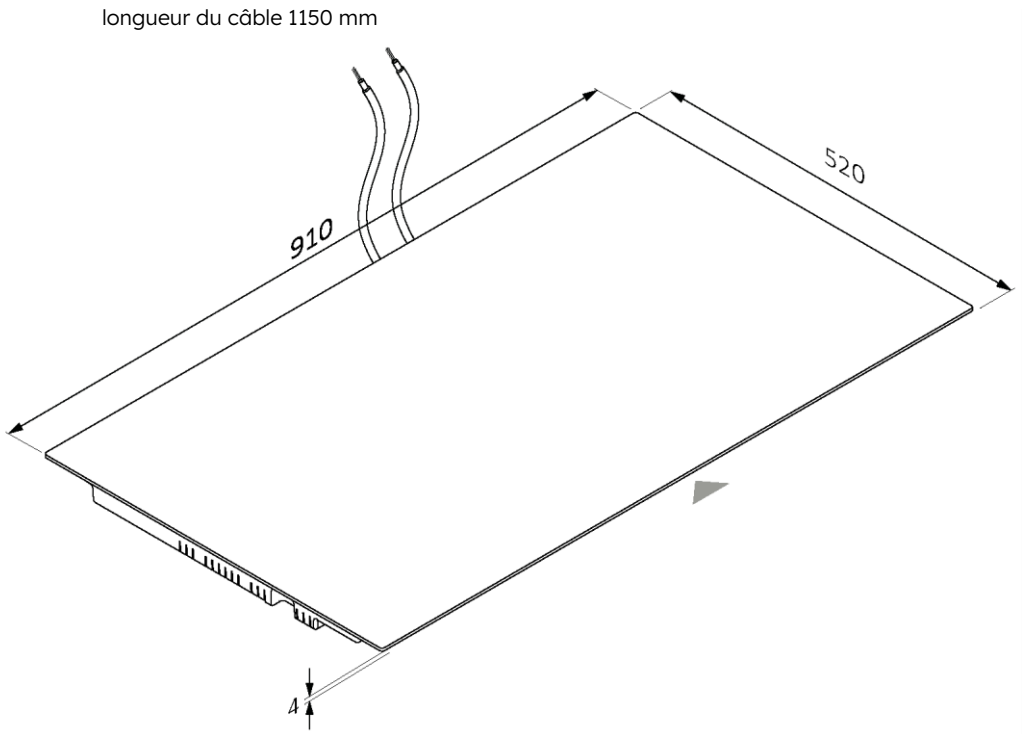


**Vue axonométrique inférieure**

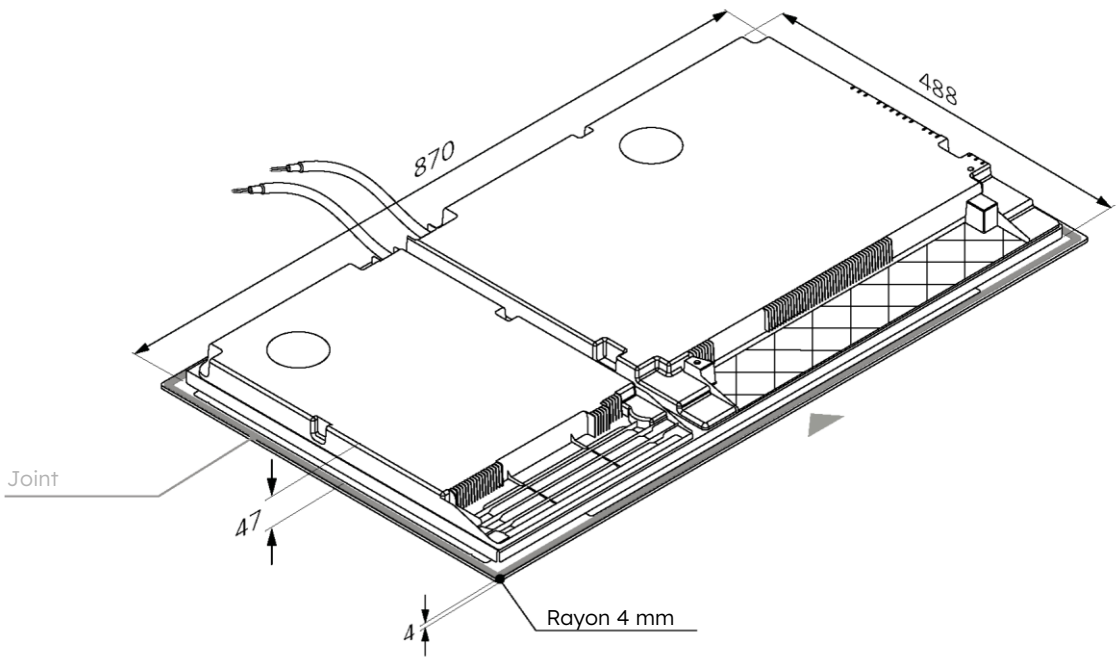

60 65 80 90

Dimensions en **mm**

**vue de face**

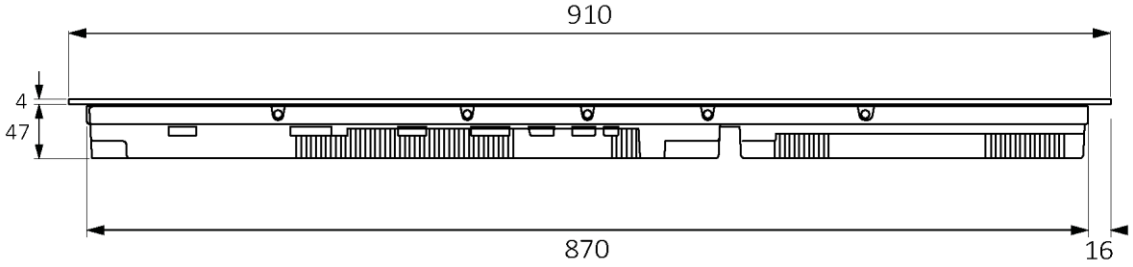


**vue de côté**

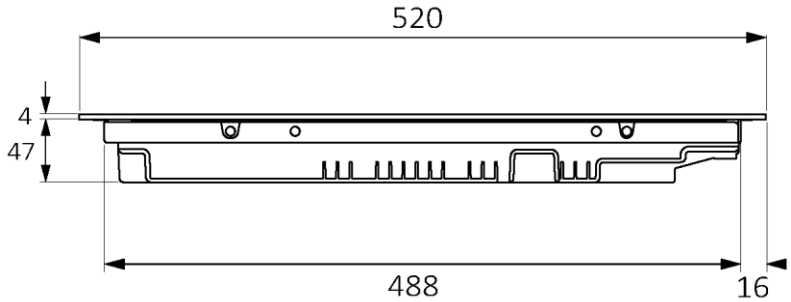

# 4 Outils d'installation

## 4.1 Installation standard

**Outils nécessaires**

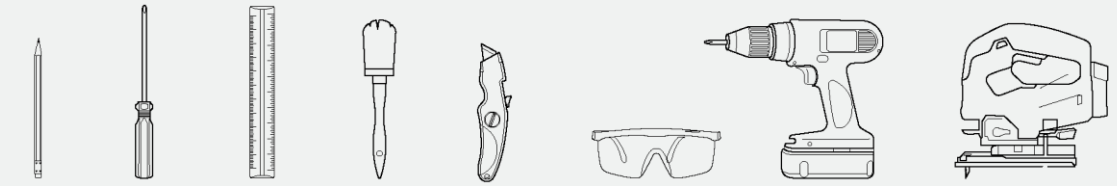

crayon tournevis règle pinceau cutter lunettes de sécurité visseuse scie sauteuse

**Outils fournis avec le produit**

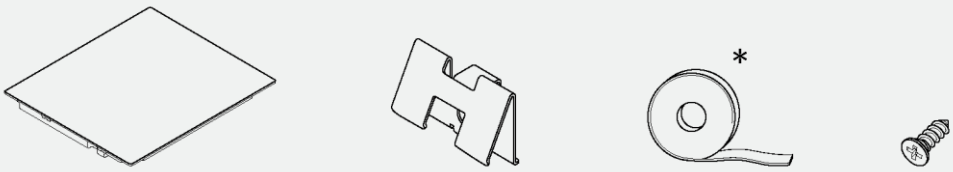


Plaque de cuisson 4 clips joint 4 vis

## 4.2 Installation en affleurement

**Outils nécessaires**

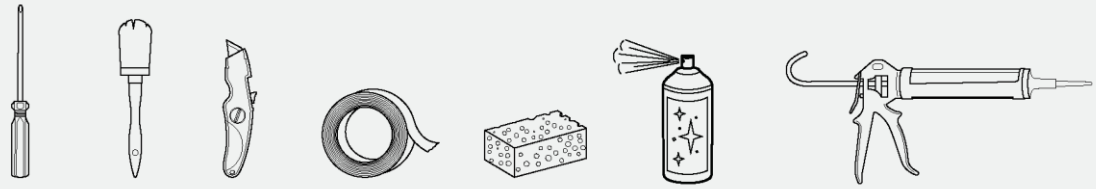

tournevis pinceau cutter ruban adhésif éponge spray nettoyant silicone

**Outils fournis avec le produit**

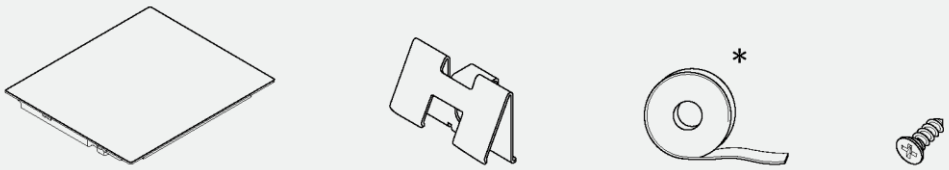


Plaque de cuisson 4 clips joint 4 vis

* Sur les modèles de 90 cm, le joint est déjà installé

# Précautions

- En matière de sécurité, ce produit est conforme à la réglementation en vigueur ;
- La distance entre la plaque de cuisson et les meubles ou les appareils encastrés doit être telle qu'elle assure une ventilation et une évacuation de l'air suffisantes ;
- La distance minimale entre la plaque de cuisson et la hotte dépend du modèle de la hotte **(A) ;**
- La distance entre la plaque de cuisson et les meubles hauts doit tenir compte de la présence d'objets encombrants (casseroles, louches, etc.) et de leur utilisation **(B) ;**
- La distance minimale entre l'orifice de la plaque de cuisson et le panneau arrière/la crédence de la cuisine doit être d'au moins 35 mm **(C) ;**
- Maintenez une distance latérale de sécurité par rapport au meuble **(D).** Le revêtement latéral du meuble doit être dans un matériau résistant à la chaleur ;
- Dans la zone située sous la plaque de cuisson, il est nécessaire de laisser un espace libre d'au moins 10 mm entre la plaque de cuisson et tout autre objet susceptible d'être affecté par la chaleur générée pendant l'utilisation ;
- Suivez les instructions de ce manuel pour la ventilation du produit ;
- Si le produit est installé au-dessus d'un four, consultez également les instructions d'installation du four.

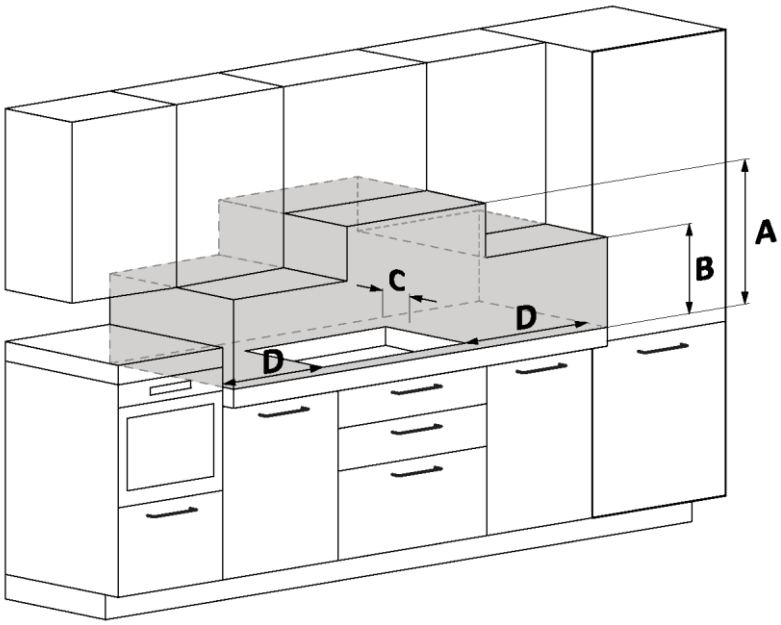


**A** Nous recommandons une distance d'au moins 650 mm, consultez également le manuel de la hotte ;

**B** Envisagez un espace utile pour manipuler les casseroles, les louches et autres objets ;

**C** Distance de 35 mm entre le trou d'encastrement et le panneau arrière/la crédence ;

**D** 35 mm : largeur de la plaque de cuisson 60 ;
55 mm : largeur de la plaque de cuisson 65 ;
35 mm : largeur de la plaque de cuisson 80 ;
35 mm : largeur de la plaque de cuisson 90.

# 6 Meubles et ventilation

## 6.1 Sur socle de four

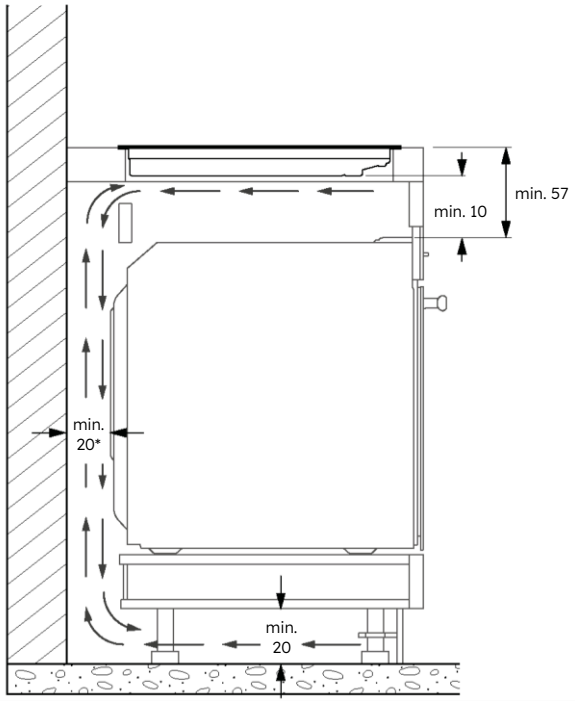


* Indication relative à la plaque de cuisson.
Pour les informations relatives au four, consultez le manuel d'installation prévu à cet effet.

## 6.2 Sur socle avec tiroirs

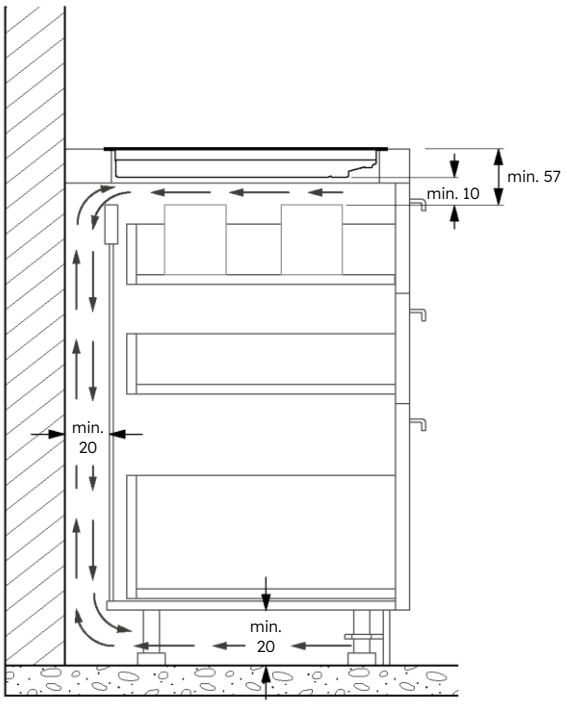

## 6.3 Sur socle avec étagères

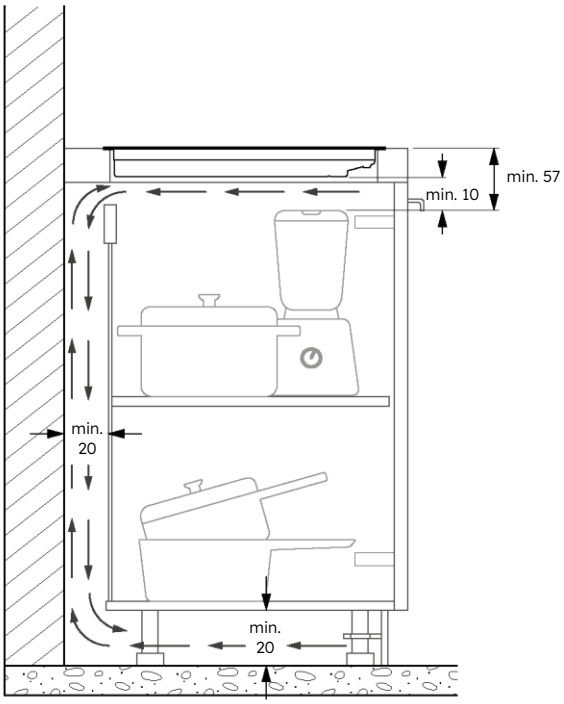


## 6.4 Épaisseurs du plan de travail

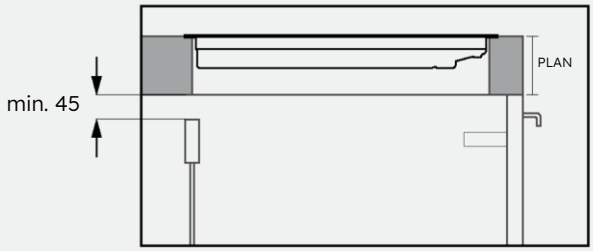


Meubles avec plan de travail épais : prévoyez une ouverture arrière d'au moins 45 mm entre le dessus et la chaîne arrière.

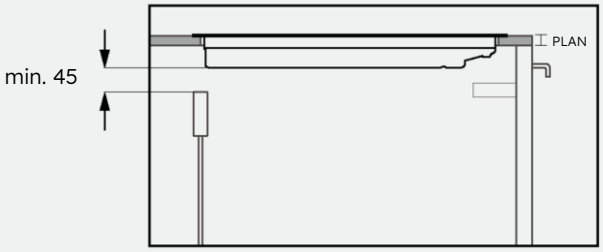


Meubles avec plan de travail d'épaisseur réduite : prévoyez une ouverture arrière d'au moins 45 mm entre la plaque de cuisson et la chaîne arrière.

# 7 Dimensions encastré

- Le plan de travail de la cuisine doit être façonné en suivant les schémas ci-dessous ;
- L'arrière du meuble doit comporter des ouvertures, selon les schémas ci-dessous.

## 7.1 Largeur de la plaque de cuisson 60

**Installation standard**

Dimensions en **mm**

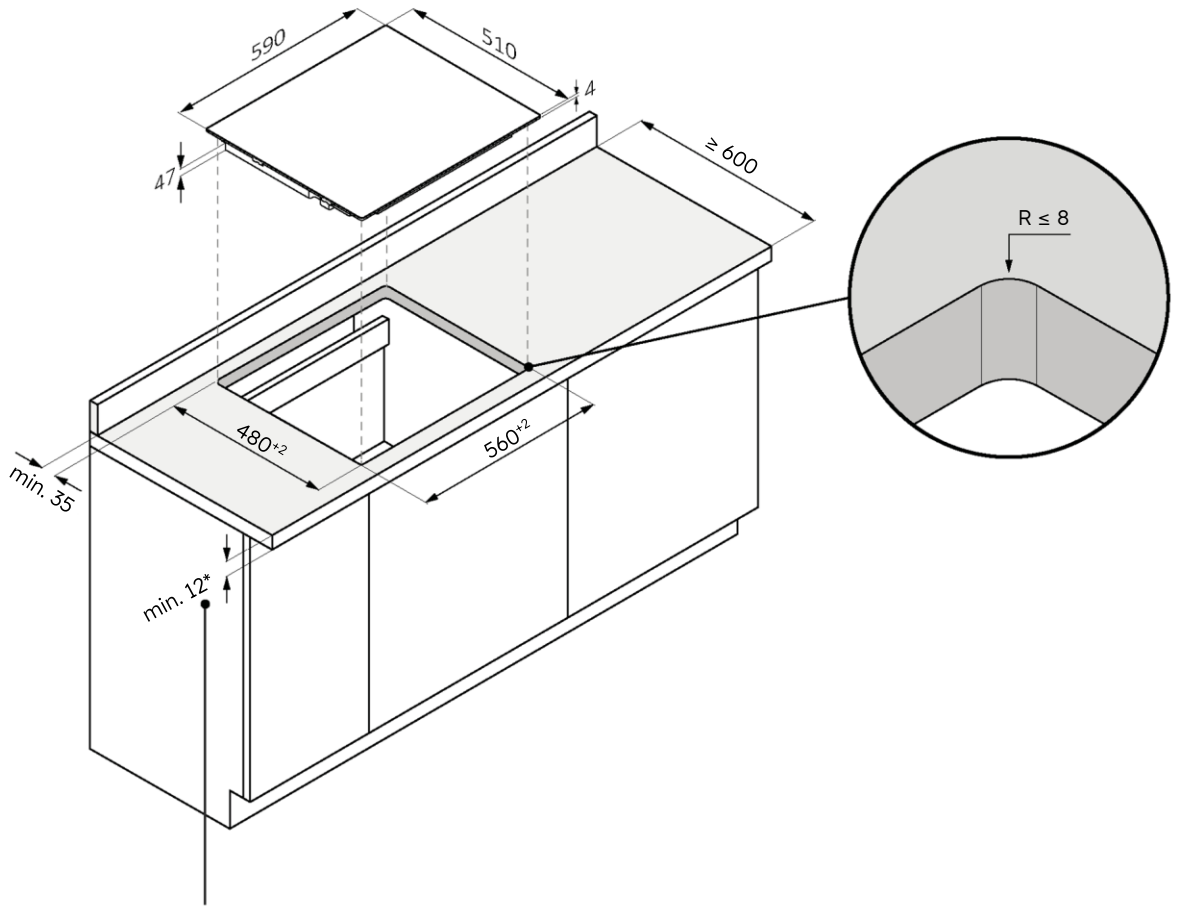


*28 avec four en dessous

**Installation en affleurement**

⚠ **AVERTISSEMENT :** non disponible pour les produits avec verre biseauté.

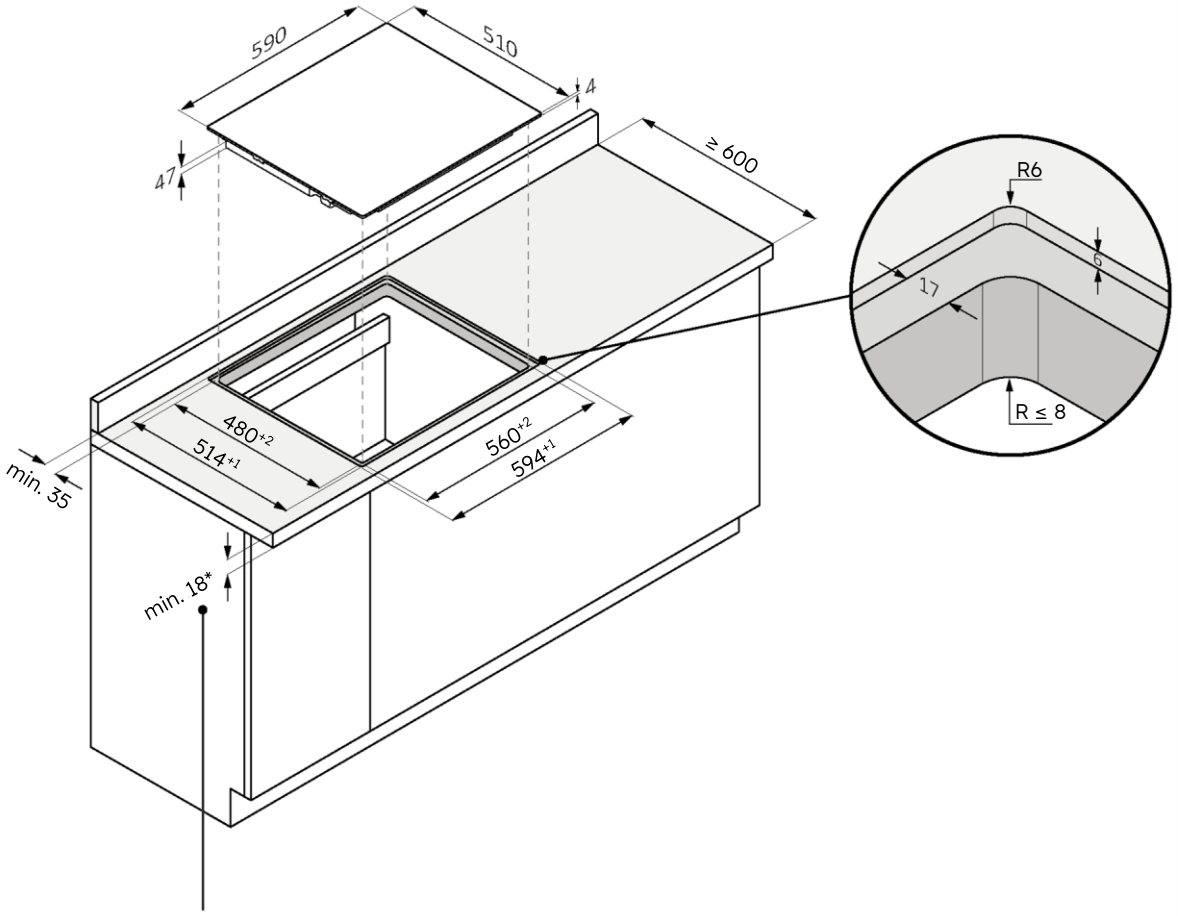


*34 avec four en dessous

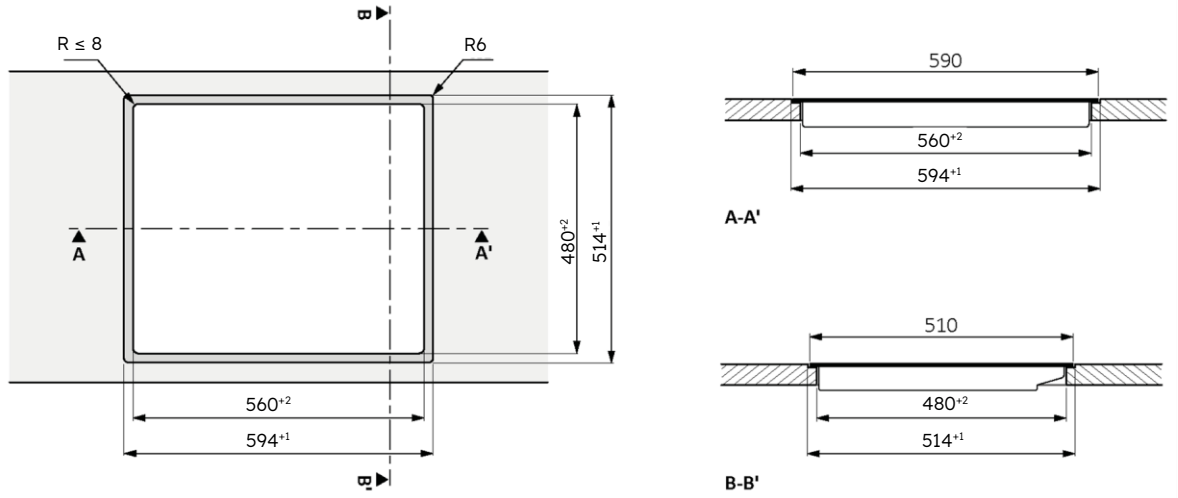

## 7.2 Largeur de la plaque de cuisson 65

**Installation standard**

Dimensions en **mm**

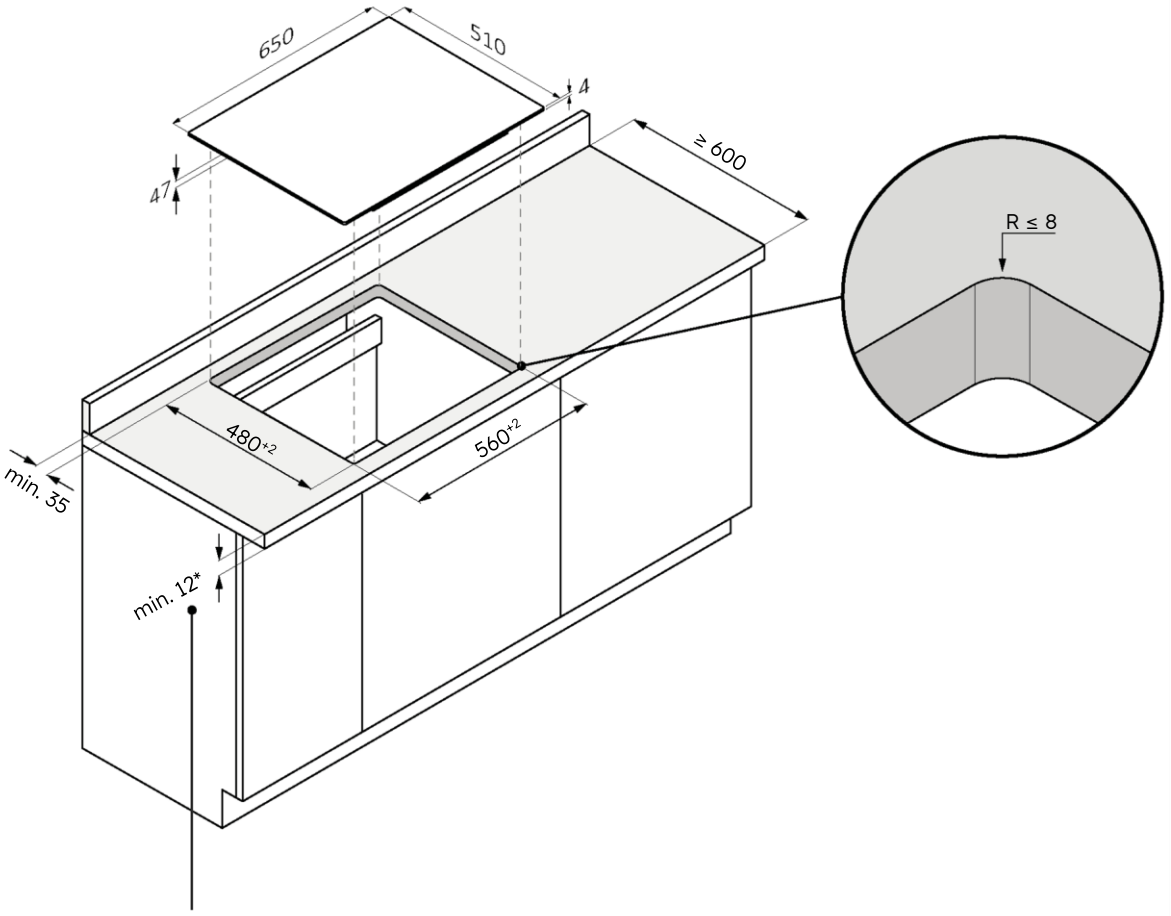


*28 avec four en dessous

60 65 80 90

**Installation en affleurement**

⚠ **AVERTISSEMENT :** non disponible pour les produits avec verre biseauté.

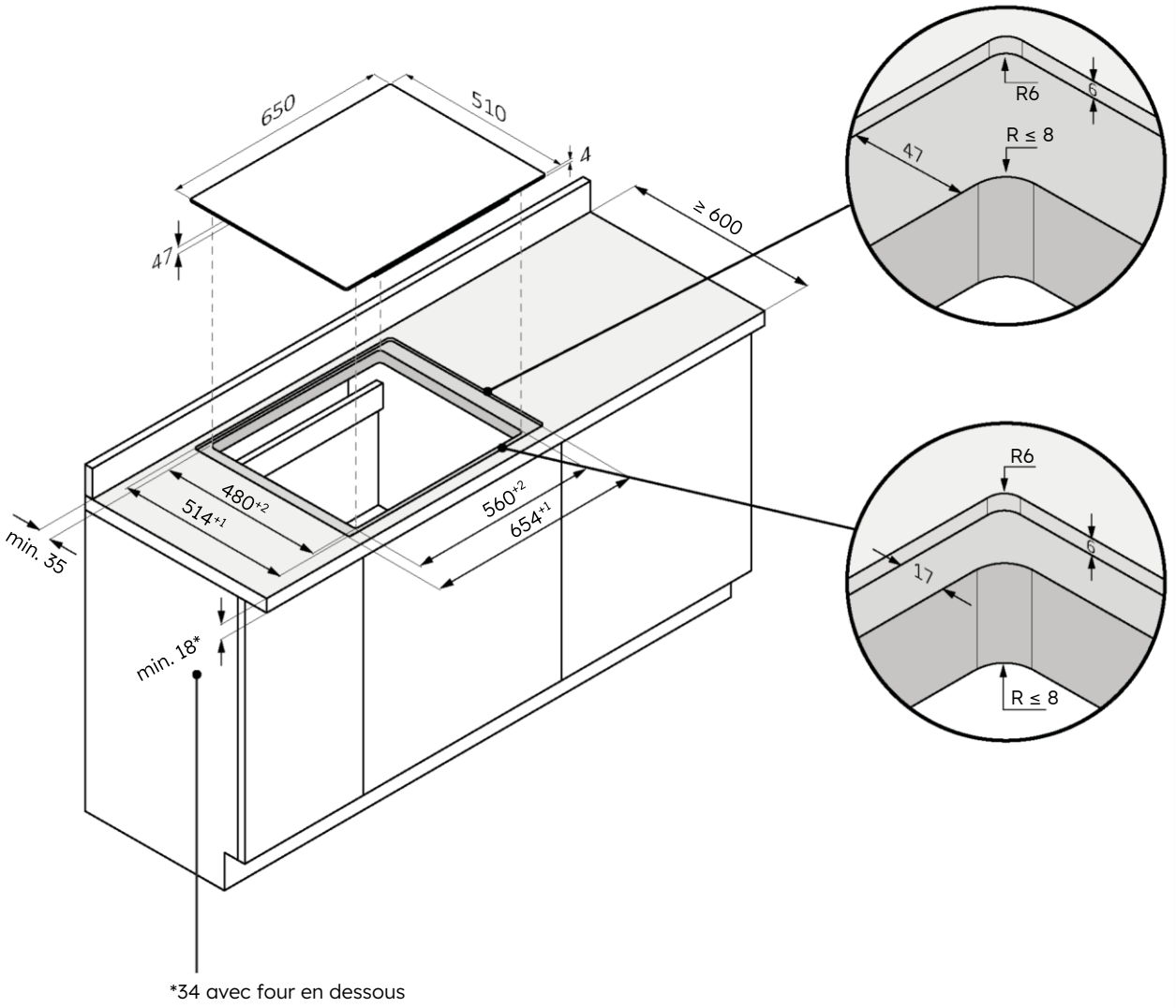


*34 avec four en dessous

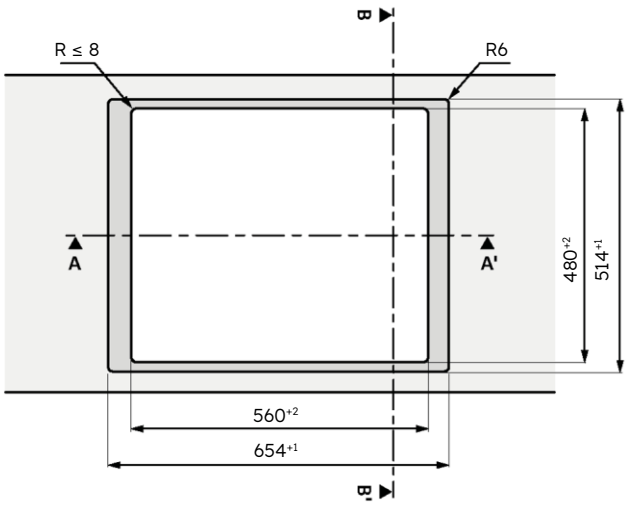


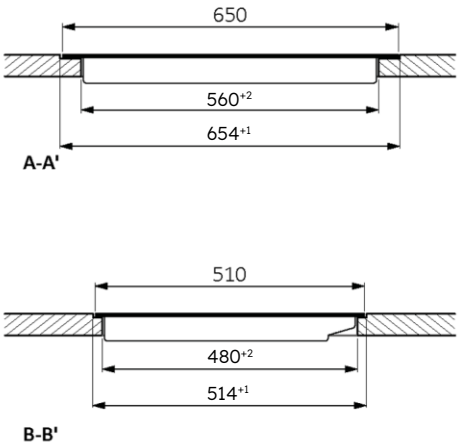

## 7.3 Largeur de la plaque de cuisson 80

**Installation standard**

Dimensions en **mm**

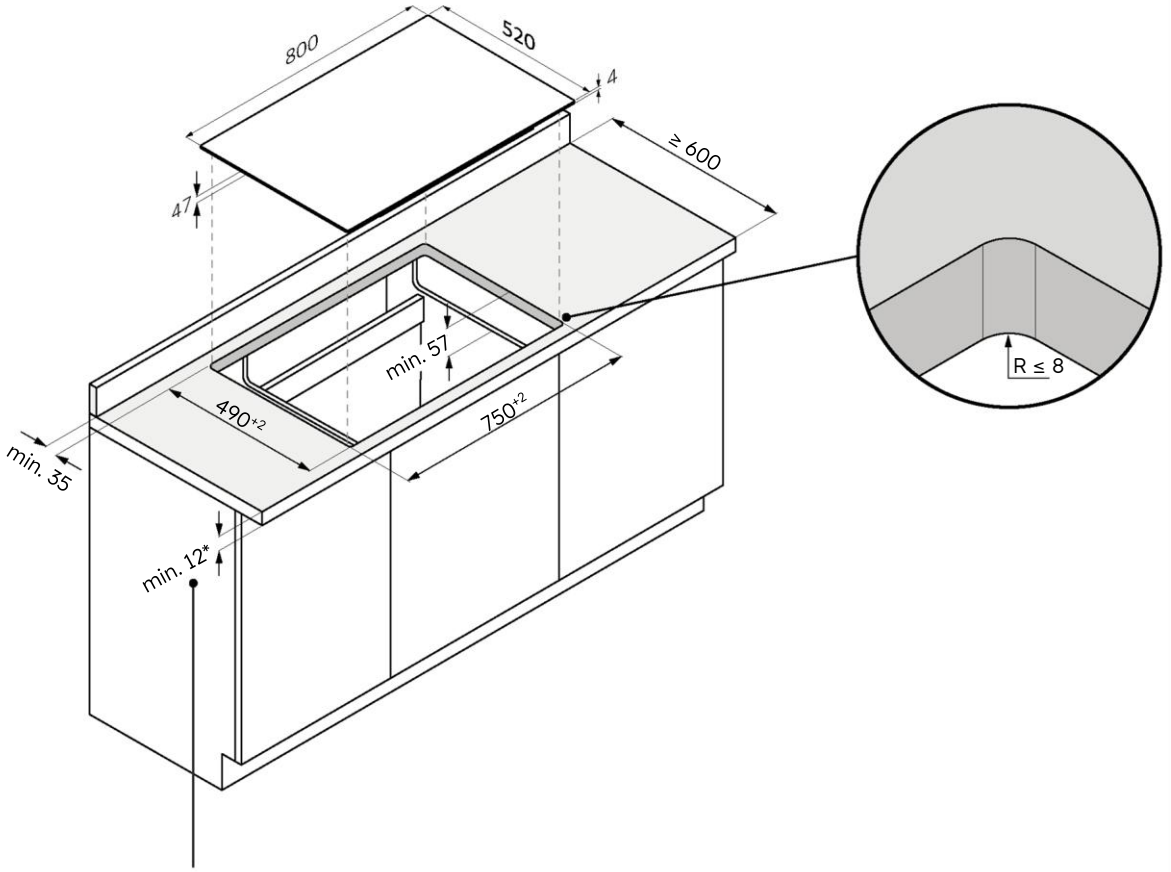


*28 avec four en dessous

60 65 80 90

**Installation en affleurement**

⚠ **AVERTISSEMENT :** non disponible pour les produits avec verre biseauté.

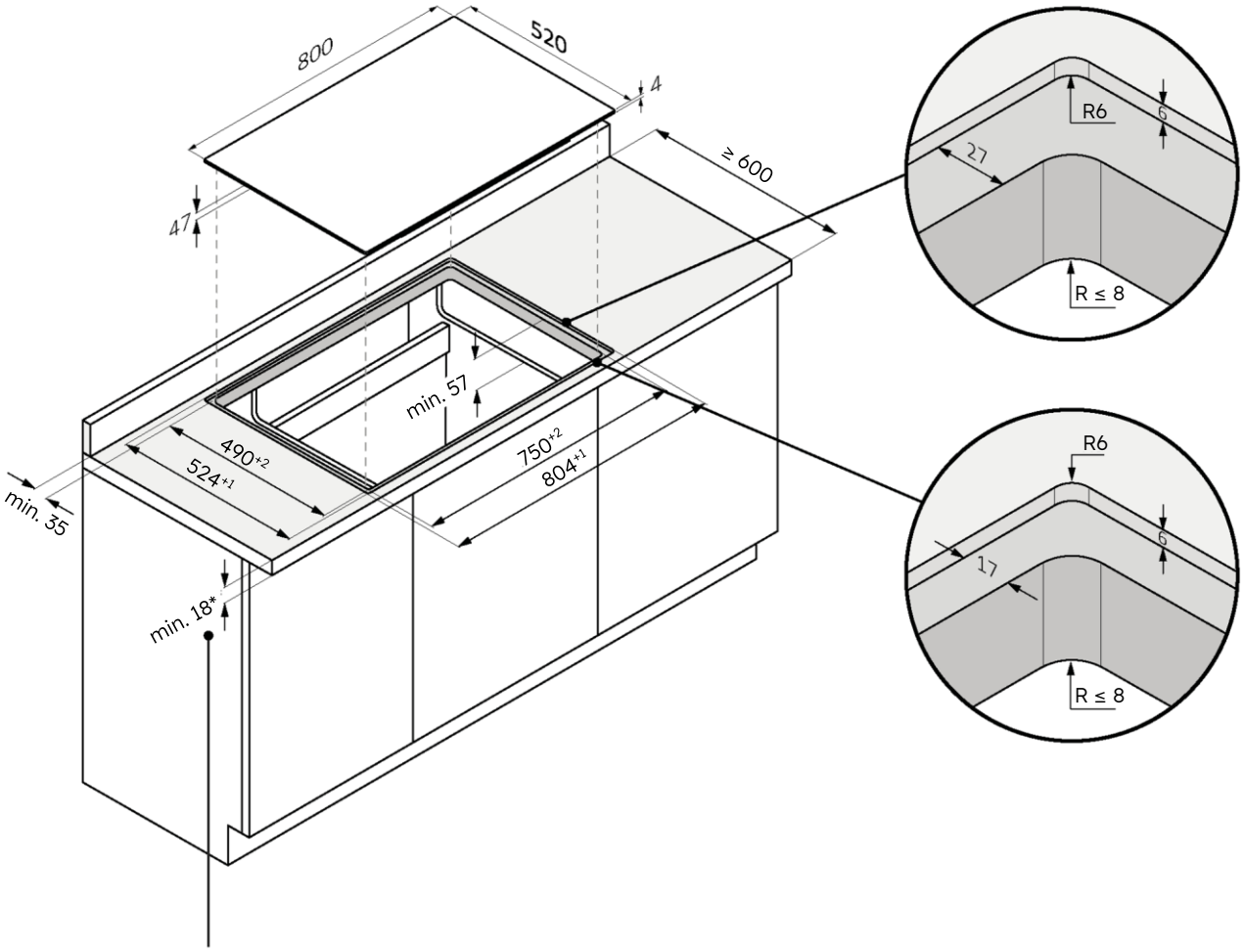


*34 avec four en dessous

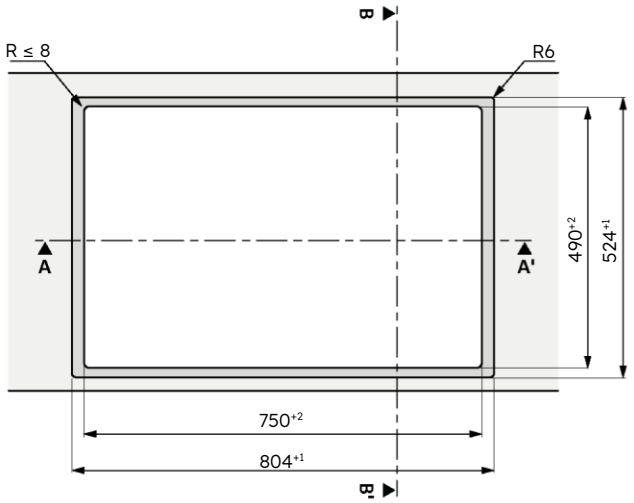


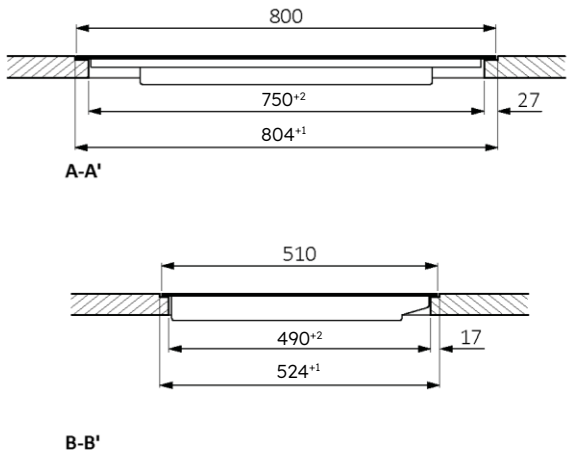

## 7.4 Largeur de la plaque de cuisson 90

**Installation standard**

Dimensions en **mm**

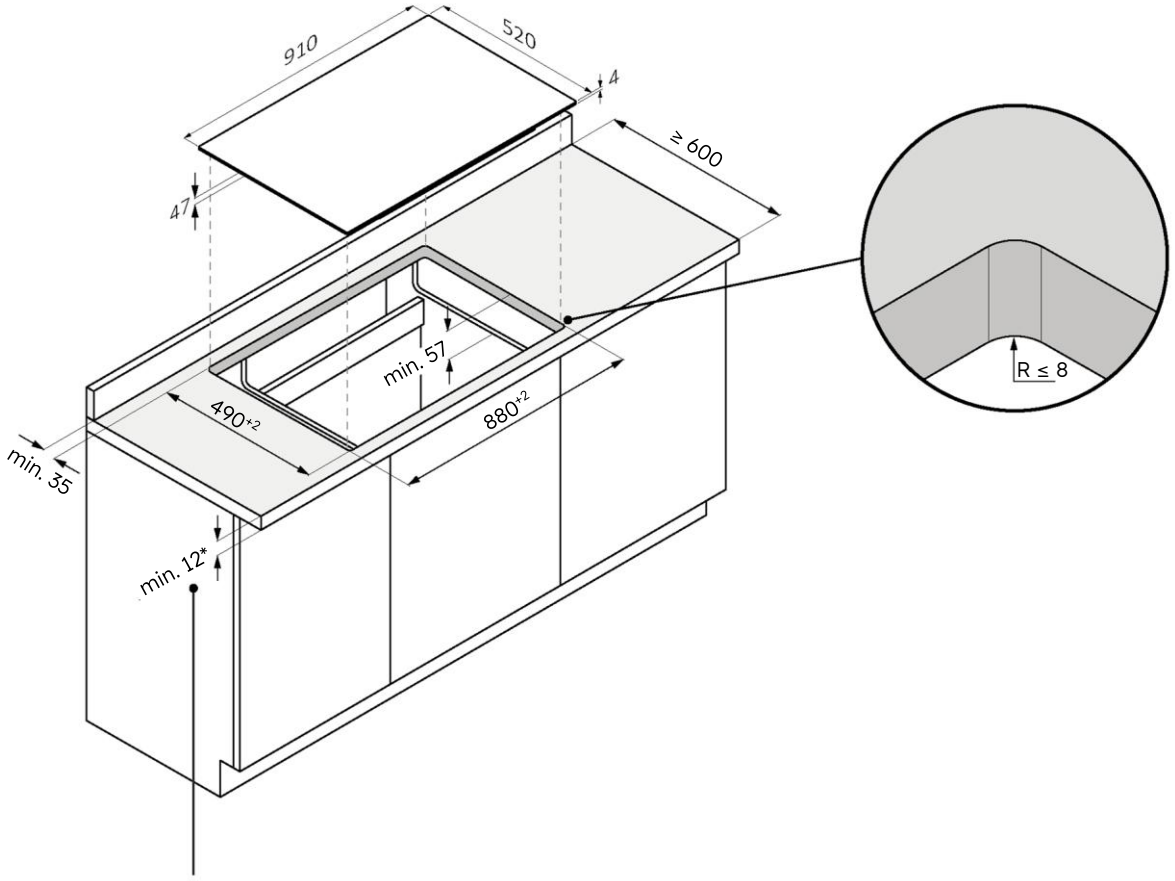


*28 avec four en dessous

### Installation en affleurement

⚠ **AVERTISSEMENT :** non disponible pour les produits avec verre biseauté.

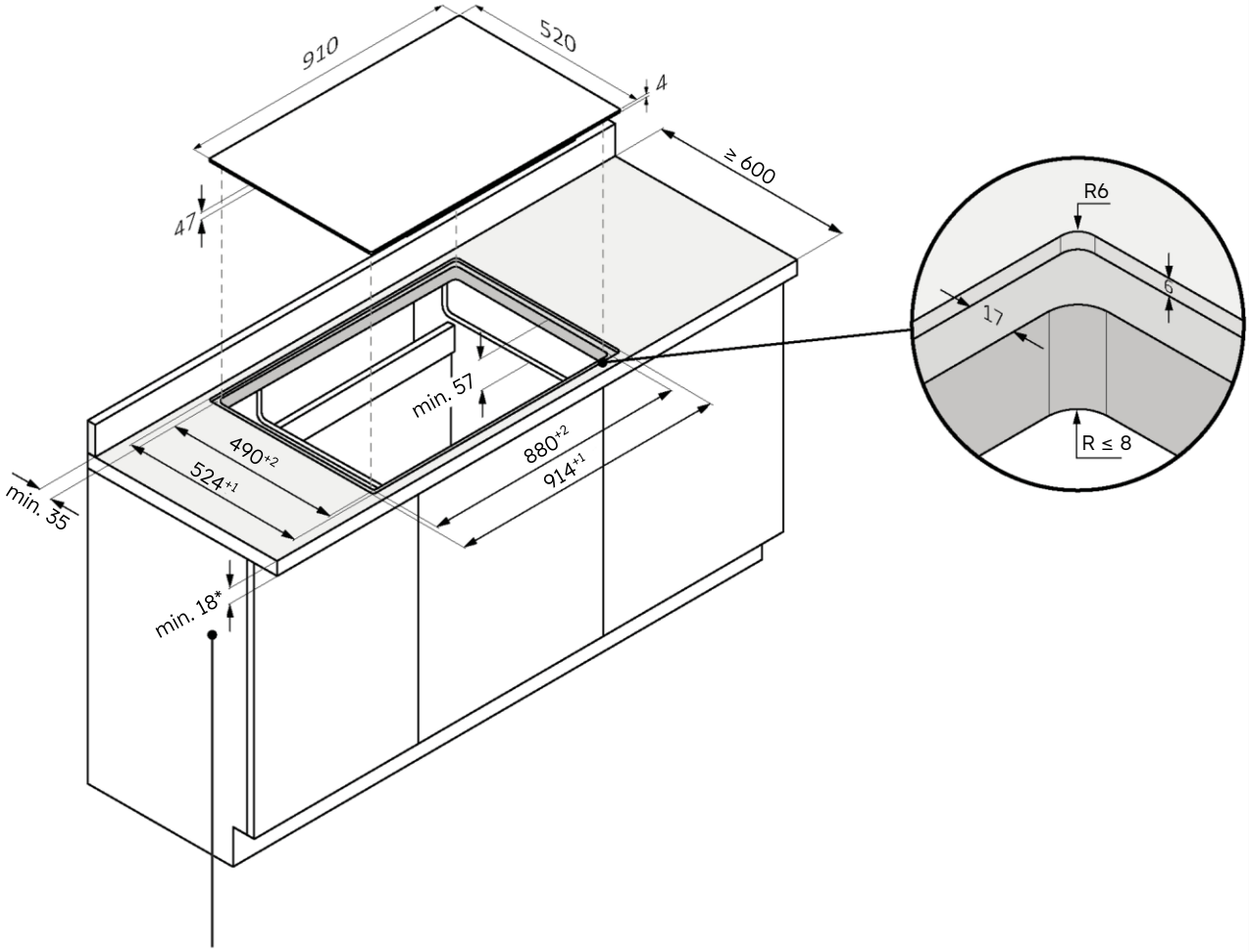


*34 avec four en dessous

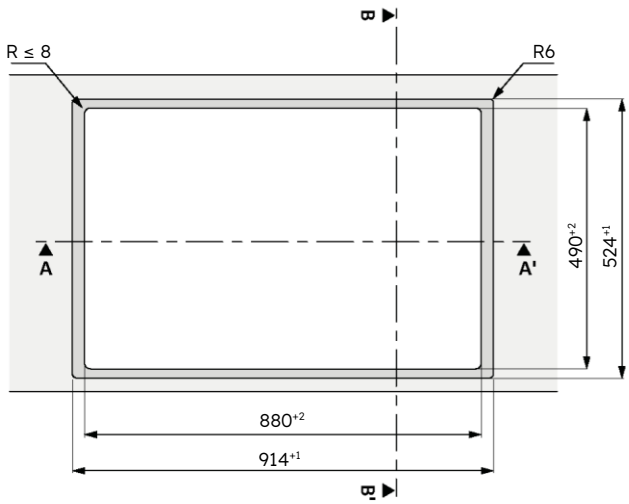


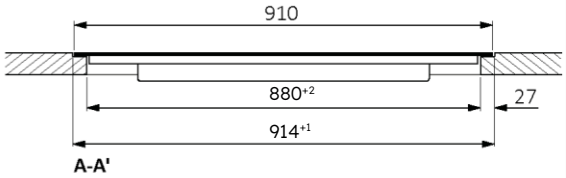


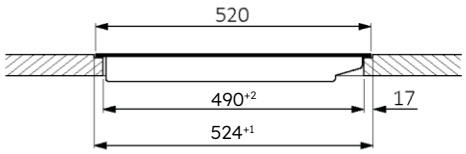

# 8 Raccordement au secteur

## 8.1 Consignes de sécurité

**Pour effectuer le raccordement électrique de l'appareil en toute sécurité, respectez les avertissements suivants :**

- Toute réparation, toute installation ou tout entretien non effectué correctement peut mettre gravement en danger l'utilisateur ;
- Le producteur déclare qu'il n'assume aucune responsabilité pour les dommages directs ou indirects causés par une installation, un entretien ou une réparation incorrects. Il n'est pas non plus responsable des dommages causés par l'absence ou l'interruption de la conduite de mise à la terre (électrocution) ;
- La plaque de cuisson ne doit être raccordée au réseau électrique que par un technicien qualifié qui connaît et respecte les réglementations locales et les réglementations supplémentaires de la compagnie d'électricité locale ;
- Le produit relève de la classe de protection I et ne peut fonctionner que s'il est équipé d'un conducteur de mise à la terre ;
- Le produit doit être hors tension pendant l'installation ;
- Pendant l'installation, ne placez pas d'objets métalliques (par exemple, couteaux, fourchettes, cuillères et couvercles) sur la surface de la plaque de cuisson, car ils pourraient devenir chauds ;
- Ne raccordez le produit qu'en utilisant le câble fourni ;
- Le produit doit être raccordé à un système électrique adéquat ;
- En cas d'installation incorrecte, d'altération de l'appareil et de raccordement incorrect, la garantie du produit deviendra caduque ;
- Si le cordon d'alimentation est endommagé, faites-le remplacer par le fabricant, un technicien ou un électricien qualifié pour éviter tout risque d'accident ;
- Le raccordement à un système de mise à la terre fiable est essentiel et obligatoire ;
- Cet appareil ne doit être installé et mis à la terre que par une personne dûment qualifiée ;
- Débranchez l'appareil de l'alimentation électrique principale avant d'effectuer toute intervention ou opération d'entretien ;
- Cet appareil doit être raccordé à un circuit comprenant un interrupteur d'isolement qui assure une déconnexion complète de la source d'alimentation ;
- Les modifications du système électrique domestique ne doivent être effectuées que par un électricien qualifié ;
- Le non-respect de ces recommandations peut entraîner une électrocution ou la mort ;
- La plaque de cuisson doit être raccordée à l'alimentation électrique par l'intermédiaire d'un dispositif de déconnexion omnipolaire qui assure la séparation entre les contacts conformes à la catégorie de suralimentation III. Cet appareil doit résister aux charges maximales raccordées et être conforme aux réglementations en vigueur.

⚠ **AVERTISSEMENT :** afin d'éviter tout danger provoqué par le réarmement accidentel du disjoncteur thermique, l'appareil ne doit pas être alimenté par un commutateur extérieur, comme une minuterie, ni être raccordé à un circuit qui est régulièrement allumé et éteint.

- **Câble d'alimentation électrique :** l'appareil est équipé d'un câble d'alimentation qui doit être raccordé au réseau domestique. Les différentes possibilités de raccordement, en fonction du type d'alimentation domestique, sont indiquées sur le schéma correspondant. La plaque signalétique indique également la tension de raccordement autorisée pour cet appareil et la puissance absorbée relative.

## 8.2 Instructions

**Puissance absorbée**
Voir la plaque signalétique du produit.

**Disjoncteur différentiel**
Il est recommandé d'utiliser un interrupteur à courant différentiel résiduel (disjoncteur différentiel) dont le courant de déclenchement soit conforme aux normes en vigueur.

**Dispositifs de séparation**
Dans le cas où il est nécessaire de l'utiliser, la plaque de cuisson doit être raccordée à l'alimentation électrique par l'intermédiaire d'un dispositif de déconnexion omnipolaire qui assure une séparation entre les contacts conformes à la catégorie de surtension III. Un tel dispositif doit résister aux charges maximales raccordées et être conforme aux normes en vigueur.

**Câble d'alimentation électrique**
Le produit est équipé d'un câble d'alimentation qui doit être raccordé au réseau domestique. Les différentes possibilités de raccordement, en fonction du type d'alimentation domestique, sont indiquées sur le schéma correspondant. La plaque signalétique indique également la tension de raccordement autorisée pour cet appareil et la puissance absorbée relative.

**Remplacement du cordon d'alimentation**
Ne remplacez pas le câble vous-même. Contactez le centre d'assistance agréé.

## 8.3 Autres conseils

L'utilisation de tout appareil ménager nécessite le respect de certaines règles de base :

- Ne tirez pas sur le cordon d'alimentation pour débrancher l'appareil ;
- Ne touchez pas l'appareil avec les mains ou les pieds mouillés ou humides ;
- En général, l'utilisation d'adaptateurs, de multiprises ou de rallonges est déconseillée ;
- En cas de dysfonctionnement et/ou de baisse de performance, éteignez l'appareil et évitez d'y apporter des modifications vous-même.

## 8.4 Schéma de raccordement

60 65 80 90

Respectez les réglementations locales et toute exigence supplémentaire de la compagnie d'électricité locale. Suivez le schéma de raccordement ci-dessous pour le câble d'alimentation des plaques de cuisson de 60, 65 et 80 cm.

**Raccordement de l'appareil**
Respectez les données de raccordement figurant sur la plaque signalétique.
Effectuez le raccordement exclusivement selon le schéma correspondant :

- BR : marron
- BL : bleu
- YE/GN : jaune et vert
- BK : noir
- GY : gris

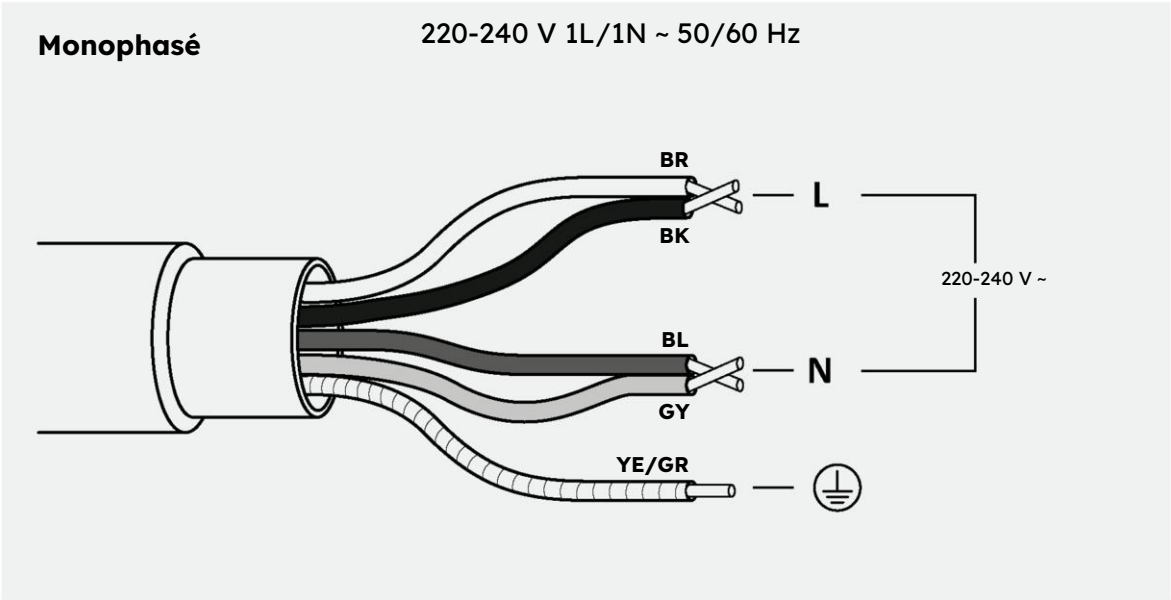


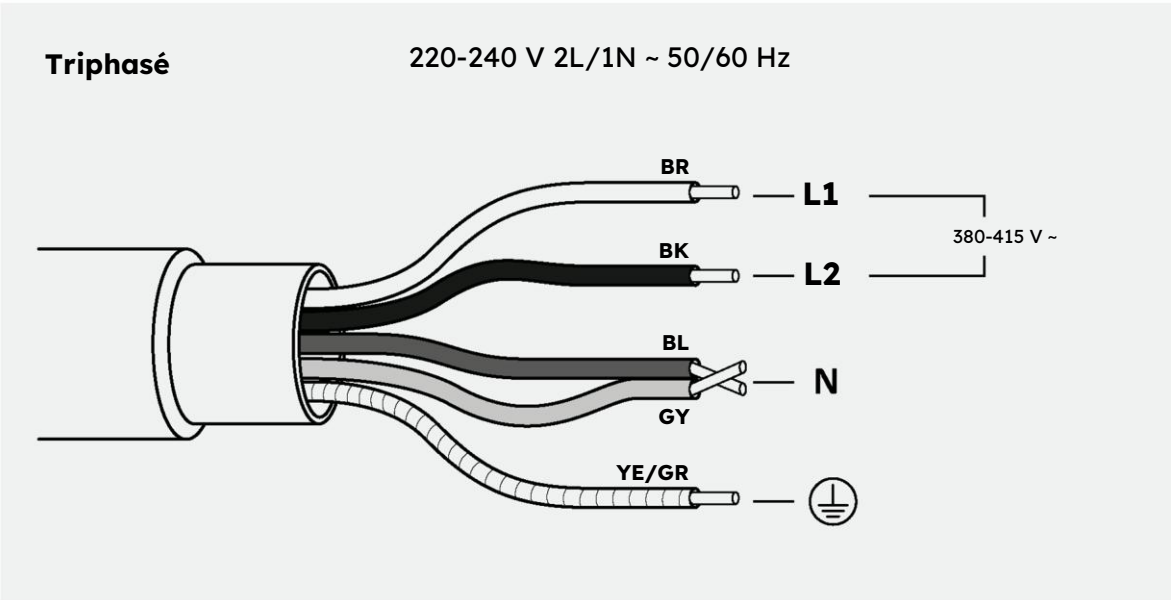

## 8.5 Schéma de raccordement

60 65 80 90

Respectez les réglementations locales et toute exigence supplémentaire de la compagnie d'électricité locale. Suivez le schéma de raccordement ci-dessous pour les câbles d'alimentation des plaques de cuisson de 90 cm.

**Raccordement de l'appareil**
Respectez les données de raccordement figurant sur la plaque signalétique.
Effectuez le raccordement exclusivement selon le schéma correspondant :

- BR : marron
- BL : bleu
- YE/GN : jaune et vert
- BK : noir
- GY : gris

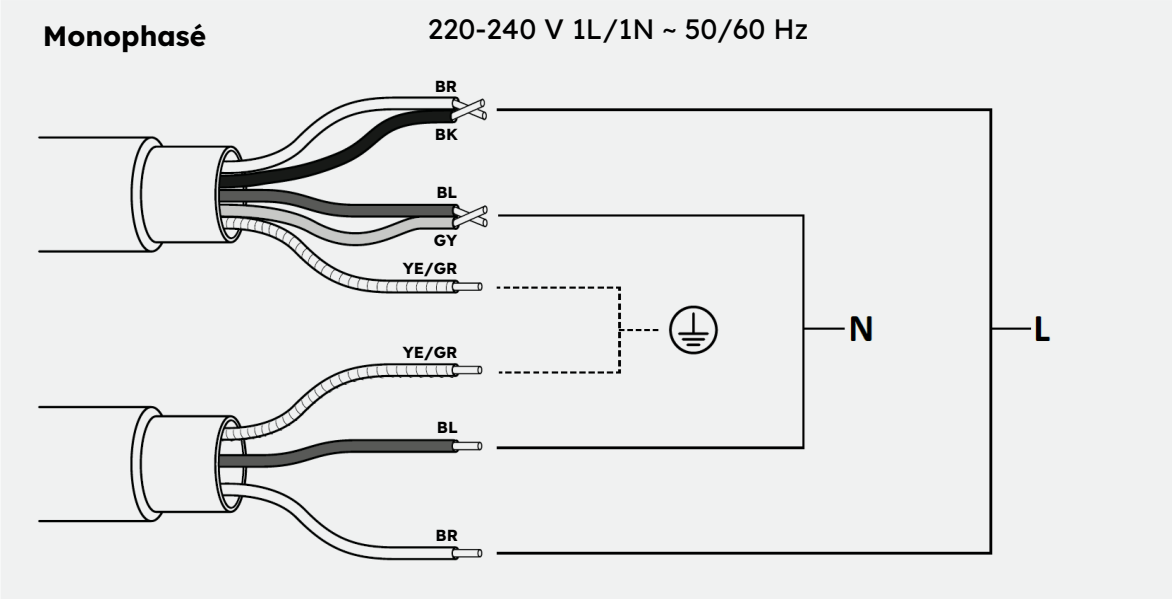


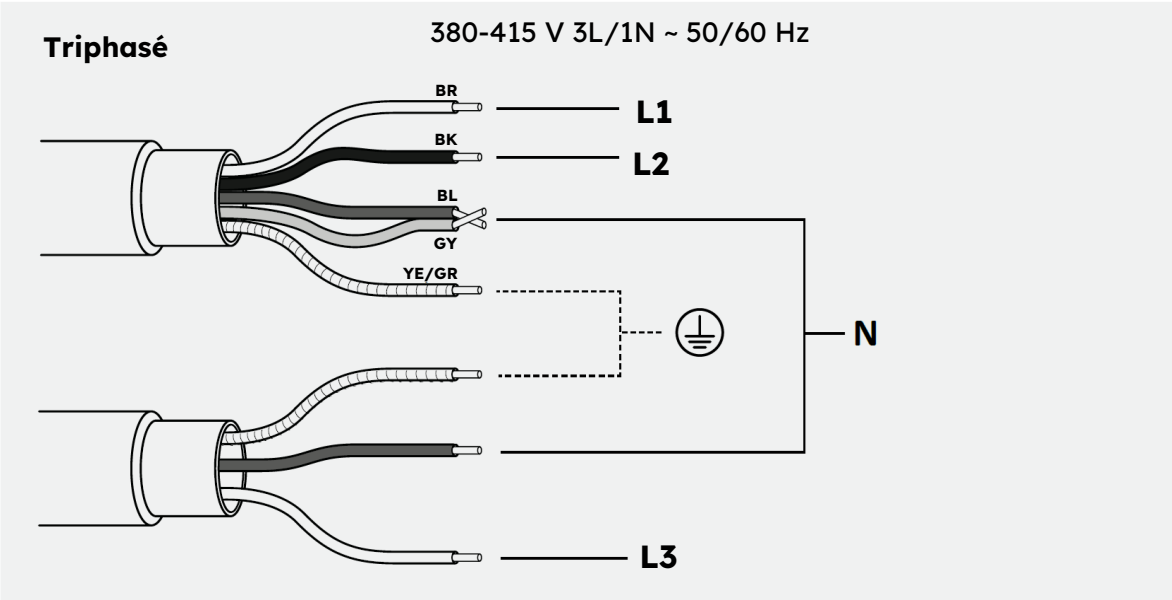

# 9 Instructions pour l'installation

## 9.1 Avertissements

- Pour la protection contre l'humidité et l'infiltration de liquides, toutes les surfaces découpées doivent être rendues étanches avec un produit approprié ;
- Le produit doit être parfaitement horizontal ;
- Retirez la barre transversale située dans la zone de la découpe du plan de travail **(ill. 1) ;**

**ill. 1**

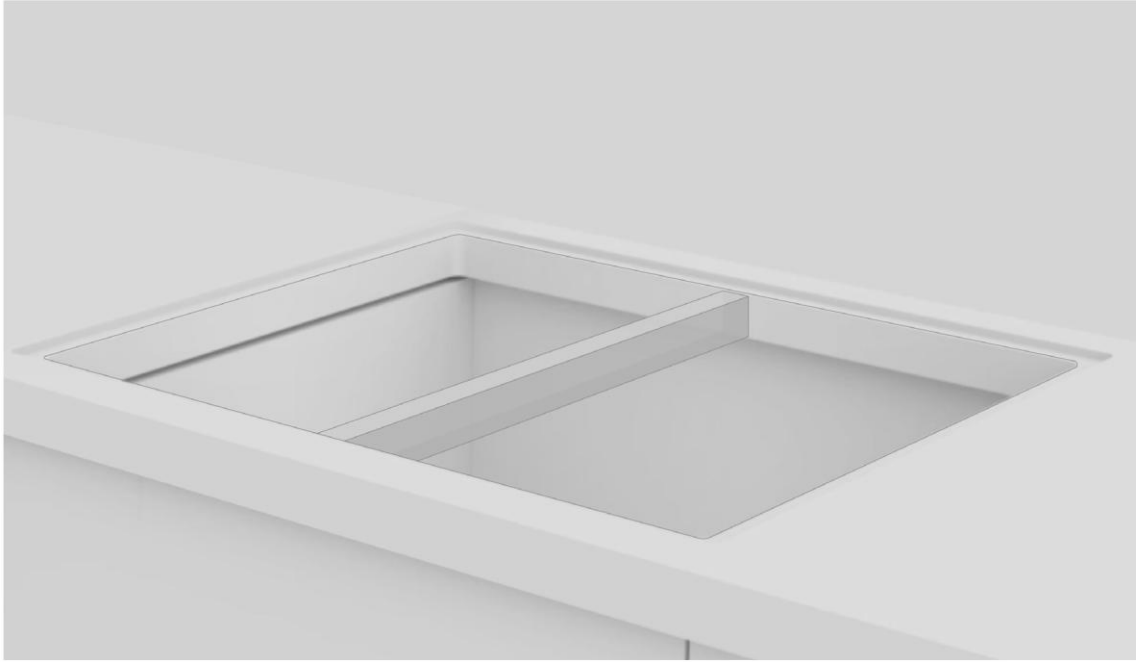

- Avant l'installation, vérifiez que le joint de la plaque de cuisson est correctement positionné **(ill. 2) ;**

**ill. 2**

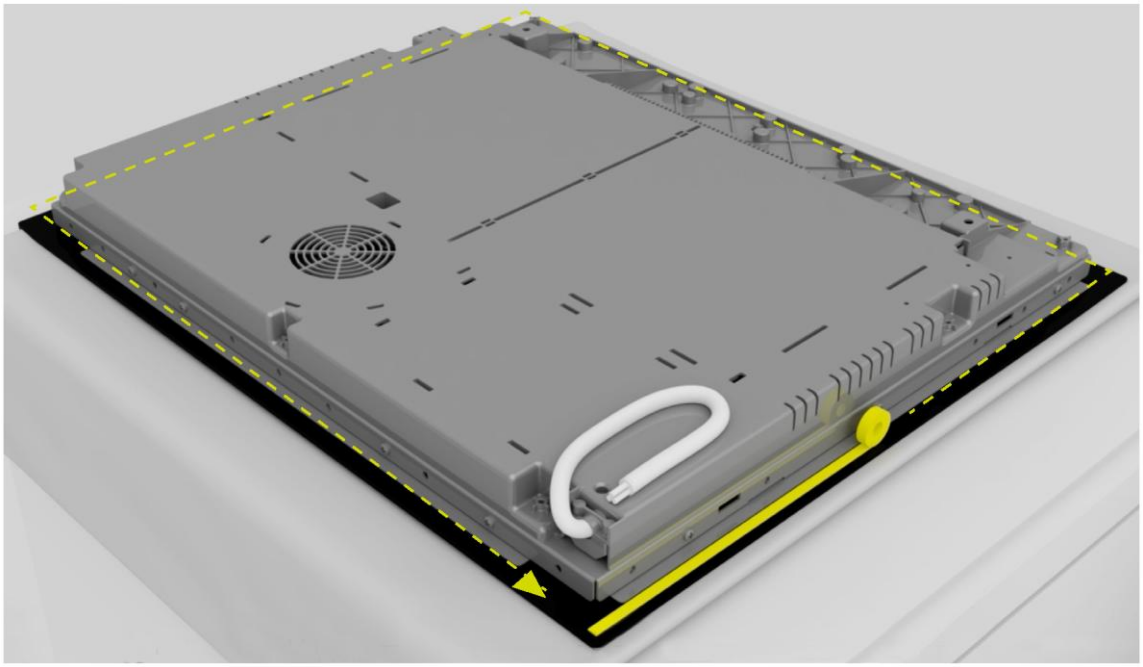

- La surface d'appui de la plaque de cuisson doit être parfaitement lisse afin qu'elle repose uniformément et que le joint appliqué puisse assurer une étanchéité suffisante **(ill. 3) ;**

**ill. 3**

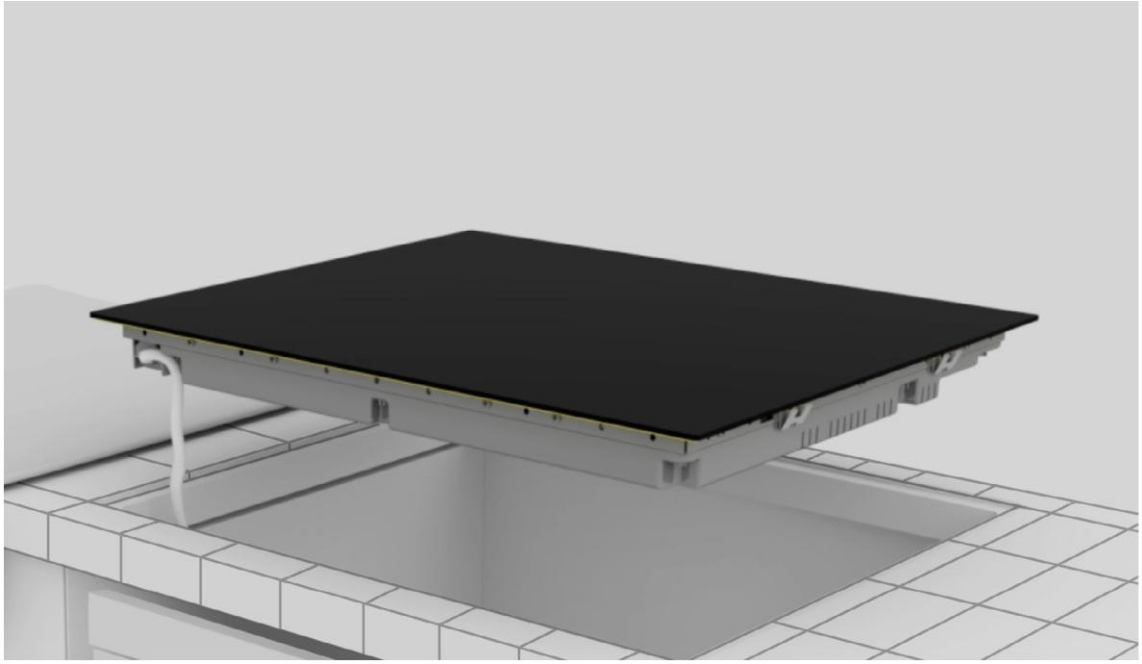

- Ne fixez pas la plaque de cuisson à l'aide de silicone ou de tout autre adhésif ! Une telle fixation endommagerait le produit si vous deviez le démonter **(ill. 4) ;**

**ill. 4**

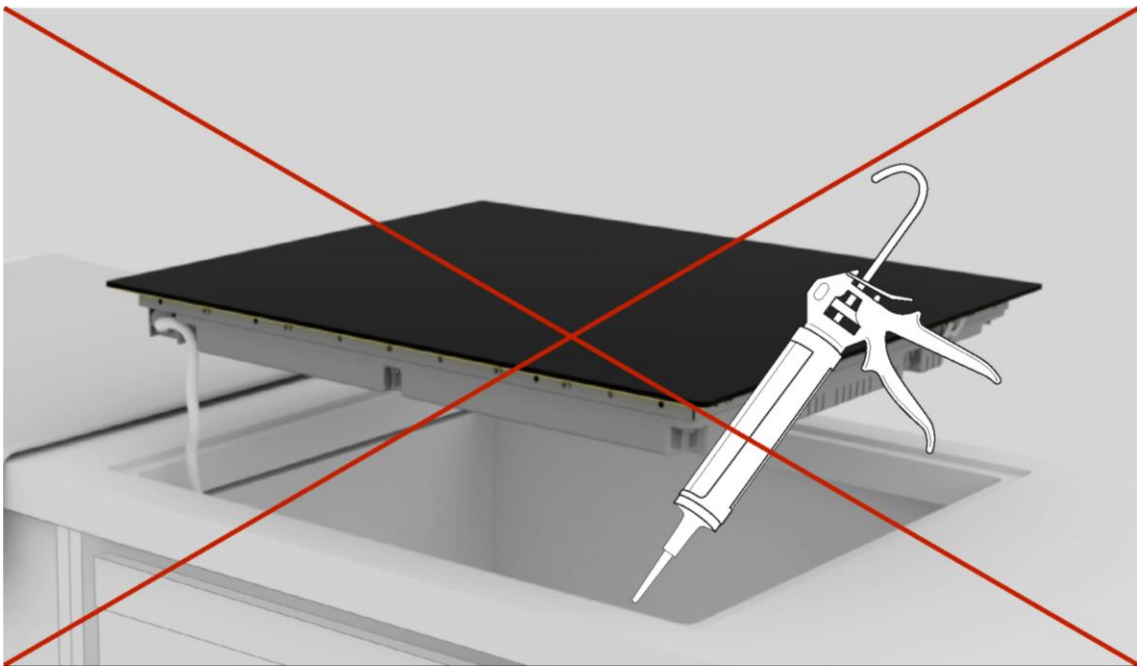

## 9.2 Installation pas à pas

Les images ci-dessous montrent les étapes de l'installation du produit.

Vous pouvez visionner la vidéo d'installation du produit en scannant les QR codes ou en cliquant sur les liens suivants.

60 65 80 90

**Installation standard**

lien

**Installation en affleurement**

lien

60 65 80 90

**Installation standard**

lien

**Installation en affleurement**

lien

**1**

Utilisez les outils indiqués dans le chapitre « Outils d'installation » du manuel. Posez un chiffon à côté de l'emballage du produit pour y poser la plaque de cuisson.

**2**

Portez des gants. Retirez l'emballage en veillant à ne pas endommager la vitre de la plaque de cuisson.

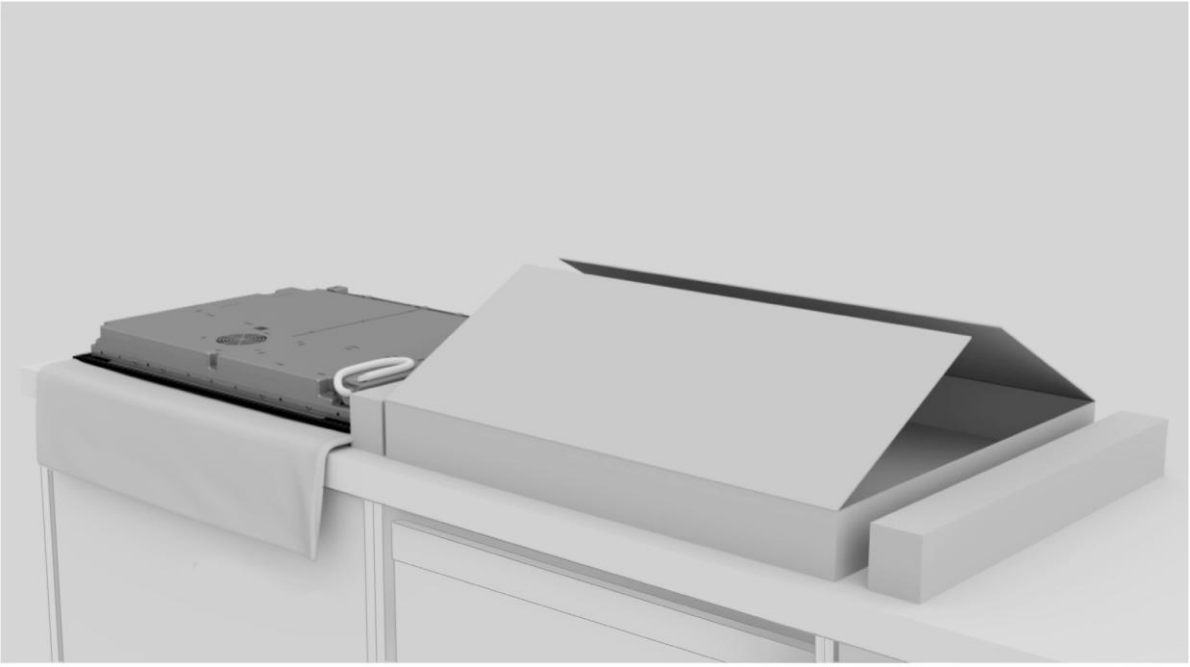

**3**

Placez la table de cuisson en la posant à l'envers sur le chiffon posé précédemment à côté de l'emballage.

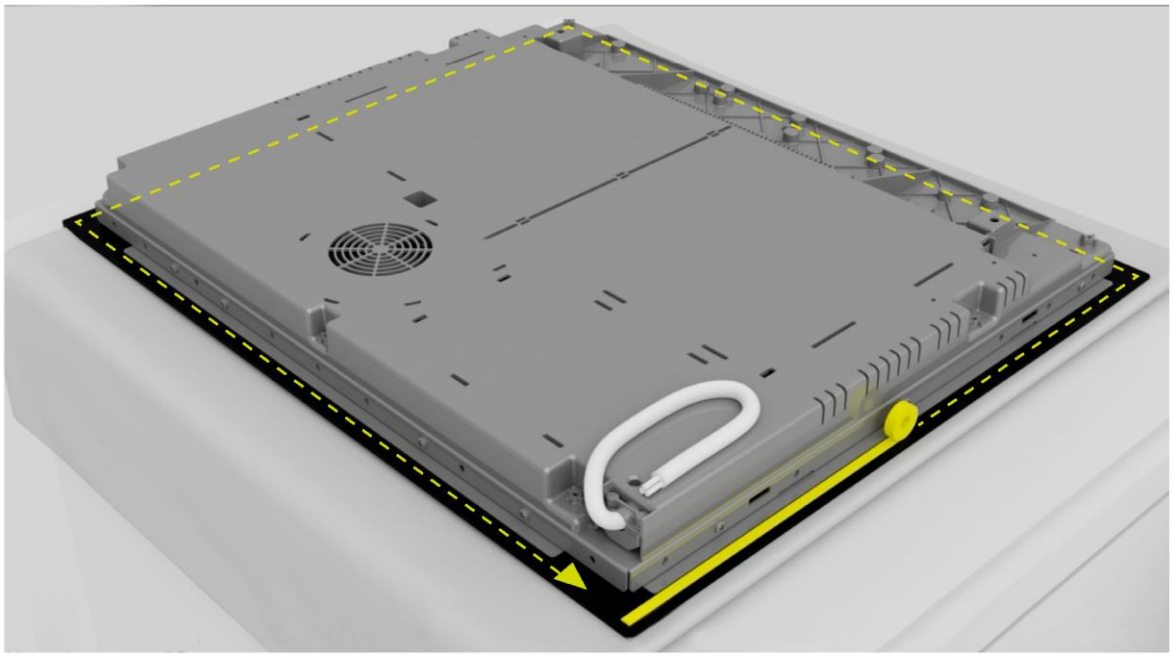

**4**

Appliquez le joint sur le périmètre.

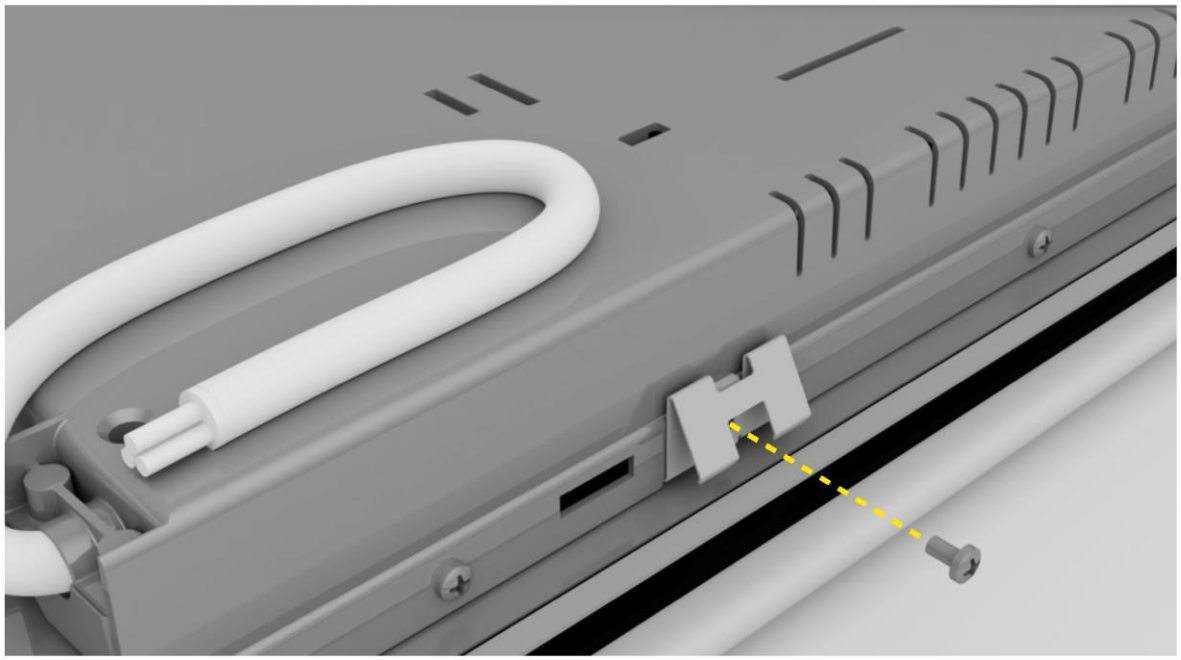

**5**

Fixez les clips sur les côtés courts de la plaque de cuisson.

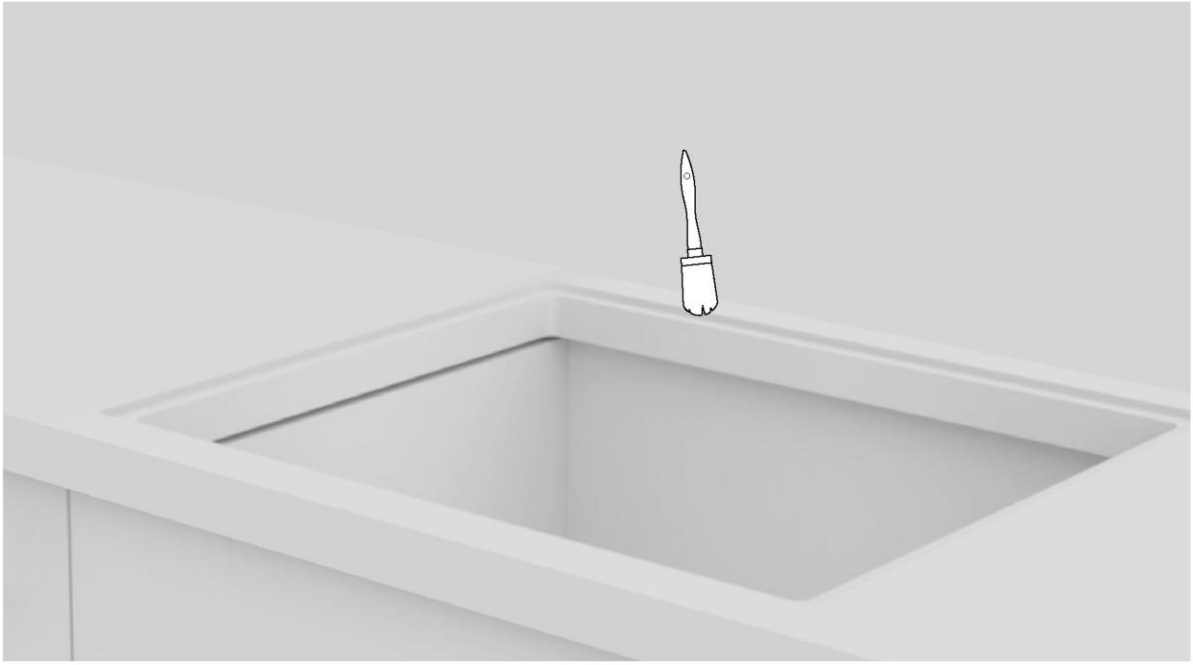

**6**

Nettoyez le bord de la zone découpée.

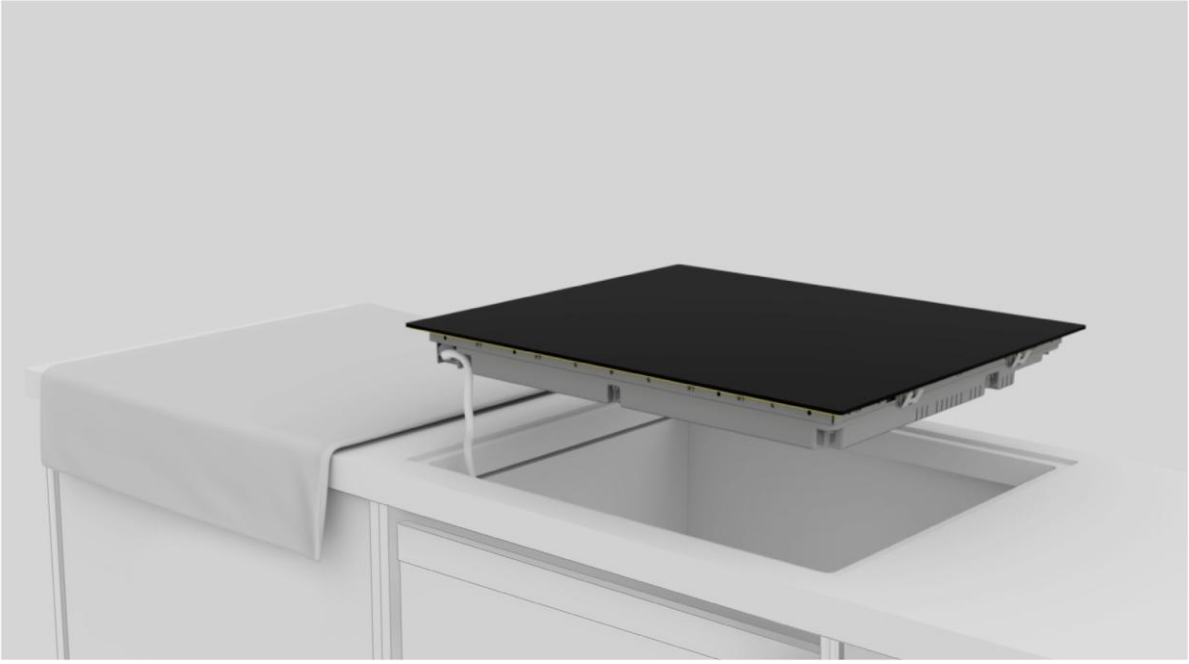

**7**

Branchez le cordon d'alimentation conformément au schéma de raccordement indiqué dans le paragraphe « Raccordement au secteur » du manuel (aucun autre objet ne doit se trouver sur la plaque de cuisson pendant le branchement au secteur).

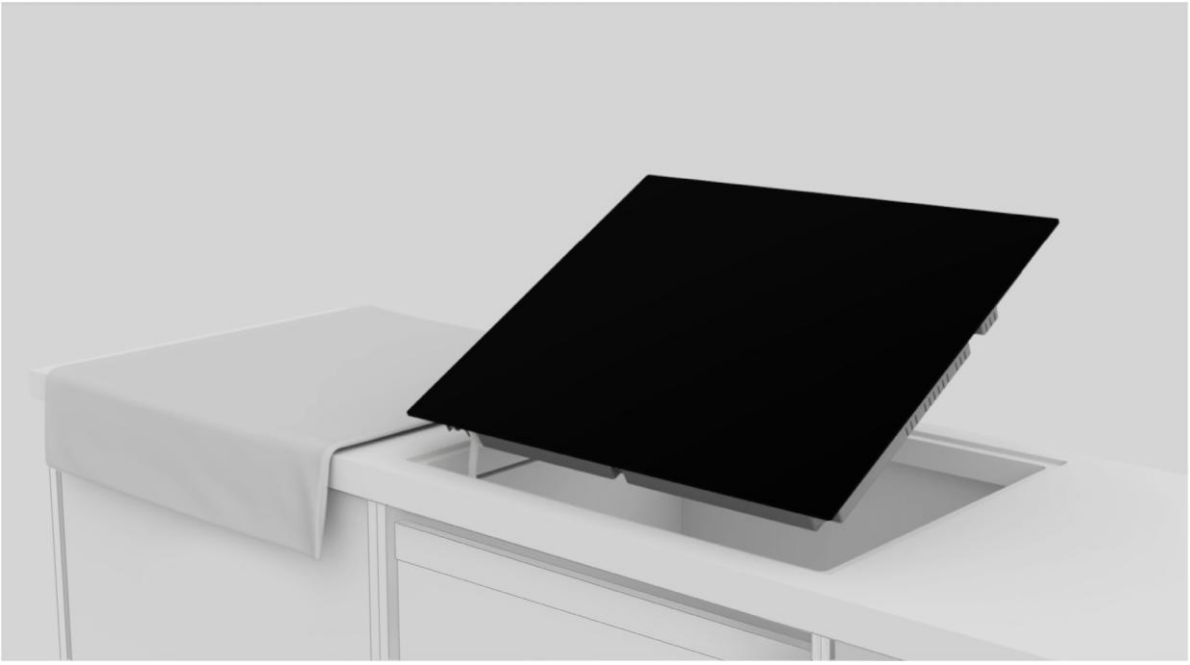

**8**

Placez la plaque de cuisson au centre de la découpe. Veillez à ce que le joint de la plaque de cuisson repose sur le plan de travail afin de garantir l'étanchéité.

**a.**

**b.**

**9**

**a.** Pour une installation standard : l'installation est terminée ;
**b.** Pour une installation en affleurement : suivez les étapes aux pages suivantes.

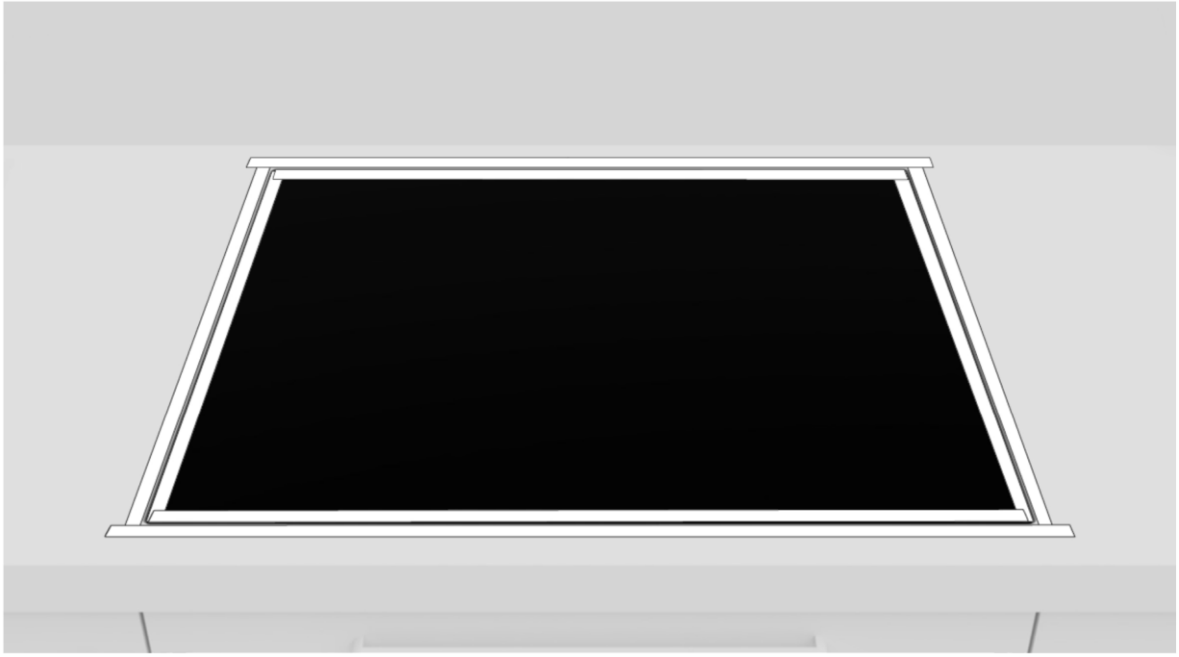

**10**

Appliquez du ruban adhésif à l'intérieur et à l'extérieur du bord.

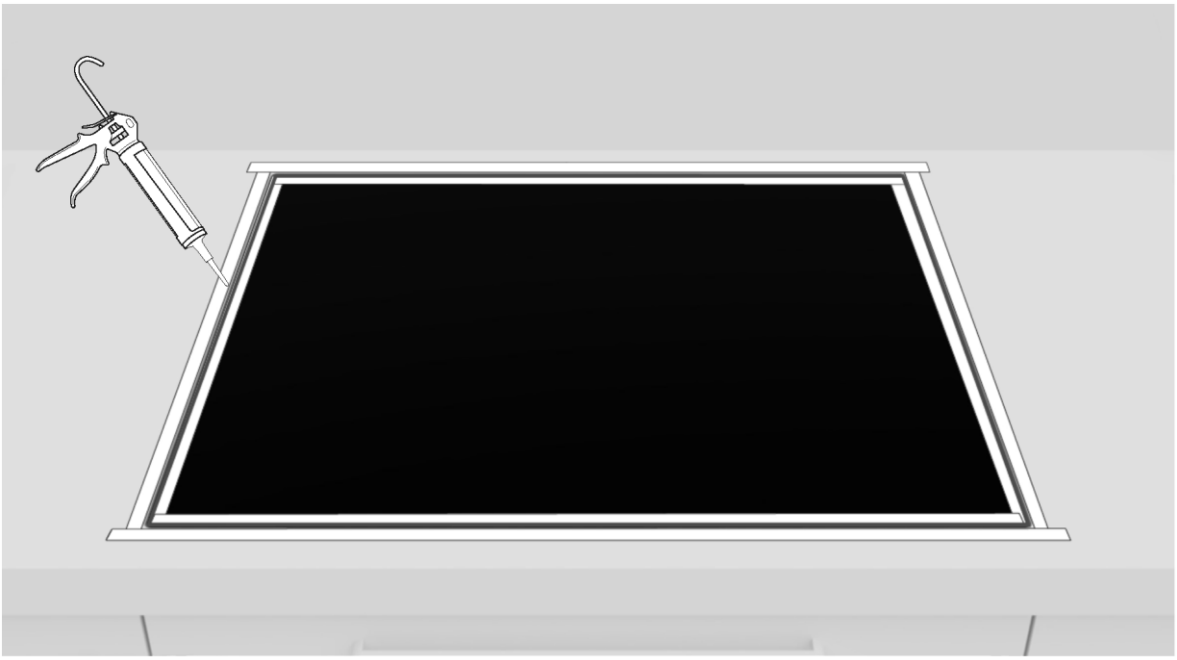

**11**

Appliquez le silicone.

**12**

Retirez l'excédent de silicone.

**13**

Retirez le ruban adhésif et nettoyez les bords.

**14**

Attendez 24 heures avant de l'allumer pour la première fois.

# 10 Remise à l'utilisateur

- Informez l'utilisateur sur les fonctions essentielles ;
- Informez l'utilisateur de tous les aspects relatifs à une utilisation et une manipulation en toute sécurité ;
- Remettez à l'utilisateur les accessoires et les instructions d'utilisation et de montage à conserver soigneusement.

Une fois l'installation terminée, retirez le film protecteur, le ruban adhésif et tous les autres matériaux d'emballage.

**AVERTISSEMENT :** le produit nécessite une ventilation adéquate pour fonctionner normalement. N'obstruez pas les ouvertures de ventilation pour quelque raison que ce soit.

**REMARQUE :** l'aspect réel du produit dépend du modèle choisi.

# 11 Première mise en service

Lors de la première utilisation du produit, la plaque de cuisson est réglée sur la puissance maximale atteignable. Différentes limites de puissance peuvent être choisies en fonction du système d'alimentation principal de la maison en utilisant la fonction de gestion de la puissance.

**Comment régler la gestion de la puissance**
Il est possible de régler un niveau d'absorption maximale de la puissance pour la plaque à induction, en choisissant différentes plages de puissance. Les plaques à induction sont en mesure de se limiter automatiquement pour fonctionner à un niveau de puissance plus faible, pour éviter le risque de surcharge.

**Pour activer la fonction de gestion de l'énergie, reportez-vous au manuel d'utilisation.**

**Pour sélectionner un autre niveau :**

- Faites glisser le curseur vers la gauche ou la droite pour modifier le niveau de gestion de l'énergie.
- Il y a 8 niveaux de puissance, de « P1 » à « P8 ». Le niveau est indiqué sur l'écran de la minuterie.

60 65 80 90

| P1 | P2 | P3 | P4 | P5 | P6 | P7 | P8 |
|---|---|---|---|---|---|---|---|
| 2 kW | 2,5 kW | 3 kW | 3,5 kW | 4,5 kW | 5,5 kW | 6,8 kW | 7,4 kW |

60 65 80 90

| P1 | P2 | P3 | P4 | P5 | P6 | P7 | P8 |
|---|---|---|---|---|---|---|---|
| 2 kW | 2,5 kW | 3 kW | 3,5 kW | 4,5 kW | 5,5 kW | 6,8 kW | 11 kW |

# 12 Démontage du produit

- Débranchez le produit de l'alimentation électrique ;
- Soulevez légèrement le produit et retirez-le complètement ;
- Ce produit n'endommagera pas le meuble, qui peut également être utilisé avec un nouvel appareil.

Haier

## DOBRO DOŠLI

Ovaj je priručnik za ugradnju namijenjen proizvođačima kuhinja koji će se baviti tim proizvodima. Radi svoje sigurnosti i najboljih rezultata pažljivo pročitajte priručnik, uključujući upute u vezi sigurnosti i sačuvajte ga za buduću upotrebu. Prije nego nastavite s ugradnjom, zabilježite serijski broj jer će vam možda trebati u slučaju popravaka. Prije upotrebe provjerite ima li oštećenja nastalih tijekom transporta i obratite se tehničaru ako ste u nedoumici. Sav ambalažni držite materijal podalje od djece.

**NAPOMENA:** Značajke, slike u priručniku i pribor proizvoda mogu se razlikovati ovisno o kupljenom modelu.

# Kazalo


| | | |
|---|---|---|
| **1** | **Upozorenja u vezi sigurnosti za ugradnju** | **str. 2** |
| **2** | **Gdje ugraditi proizvod** | **str. 3** |
| **3** | **Dimenzije ploče za kuhanje** | **str. 4-11** |
| 3.1 | Širina 60 | |
| 3.2 | Širina 65 | |
| 3.3 | Širina 80 | |
| 3.4 | Širina 90 | |
| **4** | **Alati za ugradnju** | **str. 12** |
| 4.1 | Standardna ugradnja | |
| 4.2 | Površinska ugradnja | |
| **5** | **Udaljenost ugradnje** | **str. 13** |
| **6** | **Namještaj i ventilacija** | **str. 14 - 15** |
| 6.1 | Širina 60 - 65 - 80 - 90 na bazi pećnice | |
| 6.2 | Širina 60 - 65 - 80 - 90 na bazi s ladicama | |
| 6.3 | Širina 60 - 65 - 80 - 90 na bazi s policama | |
| 6.4 | Debljina na vrhu | |
| **7** | **Dimenzije nakon ugradnje** | **str. 16 - 23** |
| 7.1 | Širina ploče za kuhanje 60 | |
| 7.2 | Širina ploče za kuhanje 65 | |
| 7.3 | Širina ploče za kuhanje 80 | |
| 7.4 | Širina ploče za kuhanje 90 | |
| **8** | **Priključak na električnu mrežu** | **str. 24 - 27** |
| 8.1 | Sigurnosna upozorenja | |
| 8.2 | Upute | |
| 8.3 | Ostali savjeti | |
| 8.4 | Shema za spajanje (za ploče za kuhanje veličine 60, 65 i 80 cm) | |
| 8.5 | Shema za spajanje (za ploče za kuhanje veličine 90 cm) | |
| **9** | **Upute za ugradnju** | **str. 28 - 37** |
| 9.1 | Upozorenja | |
| 9.2 | Postupke upute za ugradnju | |
| **10** | **Dostava korisniku** | **str. 38** |
| **11** | **Prvo pokretanje** | **str. 38** |
| **12** | **Rastavljanje proizvoda** | **str. 38** |

# 1 Upozorenja u vezi sigurnosti za ugradnju

**Pridržavajte se ovih uputa prije početka ugradnje proizvoda..**
**Vaša nam je sigurnost vrlo važna. Pažljivo pročitajte ove informacije prije upotrebe proizvoda;**

- Ugradnju mora izvršiti kvalificirani tehničar koji mora poznavati i poštivati zakone koji vrijede u državi ugradnje i upute proizvođača;
- Ako je potreban servis proizvođača kako bi se uklonili kvarovi koji proizlaze iz nepravilne instalacije, takav servis nije obuhvaćen popravkom;
- Uklonite ambalažu prije rukovanja uređajem;
- Nakon raspakiravanja uređaja, pažljivo provjerite je li oštećen, a u slučaju problema obratite se službi za korisnike prije ugradnje i ne spajajte ga na napajanje;
- Oštećeni proizvod može prouzročiti kratki spoj, električni udar, požar i može biti izvor drugih opasnosti;
- Provjerite ima li na ambalaži pribora ili popratnih materijala (dokumenti, vijci, pribor, torba za brošuru, korisnički priručnik itd.), izvadite ih i pohranite;
- Proizvod se može ugraditi kao dodatni sloj ili na radnu površinu;
- Prije ugradnje proizvoda provjerite je li prostor dobro prozračen tj. je li moguća cirkulacija svježeg zraka, što je potrebno za pravilno hlađenje. Slijedite predložene ilustracije za minimalni broj slobodnih mjesta.
- Nisu potrebne dodatne radnje/postavke za rad uređaja na nazivnim frekvencijama;
- Ako je potrebna podrška proizvođača za ispravljanje kvarova koji su nastali zbog neispravnog postavljanja, ta podrška nije pokrivena jamstvom. Potrebno je pridržavati se uputa za ugradnju za stručno kvalificirano osoblje;
- Neispravnim postavljanjem može se nanijeti oštećenje ili ozljeda ljudima, životinjama ili imovini. Proizvođač ne snosi odgovornosti za takvu vrstu oštećenja ili ozljede;
- Sigurna upotreba zajamčena je samo ako je ugradnja pravilno izvedena u skladu s ovim uputama. U slučaju oštećenja uslijed nepravilne ugradnje, odgovornost snosi osoba koja je ugradila proizvod;
- Prije ugradnje ploču za kuhanje odspojite s mrežnog napajanja;
- Preporučujemo da nosite zaštitne rukavice tijekom ugradnje kako biste izbjegli ozljede;
- Jamstvo ne obuhvaća štetu uzrokovanu nepravilnom ugradnjom;
- U slučaju nepravilne ugradnje, neovlaštenog rukovanja uređajem i nepravilnog priključivanja, jamstvo za proizvod smatra se isteklim;
- Pobrinite se da kabel napajanja proizvoda nakon priključivanja nije dostupan;
- Nakon sastavljanja, kabel napajanja ne smije doći u dodir s pokretnim dijelovima (kao što su ladice) i ne smije biti izložen mehaničkim naprezanjima;

- Ovaj je proizvod potrebno stalno prozračivati tijekom upotrebe. Ne prekrivajte otvore za zrak;
- Prilikom isporuke proizvoda krajnjem korisniku, tehničar mora provjeriti je li pravilno ugrađen.

## Gdje ugraditi proizvod 2

- Proizvod ugradite i upotrebljavajte u zatvorenom, natkrivenom, suhom i dobro prozračenom okruženju;
- Ne postavljajte proizvod na otvorene prostore izložene atmosferskim utjecajima;
- Uređaj je predviđen za upotrebu na nadmorskoj visini manjoj od 2000 m;
- Ugradite proizvod blizu električne utičnice;
- Proizvod koristite samo kada se nalazi u udubljenom odjeljku, u suprotnom može doći do ozljeda i opeklina.
- Ne ugrađujte ploču za kuhanje iznad nehlađene pećnice, sušilice, perilice posuđa ili hladnjaka. Također, preporučujemo da izbjegavate ugradnju iznad perilice rublja. Ugradnja ploče za kuhanje iznad pećnice s hlađenjem je dozvoljena;

### Ostali savjeti

- Precizno izrežite radnu površinu pomoću potrebnih alata, ovisno o materijalu koji se reže. Sve površine moraju biti zapečaćene ili na drugi način otporne na prodiranje vlage;
- Radna površina mora biti oblikovana prema shemama u ovom priručniku. Površina za kuhanje mora biti u savršenom vodoravnom položaju. Provjerite je li brtva ispod površine za kuhanje pravilno postavljena, ako uopće postoji;
- Tijekom ugradnje koristite meku krpu kako biste izbjegli oštećenje ploče za kuhanje i radne površine;

⚠ **UPOZORENJE:** Opasnost od požara i oštećenja od otvorenog plamena. Izvori otvorenog plamena (npr. svijeća) moraju biti što dalje od proizvoda.

# 3 Dimenzije ploče za kuhanje

## 3.1 Širina 60

Dimenzije u **mm**

**Gornji aksonometrijski prikaz**

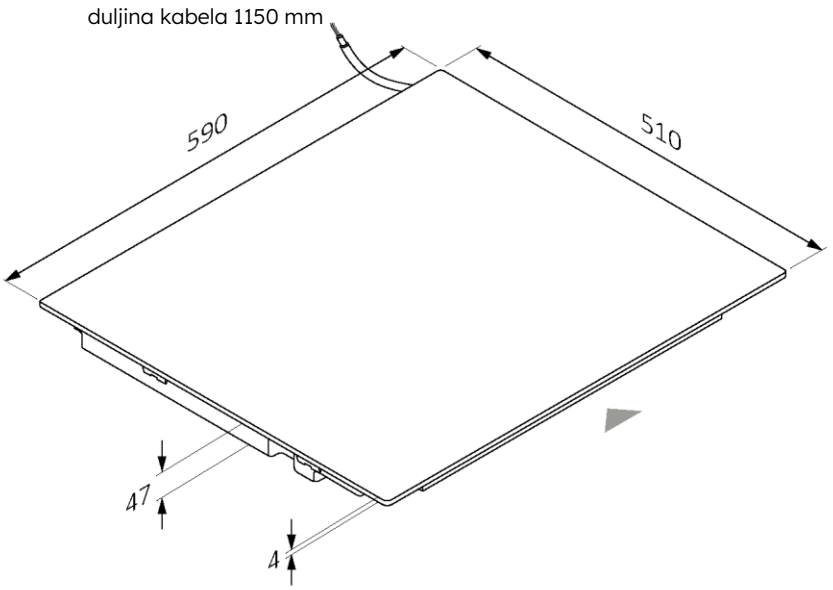


**Donji aksonometrijski prikaz**

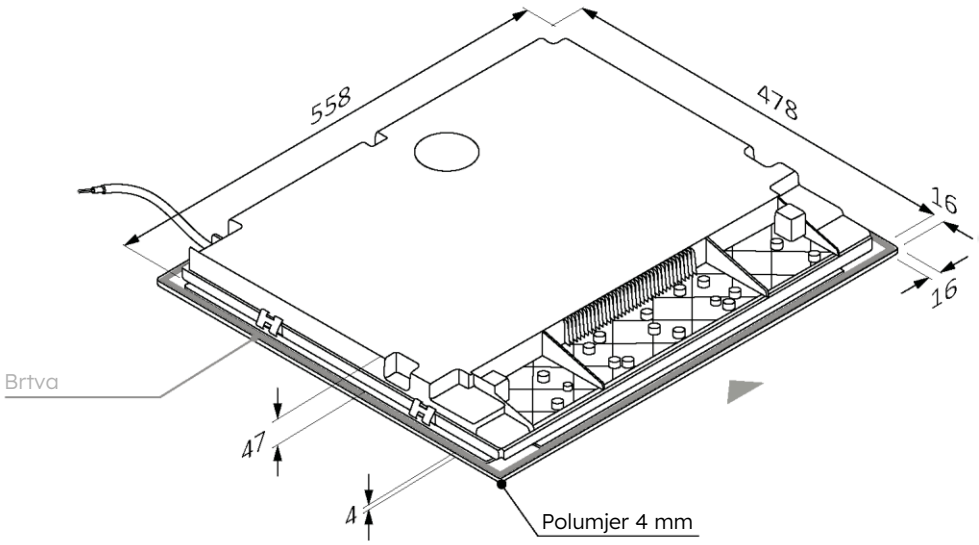

60 65 80 90

Dimenzije u **mm**

**pogled sprijeda**

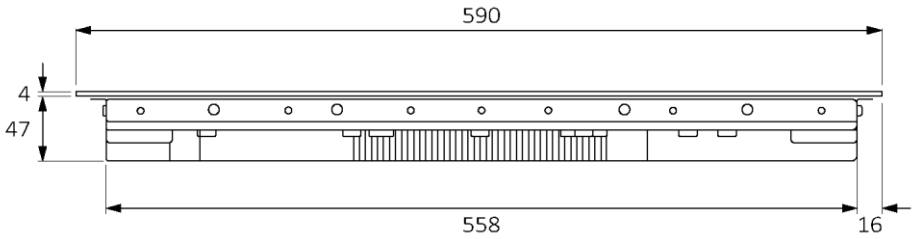


**bočni pogled**

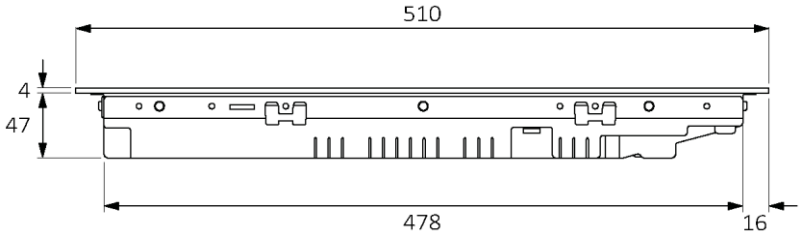

# 3 Dimenzije ploče za kuhanje

## 3.2 Širina 65

Dimenzije u **mm**

### Gornji aksonometrijski prikaz

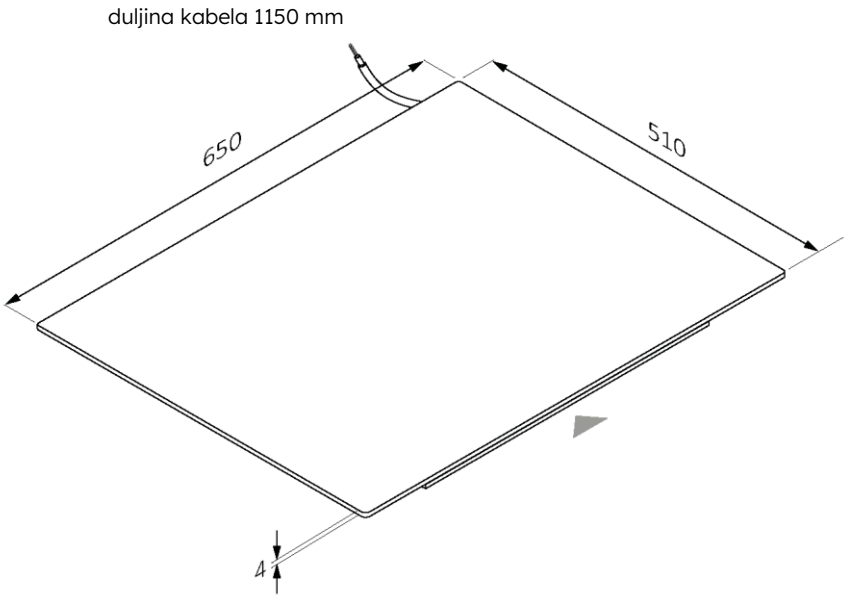


### Donji aksonometrijski prikaz

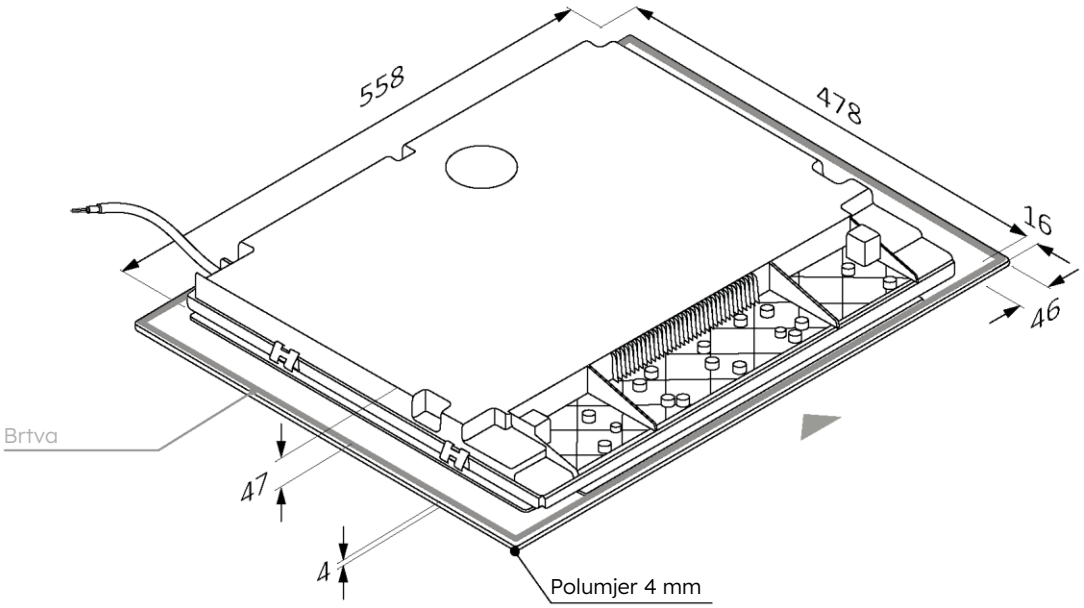

60 65 80 90

Dimenzije u **mm**

**pogled sprijeda**

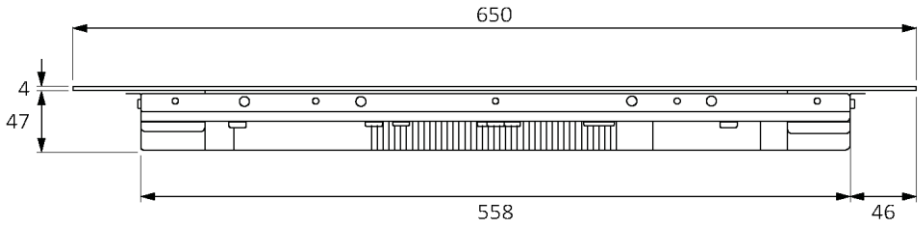


**bočni pogled**

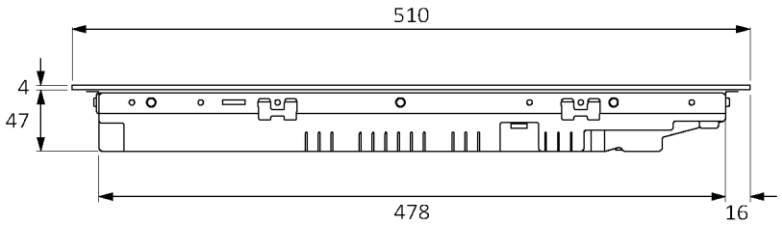

## 3.3 Širina 80

Dimenzije u **mm**

**Gornji aksonometrijski prikaz**

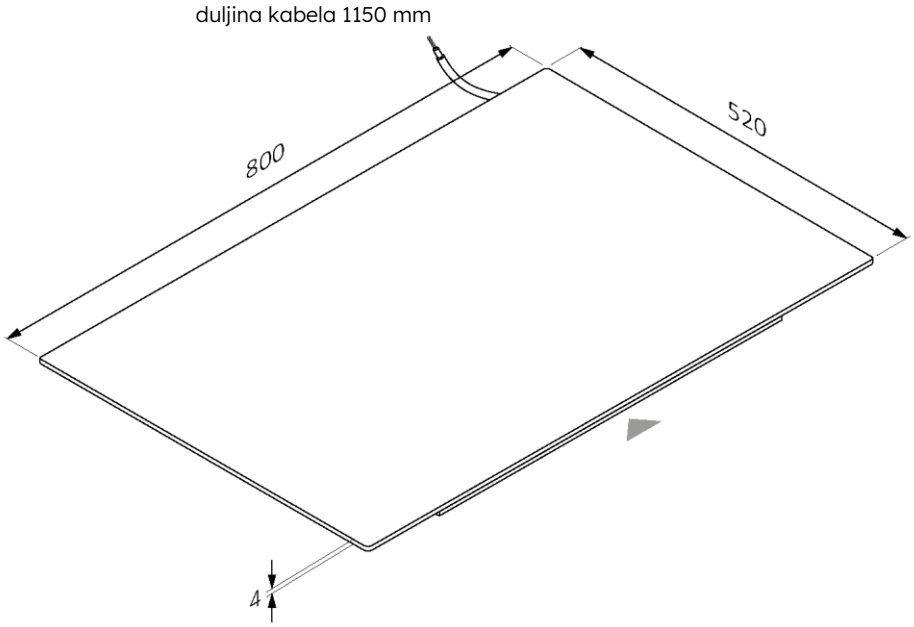


**Donji aksonometrijski prikaz**

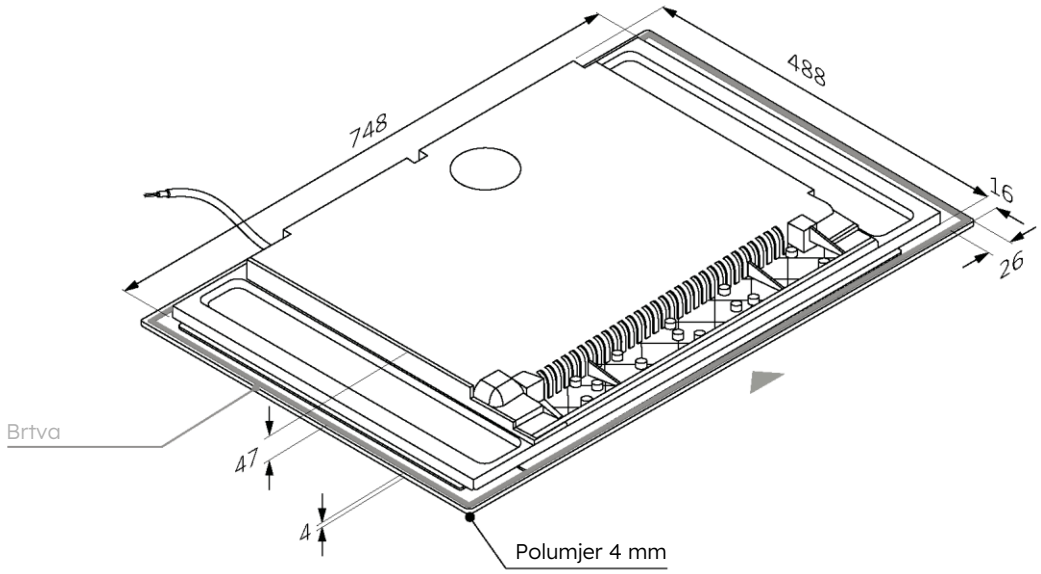

60 65 80 90

Dimenzije u **mm**

**pogled sprijeda**

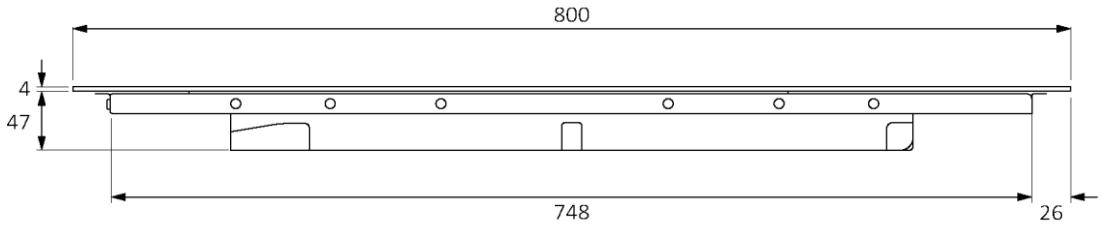


**bočni pogled**

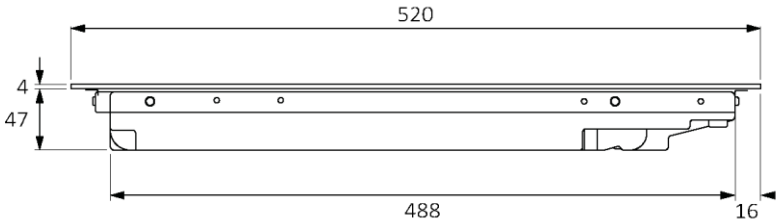

## 3.4 Širina 90

Dimenzije u **mm**

### Gornji aksonometrijski prikaz

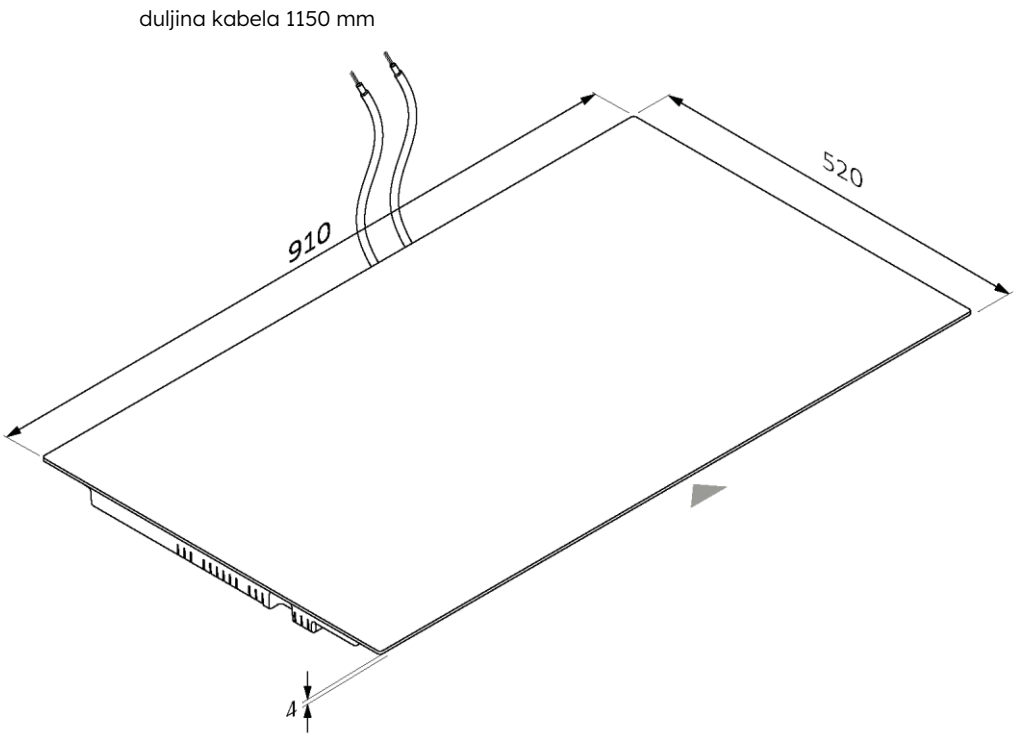


### Donji aksonometrijski prikaz

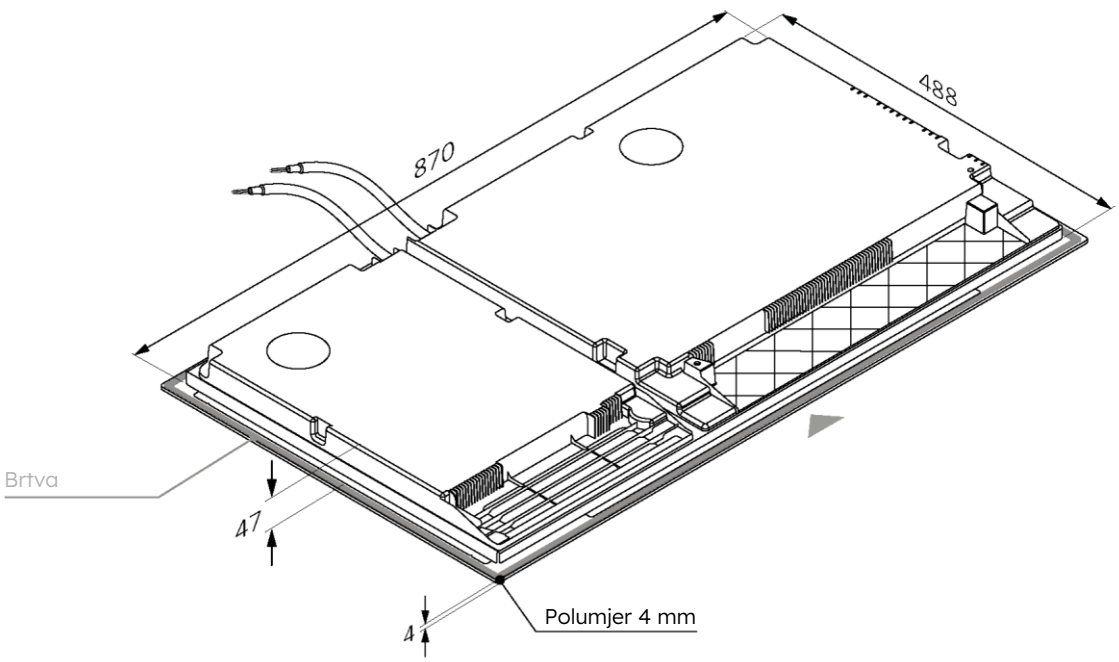

60 65 80 90

Dimenzije u **mm**

**pogled sprijeda**

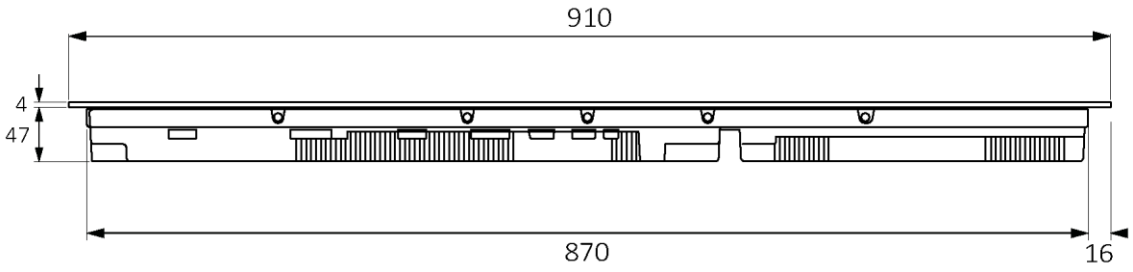


**bočni pogled**

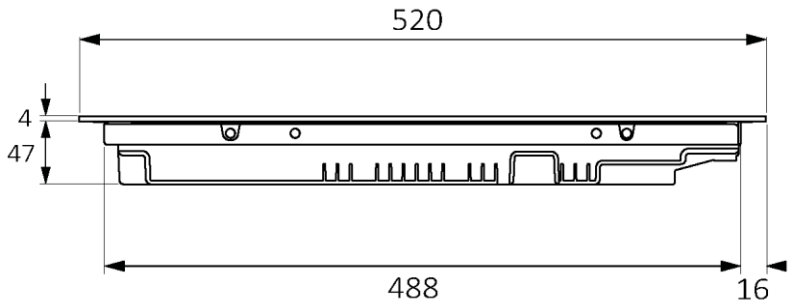

# 4 Alati za ugradnju

## 4.1 Standardna ugradnja

**Potrebni alati**

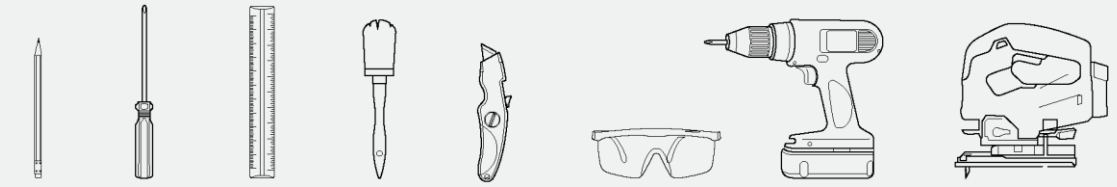

olovka | odvijač | ravnalo | četka | rezač | zaštitne naočale | aku-odvijač | ubodna pila

**Alati isporučeni s proizvodom**

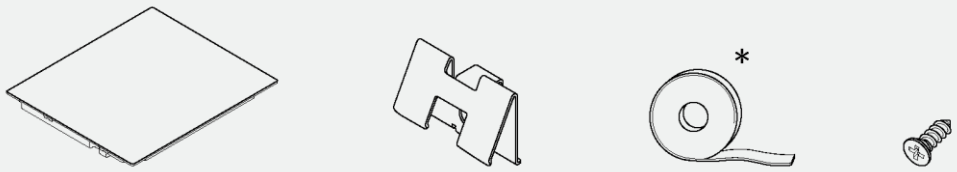


Ploča za kuhanje | 4 kopče | brtva | 4 vijka

## 4.2 Površinska ugradnja

**Potrebni alati**

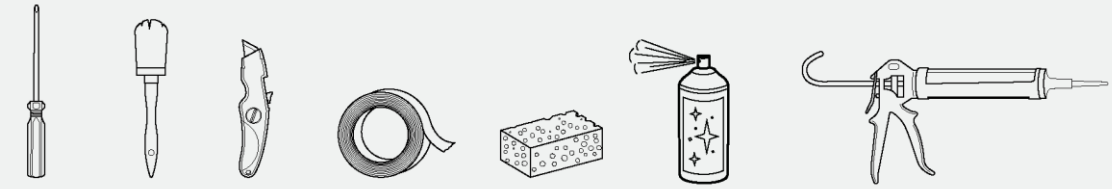

odvijač | četka | rezač | traka | spužva | sprej za čišćenje | silikon

**Alati isporučeni s proizvodom**

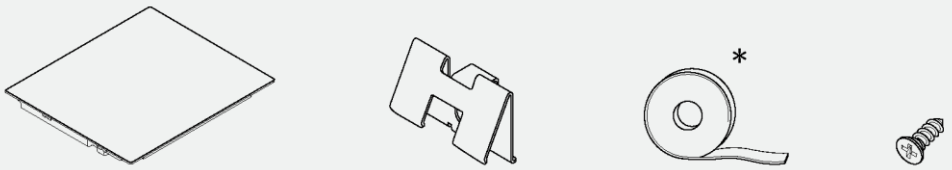


Ploča za kuhanje | 4 kopče | brtva | 4 vijka

* Na modelima veličine 90 cm brtva je već ugrađena

## Mjere opreza

- Ovaj je proizvod u skladu s važećim propisima u vezi sigurnosti;
- Udaljenost između ploče za kuhanje i ormarića ili ugradbenih uređaja treba biti takva da je osigurana dovoljna ventilacija i ispuštanje zraka;
- Minimalna udaljenost između ploče za kuhanje i nape ovisi o modelu nape **(A);**
- Udaljenost između ploče za kuhanje i zidnih ormarića treba biti prilagođena ako se u blizini nalaze glomazni predmeti (posude, velike žlice itd.) i ako se upotrebljavaju **(B);**
- Minimalna udaljenost između otvora ploče za kuhanje i stražnje ploče kuhinje / zaštitne površine treba biti najmanje 35 mm **(C);**
- Održavajte sigurnu bočnu udaljenost od namještaja **(D).** Bočna obloga namještaja treba biti izrađena od materijala otpornog na toplinu;
- U području ispod ploče za kuhanje potrebno je imati slobodan prostor od najmanje 10 mm između ploče za kuhanje i bilo kojeg drugog predmeta na koji bi mogla utjecati toplina stvorena tijekom upotrebe;
- Slijedite upute u ovom priručniku za ventilaciju proizvoda;
- Ako je proizvod postavljen iznad pećnice, također pogledajte upute za ugradnju pećnice.

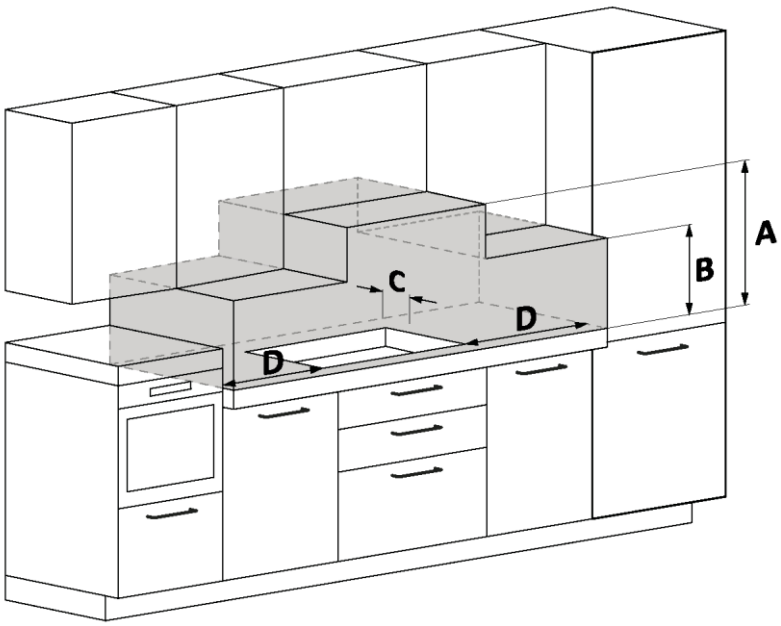


**A** Preporučujemo udaljenost od najmanje 650 mm, ali pogledajte i priručnik nape;

**B** Razmislite o korisnom prostoru za rukovanje posudama, velikim žlicama i drugim predmetima;

**C** Udaljenost 35 mm od udubljenog otvora do stražnje ploče / zaštitne površine;

**D** 35 mm: širina ploče 60;
55 mm: širina ploče 65;
35 mm: širina ploče 80;
35 mm: širina ploče 90.

# 6 Namještaj i ventilacija

## 6.1 Na bazi pećnice

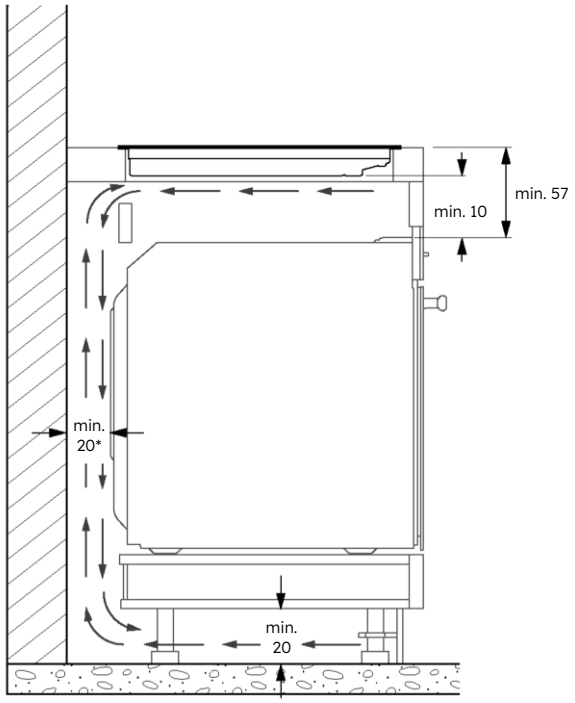


* Indikacije koje se odnose na ploču za kuhanje.
Informacije o pećnici potražite u namjenskom priručniku za ugradnju.

## 6.2 Na bazi s ladicama

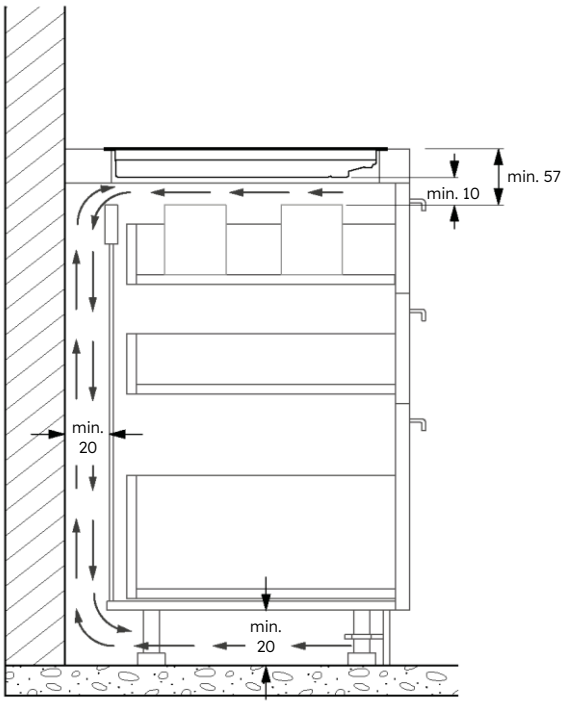

## 6.3 Na bazi s policama

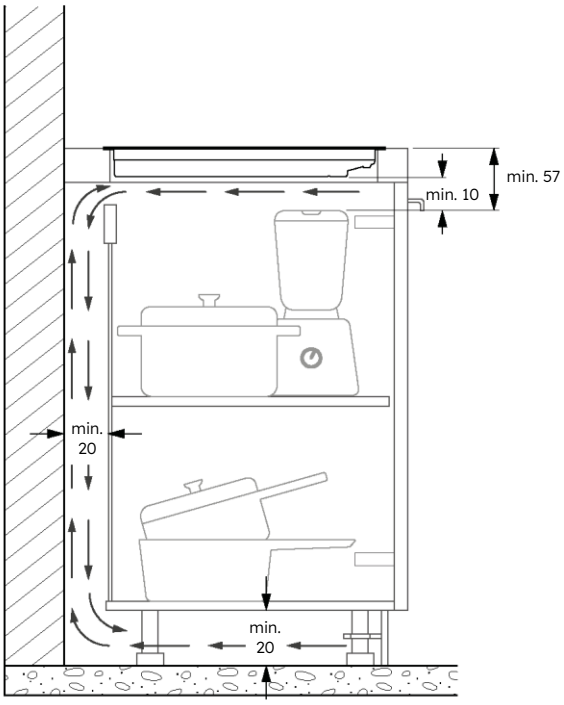


## 6.4 Debljine radne ploče

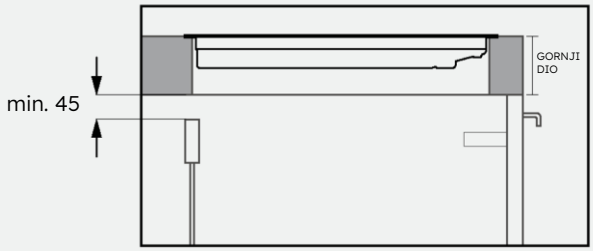


Namještaj s debelom radnom površinom: stražnji otvor mora iznositi najmanje 45 mm između gornjeg i stražnjeg lanca.

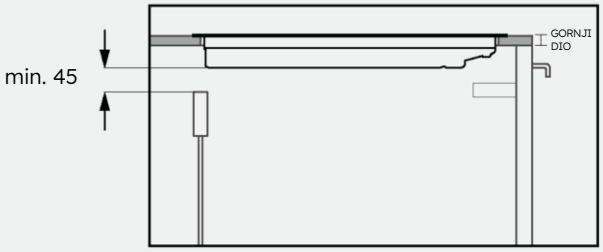


Namještaj manje debljine radne površine: stražnji otvor mora iznositi najmanje 45 mm ploče za kuhanje i stražnjeg lanca.

# 7 Dimenzije nakon ugradnje

- Kuhinjsku radnu površinu treba oblikovati slijedeći donje sheme;
- Stražnja strana ormarića treba imati otvore, slijedite donje sheme.

## 7.1 Širina ploče za kuhanje 60

**Standardna ugradnja**

Dimenzije u **mm**

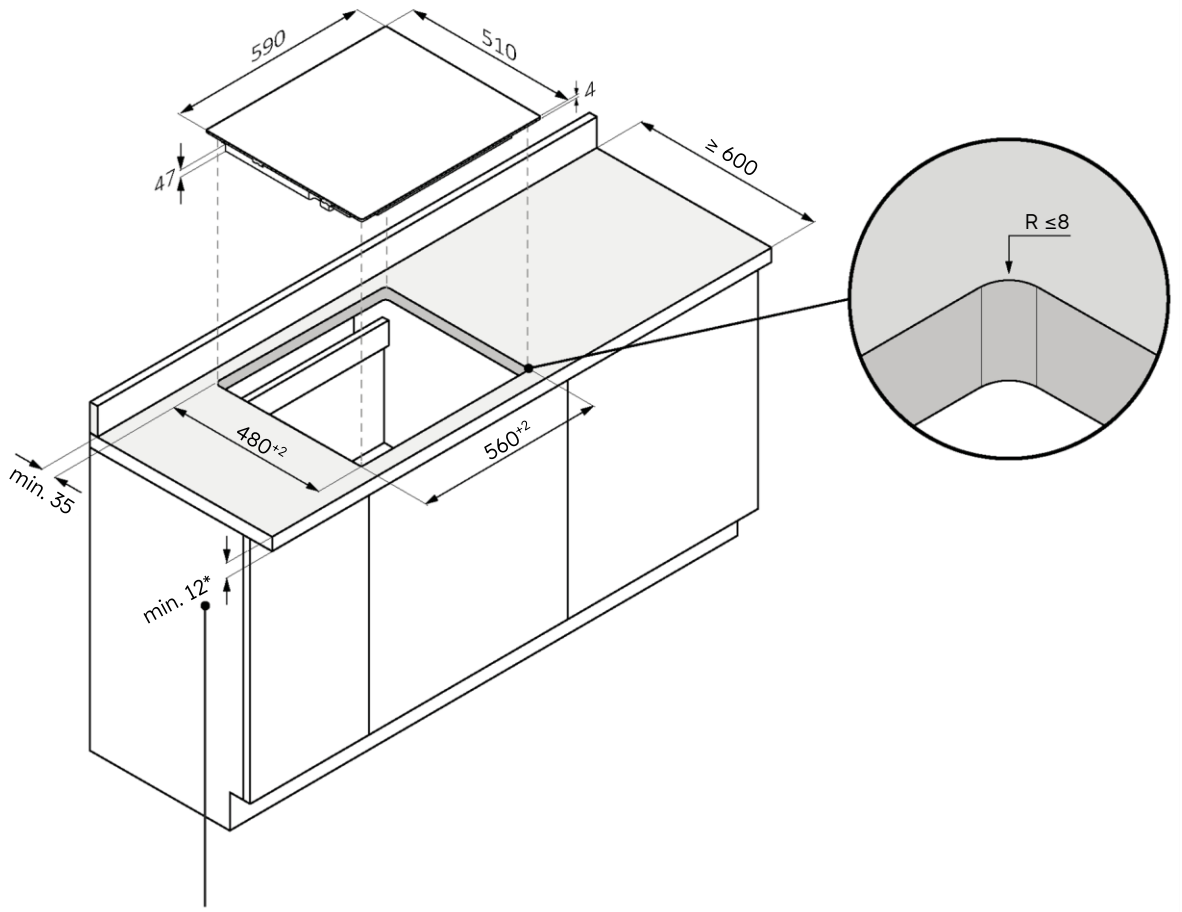


*28 s pećnicom ispod

60 65 80 90

**Površinska ugradnja**

⚠ **UPOZORENJE:** Nije dostupno za proizvode sa skošenim staklom.

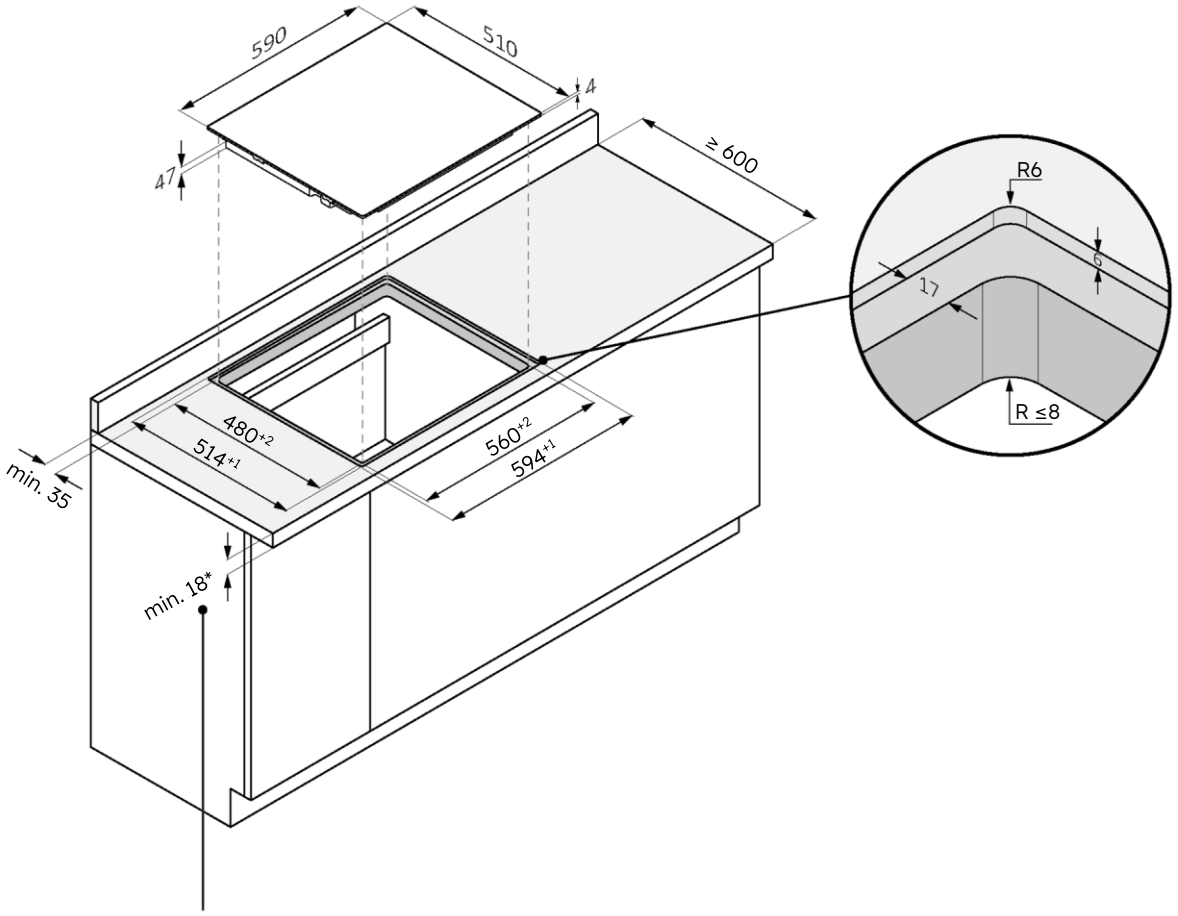


*34 s pećnicom ispod

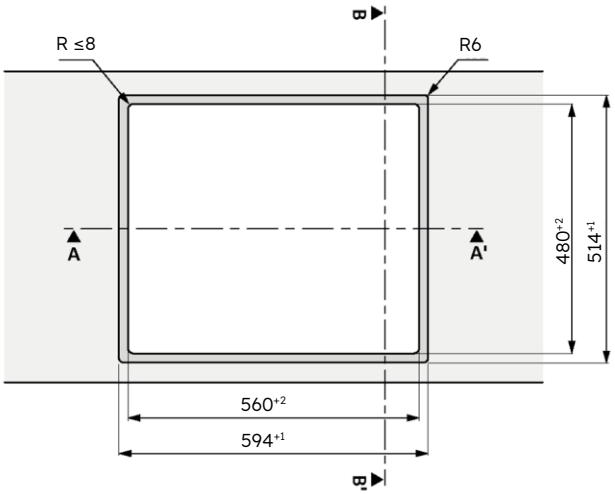


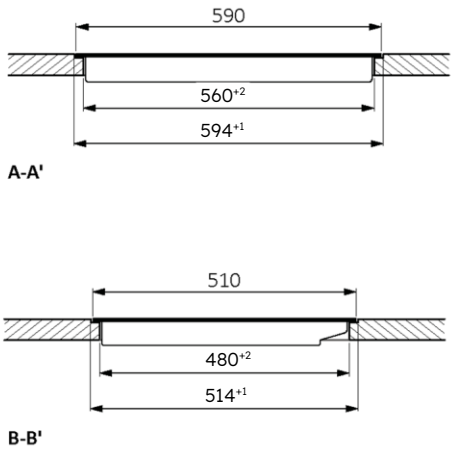

## 7.2 Širina ploče za kuhanje 65

**Standardna ugradnja**

Dimenzije u **mm**

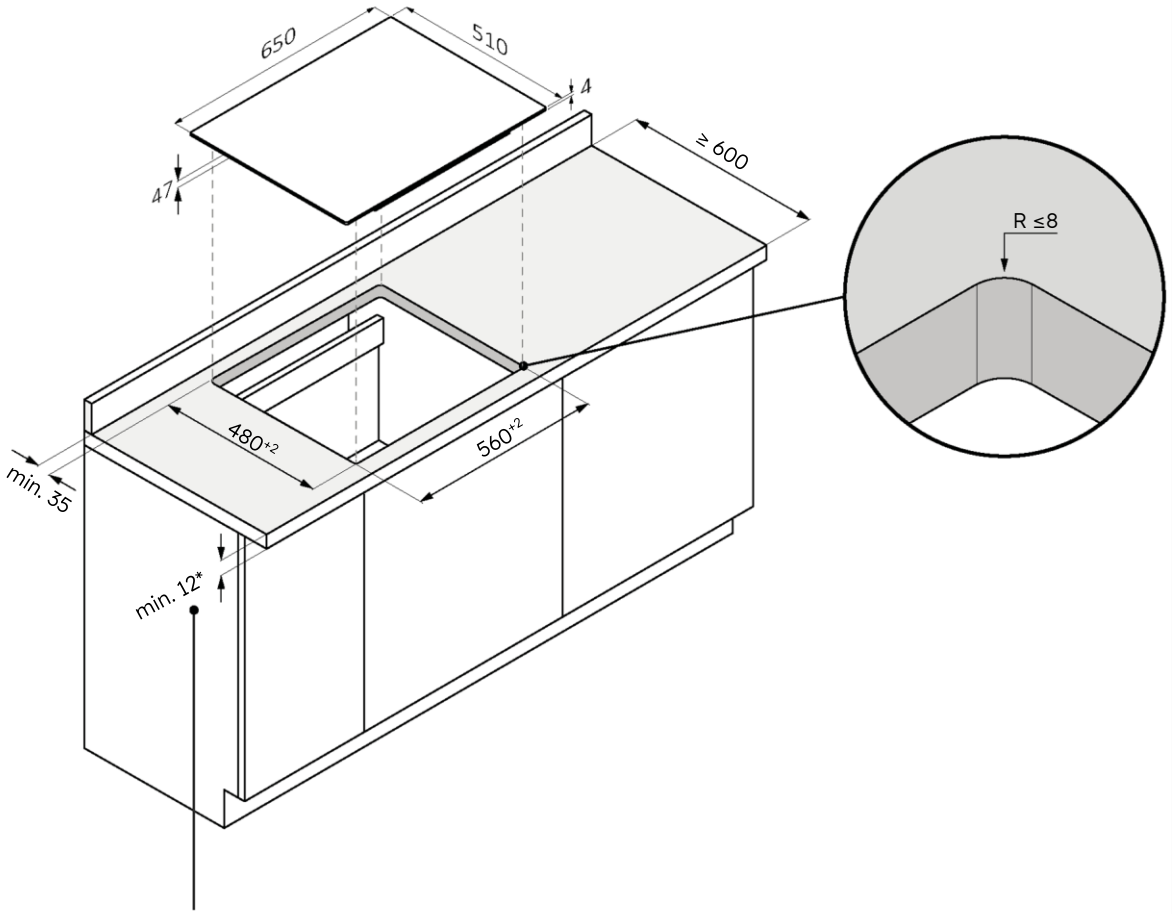


*28 s pećnicom ispod

60 | 65 | 80 | 90

**Površinska ugradnja**

⚠ **UPOZORENJE:** Nije dostupno za proizvode sa skošenim staklom.

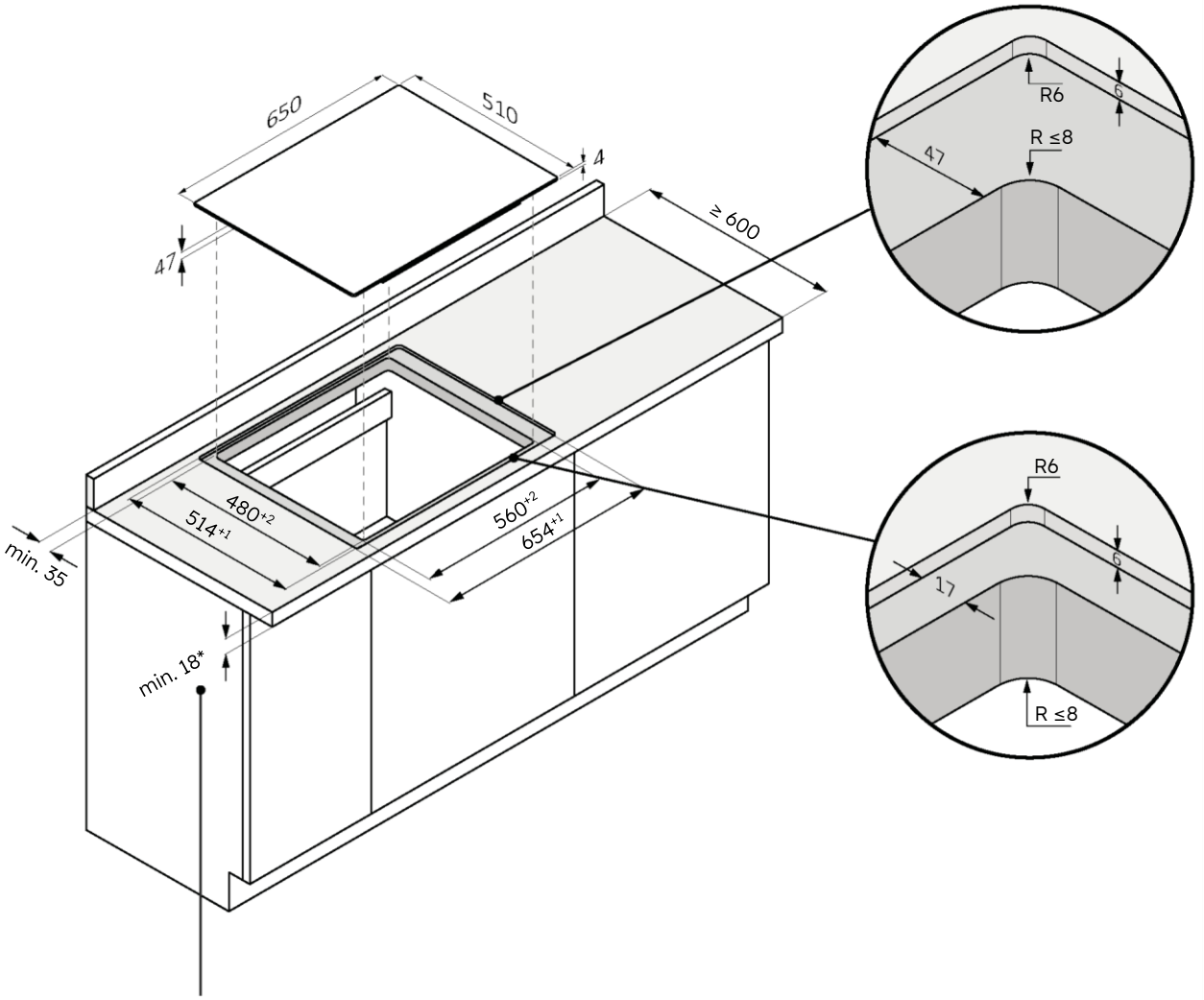


*34 s pećnicom ispod

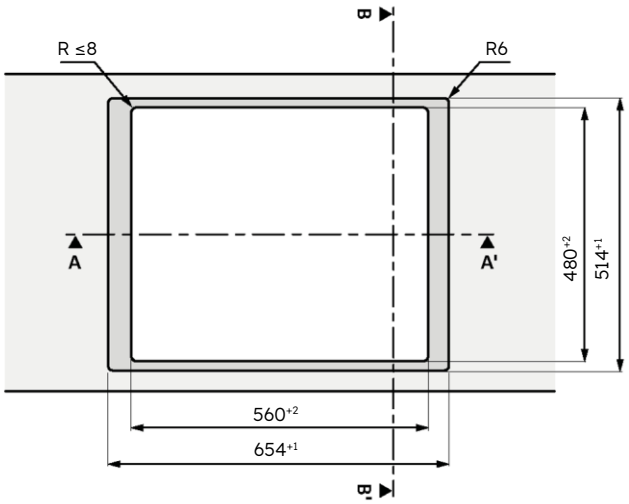


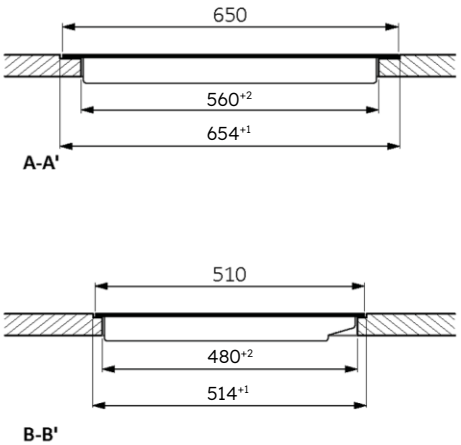

## 7.3 Širina ploče za kuhanje 80

**Standardna ugradnja**

Dimenzije u **mm**

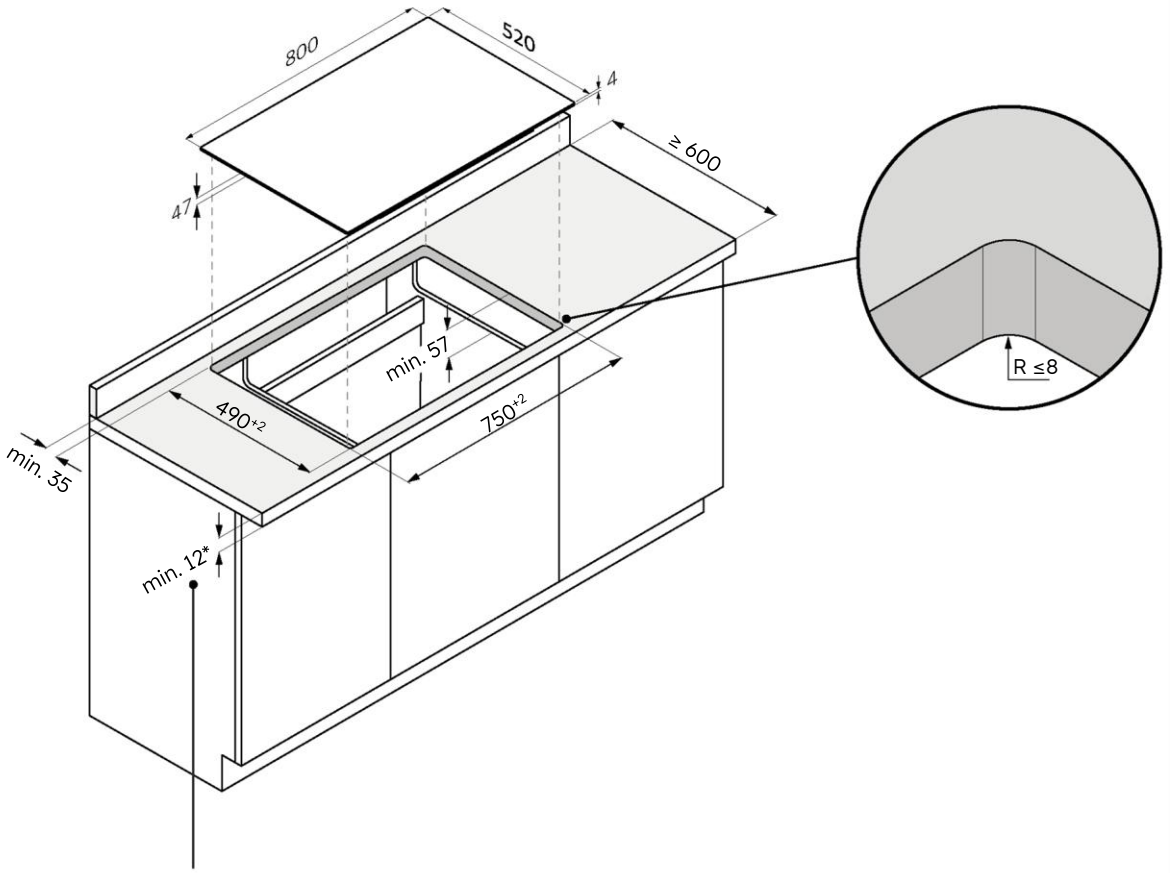


*28 s pećnicom ispod

60 65 80 90

**Površinska ugradnja**

⚠ **UPOZORENJE:** Nije dostupno za proizvode sa skošenim staklom.

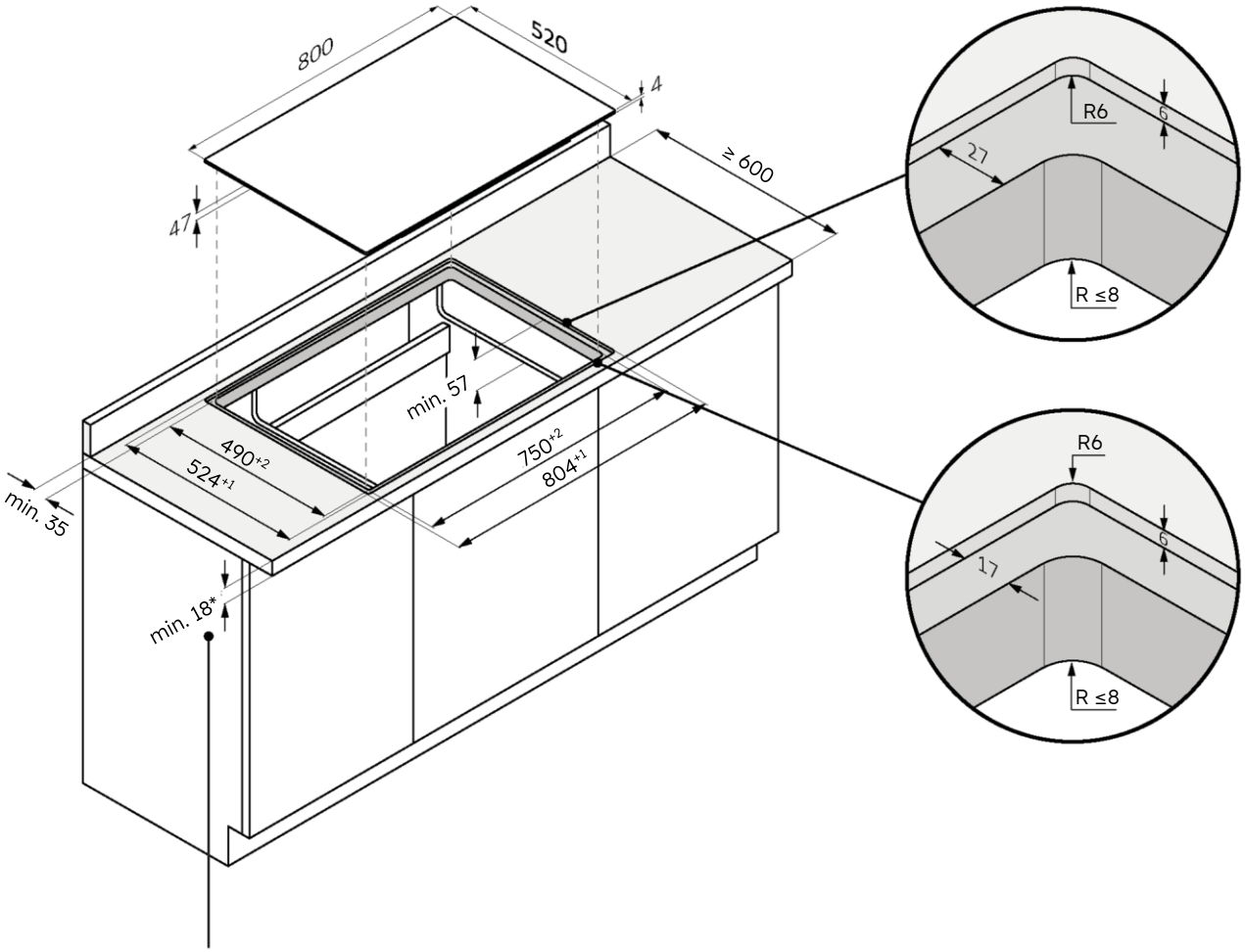


*34 s pećnicom ispod

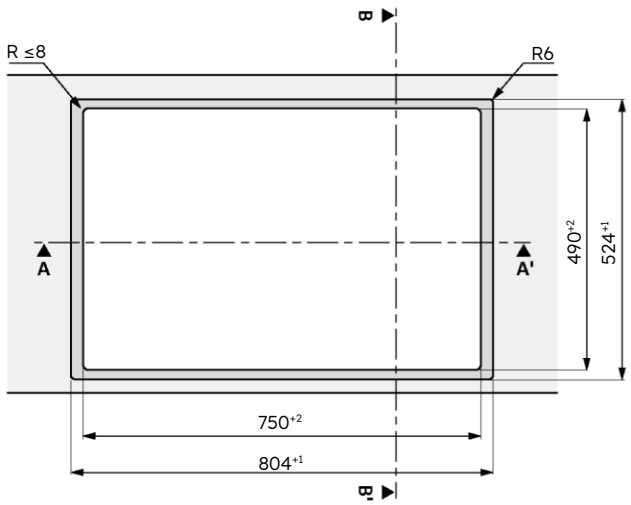


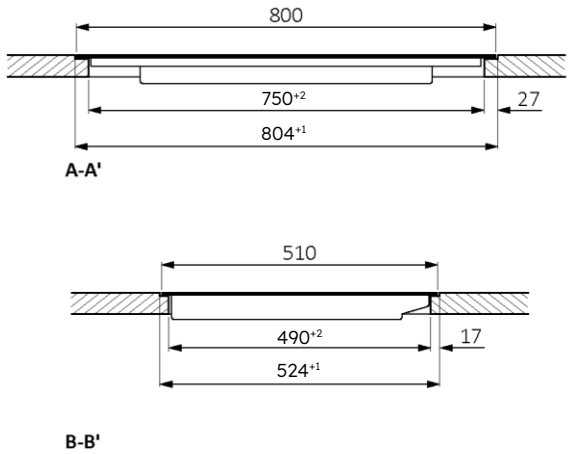

## 7.4 Širina ploče za kuhanje 90

**Standardna ugradnja**

Dimenzije u **mm**

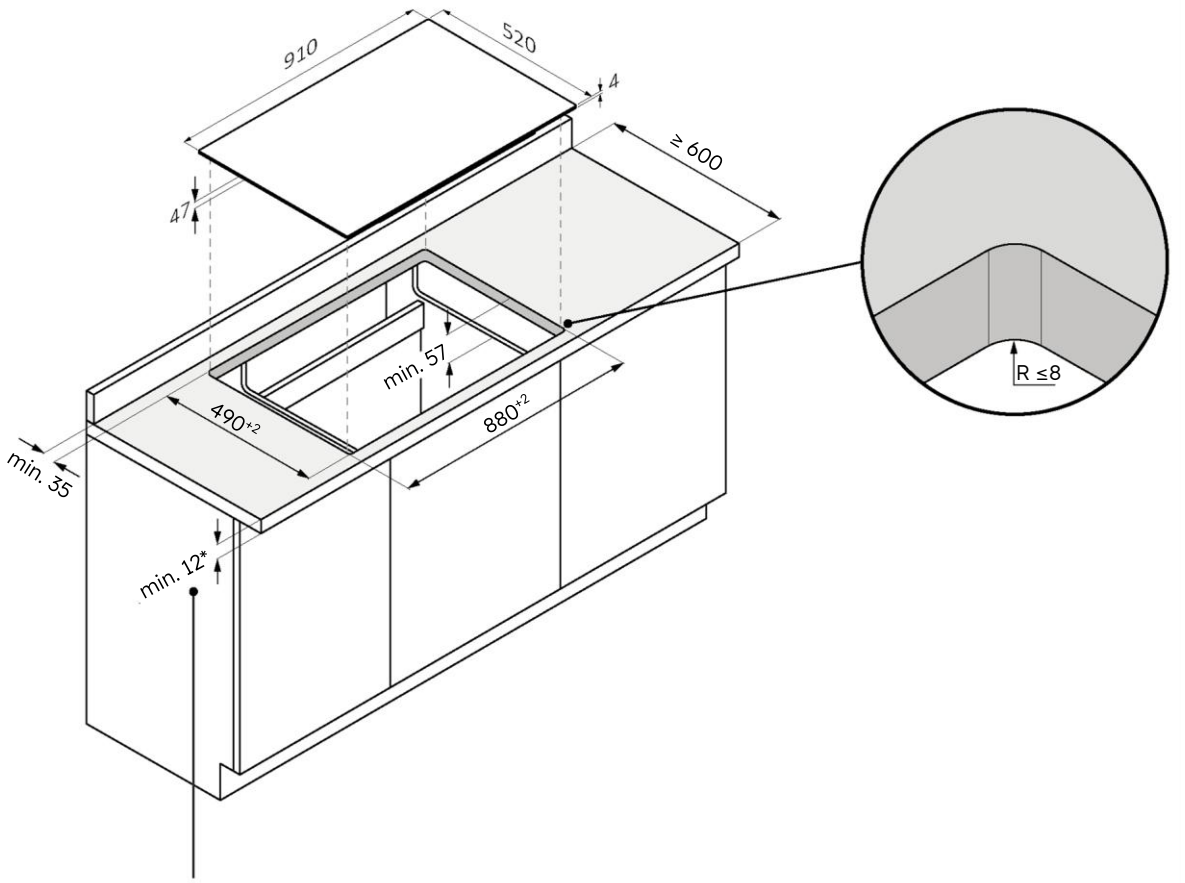


*28 s pećnicom ispod

60 65 80 90

**Površinska ugradnja**

⚠ **UPOZORENJE:** Nije dostupno za proizvode sa skošenim staklom.

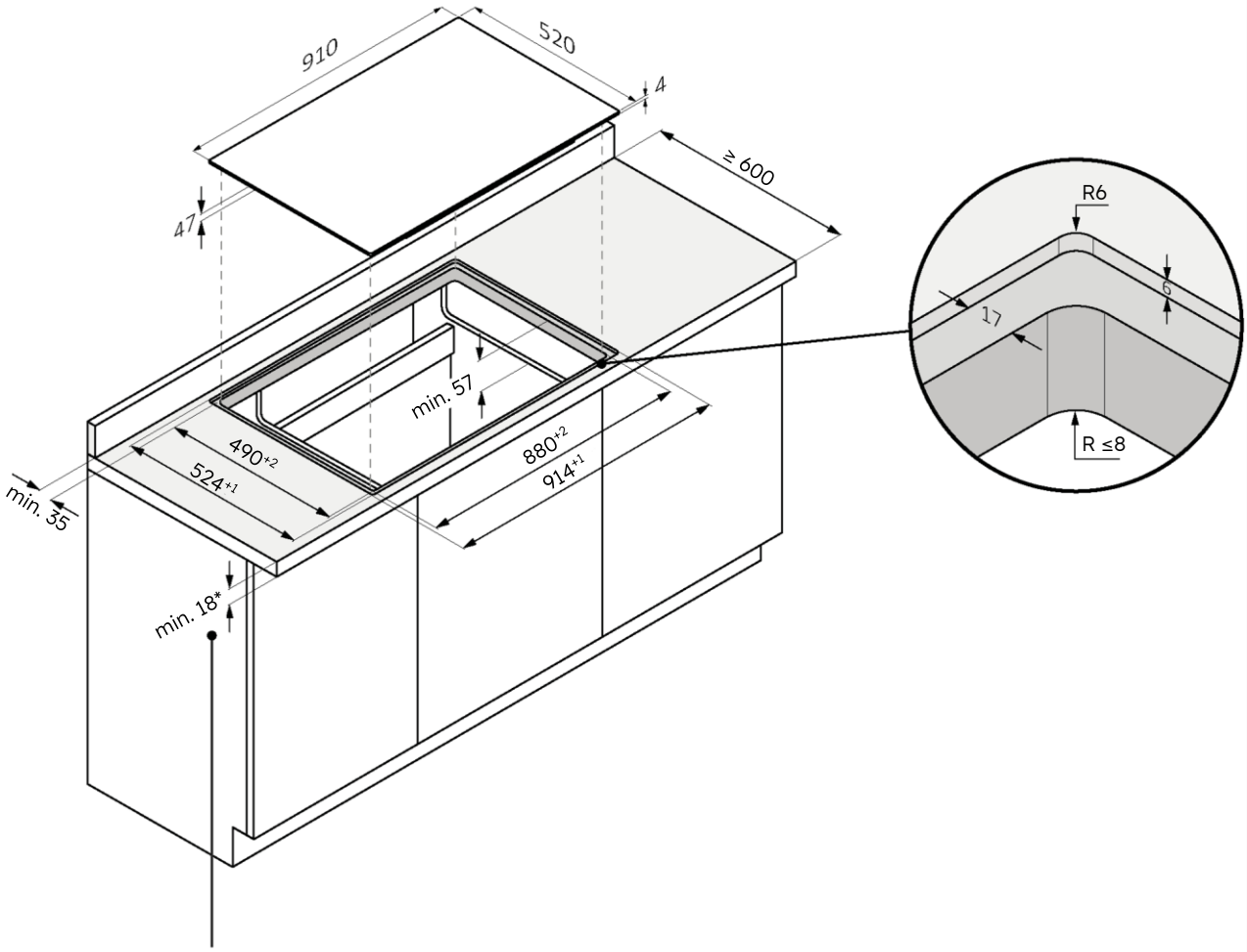


*34 s pećnicom ispod

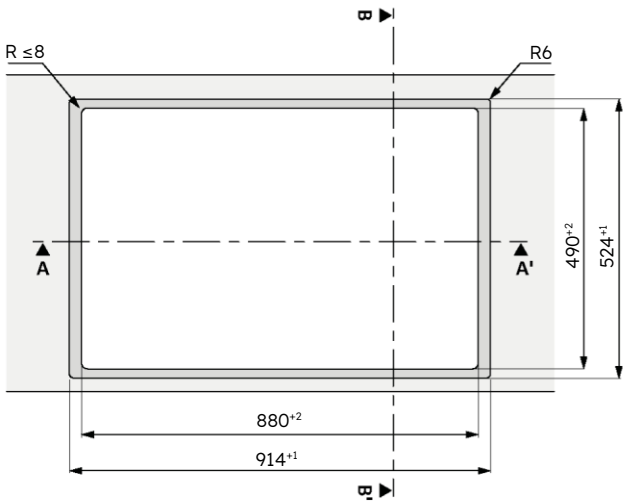


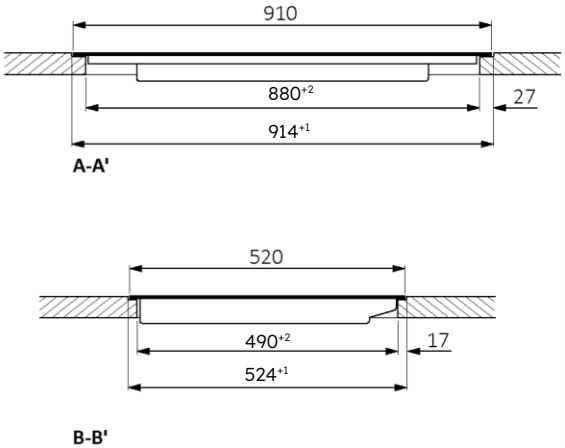

# 8 Priključak na električnu mrežu

## 8.1 Sigurnosna upozorenja

**Pridržavajte se sljedećih upozorenja za sigurno provođenje povezivanja uređaja na električnu mrežu:**

- Svi nepravilno izvedeni popravci, ugradnje i održavanja mogu ozbiljno ugroziti korisnika;
- Proizvođač izjavljuje da ne preuzima nikakvu odgovornost za izravnu ili neizravnu štetu uzrokovanu nepravilnom ugradnjom, održavanjem ili popravkom. Također nije odgovoran za štetu uzrokovanu nedostatkom ili prekidom vodova za uzemljenje (električni udar);
- Ploču za kuhanje na električnu mrežu smije priključiti samo kvalificirani tehničar koji poznaje i poštuje lokalne propise i dodatne propise lokalne elektroenergetske tvrtke;
- Proizvod spada u razred zaštite I i može raditi samo ako je opremljen vodičem za uzemljenje;
- Proizvod ne smije biti pod naponom tijekom ugradnje;
- Tijekom ugradnje ne stavljajte metalne predmete (npr. noževe, vilice, žlice i poklopce) na površinu ploče za kuhanje jer se mogu zagrijati;
- Priključite proizvod koristeći isključivo isporučeni kabel;
- Proizvod mora biti priključen na pravilno izveden električni sustav;
- U slučaju nepravilne ugradnje, neovlaštenog rukovanja uređajem i nepravilnog priključivanja, jamstvo za proizvod smatra se isteklim;
- Ako je kabel za napajanje oštećen, treba ga zamijeniti proizvođač, serviser ili slično kvalificirana osoba kako bi se izbjegle opasnosti;
- Priključak na dobar sustav ožičenja za uzemljenje neophodan je i obvezan;
- Uređaj smije ugraditi i uzemljiti samo kvalificirana osoba;
- Isključite uređaj iz glavnog napajanja prije izvođenja bilo kakvih radova ili održavanja;
- Ovaj uređaj mora biti spojen na strujni krug koji sadrži izolacijsku sklopku koja omogućuje potpuno odvajanje od izvora napajanja;
- Izmjene kućnog električnog sustava smije izvoditi samo kvalificirani električar;
- U slučaju nepridržavanja ovih preporuka može doći do strujnog udara ili smrtnih posljedica;
- Ploča za kuhanje mora biti spojena na izvor napajanja putem višepolnog uređaja za odvajanje kojim se osigurava odvajanje kontakata u skladu s III. kategorijom sigurnost u pogledu prenapona. Ovaj uređaj mora izdržati maksimalna priključena opterećenja i biti u skladu s važećim propisima.

⚠ **UPOZORENJE:** Kako biste izbjegli opasnosti koja se može prouzrokovati slučajnim resetiranjem termičkog uređaja za prekid, uređaj se ne smije napajati uređajem s vanjskim uklapanjem, kao što je vremenski programator ili spajati na krug koji se redovito uključuje i isključuje.

- **Kabel za napajanje:** uređaj je opremljen kabelom za napajanje koji mora biti spojen na kućnu mrežu. Više o različitim mogućnostima priključivanja saznat ćete iz odgovarajuće sheme, ovisno o vrsti napajanja u kućanstvu. Na nazivnoj pločici naveden je i dozvoljen napon spajanja za ovaj uređaj te relativna apsorbirana snaga.

## 8.2 Upute

**Apsorbirana snaga**
Pogledajte pločicu s podacima o proizvodu.

**Diferencijalni prekidač (koji spašava život)**
Preporučujemo da koristite prekidač preostale struje (prekidač kruga dozemnog spoja) s isključnom strujom u skladu s aktualnim standardima.

**Uređaji za odvajanje**
U slučaju da ga je potrebno koristiti, ploča za kuhanje mora biti spojena na napajanje posredstvom višepolnog uređaja za isključivanje koji osigurava odvajanje kontakata koji su u skladu s prenaponskom kategorijom III. Takav uređaj mora izdržati maksimalna opterećenja priključenih uređaja i biti u skladu s važećim standardima.

**Električni kabel za napajanje**
Uređaj je opremljen kabelom za napajanje koji mora biti spojen na kućnu mrežu. Više o različitim mogućnostima priključivanja saznat ćete iz odgovarajuće sheme, ovisno o vrsti napajanja u kućanstvu. Na nazivnoj pločici naveden je i dozvoljen napon spajanja za ovaj uređaj te relativna apsorbirana snaga.

**Zamjena kabela napajanja**
Kabel nemojte mijenjati sami. Obratite se ovlaštenom centru za pomoć.

## 8.3 Ostali savjeti

Pri upotrebi bilo kojeg kućanskog uređaja potrebno se pridržavati nekih osnovnih pravila:

- Nemojte povlačiti kabel napajanja da biste uređaj odvojili od napajanja;
- Uređaj nemojte dodirivati mokrim ili vlažnim rukama ili stopalima;
- Općenito se ne preporučuje upotreba adaptera, višestrukih utičnica ili produžnih kabela;
- U slučaju kvara i/ili lošeg rada, isključite uređaj i ne dirajte ga bez ovlaštenja.

## 8.4 Shema za spajanje

60 65 80 90

Pridržavajte se lokalnih propisa i svih dodatnih zahtjeva lokalne tvrtke za opskrbu električnom energijom. Slijedite shemu za spajanje prikazanu u nastavku koja se odnosi na kabel za napajanje za ploče za kuhanje veličine 60, 65 i 80 cm.

**Spajanje uređaja**
Obratite pozornost na podatke o spajanju na nazivnoj pločici.
Izvedite spajanje isključivo u skladu s odgovarajućom shemom:

- BR: smeđa
- BL: plava
- YE/GN: žuta i zelena
- BK: crna
- GY: siva

**Jednofazni** 220 - 240 V 1L/1N ~ 50/60 Hz

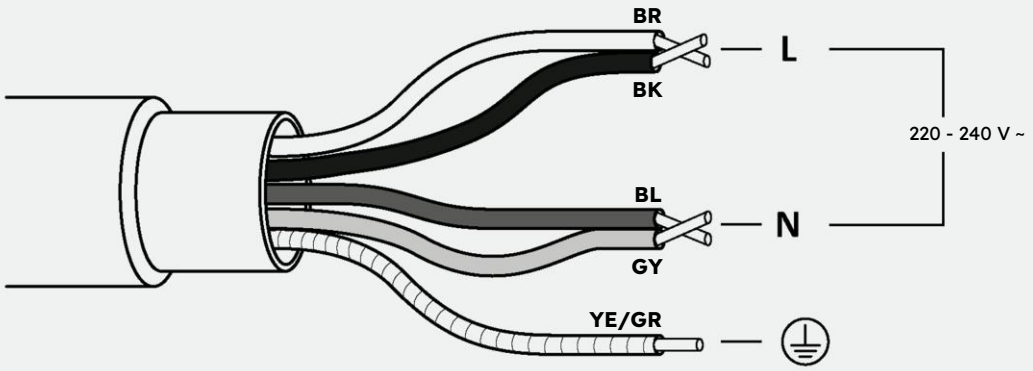


**Trofazni** 220 - 240 V 2L/1N ~ 50/60Hz

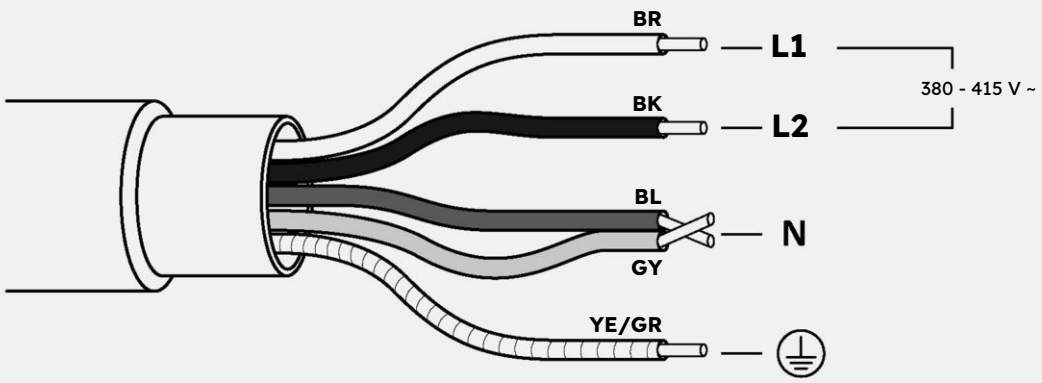

## 8.5 Shema za spajanje

60 65 80 90

Pridržavajte se lokalnih propisa i svih dodatnih zahtjeva lokalne tvrtke za opskrbu električnom energijom. Slijedite shemu za spajanje prikazanu u nastavku koja se odnosi na kabel za napajanje za ploče za kuhanje veličine 90.

**Spajanje uređaja**
Obratite pozornost na podatke o spajanju na nazivnoj pločici.
Izvedite spajanje isključivo u skladu s odgovarajućom shemom:

- BR: smeđa
- BL: plava
- YE/GN: žuta i zelena
- BK: crna
- GY: siva

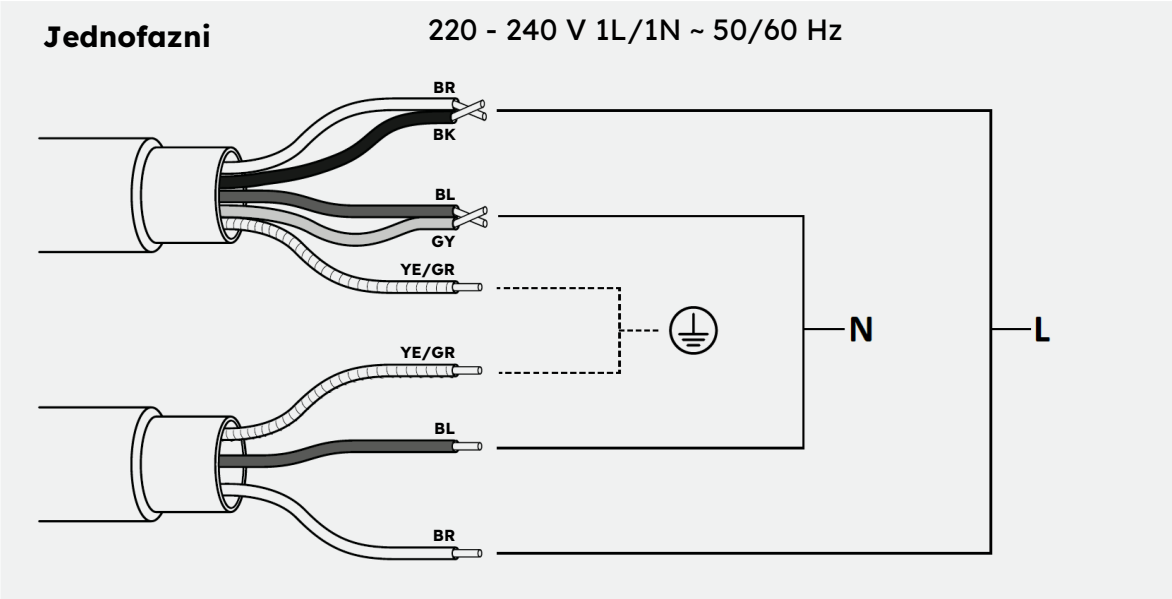


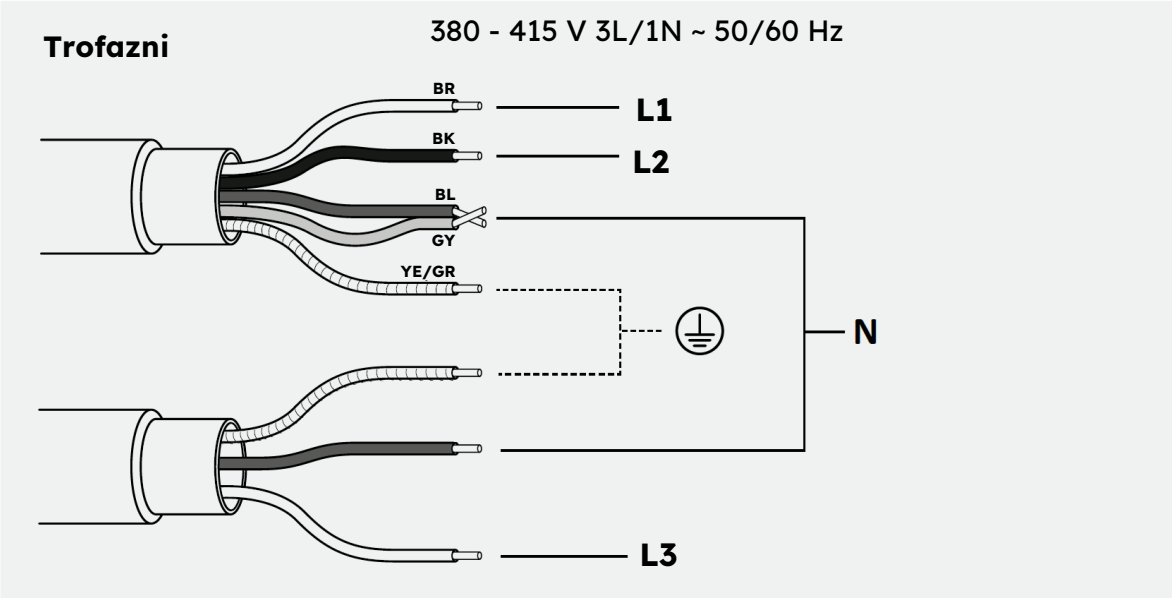

# 9 Upute za ugradnju

## 9.1 Upozorenja

- Sve rezane površine moraju biti zapečaćene odgovarajućim proizvodom radi zaštite od vlage i prodoran tekućina;
- Proizvod mora biti u savršenom vodoravnom položaju;
- Uklonite sve poprečne šipke koje se nalaze u području izreza na radnoj ploči **(slika 1);**

**slika 1**

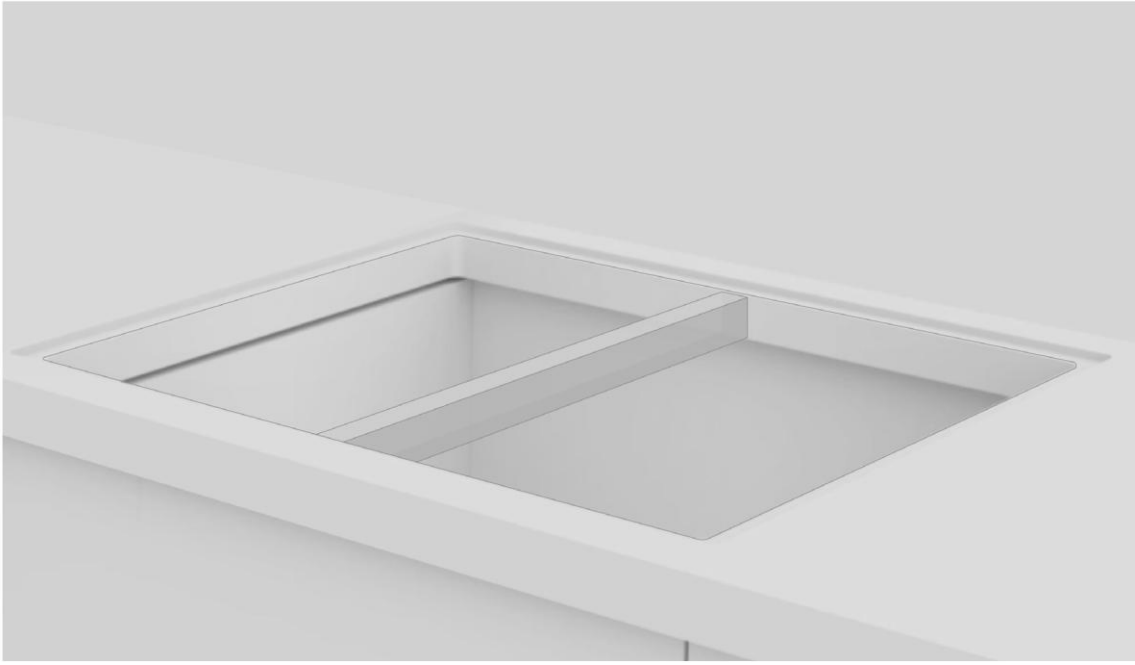

- Prije ugradnje provjerite je li brtva ploče za kuhanje pravilno postavljena **(slika 2);**

**slika 2**

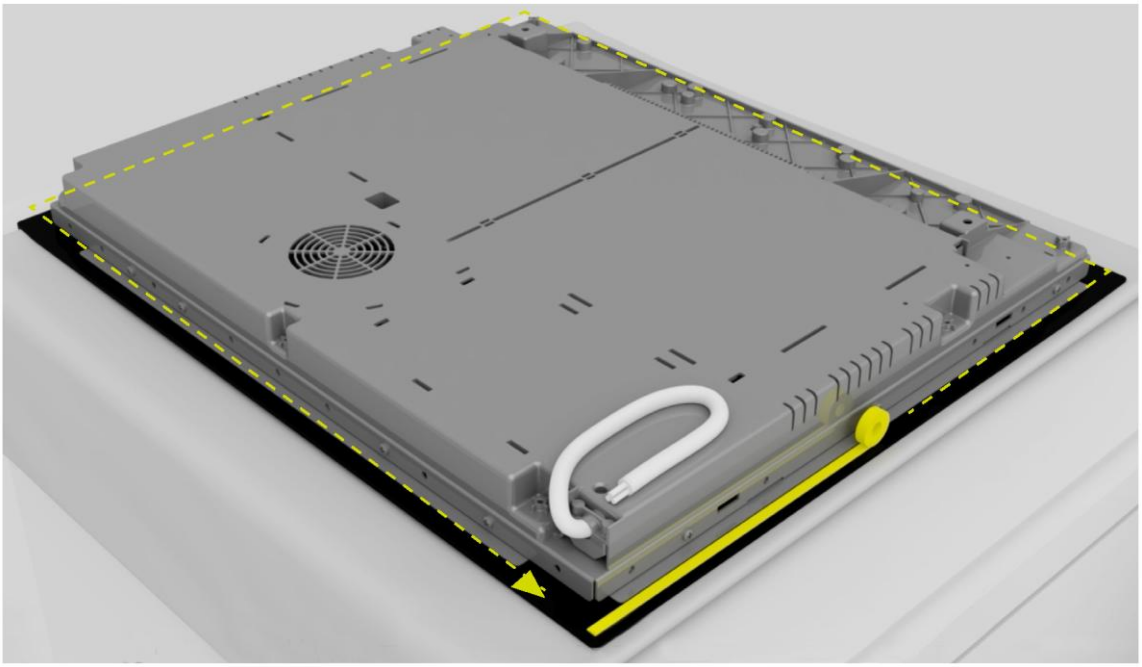

- Potporna površina ploče za kuhanje mora biti savršeno glatka kako bi bila ravnomjerno položena i kako bi primijenjena brtva mogla dovoljno brtviti **(slika 3);**

**slika 3**

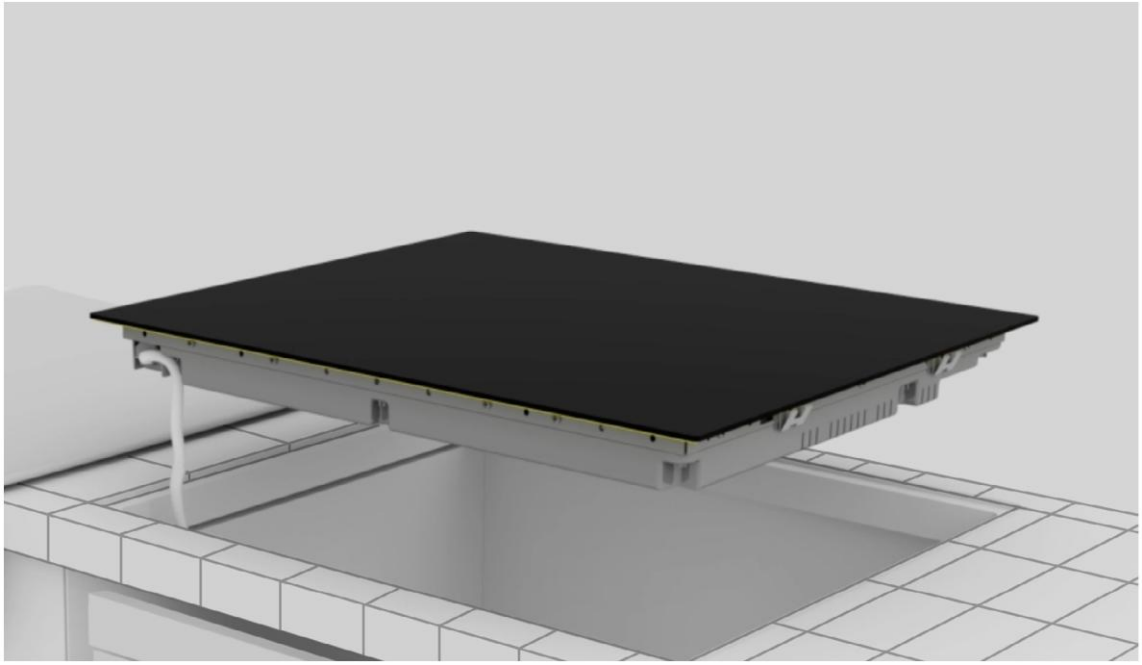

- Ploču za kuhanje nemojte učvršćivati silikonom ili nekim drugim ljepilom! Takvo pričvršćivanje oštetilo bi proizvod ako biste ga rastavili **(slika 4);**

**slika 4**

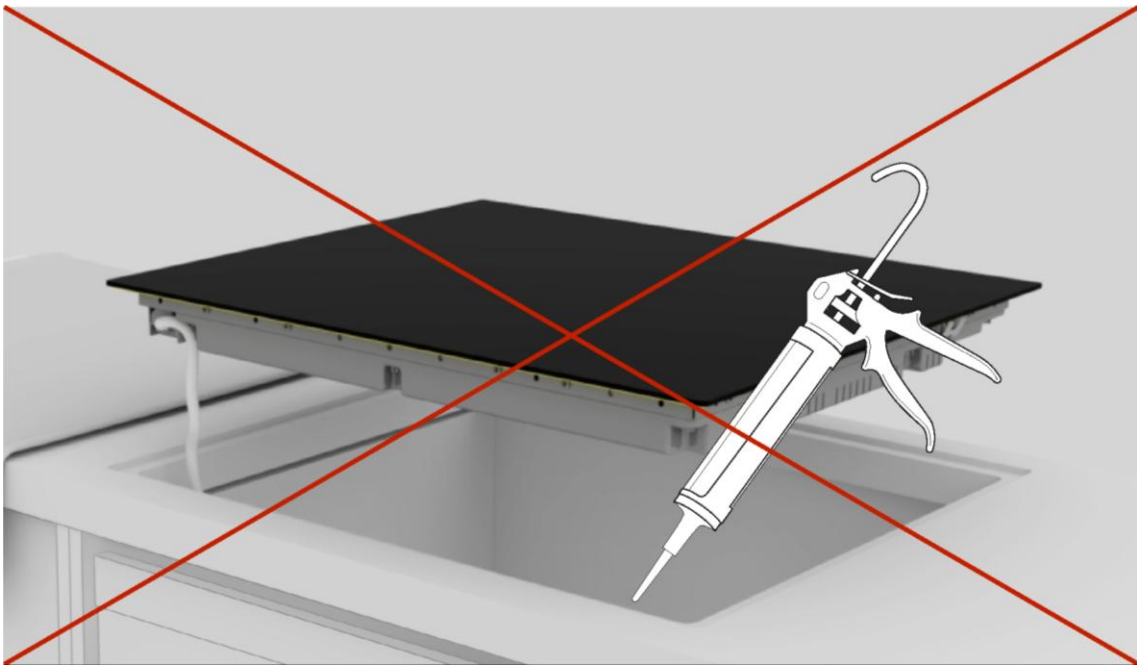

## 9.2 Postupke upute za ugradnju

Na slikama u nastavku prikazane su upute za ugradnju proizvoda.

Videozapis za ugradnju proizvoda možete pogledati skeniranjem QR kodova ili klikom na sljedeće poveznice.

60 65 80 90

**Standardna ugradnja**

poveznica

**Površinska ugradnja**

poveznica

60 65 80 90

**Standardna ugradnja**

poveznica

**Površinska ugradnja**

poveznica

**1**

Uključite alate navedene u poglavlju „Alati za ugradnju” u sklopu priručnika. Stavite krpu pored pakiranja proizvoda na koju ćete nasloniti ploču za kuhanje.

**2**

Nosite rukavice. Uklonite ambalažu i omot pazeći da ne oštetite staklo ploče za kuhanje.

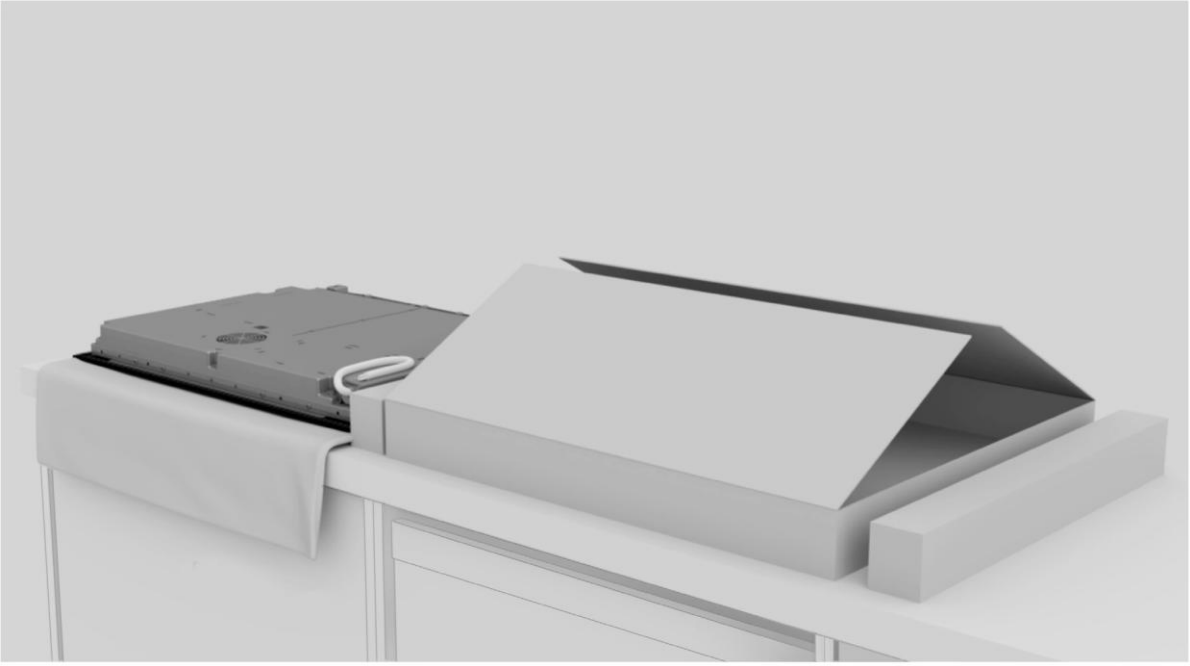

**3**

Postavite ploču za kuhanje tako da je položite naopako na krpu koju ste prethodno postavili pored pakiranja.

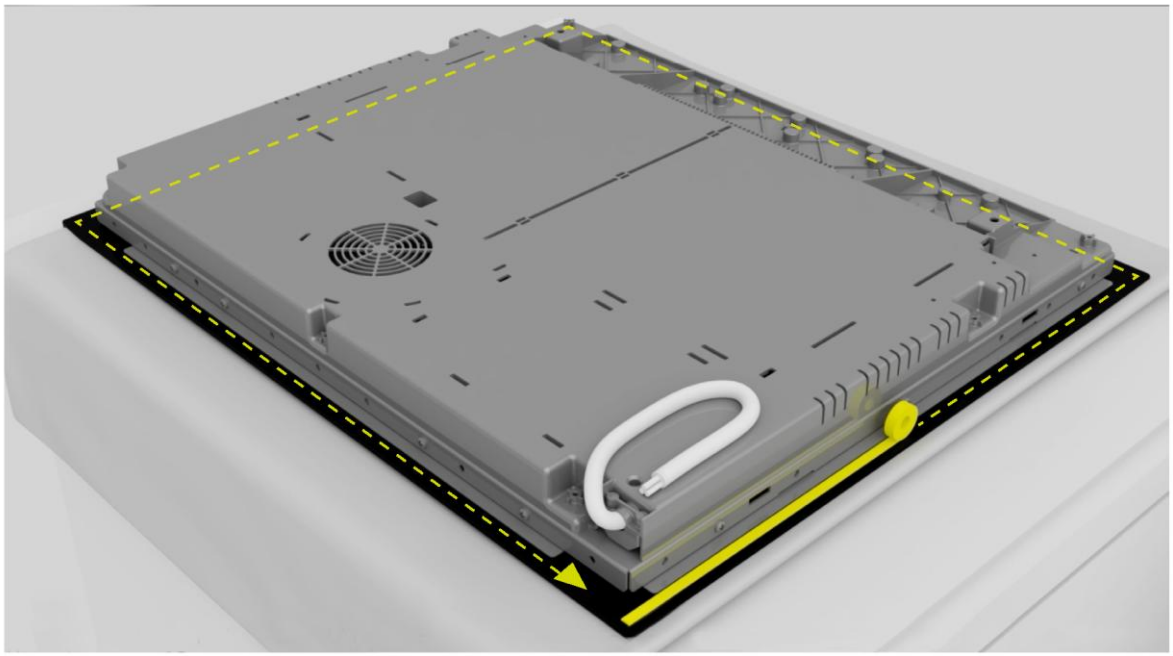

**4**

Nanesite brtvu oko oboda.

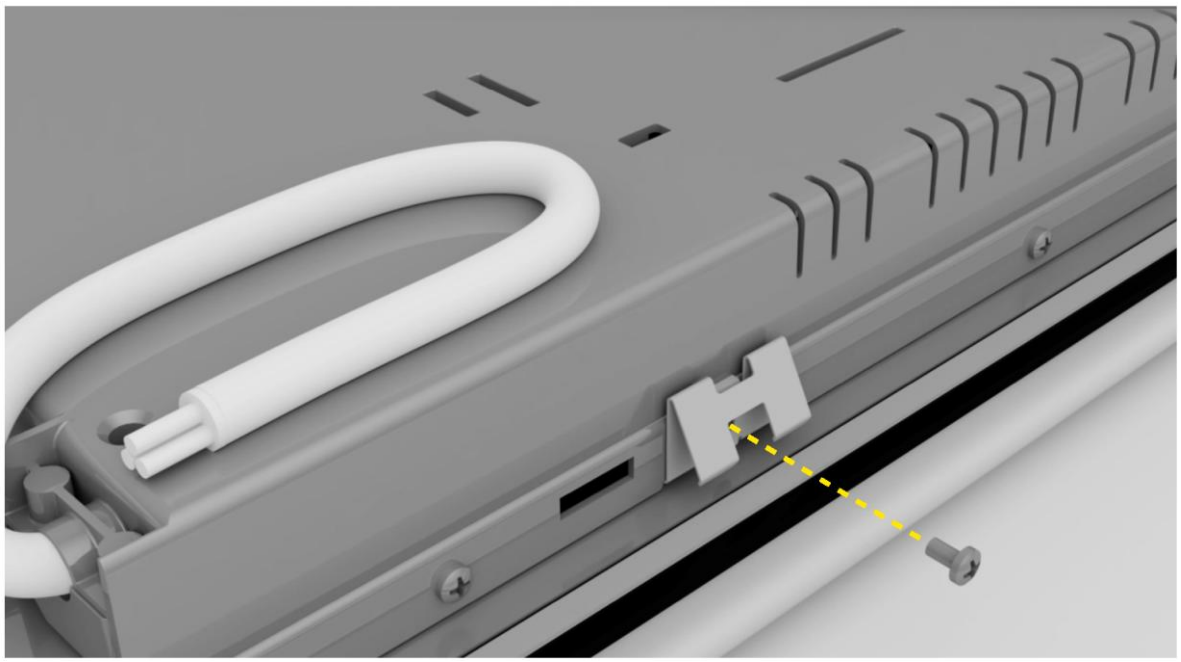

**5**

Pričvrstite kopče na kratke strane ploče za kuhanje.

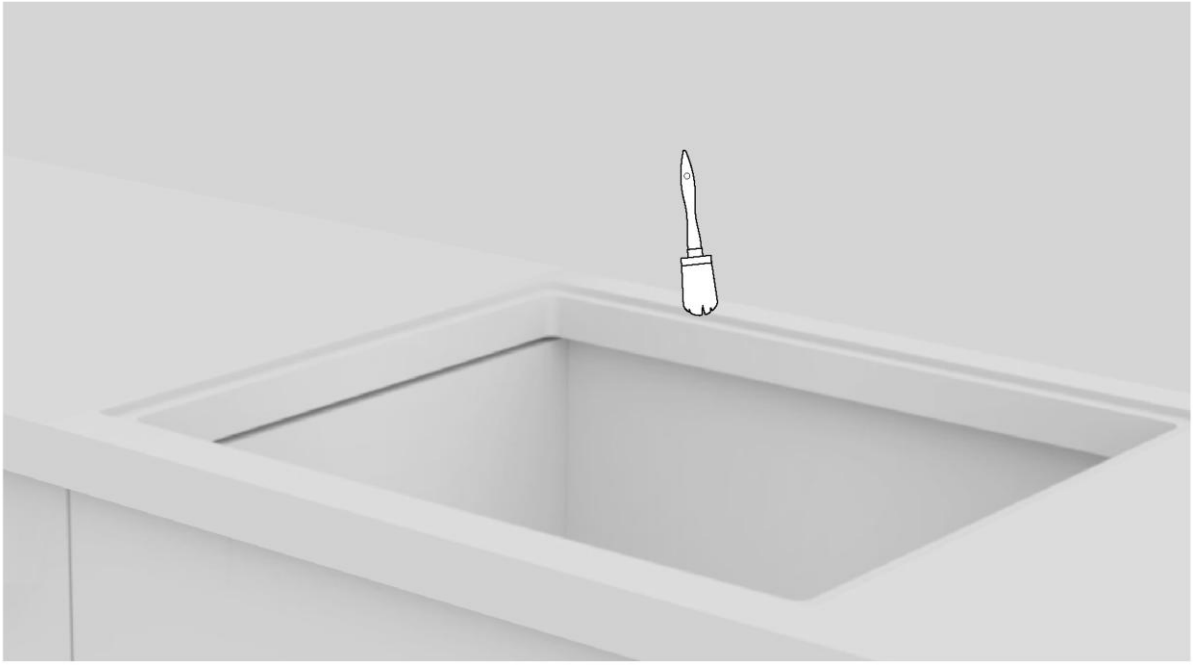

**6**

Očistite rub udubljenog područja.

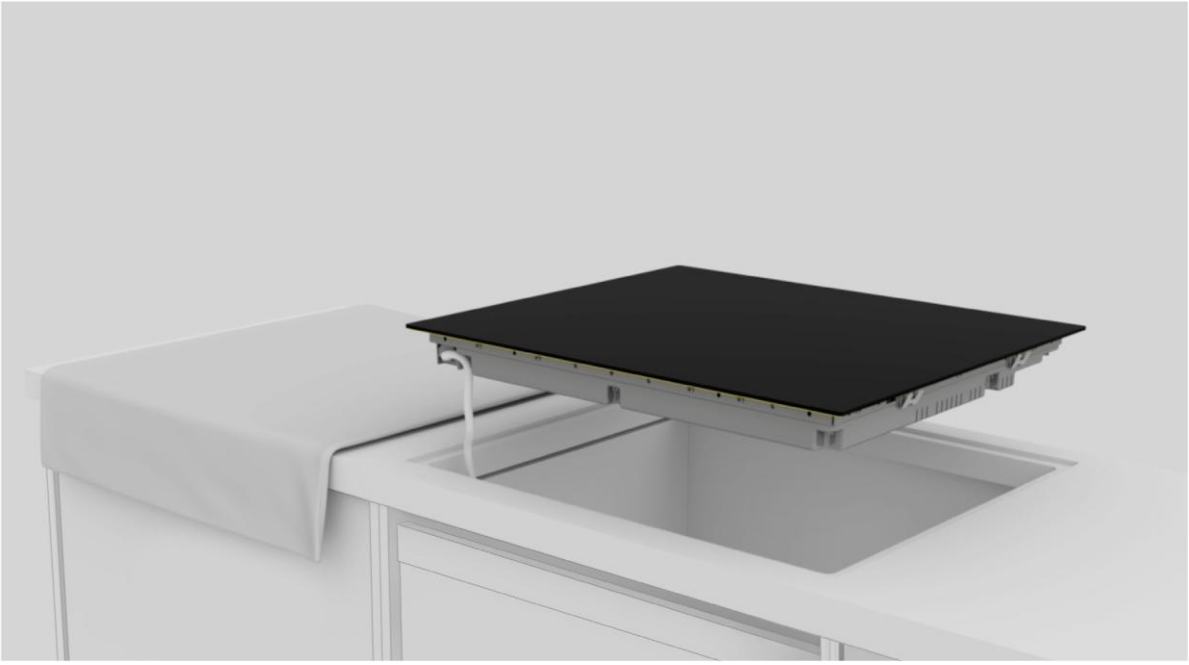

**7**

Spojite kabel za napajanje prema shemi za priključivanje u odjeljku „Priključivanje na mrežu” u priručniku (tijekom priključivanja na mrežu, na ploči za kuhanje ne smiju se nalaziti drugi predmeti).

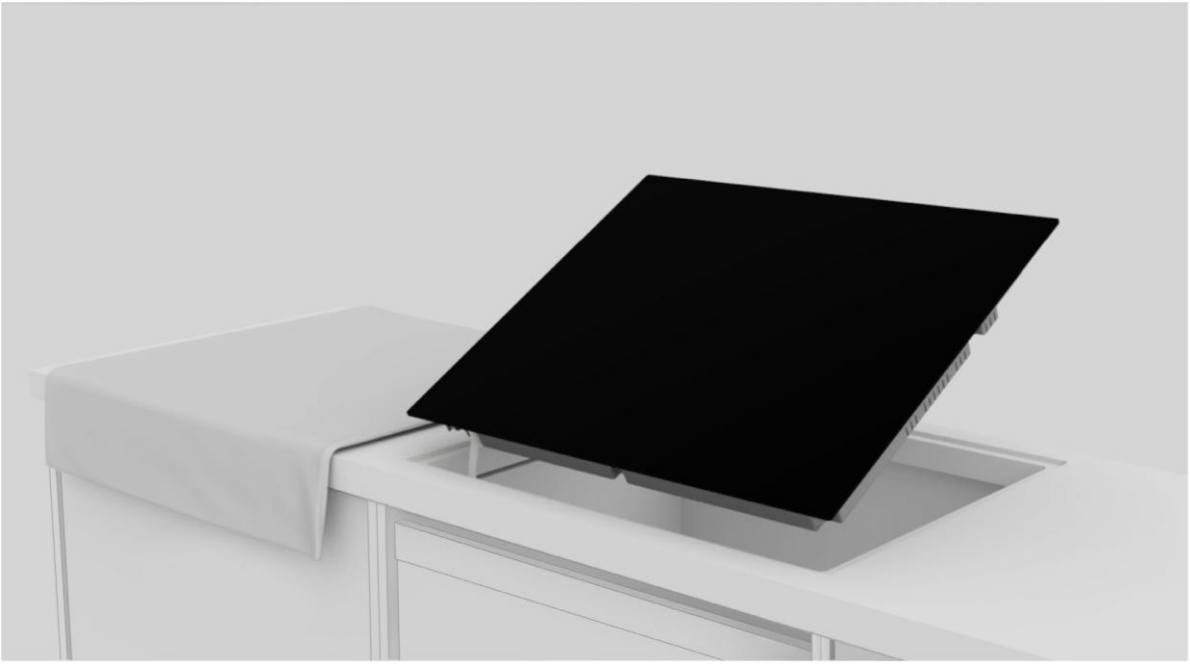

**8**

Postavite ploču za kuhanje centralno u usjek. Provjerite je li brtva ploče za kuhanje postavljena na radnu ploču i je li zajamčeno njeno djelovanje.

**a.**

**b.**

**9**

**a.** Za standardnu ugradnju: ugradnja dovršena;
**b.** Za površinsku ugradnju: slijedite upute na sljedećim stranicama.

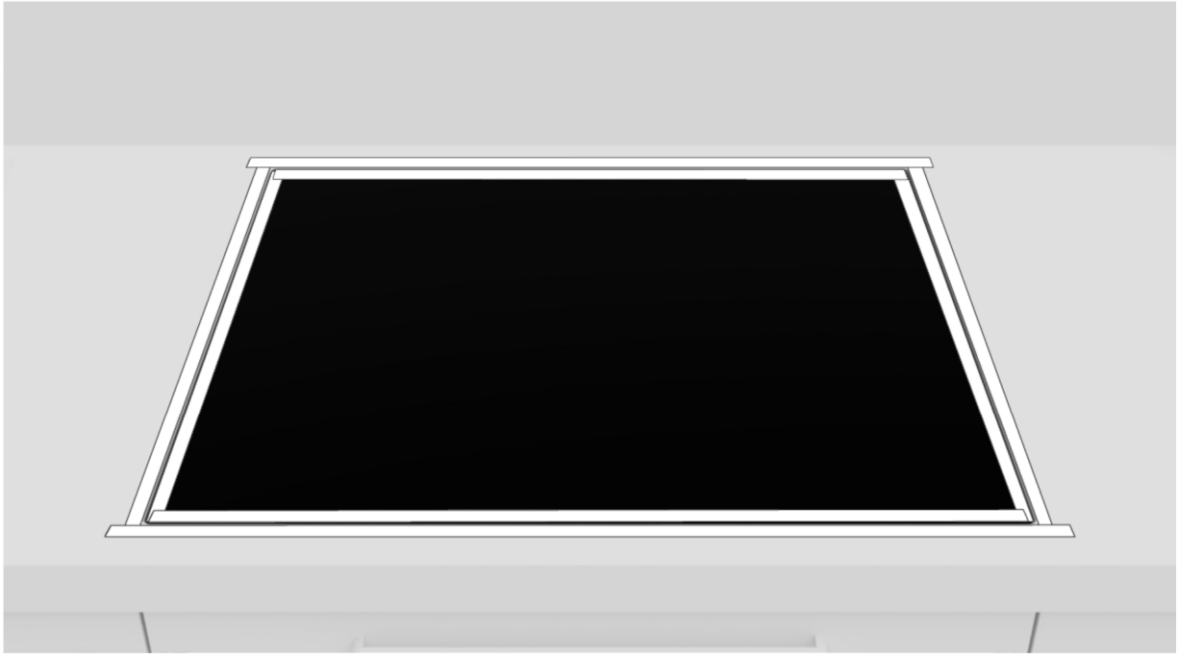

**10**

Nanesite traku i na unutarnju i na vanjsku stranu ruba.

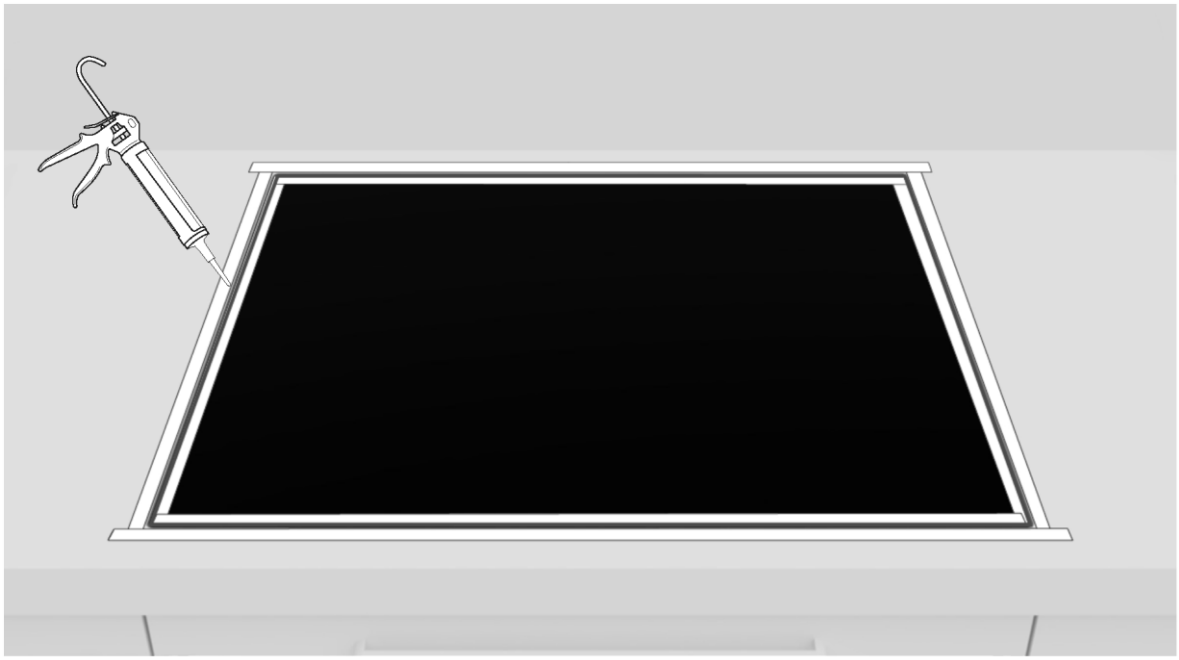

**11**

Nanesite silikon.

**12**

Uklonite višak silikona.

**13**

Uklonite traku i očistite rubove.

**14**

Pričekajte 24 sata prije prvog pokretanja.

# 10 Dostava korisniku

- Obavijestite korisnika o osnovnim funkcijama;
- Obavijestite korisnika o svim aspektima važnim za sigurnu upotrebu i rukovanje;
- Korisniku isporučite dodatke i upute za upotrebu i sastavljanje koje treba pažljivo čuvati.

Nakon završetka ugradnje, uklonite zaštitnu foliju, traku i sve druge materijale za pakiranje.

⚠ **UPOZORENJE:** Proizvod zahtijeva odgovarajuću ventilaciju da bi normalno radio. Nemojte zapriječiti ventilacijske otvore ni iz kojeg razloga.

**NAPOMENA:** Stvarni izgled proizvoda ovisi o odabranom modelu.

# 11 Prvo pokretanje

Pri prvoj upotrebi uređaja, ploča za kuhanje je podešena na maksimalnu dostupnu snagu. Pomoću funkcije regulacije snage možete odabrati različita ograničenja snage u skladu sa sustavom glavnog napajanja u kućanstvu.

**Kako postaviti regulaciju snage**
Moguće je namjestiti najveću razinu potrošnje struje za indukcijsku ploču za kuhanje odabirom različitih raspona snage. Indukcijske ploče za kuhanje mogu se automatski ograničiti u svrhu rada pri nižoj razini snage radi izbjegavanja opasnosti od preopterećenja.

**Upute za aktiviranje funkcije upravljanja energijom potražite u korisničkom priručniku.**

**Za odabir druge razine:**

- Pomaknite pokazivač ulijevo ili udesno za promjenu razine upravljanja potrošnjom energije.
- Osam je dostupnih razina snage, od „P1” do „P8”. Razina se prikazuje na zaslonu vremenskog programatora.

60 65 80 90

| P1 | P2 | P3 | P4 | P5 | P6 | P7 | P8 |
|---|---|---|---|---|---|---|---|
| 2 kW | 2,5 kW | 3 kW | 3,5 kW | 4,5 kW | 5,5 kW | 6,8 kW | 7,4 kW |

60 65 80 90

| P1 | P2 | P3 | P4 | P5 | P6 | P7 | P8 |
|---|---|---|---|---|---|---|---|
| 2 kW | 2,5 kW | 3 kW | 3,5 kW | 4,5 kW | 5,5 kW | 6,8 kW | 11 kW |

# 12 Rastavljanje proizvoda

- Odspojite uređaj s napajanja;
- Lagano podignite proizvod i izvucite ga do kraja;
- Ovaj proizvod neće oštetiti ormar, koji se također može koristiti s novim uređajem.

Haier

## ÜDVÖZÖLJÜK

Ez a szerelési útmutató azoknak a konyhai gyártóknak készült, akik ezekkel a termékekkel foglalkoznak. A biztonság és a legjobb eredmény elérése érdekében, kérjük, figyelmesen olvassa el ezt a kézikönyvet, beleértve a biztonsági utasításokat, és őrizze meg későbbi használatra. Mielőtt folytatná a telepítést, jegyezze fel a sorozatszámot, mert javítások esetén szüksége lehet erre. Szállítás közben ellenőrizze, hogy nem sérült-e meg, és használat előtt egyeztessen technikussal. Mindig tartson minden csomagolóanyagot gyermekektől távol.

**MEGJEGYZÉS:** A funkciók, a kézikönyvben található képek és a terméktartozékok a vásárolt modelltől függően változhatnak.

# index


| | | |
|---|---|---|
| **1** | **Biztonsági figyelmeztetések a telepítéshez** | **2. o.** |
| **2** | **A termék telepítésének helye** | **3. o.** |
| **3** | **A főzőlap** méretei | **4-11. o.** |
| 3.1 | 60-as szélesség | |
| 3.2 | 65-ös szélesség | |
| 3.3 | 80-as szélesség | |
| 3.4 | 90-es szélesség | |
| **4** | **Telepítési eszközök** | **12. o.** |
| 4.1 | Normál telepítés | |
| 4.2 | Süllyesztett telepítés | |
| **5** | **Telepítési távolság** | **13. o.** |
| **6** | **Bútorok és szellőztetés** | **14-15. o.** |
| 6.1 | Szélesség 60 - 65 - 80 - 90 a sütő alján | |
| 6.2 | Szélesség 60 - 65 - 80 - 90 fiókos alapon | |
| 6.3 | Szélesség 60 - 65 - 80 - 90 a polcokkal ellátott alapon | |
| 6.4 | Felső vastagság | |
| **7** | **Beépített méretek** | **16-23. o.** |
| 7.1 | Főzőlap szélessége 60 | |
| 7.2 | Főzőlap szélessége 65 | |
| 7.3 | Főzőlap szélessége 80 | |
| 7.4 | Főzőlap szélessége 90 | |
| **8** | **Csatlakozás a hálózathoz** | **24-27. o.** |
| 8.1 | Biztonsági figyelmeztetések | |
| 8.2 | Utasítások | |
| 8.3 | Egyéb tanácsok | |
| 8.4 | Csatlakozási rajz (60, 65 és 80 cm-es főzőlapokhoz) | |
| 8.5 | Csatlakozási rajz (90 cm-es főzőlapokhoz) | |
| **9** | **Útmutató a telepítéshez** | **28-37. o.** |
| 9.1 | Figyelmeztetések | |
| 9.2 | Telepítés lépésről lépésre | |
| **10** | **Átadás a felhasználónak** | **38. o.** |
| **11** | **Első indítás** | **38. o.** |
| **12** | **A termék szétszerelése** | **38. o.** |

# 1 Biztonsági figyelmeztetések a telepítéshez

**A termék telepítése előtt tartsa be ezeket az utasításokat.**
**Az Ön biztonsága nagyon fontos számunkra. Kérjük, figyelmesen olvassa el ezt az információt a termék használata előtt;**

- A telepítést szakképzett technikusnak kell végeznie, akinek ismernie és tiszteletben kell tartania a telepítés országában hatályos törvényeket és a gyártó utasításait;
- Ha a nem megfelelő telepítésből eredő hibák kijavításához gyártói szervizszolgáltatásra van szükség, az ilyen szervizre nem vonatkozik a jótállás;
- A készülék beindítása előtt távolítsa el a csomagolóanyagot;
- A készülék kicsomagolása után óvatosan ellenőrizze a készüléket sérülések tekintetében. Probléma esetén a telepítés előtt forduljon az ügyfélszolgálathoz, és ne csatlakoztassa tápellátáshoz;
- Egy sérült termék rövidzárlatot, áramütést, tüzet és egyéb veszélyeket okozhat;
- Ellenőrizze a csomagoláson a tartozékokat vagy a kísérőanyagokat (dokumentumok, csavarok, tartozékok, brosúra tasak, felhasználói kézikönyv stb.), és ha vannak ilyenek, távolítsa el és tárolja ezeket;
- A termék telepíthető munkalap tetejére vagy besüllyesztve;
- A termék telepítése előtt gondoskodjon a megfelelő szellőzésről, hogy keringhessen a megfelelő hűtéshez szükséges friss levegő. Kövesse az ábrákat a javasolt minimális nyílások tekintetében.
- A készülék névleges frekvencián történő működtetéséhez nincs szükség további műveletre/beállításra;
- Amennyiben a gyártó tevékeny szerepvállalását igényli a nem megfelelő telepítésből adódó hibák kijavításához, erre a szolgáltatásra nem terjed ki a jótállás. Kötelezően kövesse a megfelelően képzett személyzetet célzó telepítési utasításokat;
- A helytelen telepítés személyek, állatok vagy vagyontárgyak károsodását vagy sérülését okozhatja. A gyártó nem vonható felelősségre ilyen károsodásért vagy sérülésért;
- A biztonságos használat csak akkor garantált, ha a telepítést a jelen utasítások szerint megfelelően végezték el. A szakszerűtlen szerelésből eredő károk esetén a felelősség a terméket beszerelő személyt terheli;
- A telepítés során a főzőlapot le kell választani a hálózatról;
- A vágási sérülések elkerülése érdekében javasoljuk védőkesztyűt viselését a telepítés során;
- A jótállás nem terjed ki a nem megfelelő beszerelésből eredő károkra;
- Helytelen beszerelés, a készülék manipulálása és nem megfelelő csatlakoztatás esetén a termékgarancia érvényessége lejár;
- Győződjön meg arról, hogy amikor a termék tápkábelének bekötése elkészült, az ne legyen hozzáférhető;
- Az összeszerelés után a tápkábel nem érintkezhet mozgó alkatrészekkel (pl. fiók), és nem szabad kitenni mechanikai igénybevételnek;

- Ez a termék használat közben állandó szellőzést igényel. Ne fedje le a szellőzőnyílásokat;
- A termék végfelhasználóhoz történő kiszállításakor a technikusnak meg kell győződnie arról, hogy a terméket megfelelően telepítették.

## A termék telepítésének helye 2

- A terméket zárt, fedett, száraz és jól szellőző helyen telepítse és használja;
- Ne telepítse a terméket olyan nyílt környezetben, amely ki van téve a légköri hatásoknak;
- A készüléket 2000 méternél kisebb magasságban történő használatra tervezték;
- A terméket elektromos aljzat közelébe telepítse;
- A terméket csak süllyesztett rekeszbe helyezve használja, ellenkező esetben sérülést és égési sérülést okozhat.
- Ne helyezze a főzőlapot hűtéssel nem rendelkező sütő, szárítógép, mosogatógép vagy hűtőszekrény fölé. Javasoljuk továbbá, hogy kerülje a mosógép fölé történő telepítést. A főzőlap beépíthető hűtéssel rendelkező sütő fölé;

### Egyéb tippek

- Vágja ki pontosan a munkafelületet a vágni kívánt anyagnak megfelelő szerszámokkal. Az összes felületnek tömítettnek vagy más módon a nedvesség behatolásával szemben ellenállónak kell lennie;
- A munkafelületet a jelen kézikönyv alábbi diagramjai szerint kell kialakítani. A főzőfelületnek tökéletes vízszintesnek kell lennie. Bizonyosodjon meg arról, hogy a főzőfelület alatti tömítés, ha létezik, megfelelően van elhelyezve;
- A főzőlap és a munkafelület károsodásának elkerülése érdekében a telepítés során használjon puha törlőkendőt;

⚠ **FIGYELMEZTETÉS:** Tűzveszély és nyílt láng okozta károk veszélye. A nyílt lángot (pl. gyertyát) tartsa a terméktől távol.

# 3 A főzőlap méretei

## 3.1 60-as szélesség

Méretek **mm**-ben

**Felső axonometrikus nézet**

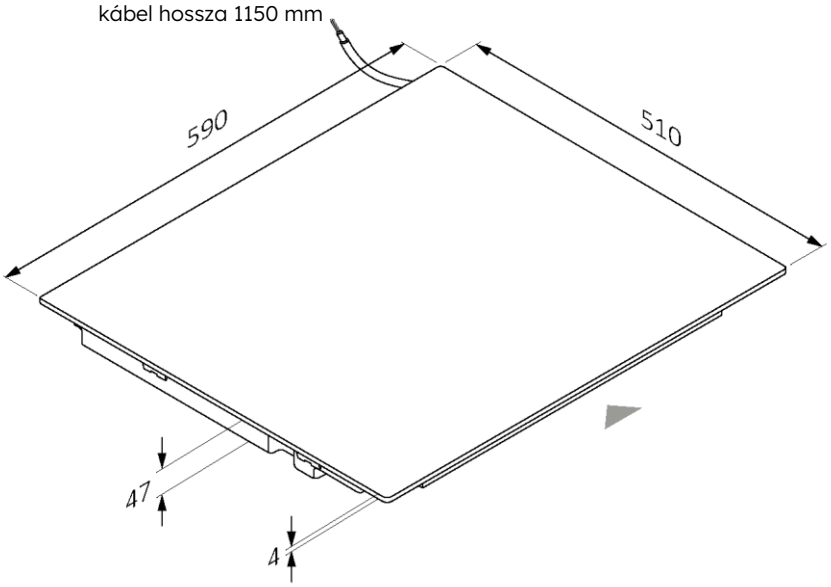


**Alsó axonometrikus nézet**

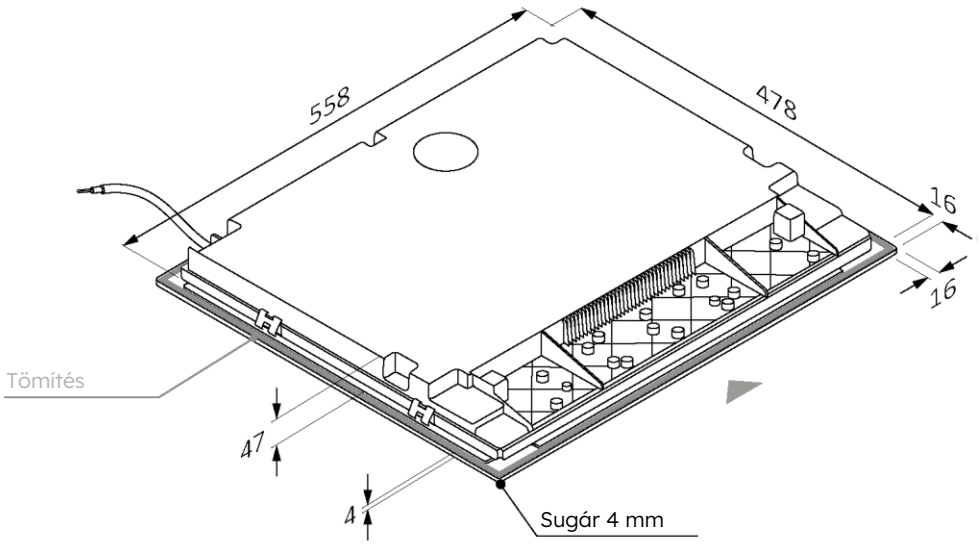

60 65 80 90

Méretek **mm**-ben

**elölnézet**

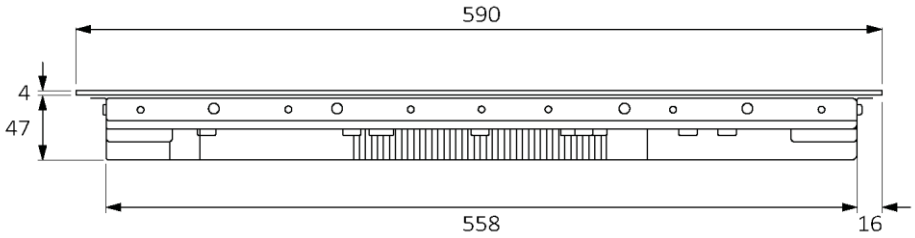


**oldalnézet**

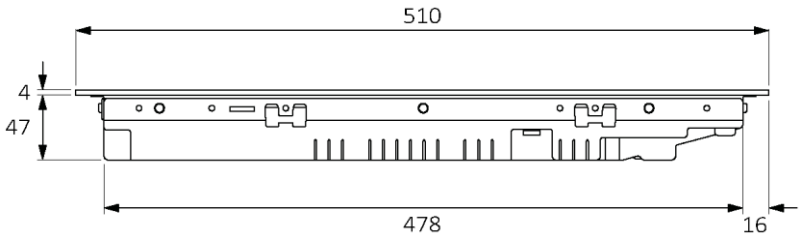

## 3.2 65-ös szélesség

Méretek **mm**-ben

**Felső axonometrikus nézet**

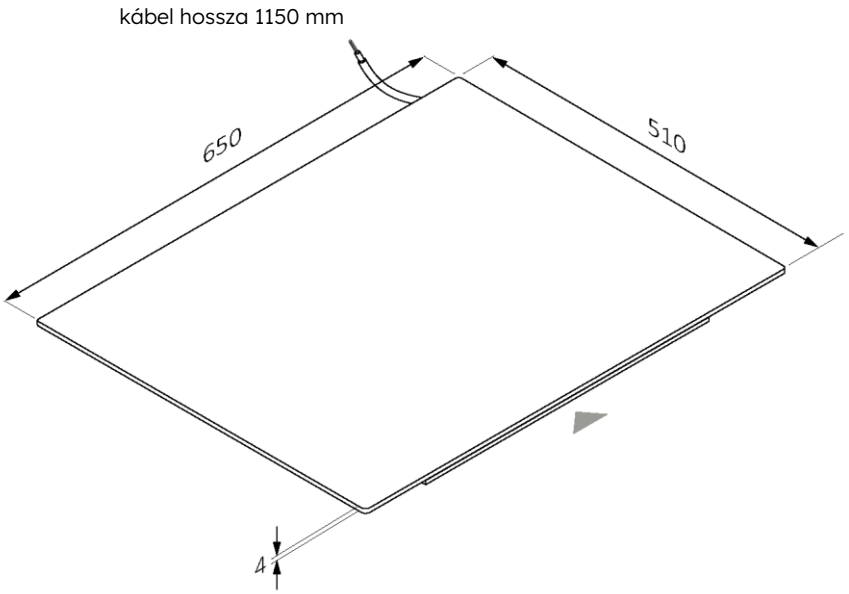


**Alsó axonometrikus nézet**

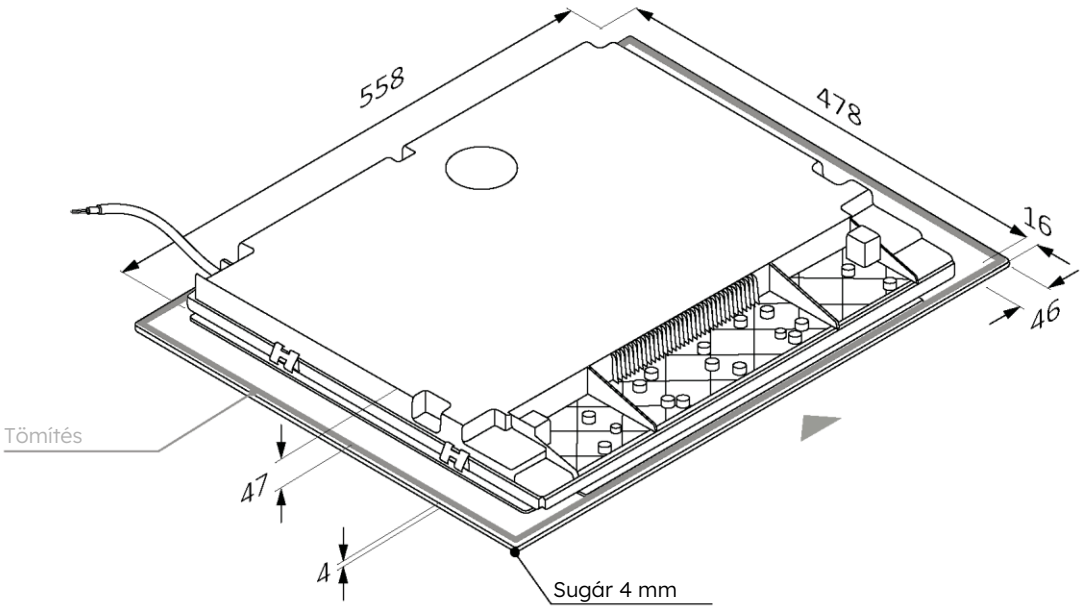

60 65 80 90

Méretek **mm**-ben

**elölnézet**

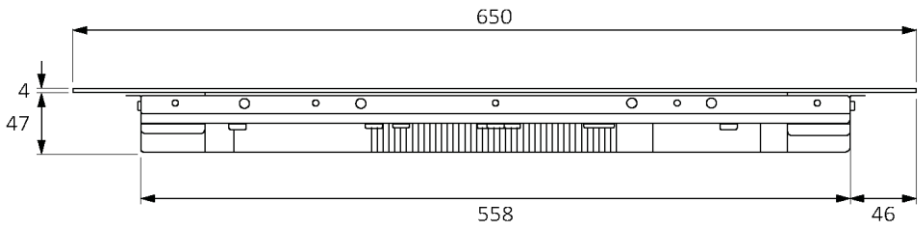


**oldalnézet**

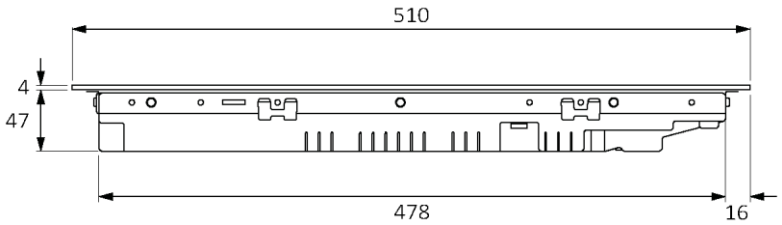

## 3.3 80-as szélesség

Méretek **mm**-ben

**Felső axonometrikus nézet**

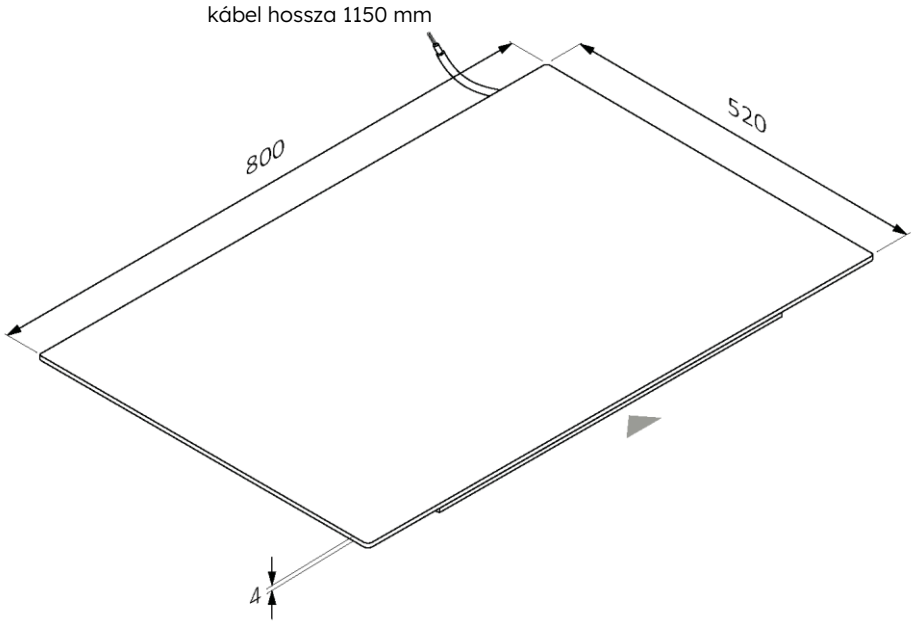


**Alsó axonometrikus nézet**

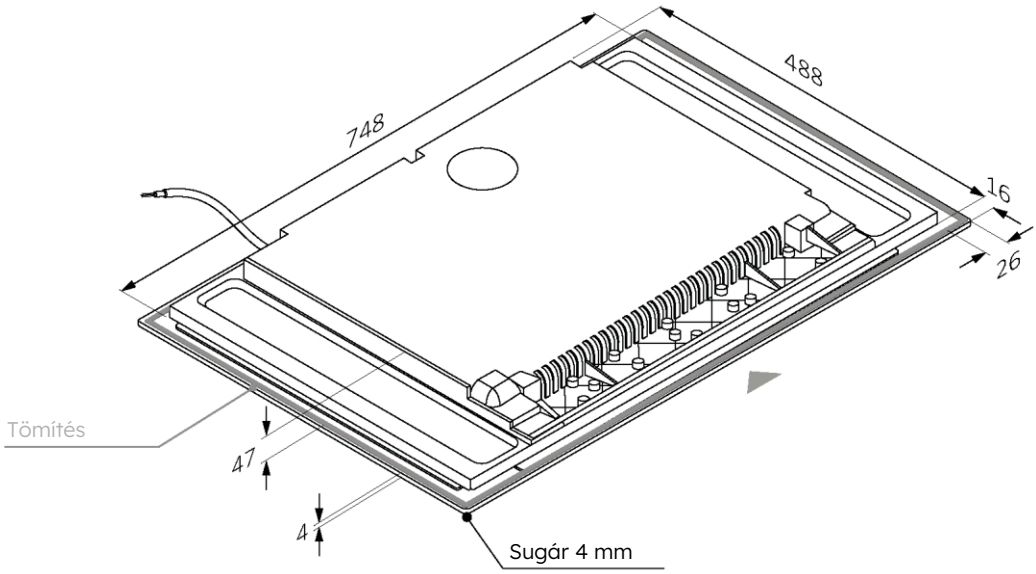

60 65 80 90

Méretek **mm**-ben

**elölnézet**

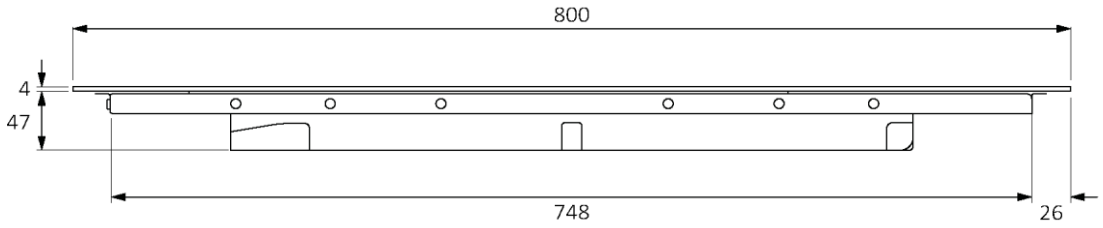


**oldalnézet**

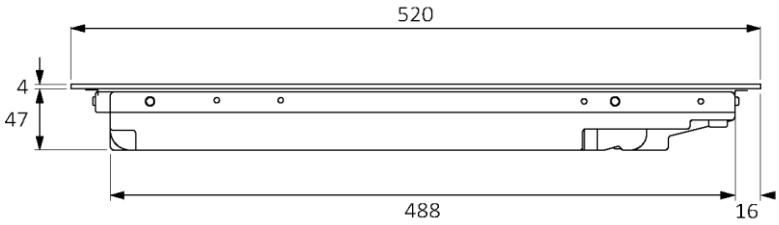

## 3.4 90-es szélesség

Méretek **mm**-ben

**Felső axonometrikus nézet**

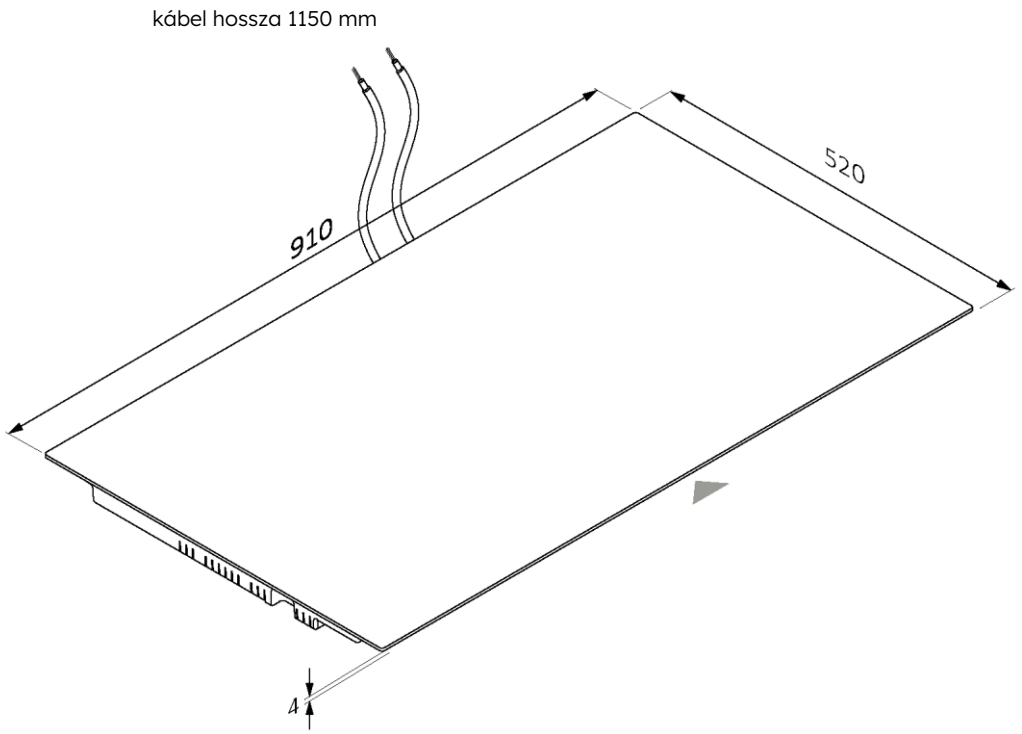


**Alsó axonometrikus nézet**

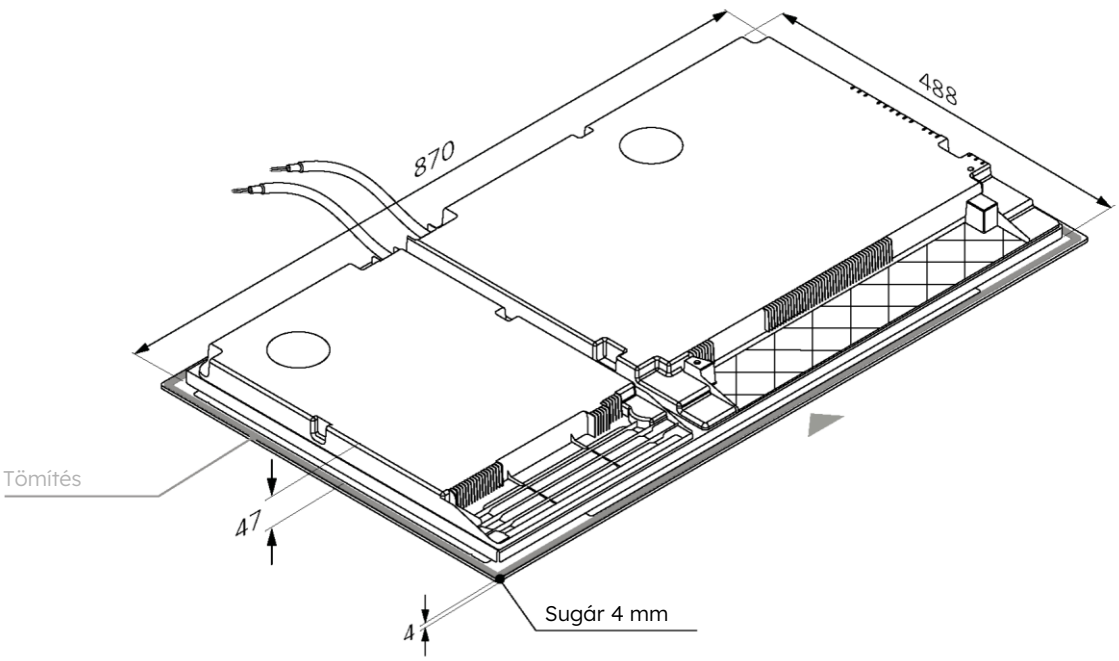

60 65 80 90

Méretek **mm**-ben

**elölnézet**

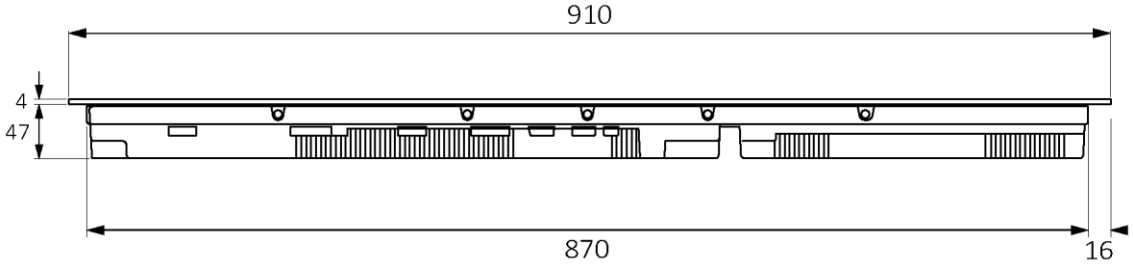


**oldalnézet**

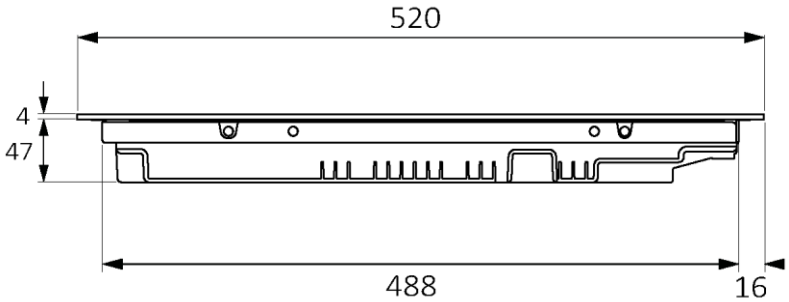

# 4 Telepítési eszközök

## 4.1 Normál telepítés

**Szükséges eszközök**

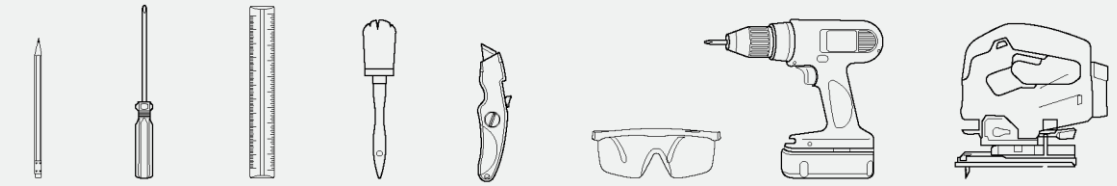

ceruza | csavarhúzó | vonalzó | kefe | vágó | biztonsági szemüveg | csavarozó | dekopírfűrész

**A termékhez mellékelt eszközök**

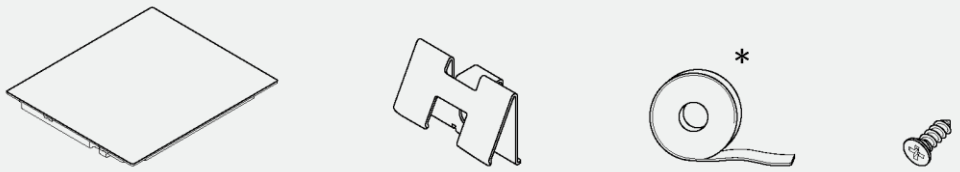


Főzőlap | szorítóbilincs x4 | tömítés | csavarok x4

## 4.2 Süllyesztett telepítés

**Szükséges eszközök**

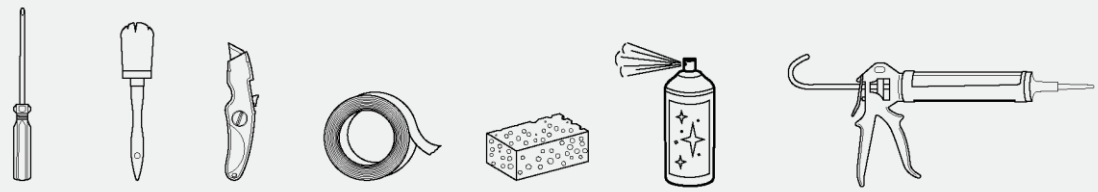

csavarhúzó | kefe | vágó | szalag | szivacs | tisztító spray | szilikon

**A termékhez mellékelt eszközök**

Főzőlap | szorítóbilincs x4 | tömítés | csavarok x4

* A 90 cm-es modelleknél a tömítés már megtalálható a készüléken

# Óvintézkedések

- A biztonság tekintetében a termék megfelel a hatályos előírásoknak;
- A főzőlap és a szekrények vagy süllyesztett készülékek közötti távolságnak megfelelőnek kell lennie ahhoz, hogy lehetővé tegye az elégséges szellőzést és levegőkibocsátást;
- A főzőlap és a páraelszívó közötti minimális távolság a páraelszívó típusától függ **(A);**
- A főzőlap és a fali szekrények közötti távolságnál figyelembe kell venni a terjedelmes tárgyak (edények, üstök stb.) jelenlétét és azok használatát **(B);**
- A főzőlap furata és a konyhai hátlap/hátlap közötti minimális távolságnak legalább 35 mm-nek kell lennie **(C);**
- Tartson biztonságos oldaltávolságot a bútorokhoz képest **(D).** A bútor oldalburkolatának hőálló kialakítással kell rendelkeznie;
- A főzőlap alatti területen legalább 10 mm szabad helyet kell hagyni a főzőlap és minden olyan tárgy között, amelyre a használat során hatással lehet a keletkező hő;
- Kövesse a jelen kézikönyvben található utasításokat a termék szellőztetésére vonatkozóan;
- Ha a terméket sütő fölé szereli, olvassa el a sütő telepítési útmutatóját is.

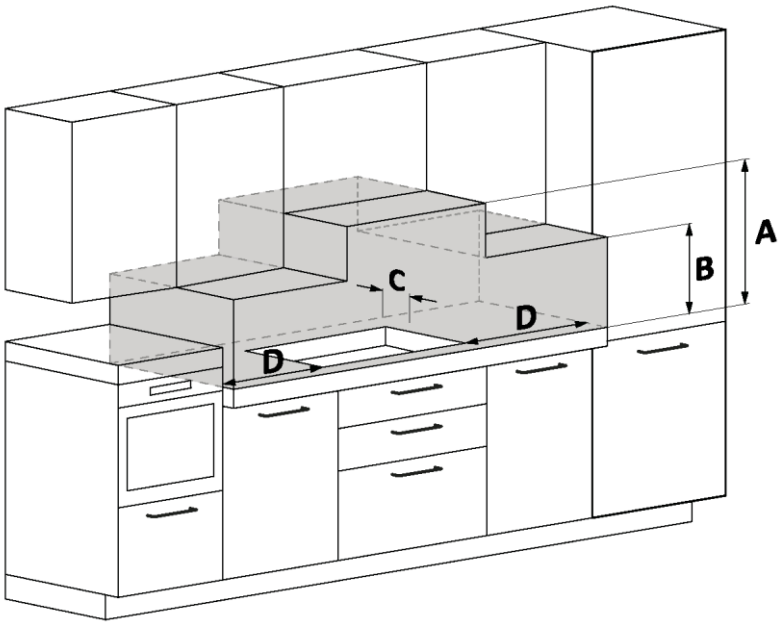


**A** Legalább 650 mm-es távolságot javasolunk, olvassa el a páraelszívó kézikönyvét is;

**B** Vegye figyelembe, hogy maradjon elégséges hely az edények, merőkanalak és egyéb tárgyak kezelésére;

**C** 35 mm távolság a süllyesztett furattól a hátsó panelig/fröccsenésvédőig;

**D** 35 mm: főzőlap szélessége 60;
55 mm: főzőlap szélessége 65;
35 mm: főzőlap szélessége 80;
35 mm: főzőlap szélessége 90.

# 6 Bútorok és szellőztetés

## 6.1 A sütő alján

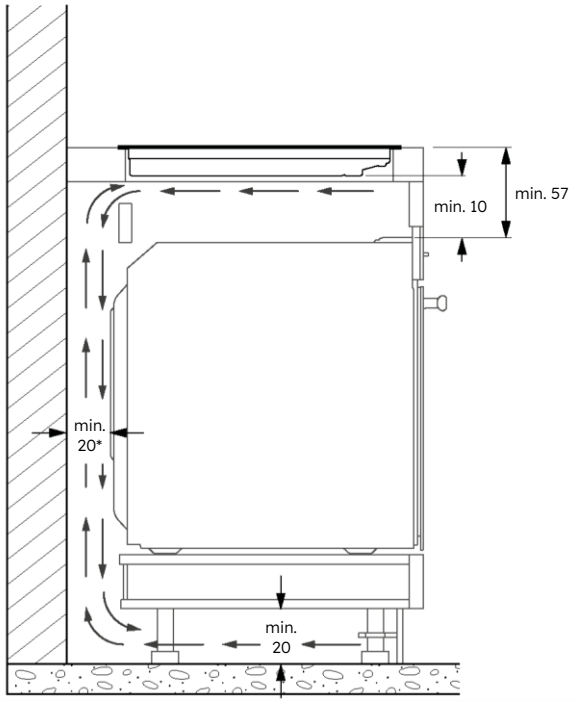


* A főzőlapra vonatkozó jelzés.
A sütővel kapcsolatos információkért olvassa el a megfelelő telepítési kézikönyvet.

## 6.2 Fiókos alapon

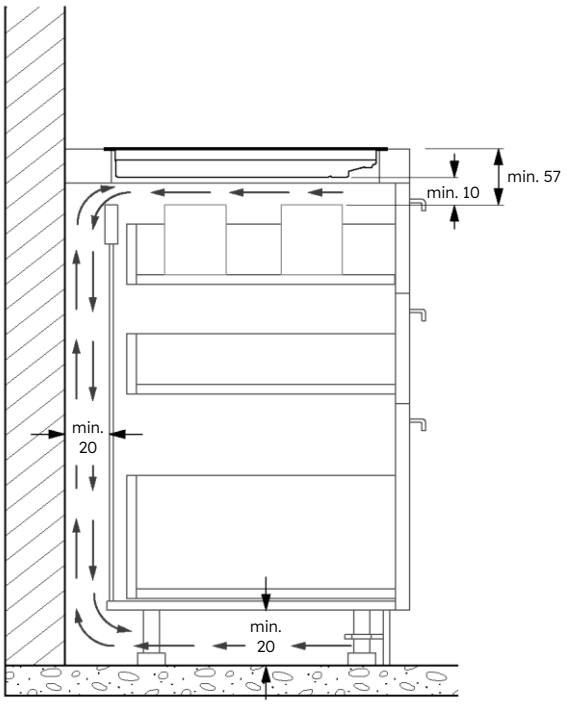

## 6.3 Polcokkal ellátott alapon

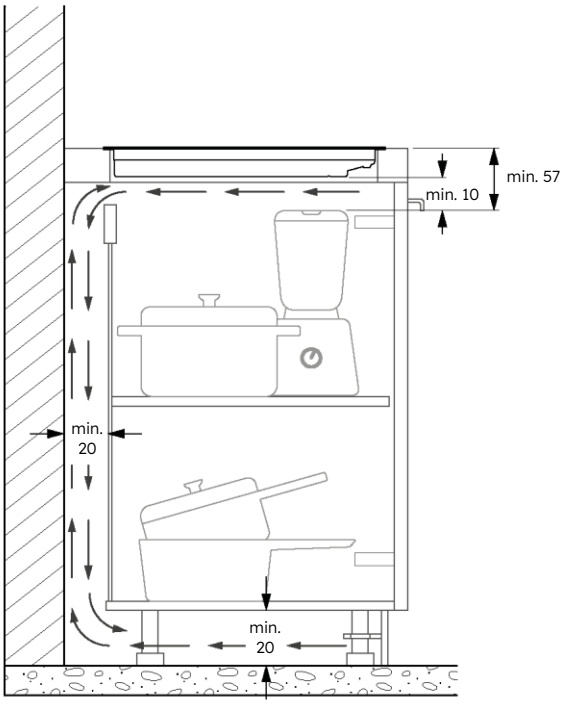


## 6.4 Munkalap vastagságok

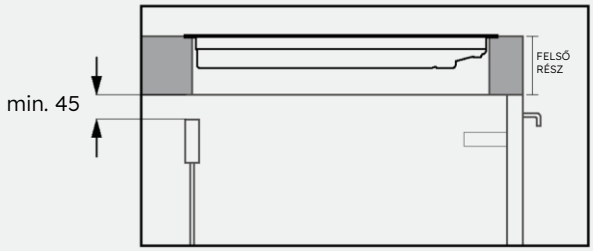


Bútor vastag munkalappal: biztosítson legalább 45 mm-es hátsó nyílást a felső rész és a hátsó lánc között.

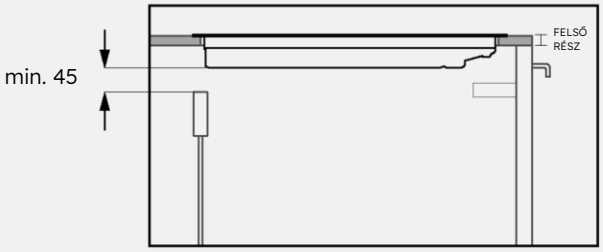


Csökkentett vastagságú munkalappal rendelkező bútor: biztosítson legalább 45 mm-es hátsó nyílást a főzőlap és a hátsó lánc között.

# 7 Beépített méretek

- A konyhapultot az alábbi diagramok szerint kell kialakítani;
- A szekrény hátulján nyílásokat kell biztosítani, kövesse az alábbi ábrákat.

## 7.1 Főzőlap szélessége 60

**Normál telepítés**

Méretek **mm**-ben

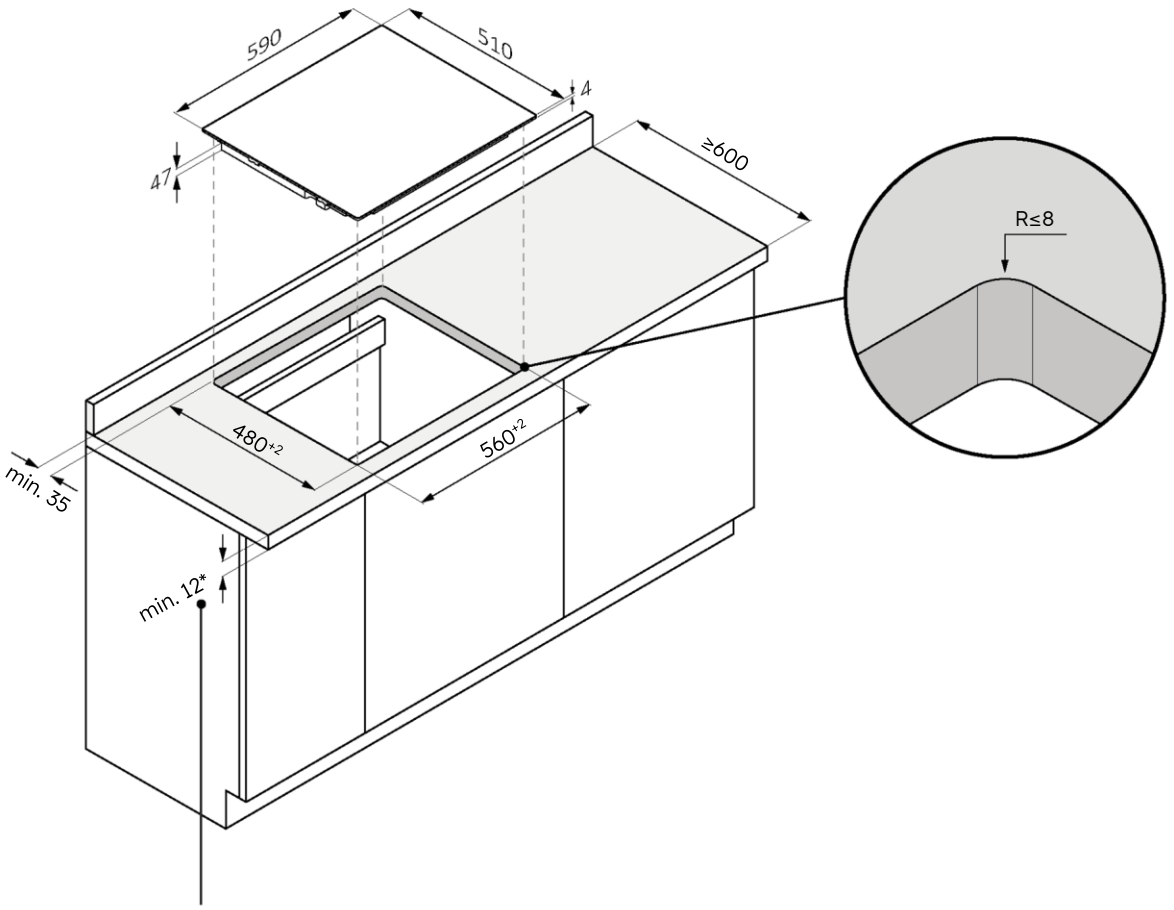


*28, ha sütő található alatta

60 65 80 90

**Süllyesztett telepítés**

⚠ **FIGYELMEZTETÉS:** Nem elérhető ferde üveggel szerelt termékekhez.

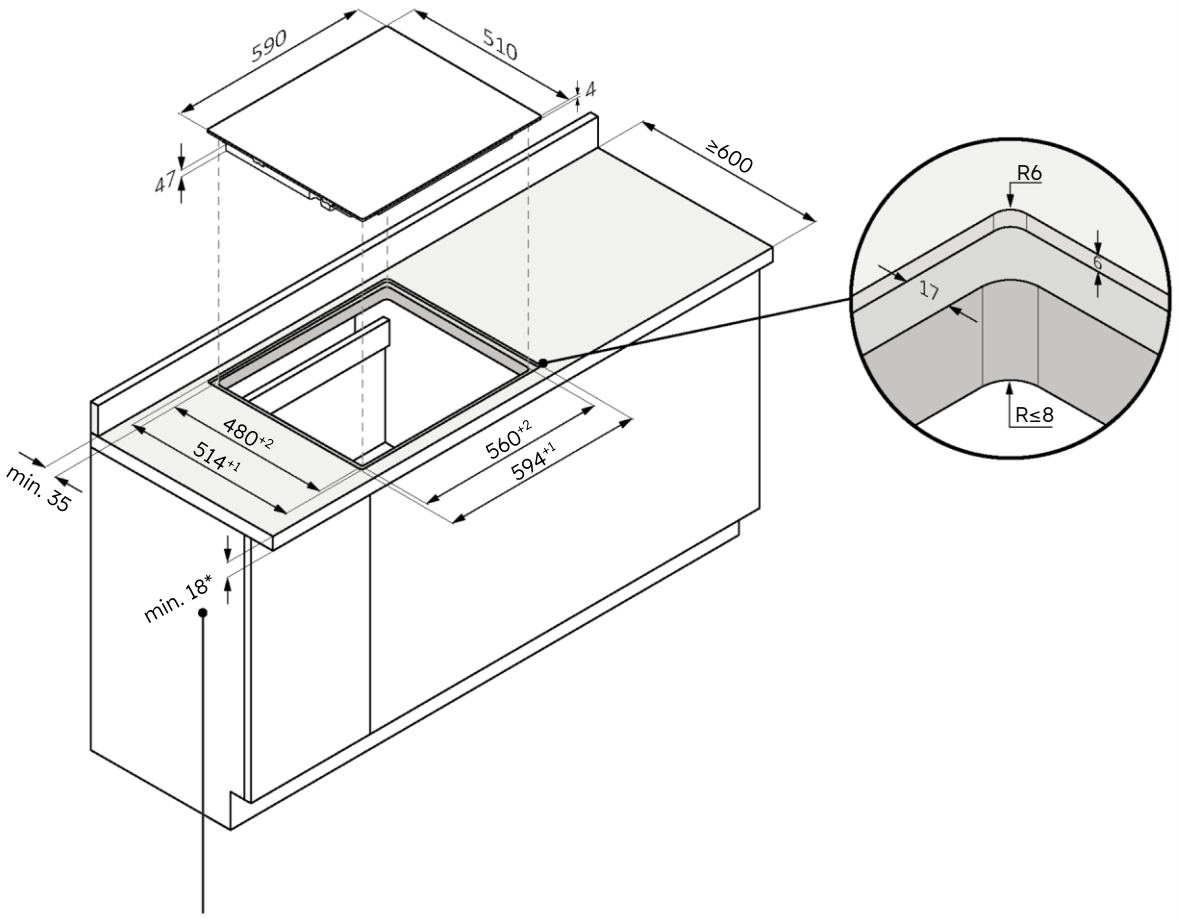


*34, ha sütő található alatta

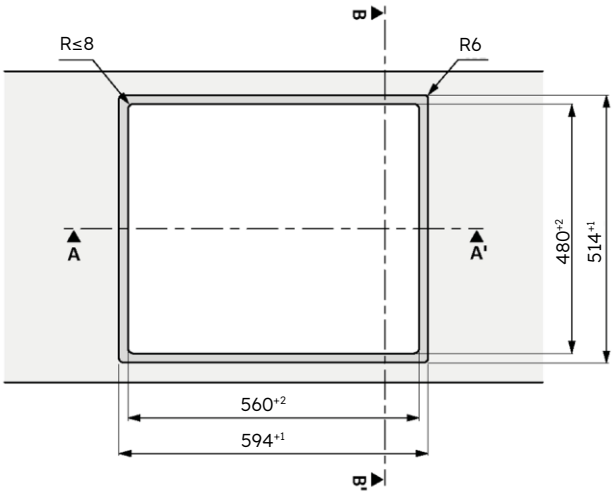


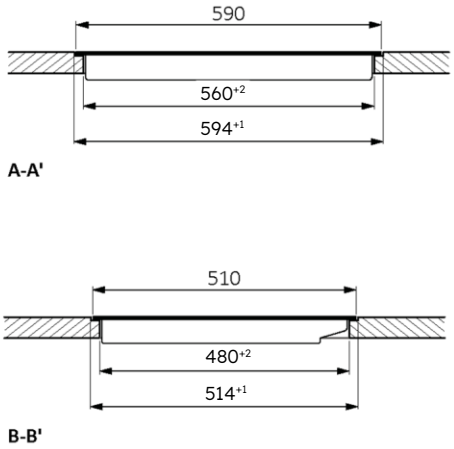

## 7.2 Főzőlap szélessége 65

**Normál telepítés**

Méretek **mm**-ben

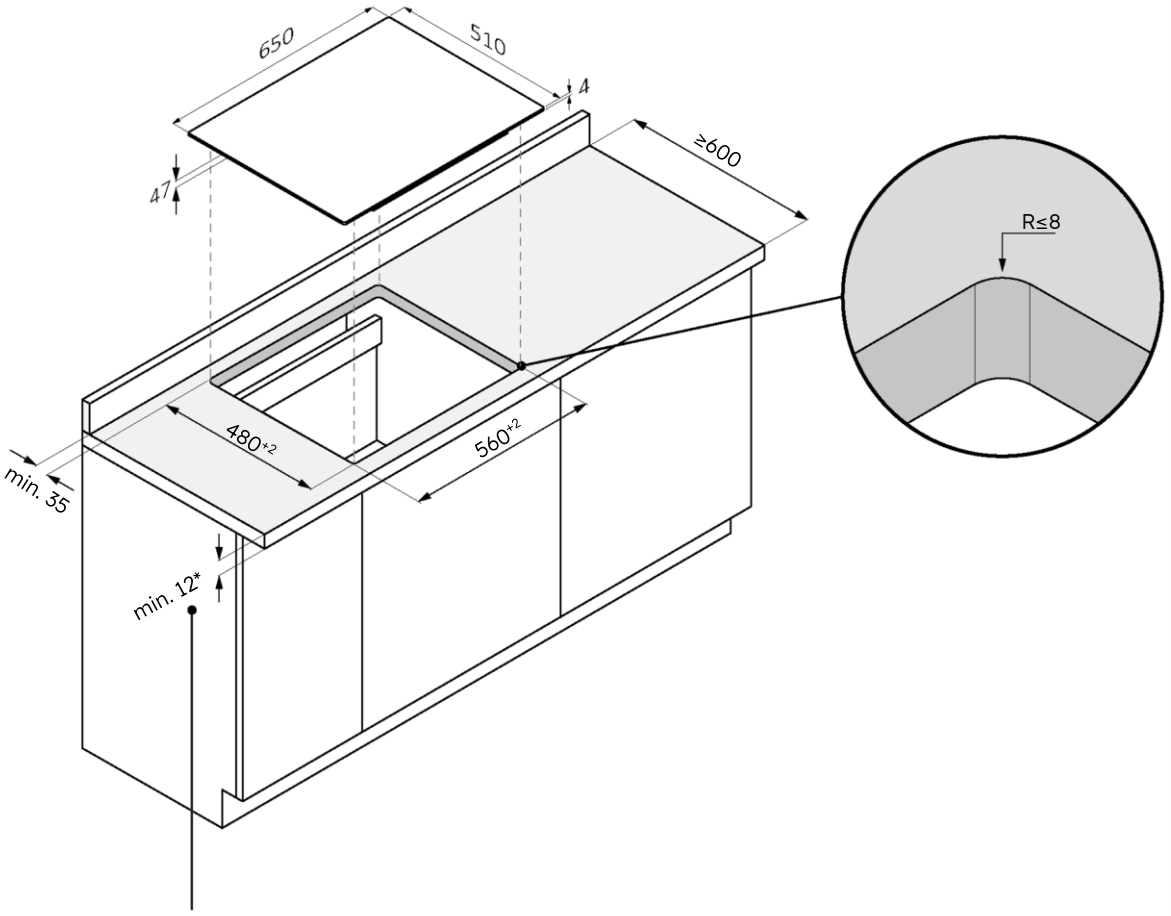


*28, ha sütő található alatta

**Süllyesztett telepítés**

⚠ **FIGYELMEZTETÉS:** Nem elérhető ferde üveggel szerelt termékekhez.

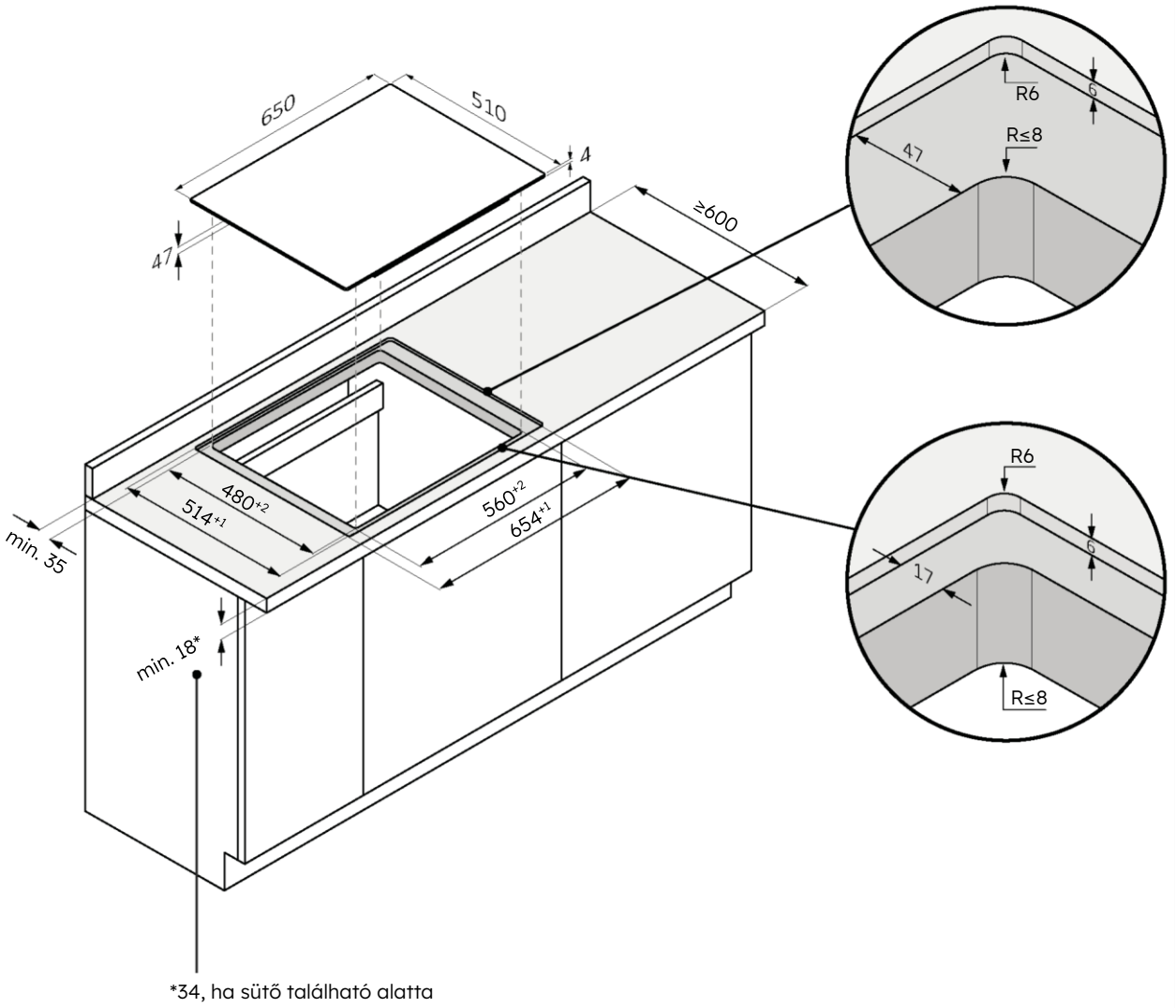


*34, ha sütő található alatta

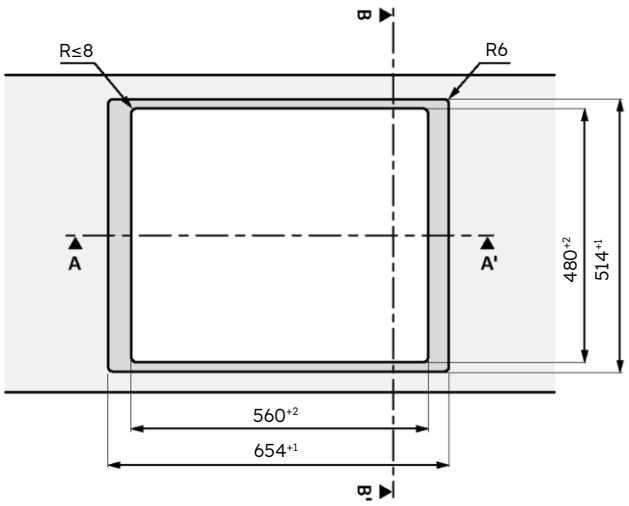


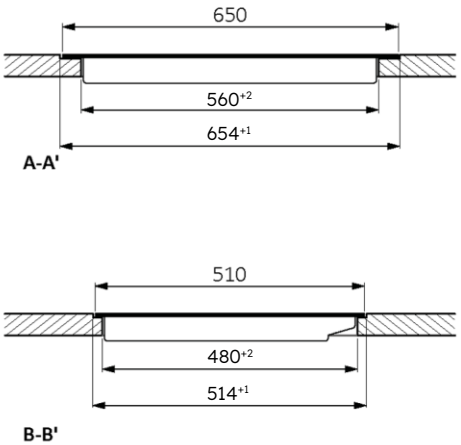

## 7.3 Főzőlap szélessége 80

**Normál telepítés**

Méretek **mm**-ben

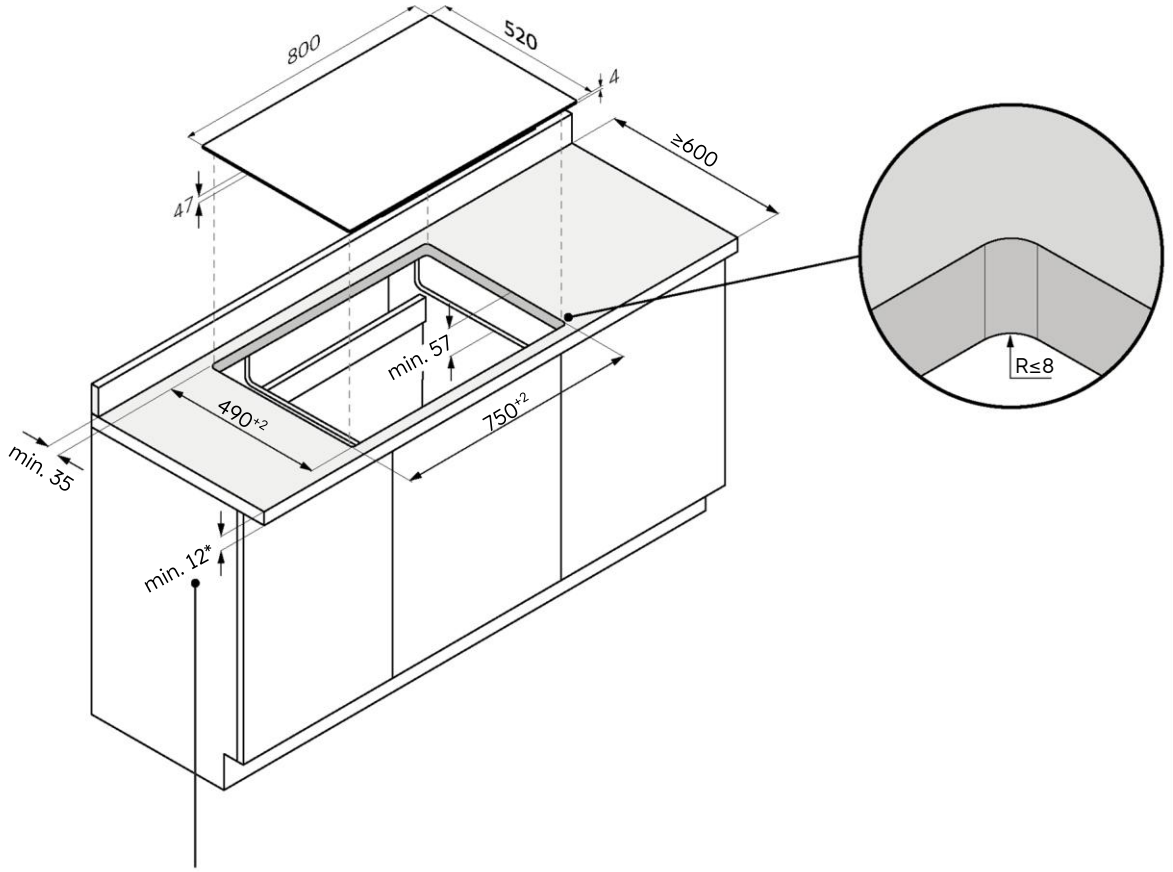


*28, ha sütő található alatta

**Süllyesztett telepítés**

⚠ **FIGYELMEZTETÉS:** Nem elérhető ferde üveggel szerelt termékekhez.

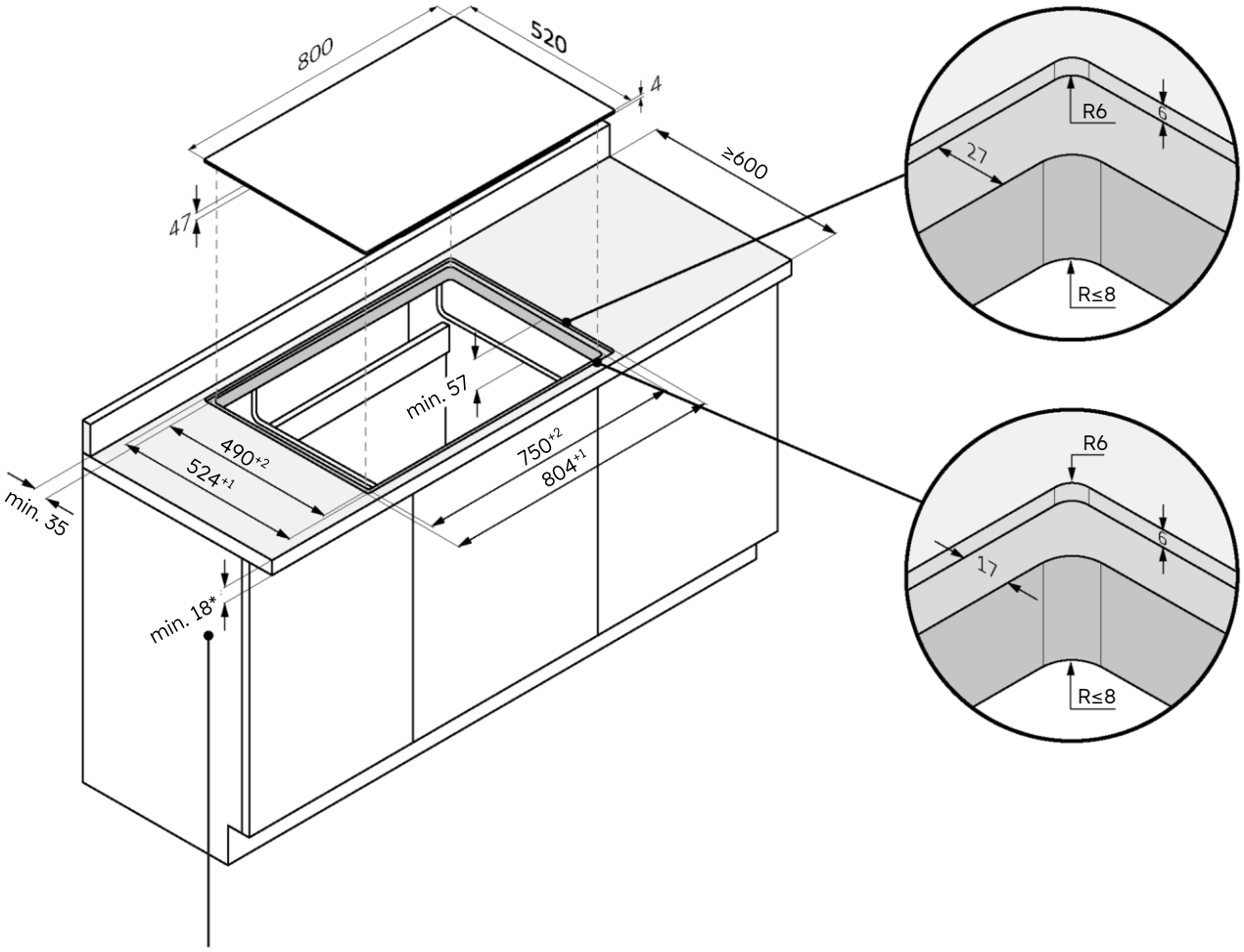


*34, ha sütő található alatta

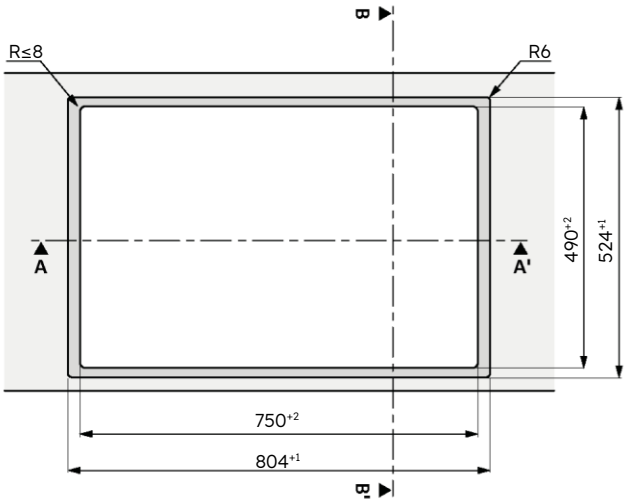


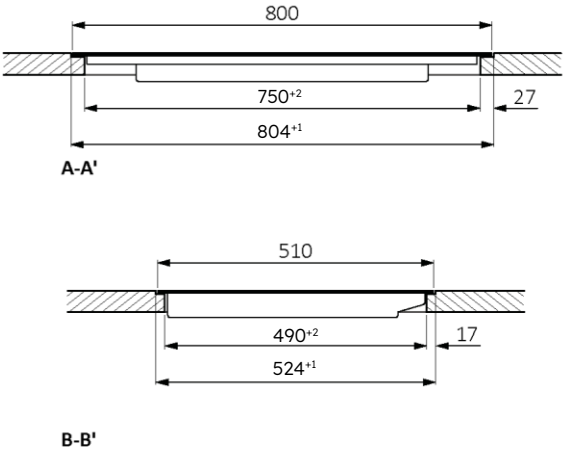

## 7.4 Főzőlap szélessége 90

**Normál telepítés**

Méretek **mm**-ben

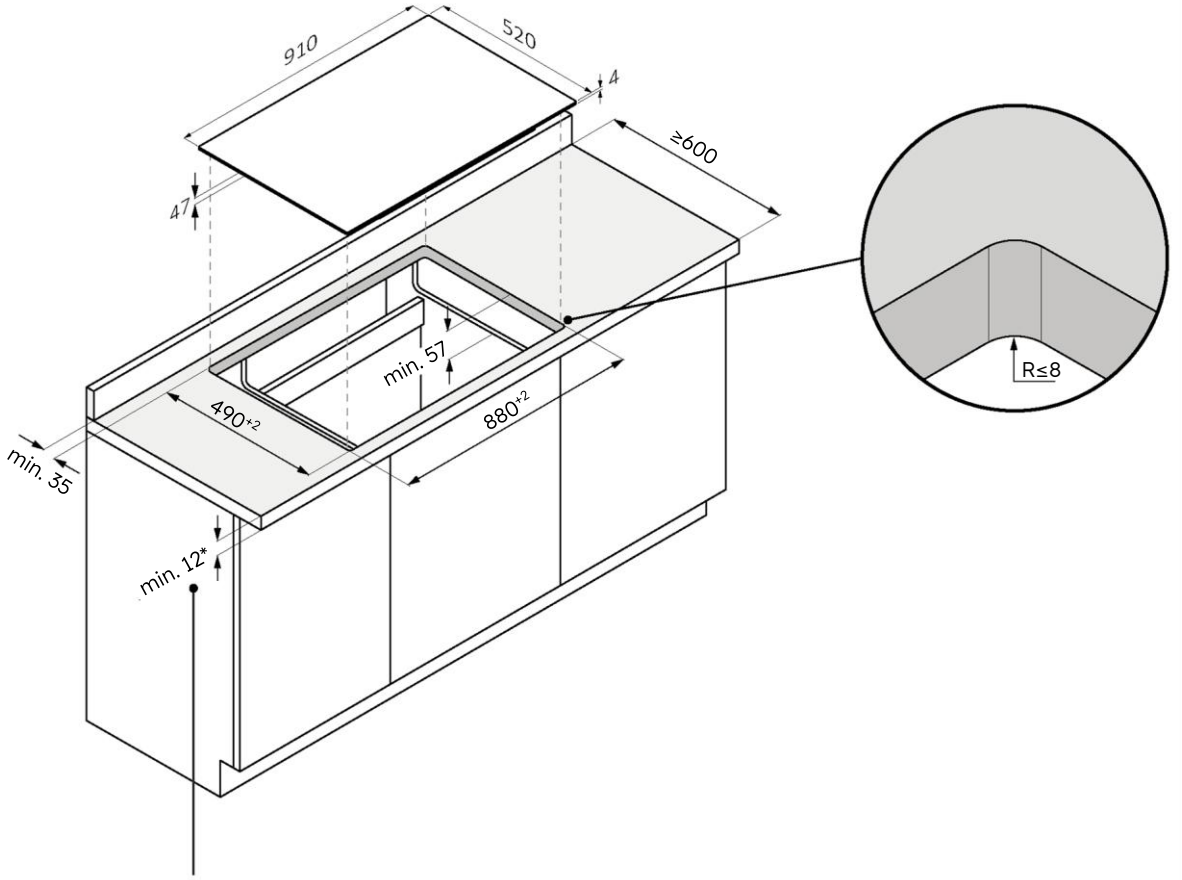


*28, ha sütő található alatta

**Süllyesztett telepítés**

⚠ **FIGYELMEZTETÉS:** Nem elérhető ferde üveggel szerelt termékekhez.

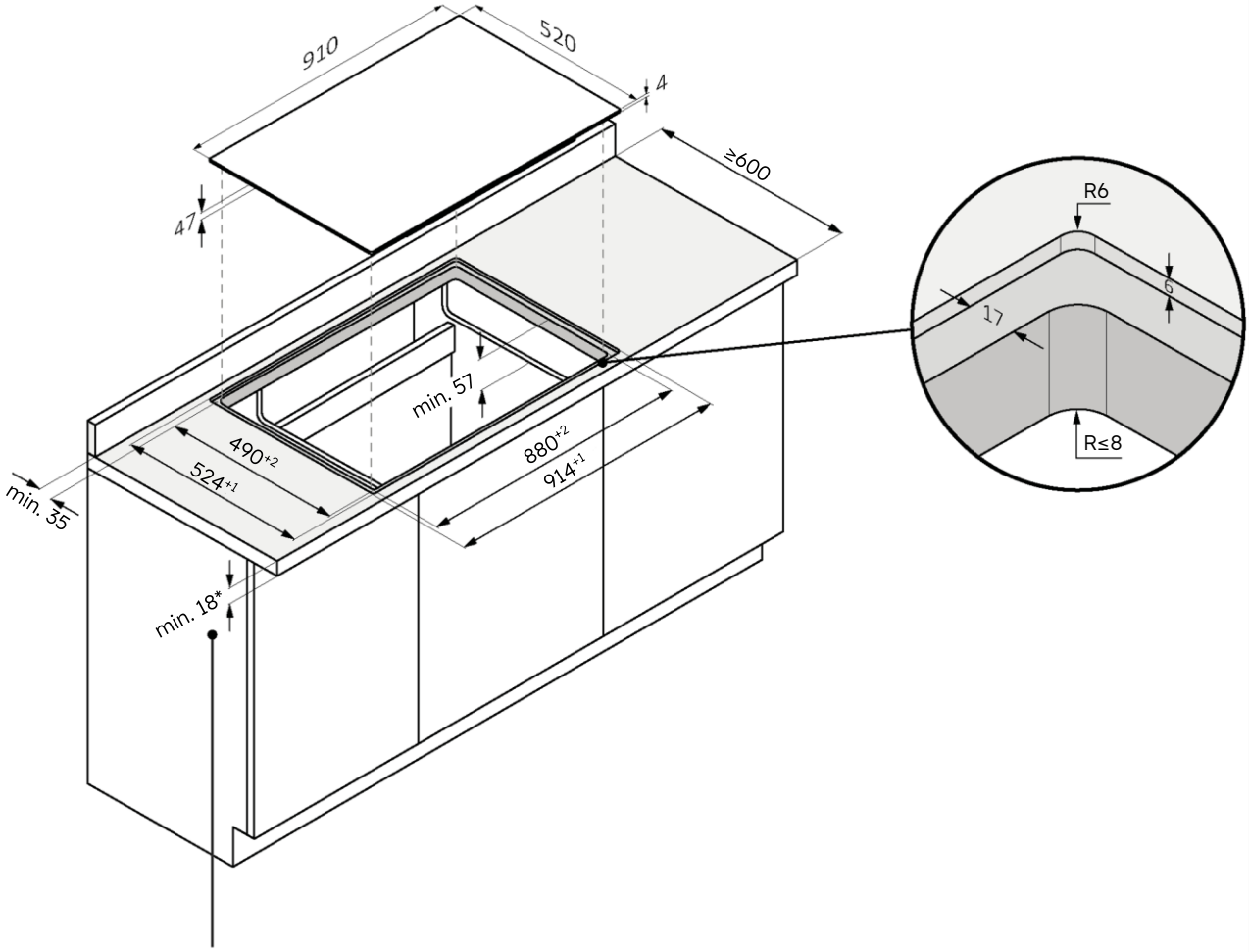


*34, ha sütő található alatta

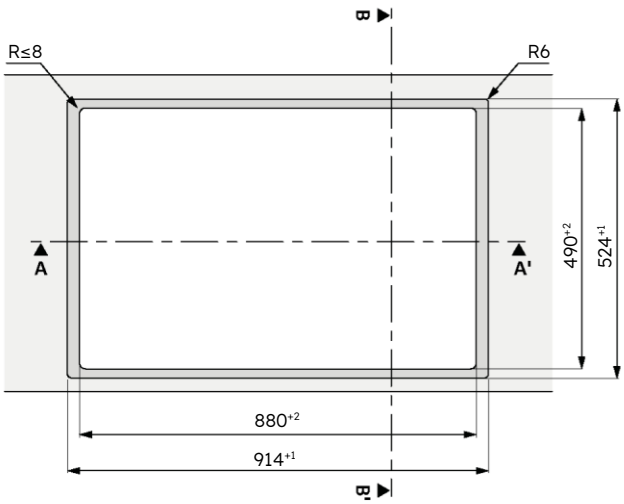


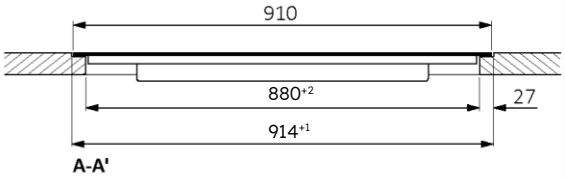


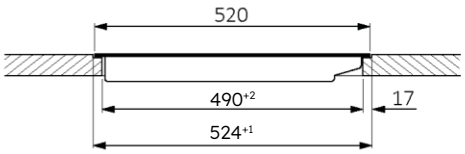

# 8 Csatlakozás a hálózathoz

## 8.1 Biztonsági figyelmeztetések

**A készülék elektromos csatlakoztatásának biztonságos elvégzése érdekében tartsa be a következő figyelmeztetéseket:**

- Bármilyen nem megfelelően elvégzett javítás, telepítés és karbantartás súlyosan veszélyeztetheti a felhasználót;
- A gyártó kijelenti, hogy nem vállal felelősséget a hibás telepítésből, karbantartásból vagy javításból eredő közvetlen vagy közvetett károkért. Nem vállal felelősséget a földelővezeték hiánya vagy megszakadása okozta károkért sem (áramütés);
- A főzőlap elektromos hálózathoz történő csatlakoztatását csak szakképzett szakember végezheti, aki ismeri és betartja a helyi előírásokat és a helyi áramszolgáltató kiegészítő előírásait;
- A termék az I. védelmi osztályba tartozik, és csak akkor működik, ha fel van szerelve földelő vezetékkel;
- A terméknek a telepítés során feszültségmentesnek kell lennie;
- A telepítés során ne helyezzen fémtárgyakat (pl. kést, villát, kanalat és fedőt) a főzőlap felületére, mivel felforrósodhatnak;
- Csak a mellékelt kábellel csatlakoztassa a terméket;
- A terméket megfelelően kialakított elektromos rendszerhez kell csatlakoztatni;
- Helytelen beszerelés, a készülék manipulálása és nem megfelelő csatlakoztatás esetén a termékgarancia érvényessége lejár;
- Ha a tápkábel megsérült, a kockázat elkerülése érdekében a gyártónak, szerviztechnikusnak vagy hasonlóan képzett személynek kell kicserélnie;
- Alapvető és elengedhetetlen fontosságú a megbízható földelési rendszerhez csatlakoztatás;
- Ezt a készüléket csak megfelelően képzett személy telepítheti és földelheti;
- Mielőtt bármilyen munkálatot vagy karbantartást végez a készüléken, válassza le a készüléket a hálózatról;
- Ezt a készüléket olyan áramkörhöz kell csatlakoztatni, amelynek részét képezi egy leválasztó kapcsoló, amely teljes leválasztást biztosít az áramforrásról;
- A háztartási otthoni elektromos rendszer módosítását csak szakképzett villanyszerelő végezheti el;
- Ezen ajánlások be nem tartása áramütést vagy halált okozhat;
- A főzőlapot egy omnipoláris leválasztó eszközön keresztül kell csatlakoztatni az áramforráshoz, amely biztosítja a III. túlfeszültség kategóriának megfelelő érintkezők szétválasztását. Ennek a készüléknek ki kell bírnia a maximális csatlakoztatott terhelést, és meg kell felelnie az aktuális előírásoknak.

⚠ **FIGYELMEZTETÉS:** A hőkapcsoló véletlen alaphelyzetbe állásából adódó veszélyek elkerülése érdekében a készüléket nem szabad külső kapcsolóeszközzel, például időzítővel táplálni, és nem szabad rendszeresen be- és kikapcsolt áramkörhöz csatlakoztatni.

- **Elektromos tápkábel:** a készülék tápkábellel van felszerelve, amelyet a háztartási hálózathoz kell csatlakoztatni. Ismerje meg a különböző csatlakozási lehetőségeket, a háztartási tápellátás típusától függően, a vonatkozó diagramon. Az adattábla feltünteti a készülékhez megengedett hálózati feszültséget és a relatív felvett teljesítményt is.

## 8.2 Utasítások

**Teljesítményfelvétel**
Lásd a termék adattábláját.

**Differenciál megszakító (életmentő)**
Az aktuális szabványoknak megfelelő maradékáram-megszakító (földzárlati megszakító) használata javasolt.

**Leválasztó eszközök**
Abban az esetben, ha használni kell, a főzőlapot egy omnipoláris leválasztó eszközön keresztül kell csatlakoztatni az áramforráshoz, amely biztosítja a III. túlfeszültség-kategóriának megfelelő érintkezők szétválasztását. Az ilyen eszköznek ki kell bírnia a csatlakoztatott maximális terhelést, és meg kell felelnie az aktuális szabványoknak.

**Elektromos tápkábel**
A termék tápkábellel van felszerelve, amelyet a háztartási hálózathoz kell csatlakoztatni. Ismerje meg a különböző csatlakozási lehetőségeket, a háztartási tápellátás típusától függően, a vonatkozó diagramon. Az adattábla feltünteti a készülékhez engedélyezett hálózati feszültséget és a relatív felvett teljesítményt is.

**A tápkábel cseréje**
Ne cserélje ki saját maga a kábelt. Forduljon a hivatalos szervizközponthoz.

## 8.3 Egyéb tanácsok

Bármilyen háztartási készülék használata megköveteli bizonyos alapvető szabályok betartását:

- Ne húzza meg a tápkábelt a készülék áramellátásról való leválasztásához;
- Ne érjen a készülékhez nedves vagy vizes kezekkel vagy lábakkal;
- Általában nem ajánlott adapterek, elosztók vagy hosszabbítók használata;
- Meghibásodás és/vagy teljesítménycsökkenés esetén kapcsolja ki a készüléket, és ne nyissa fel a burkolatot.

## 8.4 Csatlakozási rajz

60 65 80 90

Tartsa be a helyi előírásokat és a helyi áramszolgáltató bármilyen további követelményeit. A 60, 65 és 80 cm-es főzőlapok tápkábelének csatlakoztatásához kövesse az alábbi csatlakozási rajzot.

**A készülék csatlakoztatása**
Vegye figyelembe az adattáblán található csatlakozási adatokat.
A csatlakoztatást kizárólag a vonatkozó diagramnak megfelelően végezze:

- BA: barna
- KÉ: kék
- SÁ/ZÖ: sárga és zöld
- FE: fekete
- SZ: szürke

**Egyfázisú** 220-240 V 1F/1N váltakozó áram 50/60 Hz

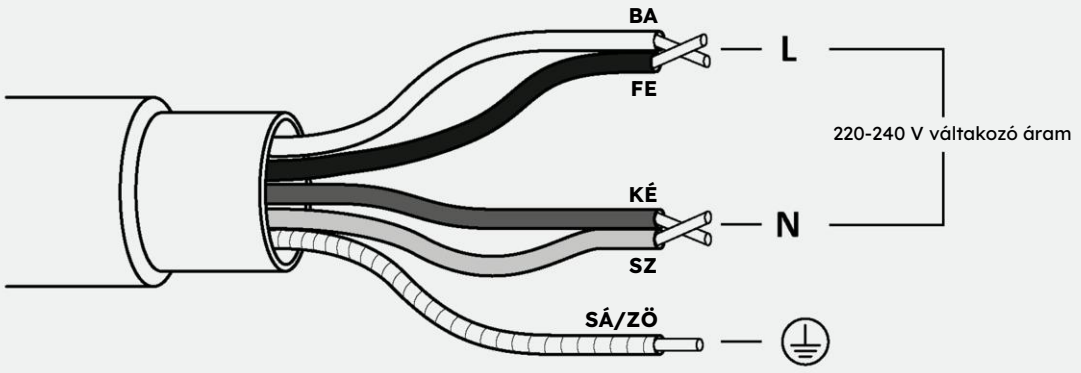


**Háromfázisú** 220-240 V 2F/1N váltakozó áram 50/60 Hz

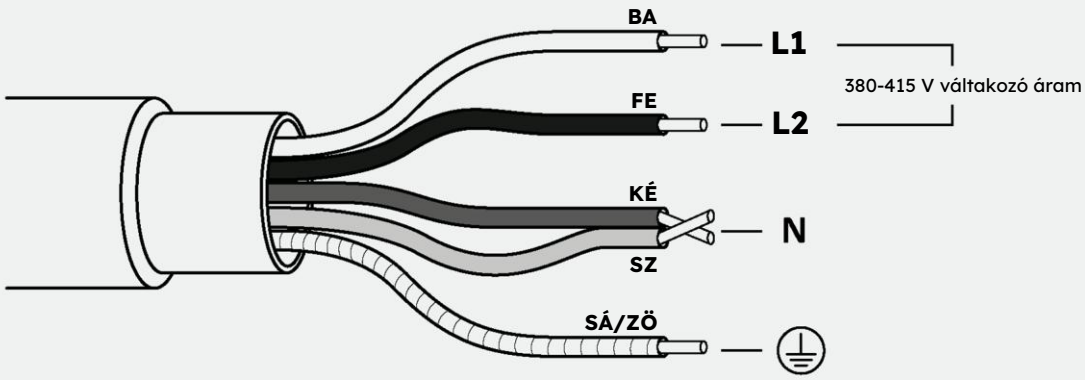

## 8.5 Csatlakozási rajz

60 65 80 90

Tartsa be a helyi előírásokat és a helyi áramszolgáltató bármilyen további követelményeit.
A 90 cm-es főzőlapok tápkábelének csatlakoztatásához kövesse az alábbi csatlakozási rajzot.

**A készülék csatlakoztatása**
Vegye figyelembe az adattáblán található csatlakozási adatokat.
A csatlakoztatást kizárólag a vonatkozó diagramnak megfelelően végezze:

- BA: barna
- KÉ: kék
- SÁ/ZÖ: sárga és zöld
- FE: fekete
- SZ: szürke

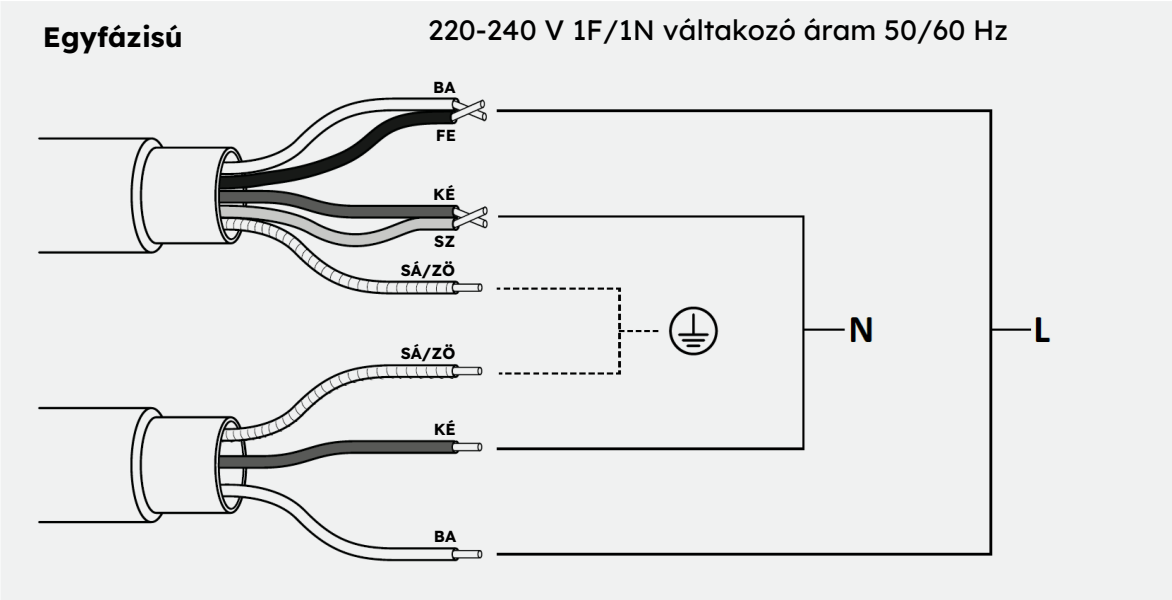


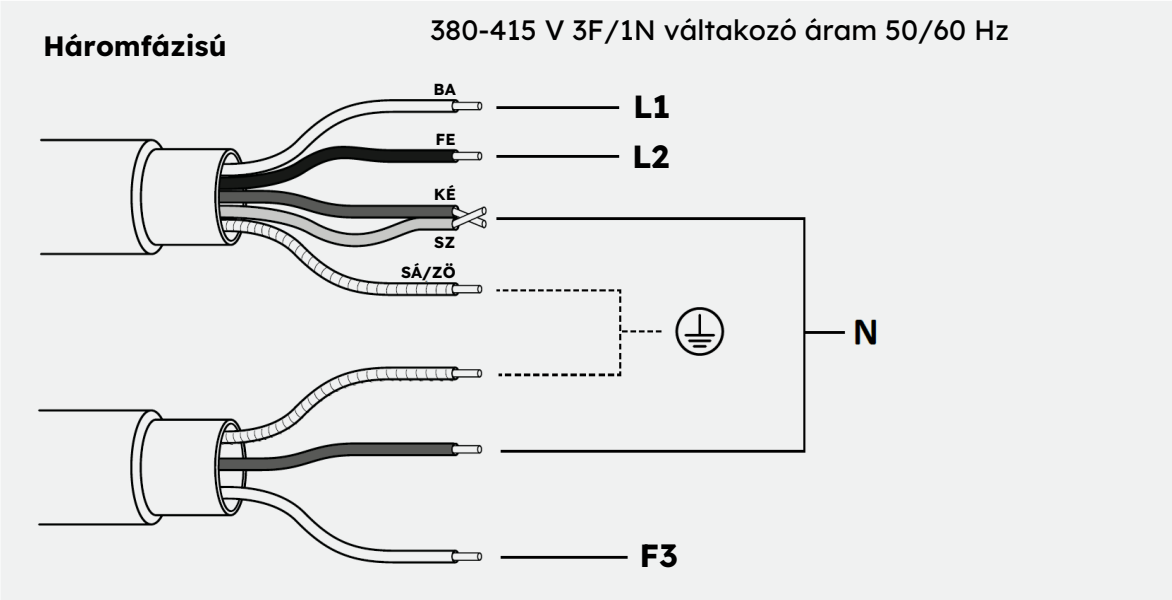

# 9 Útmutató a telepítéshez

## 9.1 Figyelmeztetések

- A nedvesség és a folyadékok beszivárgása elleni védelem érdekében az összes vágott felületet megfelelő termékkel szigetelje le;
- A terméknek tökéletes vízszintesnek kell lennie;
- Távolítson el minden keresztrudat, amely a munkalap kivágásának területén található **(1. ábra);**

**1. ábra**

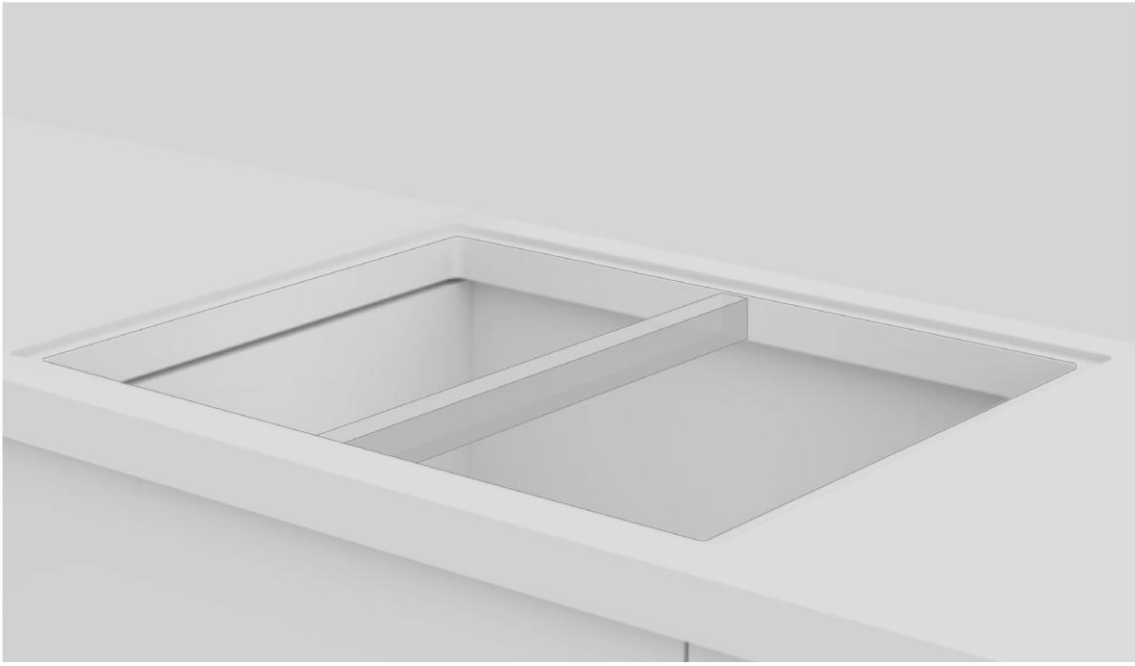

- Telepítés előtt bizonyosodjon meg arról, hogy a főzőlap tömítése megfelelően van elhelyezve **(2. ábra);**

**2. ábra**

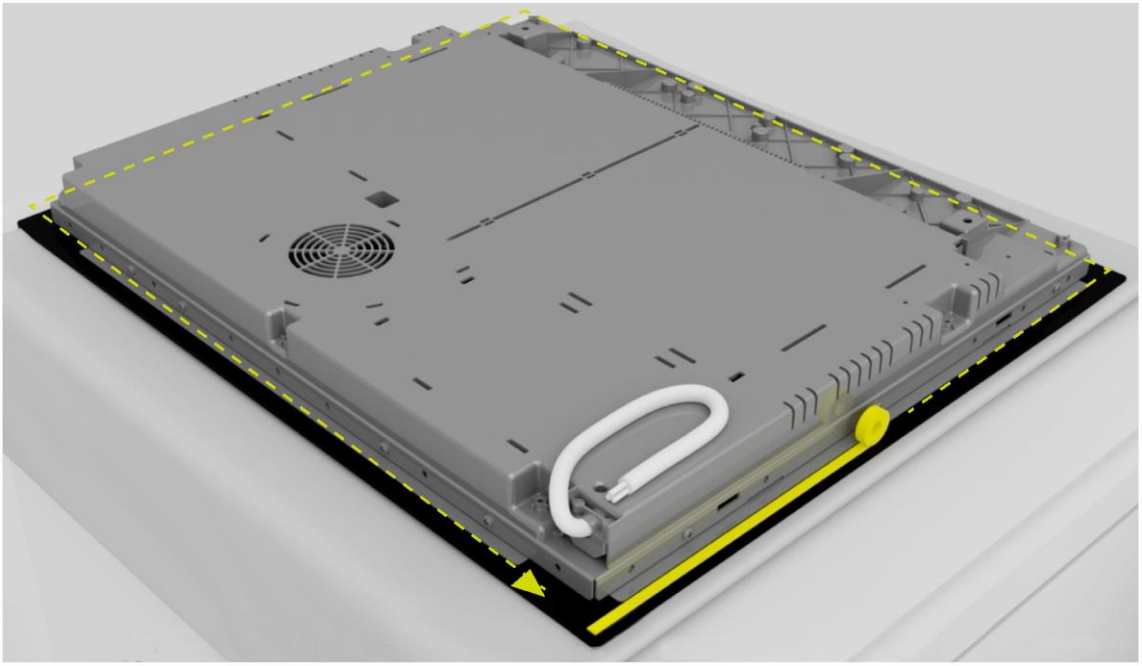

- A főzőlap támaszfelületének tökéletesen simának kell lennie, hogy egyenletesen feküdjön fel, és a felszerelt tömítés megfelelő szigetelést biztosítson **(3. ábra);**

**3. ábra**

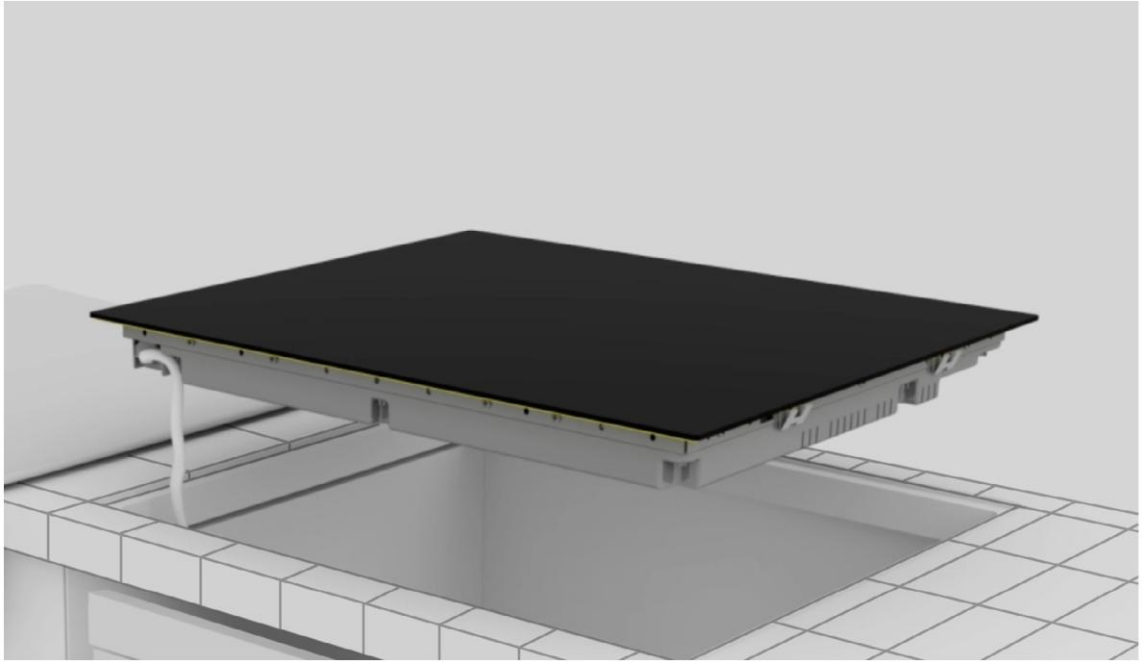

- Ne rögzítse a főzőlapot szilikonnal vagy más ragasztóval! Ez a rögzítés károsítaná a terméket, ha szétszerelés válna szükségessé **(4. ábra);**

**4. ábra**

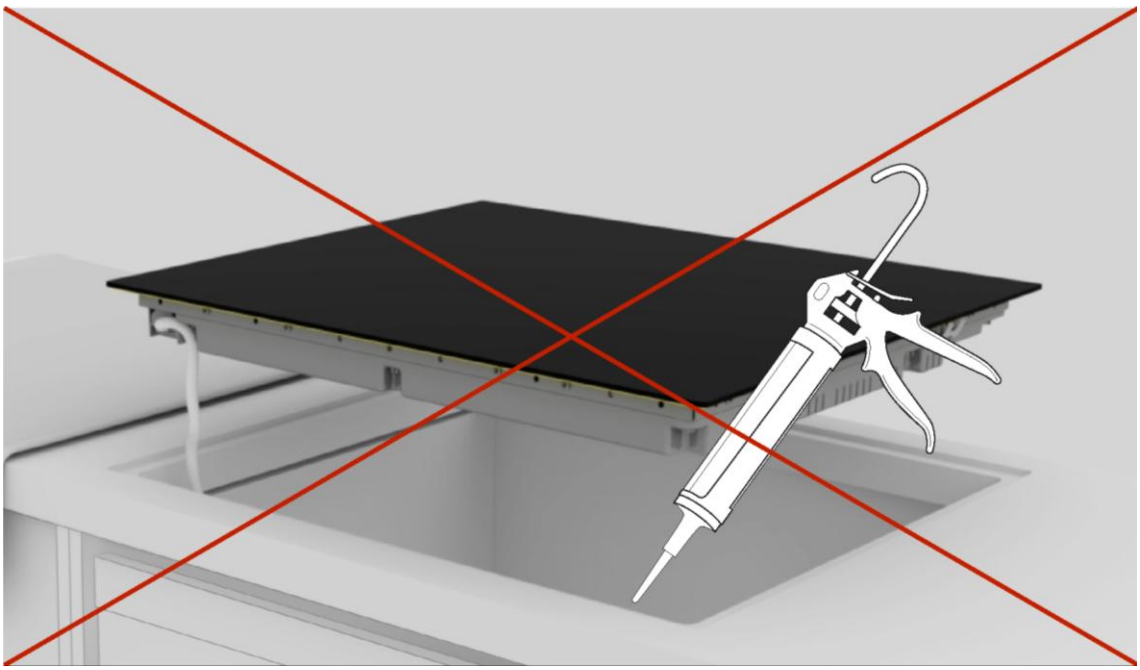

## 9.2 Telepítés lépésről lépésre

Az alábbi képek a termék telepítési lépéseit mutatják be.

A termék telepítési videóját megtekintheti a QR-kódok beolvasásával vagy az alábbi hivatkozásokra kattintva.

60 65 80 90

**Normál telepítés**

hivatkozás

**Süllyesztett telepítés**

hivatkozás

60 65 80 90

**Normál telepítés**

hivatkozás

**Süllyesztett telepítés**

hivatkozás

**1**

Használja a kézikönyv „Telepítési eszközök” fejezetében felsorolt eszközöket. Helyezzen egy törlőkendőt a termékcsomag mellé, amelyre ráhelyezheti a főzőlapot.

**2**

Viselj kesztyűt. Távolítsa el a dobozt és a csomagolóanyagot ügyelve arra, hogy elkerülje a főzőlap üvegének a sérülését.

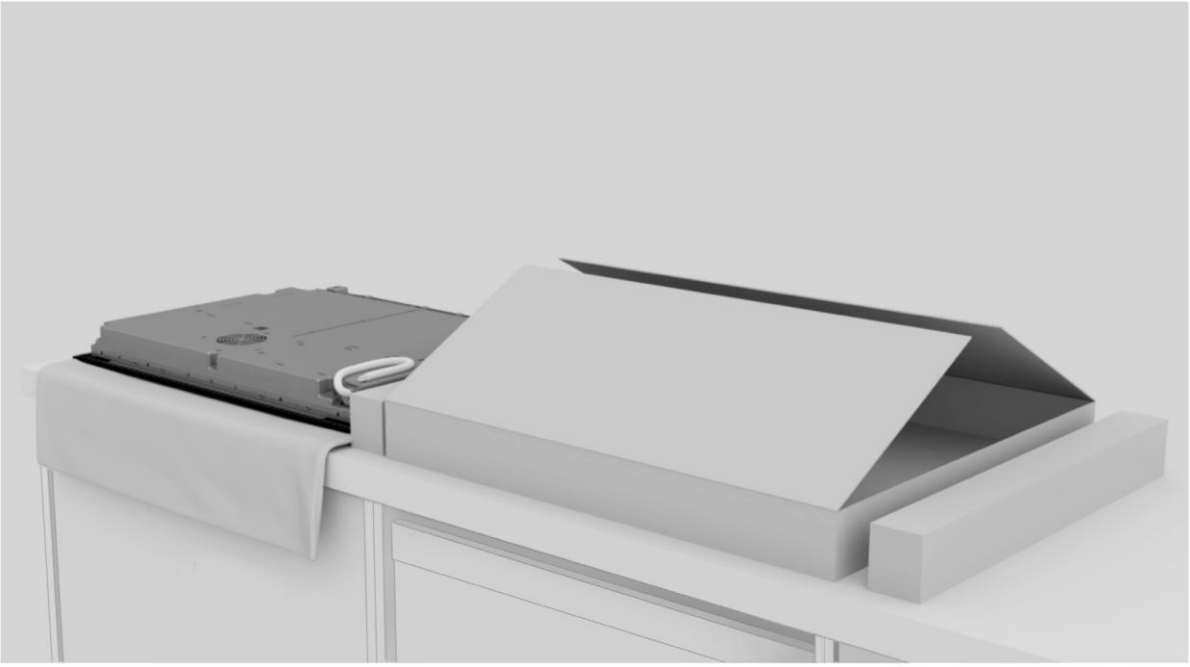

**3**

Tegye a főzőlapot fejjel lefelé a csomag mellé korábban elhelyezett törlőkendőre.

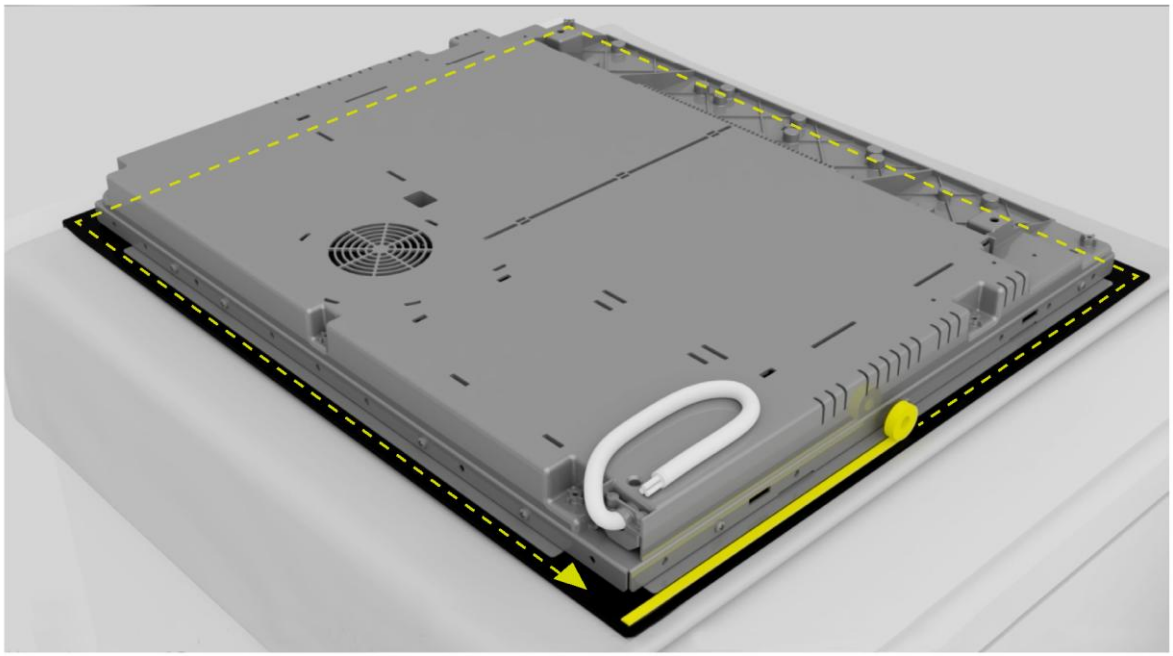

**4**

Helyezzen el a tömítést a termék kerülete mentén.

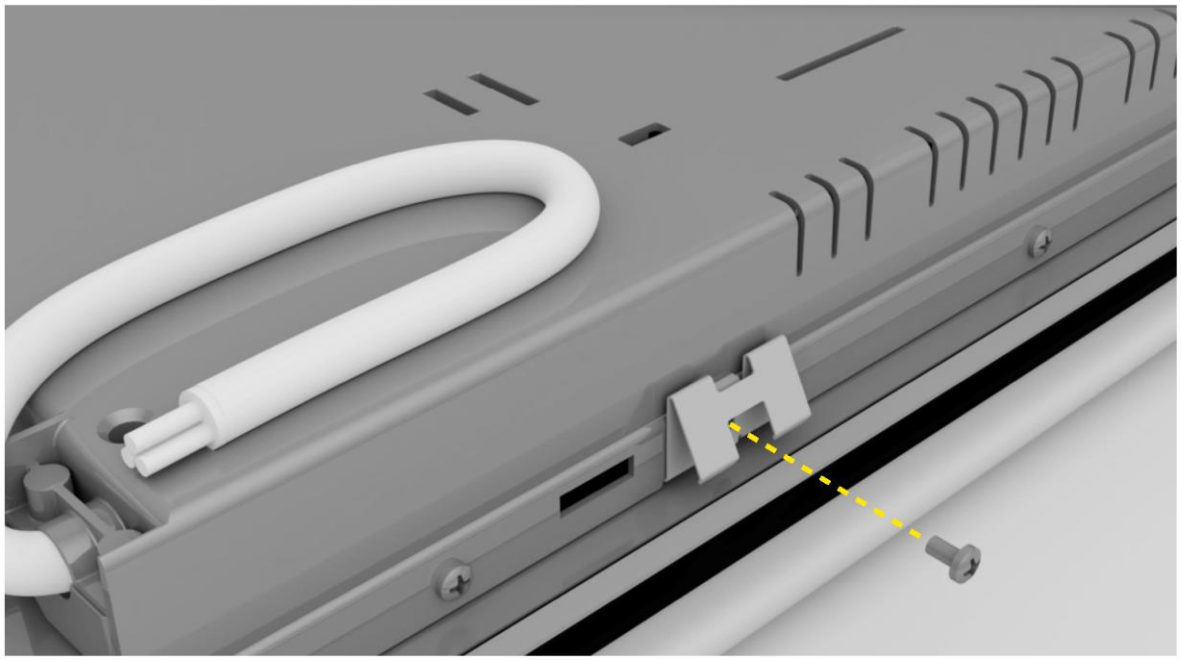

**5**

Rögzítse a szorítóbilincseket a főzőlap rövid oldalára.

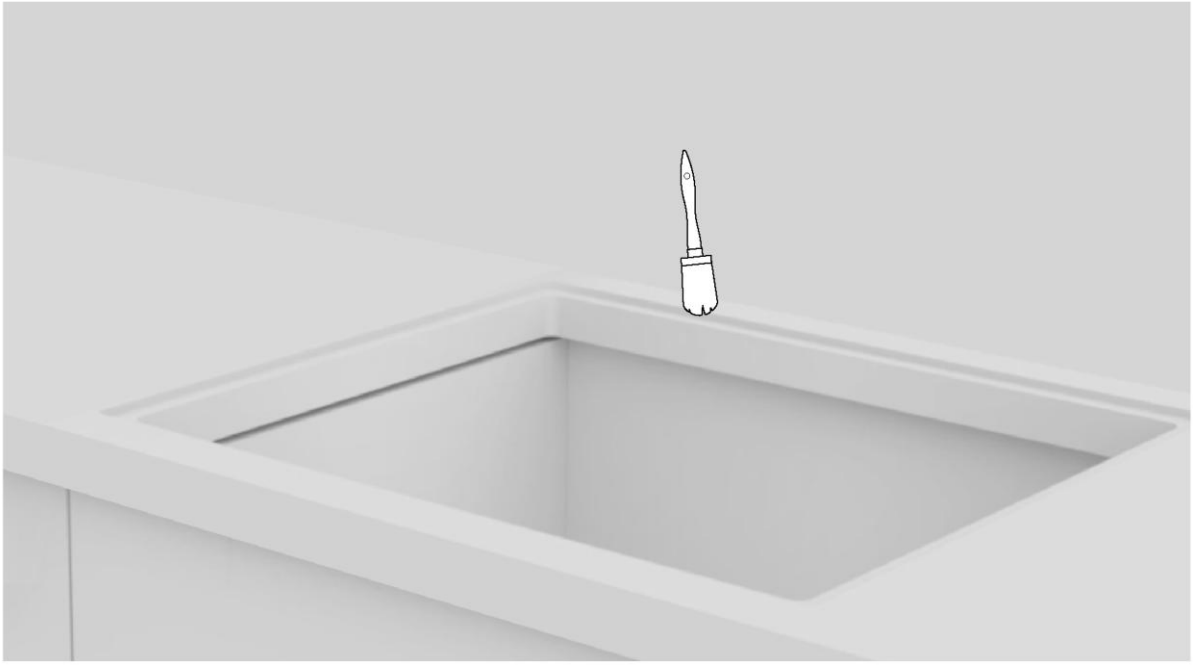

**6**

Tisztítsa meg a mélyedés szélét.

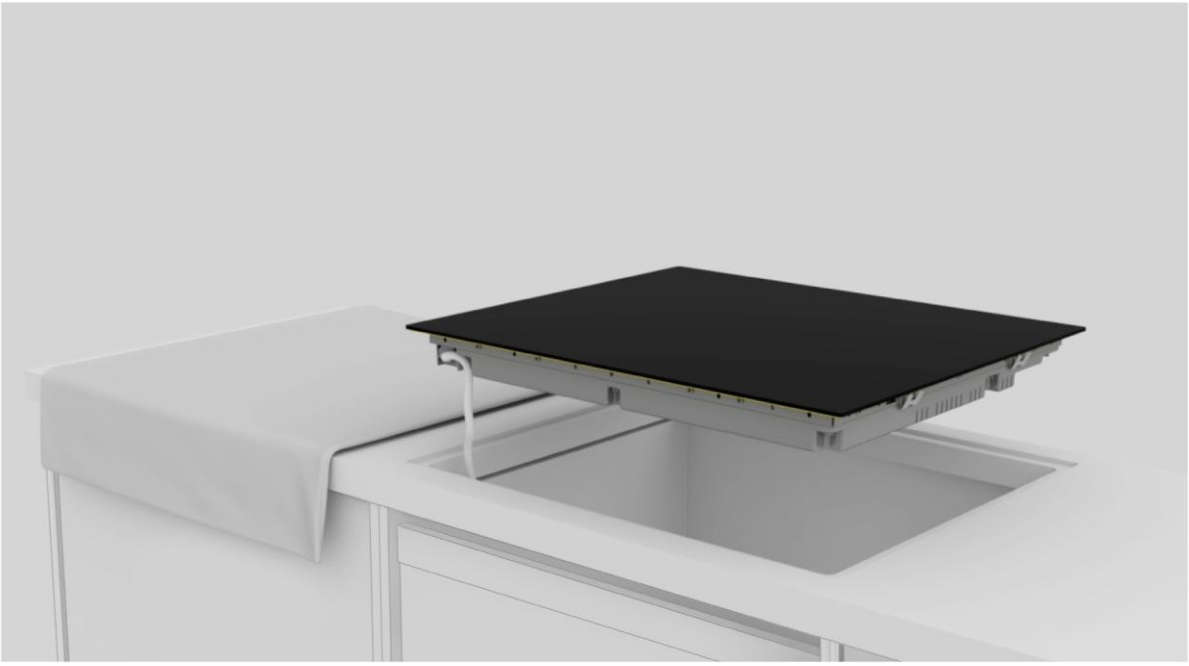

**7**

Csatlakoztassa a tápkábelt a kézikönyv „Hálózati csatlakoztatás” részében látható csatlakozási rajz szerint (a hálózati csatlakoztatás idején ne legyen semmilyen tárgy a főzőlapon).

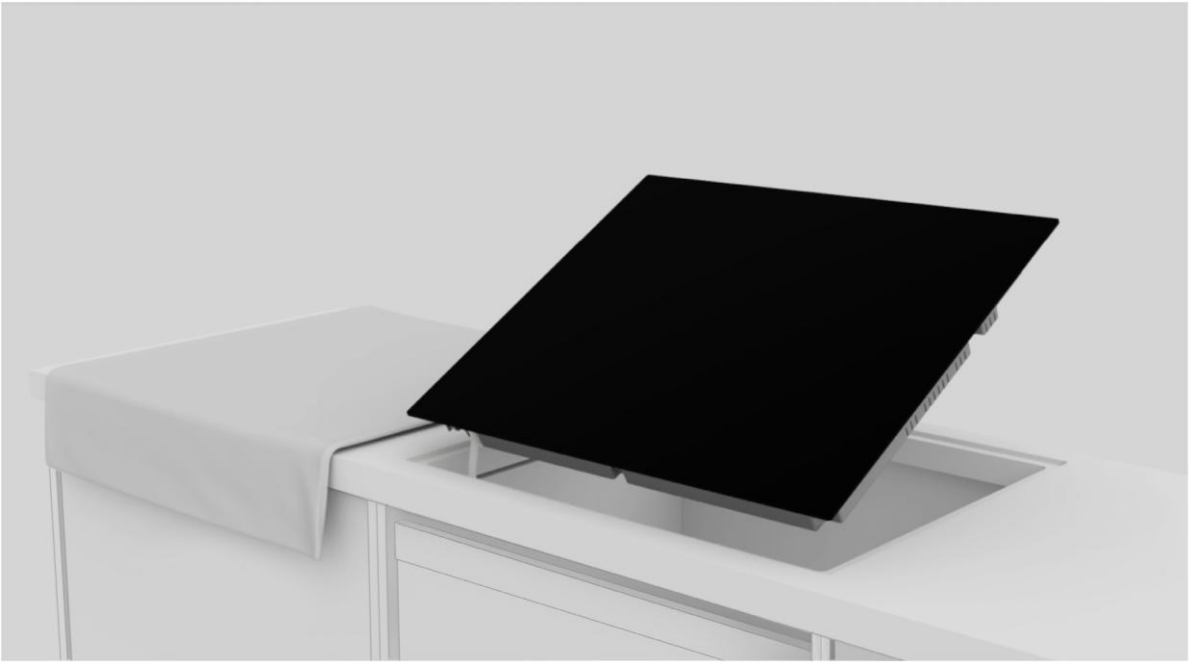

**8**

Helyezze a főzőlapot középen a bevágásba. Ügyeljen arra, hogy a főzőlap tömítése felfeküdjön a munkalapra, így garantált a megfelelő szigetelés.

**a.**

**b.**

**9**

**a.** Normál telepítés esetén: a telepítés befejeződött;
**b.** Süllyesztett telepítéshez: kövesse a következő oldalakon található lépéseket.

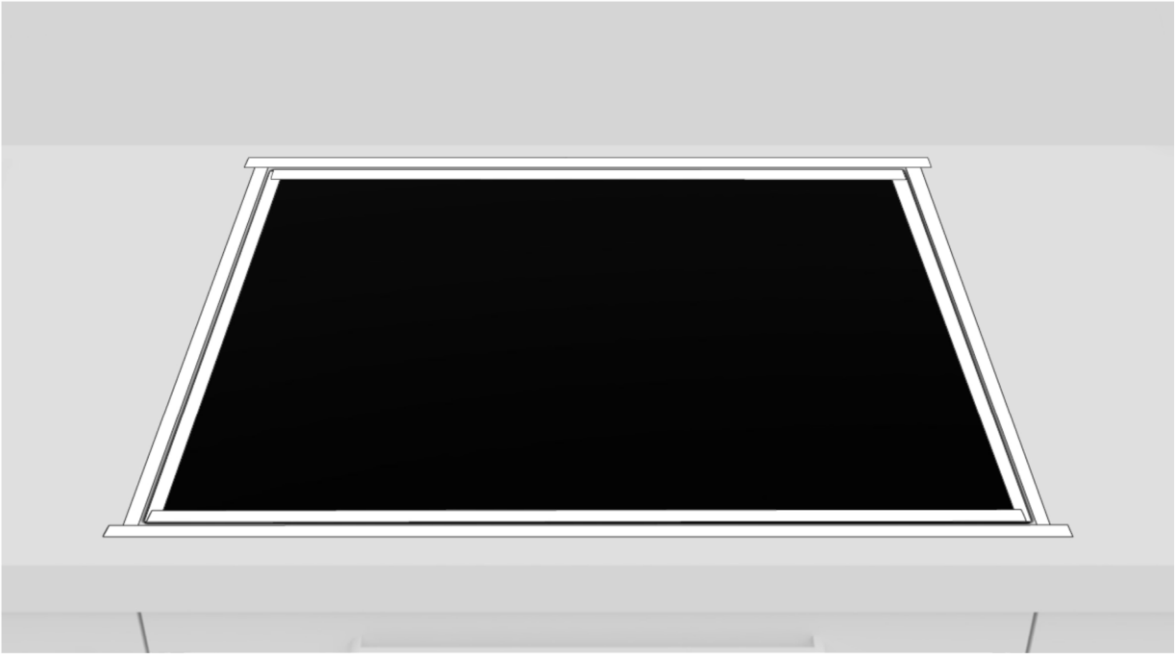

**10**

Ragassza fel a szalagot úgy az él belső, mint külső oldalára.

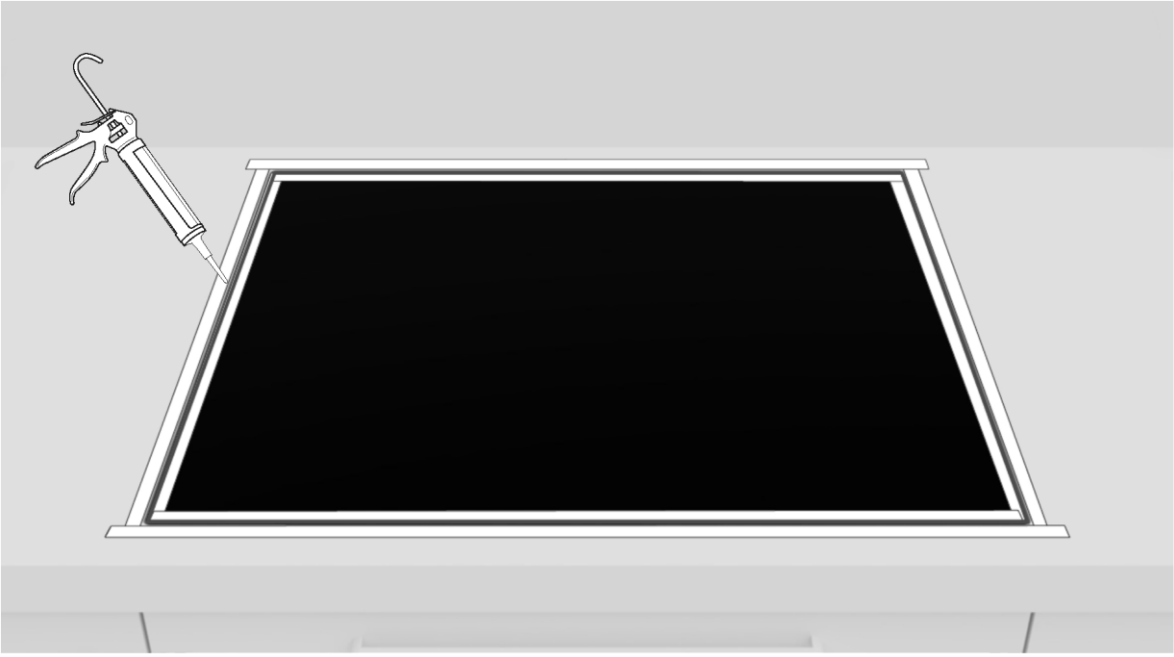

**11**

Vigye fel a szilikont.

**12**

Távolítsa el a felesleges szilikont.

**13**

Távolítsa el a szalagot, és tisztítsa meg a széleket.

**14**

Az első bekapcsolás előtt várjon 24 órát.

# 10 Átadás a felhasználónak

- Tájékoztassa a felhasználót az alapvető funkciókról;
- Tájékoztassa a felhasználót a biztonságos használattal és kezeléssel kapcsolatos minden szempontról;
- A tartozékokat és a használati és összeszerelési utasításokat adja át a felhasználónak, és kérje meg, hogy gondosan őrizze meg.

A telepítés befejezése után távolítsa el a védőfóliát, szalagot és minden egyéb csomagolóanyagot.

⚠ **FIGYELMEZTETÉS:** A termék a normál működéséhez megfelelő szellőzést igényel. Semmilyen okból ne takarja el a szellőzőnyílásokat.

**MEGJEGYZÉS:** A termék tényleges megjelenése a választott modelltől függ.

# 11 Első indítás

A termék első használatakor a főzőlap maximálisan elérhető teljesítményre van beállítva. Az energiagazdálkodási funkció használatával az otthoni fő tápellátási rendszerrel összhangban különböző teljesítménykorlátok választhatók.

**Az energiagazdálkodás beállítása**
Különböző teljesítménytartományok kiválasztásával meghatározhatja az indukciós főzőlap maximális teljesítményfelvételét. A túlterhelés kockázatának elkerülése érdekében az indukciós főzőlapok képesek automatikusan adott, alacsonyabb teljesítményszintre korlátozni saját működésüket.

**Az energiakezelési funkció aktiválásához lásd a felhasználói kézikönyvet.**

**Másik szint kiválasztásához:**

- Csúsztassa a kurzort balra vagy jobbra az energiakezelési szint módosításához.
- 8 teljesítményszint van „P1” és „P8” között. A szint az időzítő kijelzőjén látható.

60 65 80 90

| P1 | P2 | P3 | P4 | P5 | P6 | P7 | P8 |
|---|---|---|---|---|---|---|---|
| 2 kW | 2,5 kW | 3 kW | 3,5 kW | 4,5 kW | 5,5 kW | 6,8 kW | 7,4 kW |

60 65 80 90

| P1 | P2 | P3 | P4 | P5 | P6 | P7 | P8 |
|---|---|---|---|---|---|---|---|
| 2 kW | 2,5 kW | 3 kW | 3,5 kW | 4,5 kW | 5,5 kW | 6,8 kW | 11 kW |

# 12 A termék szétszerelése

- Válassza le a terméket az áramforrásról;
- Emelje meg kissé a terméket, és húzza ki teljesen;
- Ez a termék nem károsítja a szekrényt, amely új készülékkel is használható.

Haier

## SVEIKI

Šis montavimo vadovas skirtas virtuvės įrengimo specialistams, kurie montuos šiuos gaminius. Kad užtikrintumėte savo saugą ir pasiektumėte geriausių rezultatų, atidžiai perskaitykite šį vadovą, taip pat saugos nurodymus, ir išsaugokite ateičiai. Prieš pradėdami montuoti, atkreipkite dėmesį į serijos numerį, nes jo gali prireikti remontui atlikti. Patikrinkite, ar nėra transportuojant atsiradusių pažeidimų, ir, jei nesate tikri, prieš naudodami pasitarkite su techniku. Visas pakavimo medžiagas visuomet laikykite vaikams nepasiekiamoje vietoje.

**PASTABA.** Funkcijos, vadove esantys paveikslėliai ir gaminio priedai gali skirtis atsižvelgiant į įsigytą modelį.

# Rodyklė


| | | |
|---|---|---|
| **1** | **Montavimo saugos įspėjimai** | **2 psl.** |
| **2** | **Kur montuoti gaminį** | **3 psl.** |
| **3** | **Kaitlentės matmenys** | **4–11 psl.** |
| 3.1 | Plotis 60 | |
| 3.2 | Plotis 65 | |
| 3.3 | Plotis 80 | |
| 3.4 | Plotis 90 | |
| **4** | **Montavimo įrankiai** | **12 psl.** |
| 4.1 | Standartinis montavimas | |
| 4.2 | Lygus montavimas | |
| **5** | **Įrengimo atstumas** | **13 psl.** |
| **6** | **Baldai ir ventiliacija** | **14–15 psl.** |
| 6.1 | Plotis 60, 65, 80, 90 ties orkaitės pagrindu | |
| 6.2 | Plotis 60, 65, 80, 90 ties pagrindu su stalčiais | |
| 6.3 | Plotis 60, 65, 80, 90 ties pagrindu su lentynomis | |
| 6.4 | Viršaus storis | |
| **7** | **Montavimo matmenys** | **16–23 psl.** |
| 7.1 | Kaitlentės plotis 60 | |
| 7.2 | Kaitlentės plotis 65 | |
| 7.3 | Kaitlentės plotis 80 | |
| 7.4 | Kaitlentės plotis 90 | |
| **8** | **Prijungimas prie elektros tinklo** | **24–27 psl.** |
| 8.1 | Saugos įspėjimai | |
| 8.2 | Instrukcijos | |
| 8.3 | Kiti patarimai | |
| 8.4 | Prijungimo schema (60, 65 ir 80 cm kaitlentėms) | |
| 8.5 | Prijungimo schema (90 cm kaitlentėms) | |
| **9** | **Montavimo instrukcijos** | **28–37 psl.** |
| 9.1 | Įspėjimai | |
| 9.2 | Montavimas išsamiai | |
| **10** | **Pristatymas naudotojui** | **38 psl.** |
| **11** | **Pirmasis įjungimas** | **38 psl.** |
| **12** | **Gaminio išardymas** | **38 psl.** |

# 1 Montavimo saugos įspėjimai

**Prieš pradėdami montuoti gaminį, atsižvelkite į šiuos nurodymus.**
**Mums labai svarbus jūsų saugumas. Prieš naudodami gaminį atidžiai perskaitykite šią informaciją.**

- Montavimo darbus turi atlikti kvalifikuotas technikas, kuris išmano tos šalies, kurioje atliekami įrengimo darbai, galiojančius įstatymus ir jų laikosi, taip pat laikosi gamintojo instrukcijų.
- Jei gamintojo paslauga reikalinga gedimams, atsiradusiems dėl netinkamo įrengimo, pašalinti, tokiai paslaugai garantija netaikoma.
- Prieš įjungdami prietaisą, nuimkite pakavimo medžiagą.
- Išpakavę prietaisą, atidžiai patikrinkite, ar nėra pažeidimų. Kilus problemų, prieš montuodami susisiekite su klientų aptarnavimo tarnyba ir nejunkite prietaiso prie elektros tinklo.
- Sugadintas gaminys gali sukelti trumpąjį jungimą, elektros smūgį, gaisrą ir kitus pavojus.
- Patikrinkite pakuotę, ar nėra priedų ar pridėtų medžiagų (dokumentų, varžtų, priedų, brošiūros maišelio, naudotojo vadovo ir kt.), išimkite juos ir saugokite.
- Gaminį galima montuoti taip, kad viršus būtų šiek tiek išsikišęs virš stalviršio arba įleistas ir sudarytų vientisą lygį su juo.
- Prieš montuodami gaminį, įsitikinkite, kad patalpa gerai vėdinama ir cirkuliuotų grynas oras, būtinas norint tinkamai vėsinti. Laikykitės iliustracijose nurodytų siūlomų minimalių tarpų.
- Norint naudoti prietaisą vardiniais dažniais, nereikia atlikti jokių papildomų veiksmų ar nustatyti nuostatų.
- Jei dėl netinkamo įrengimo atsiradusiems gedimams pašalinti reikalinga gamintojo pagalba, ši pagalba neįtraukiama į garantiją. Reikia vadovautis kvalifikuotų specialistų pateiktais nurodymais.
- Netinkamai įrengus galima sužaloti arba sužeisti žmones, gyvūnus arba pažeisti daiktus. Gamintojas už šiuos sužalojimus ar sužeidimus negali būti laikomas atsakingu.
- Saugus naudojimas garantuojamas tik tuo atveju, jei montavimas atliktas tinkamai, vadovaujantis šiomis instrukcijomis. Jei gedimą lėmė netinkamas montavimas, atsakomybė tenka gaminį montavusiam asmeniui.
- Montuojama kaitlentė turi būti atjungta nuo elektros tinklo.
- Montuojant rekomenduojama mūvėti apsaugines pirštines, kad nesusižeistumėte.
- Garantija neapima žalos, atsiradusios dėl netinkamo įrengimo.
- Neteisingai sumontavus, netinkamai tvarkius prietaisą ar netinkamai prijungus, garantijos galiojimas atšaukiamas.
- Įsitikinkite, kad prijungtas gaminio maitinimo laidas yra nepasiekiamas.

- Po surinkimo maitinimo laidas neturi liestis su judančiomis dalimis (pvz., stalčiumi) ir neturi būti veikiamas mechaninių įtempių.
- Naudojant šį gaminį būtina nuolatinis vėdinimas. Neuždenkite ventiliacijos angų.
- Pristatęs gaminį galutiniam naudotojui, technikas turi įsitikinti, kad jis sumontuotas tinkamai.

## Kur montuoti gaminį 2

- Montuokite ir naudokite šį gaminį uždaroje, uždengtoje, sausoje ir gerai vėdinamoje aplinkoje.
- Gaminio neįrenkite atviroje aplinkoje, neapsaugotoje nuo atmosferos veiksnių.
- Šis prietaisas pritaikytas naudoti mažesniame nei 2000 m aukštyje.
- Įrenkite gaminį šalia elektros lizdo.
- Gaminį naudokite tik įdėtą į įdubą, kitaip galite susižeisti ir nusideginti.
- Nemontuokite kaitlentės virš neatvėsusios orkaitės, džiovyklės, indaplovės ar šaldytuvo. Taip pat rekomenduojama nemontuoti virš skalbimo mašinos. Leidžiama montuoti kaitlentę virš atvėsusios orkaitės.

## Kiti patarimai

- Tiksliai išpjaukite darbinį paviršių, naudodami tuos įrankius, kurie reikalingi tai medžiagai pjaustyti. Visi paviršiai turi būti sandarūs arba kitaip atsparūs besiskverbiančiai drėgmei.
- Darbinio paviršiaus forma turi būti parengta pagal šiame vadove pateiktas schemas. Kepimo paviršius turi būti visiškai horizontalioje padėtyje. Patikrinkite, ar sandariklis po virimo paviršiumi (jei yra) yra tinkamai uždėtas.
- Montuodami naudokite minkštą šluostę, kad nepažeistumėte kaitlentės ir darbinio paviršiaus.

⚠ **ĮSPĖJIMAS.** Gaisro ir žalos pavojus dėl atviros liepsnos. Atviras liepsnas (pvz., žvakę) laikykite atokiai nuo gaminio.

# 3 Kaitlentės matmenys

## 3.1 Plotis 60

Matmenys **mm**

**Aksonometrinis vaizdas iš viršaus**

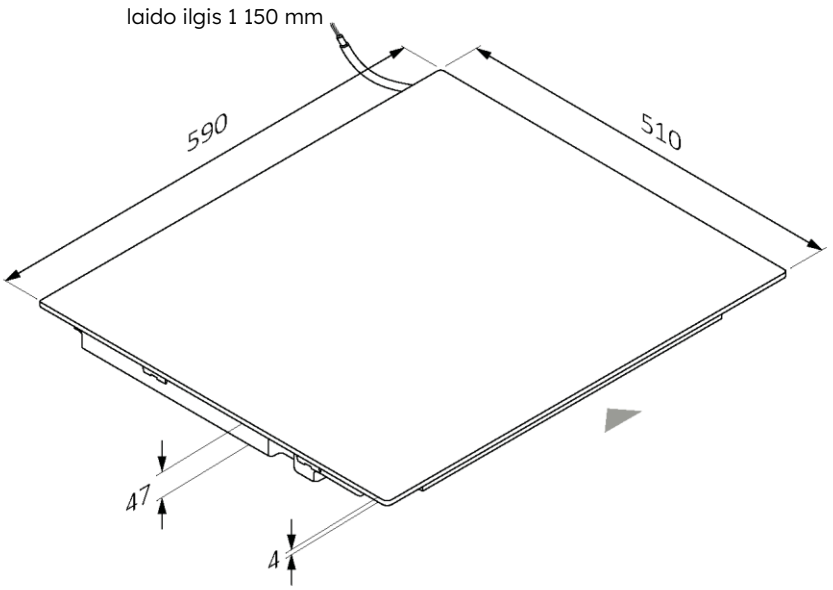


**Aksonometrinis vaizdas iš apačios**

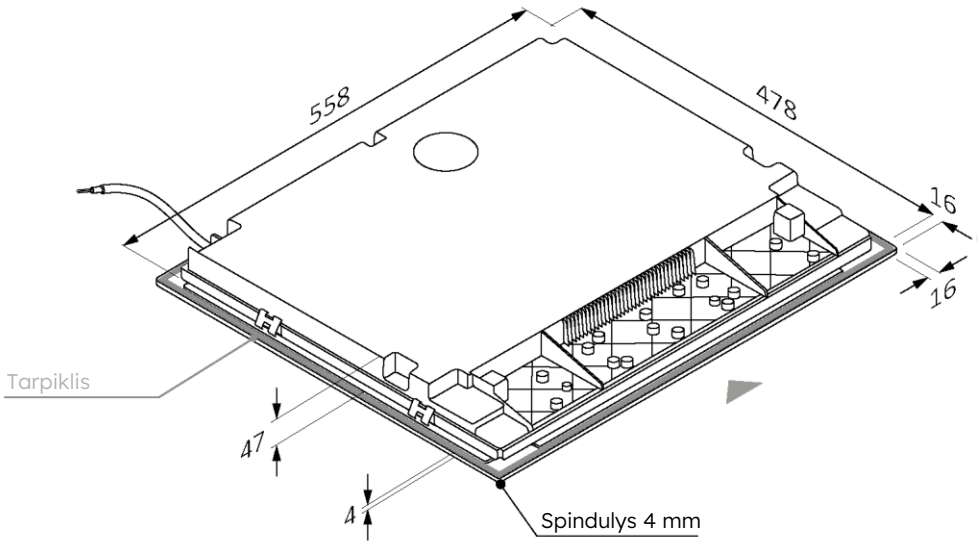

60 65 80 90

Matmenys **mm**

**Vaizdas iš priekio**

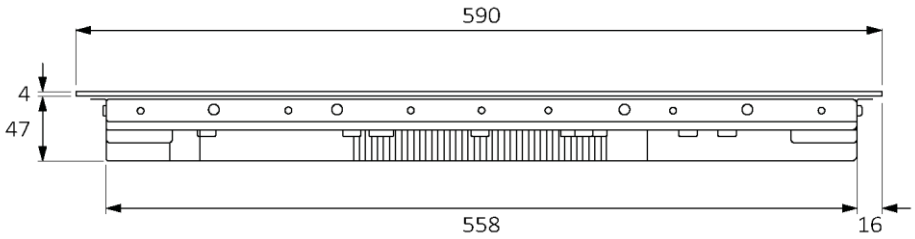


**Vaizdas iš šono**

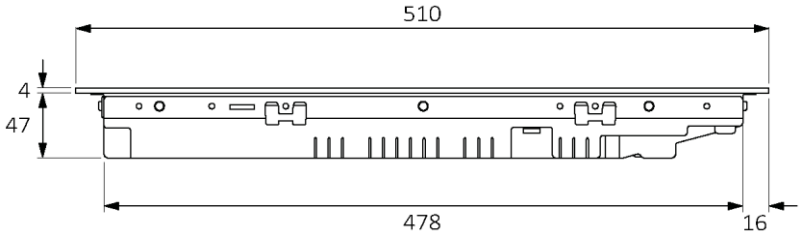

## 3.2 Plotis 65

Matmenys **mm**

### Aksonometrinis vaizdas iš viršaus

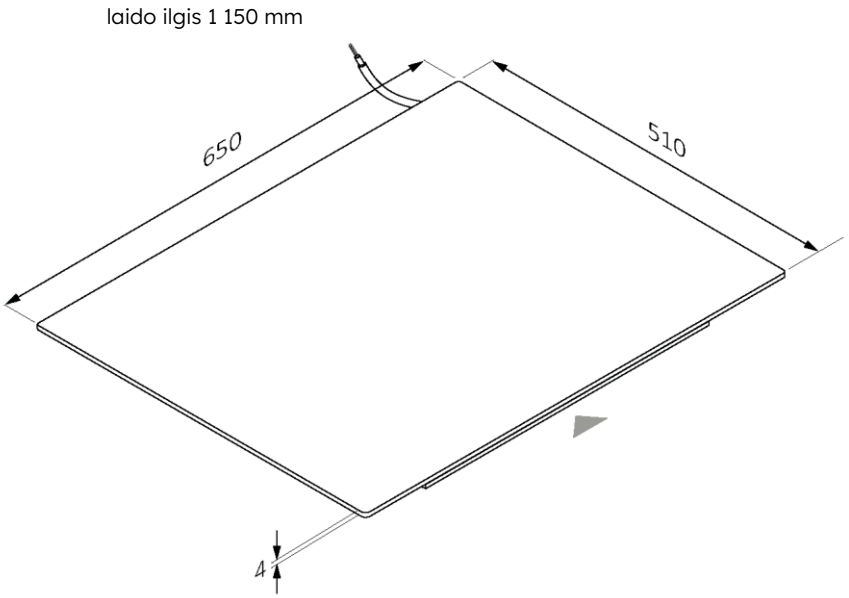


### Aksonometrinis vaizdas iš apačios

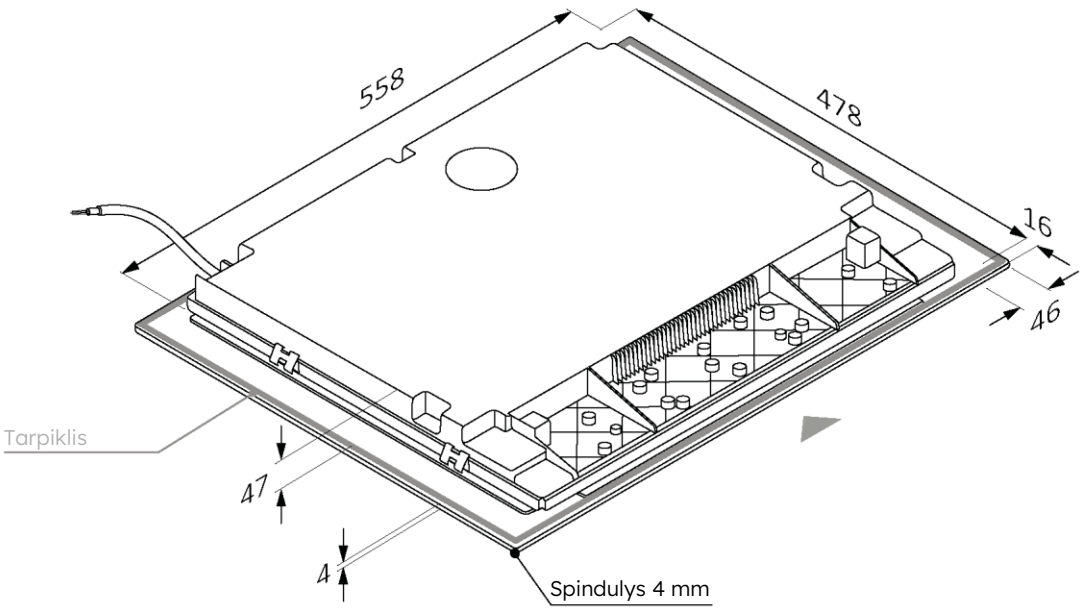

60 65 80 90

Matmenys **mm**

**Vaizdas iš priekio**

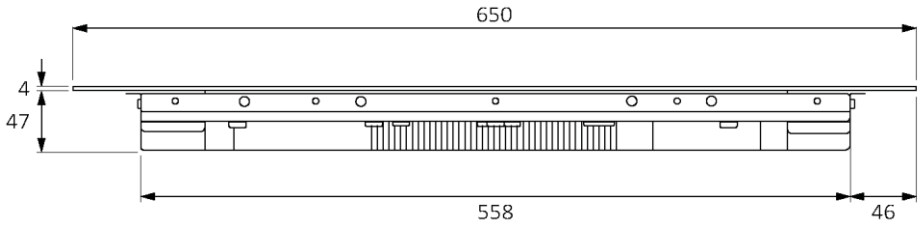


**Vaizdas iš šono**

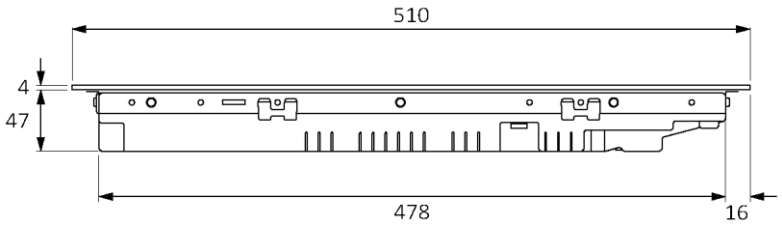

## 3.3 Plotis 80

Matmenys **mm**

### Aksonometrinis vaizdas iš viršaus

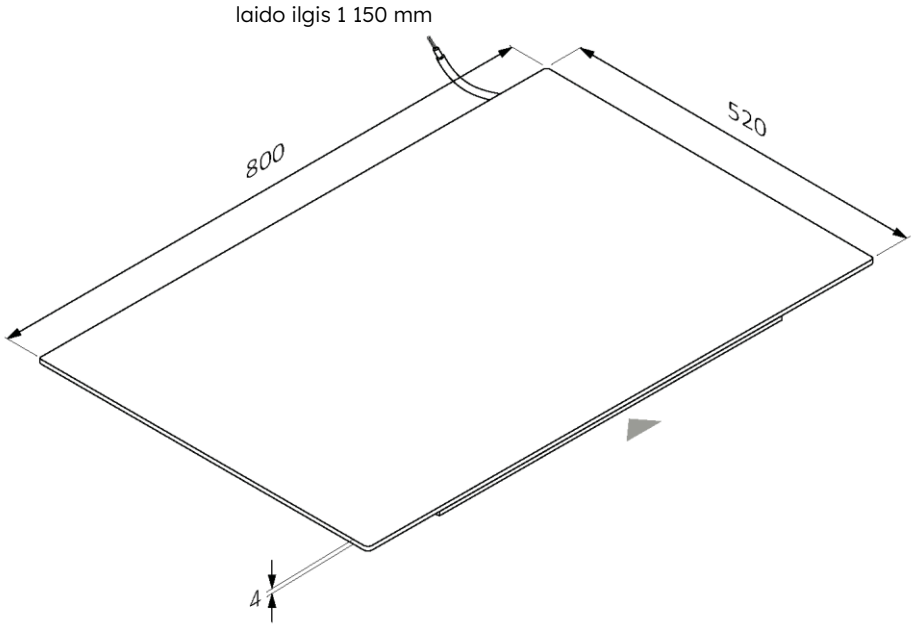


### Aksonometrinis vaizdas iš apačios

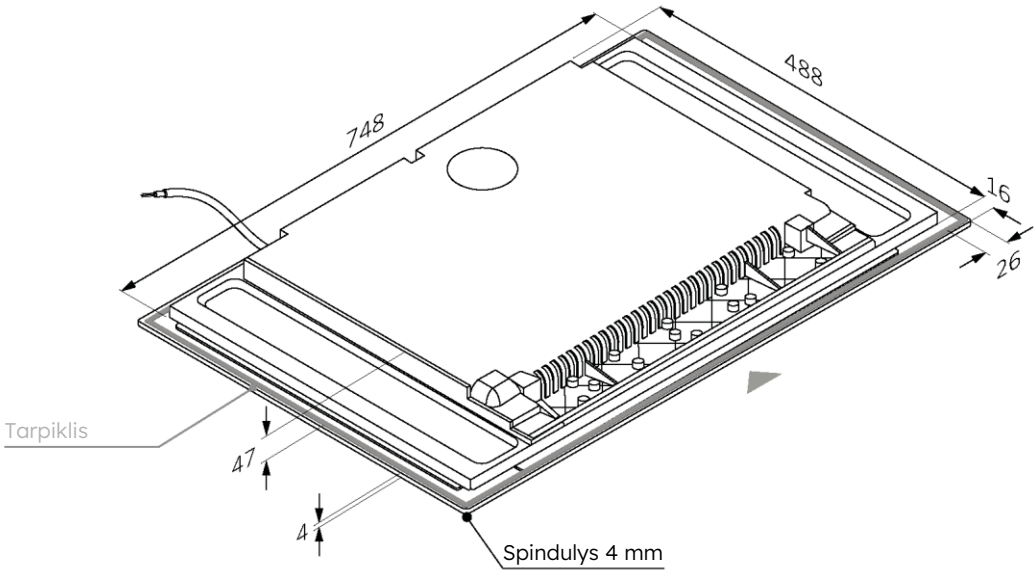

60 65 80 90

Matmenys **mm**

**Vaizdas iš priekio**

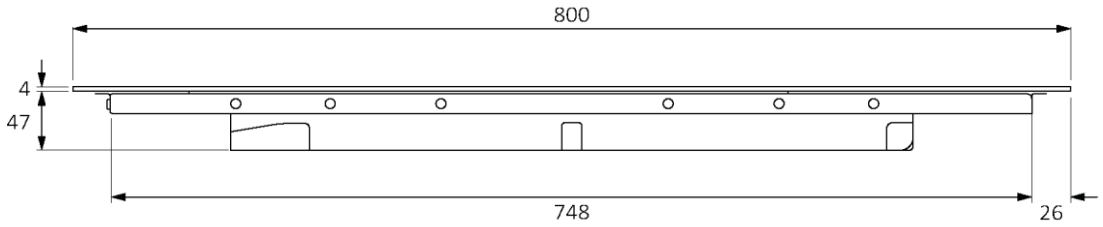


**Vaizdas iš šono**

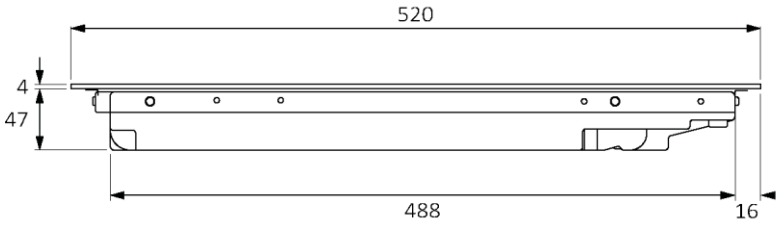

## 3.4 Plotis 90

Matmenys **mm**

### Aksonometrinis vaizdas iš viršaus

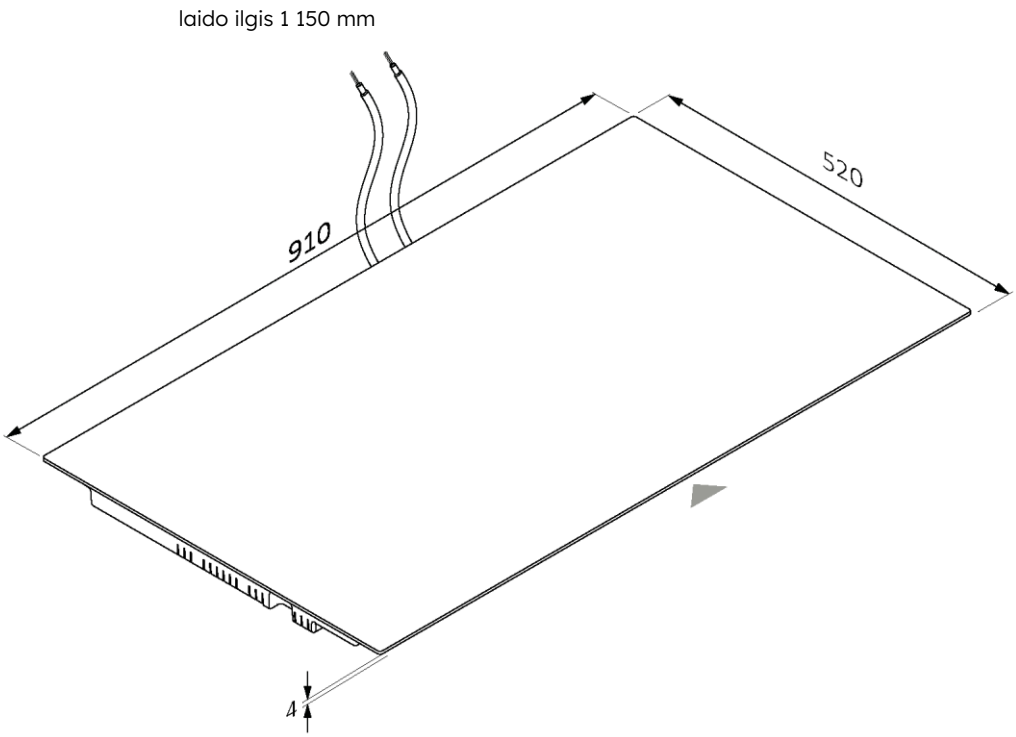


### Aksonometrinis vaizdas iš apačios

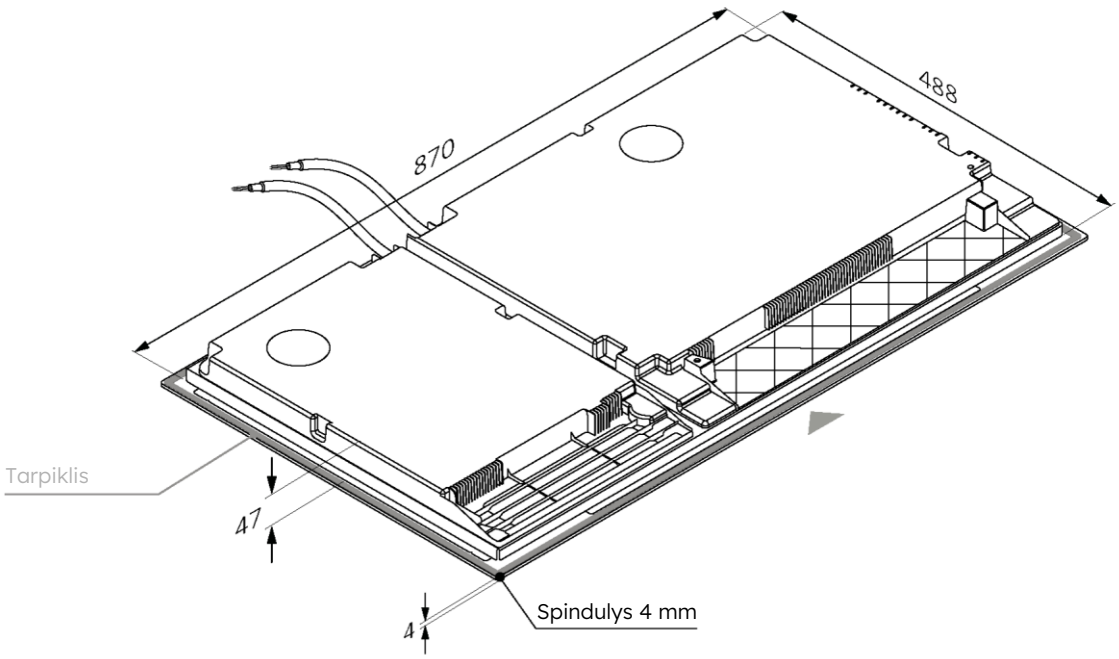

60 65 80 90

Matmenys **mm**

**Vaizdas iš priekio**

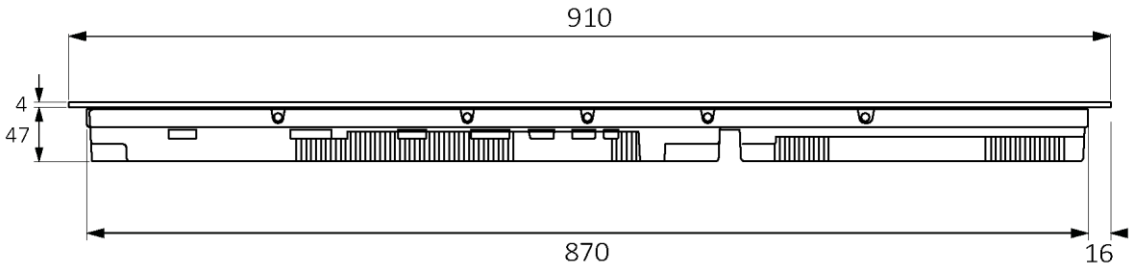


**Vaizdas iš šono**

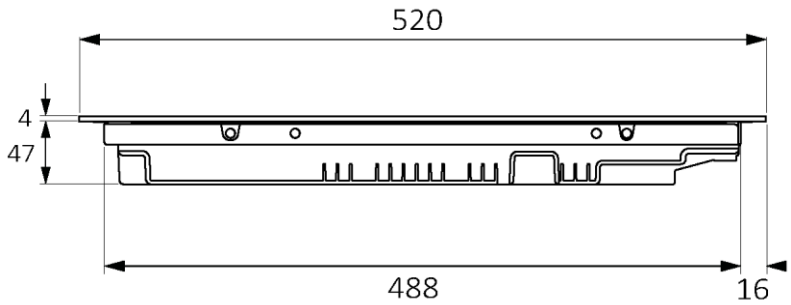

# 4 Montavimo įrankiai

## 4.1 Standartinis montavimas

**Reikalingi įrankiai**

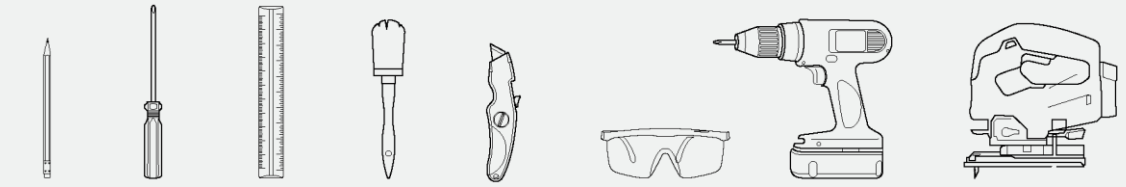

pieštukas atsuktuvas liniuotė šepetys peiliukas apsauginiai akiniai suktuvas siaurapjūklis

**Kartu su gaminiu tiekiami įrankiai**

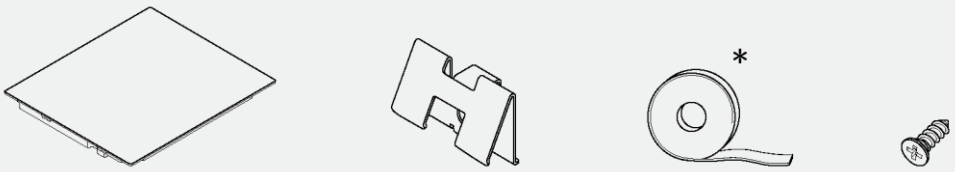


Kaitlentė 4 spaustukai Tarpiklis Varžtai x4

## 4.2 Lygus montavimas

**Reikalingi įrankiai**

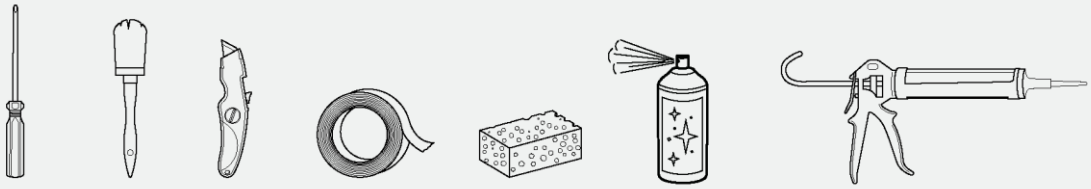

atsuktuvas šepetys peiliukas juosta kempinė valymo purškiklis silikonas

**Kartu su gaminiu tiekiami įrankiai**

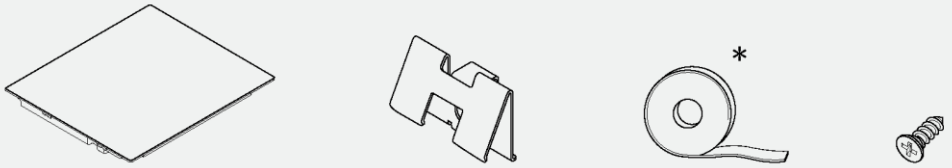


Kaitlentė 4 spaustukai Tarpiklis Varžtai x4

* 90 cm modeliuose sandariklis jau sumontuotas

## Atsargumo priemonės

- Kalbant apie saugą, šis gaminys atitinka galiojančius reglamentus.
- Atstumas tarp kaitlentės ir spintelių ar įleidžiamųjų prietaisų turi būti toks, kad būtų užtikrinta pakankama ventiliacija ir oro išleidimas.
- Minimalus atstumas tarp kaitlentės ir gartraukio priklauso nuo gartraukio modelio **(A).**
- Atstumas tarp kaitlentės ir sieninių spintelių turėtų būti nustatomas atsižvelgiant į tai, ar yra atskirų daiktų (puodų, samčių ir kt.) ir kaip jie naudojami **(B).**
- Minimalus atstumas tarp kaitlentės angos ir virtuvės galinės plokštės / virtuvės sienelės turi būti ne mažesnis kaip 35 mm **(C);**
- Išlaikykite saugų atstumą nuo baldų **(D).** Baldų šoninė danga turėtų būti pagaminta iš karščiui atsparios medžiagos.
- Po kaitlente esančioje srityje tarp kaitlentės ir bet kokio kito objekto, kurį gali paveikti naudojimo metu susidaranti šiluma, būtina palikti bent 10 mm laisvą tarpą;
- Vadovaukitės šiame vadove pateiktomis gaminio ventiliacijos instrukcijomis.
- Jei gaminys montuojamas virš orkaitės, taip pat žr. orkaitės montavimo instrukcijas.

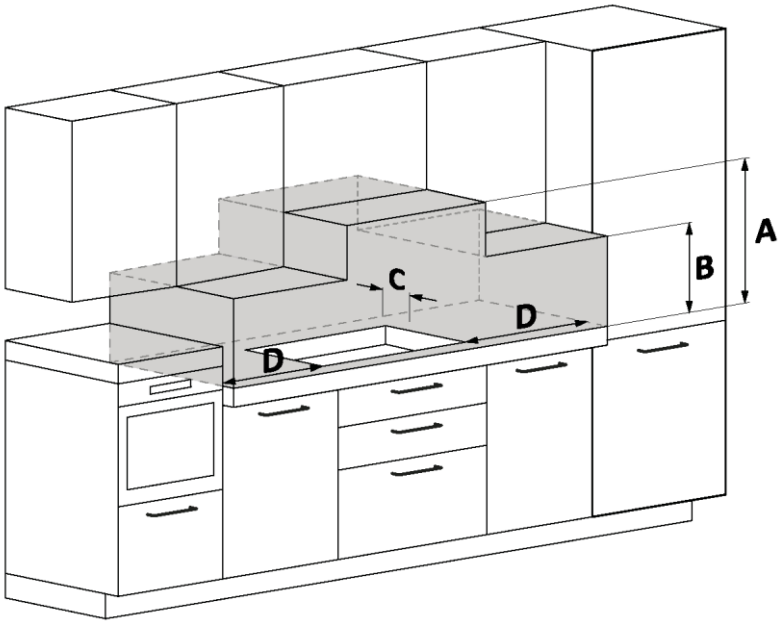


**A** Rekomenduojame išlaikyti bent 650 mm atstumą, taip pat žr. gartraukio instrukciją.

**B** Apsvarstykite galimybę numatyti tinkamą plotą puodams, samčiams ir kitiems daiktams tvarkyti.

**C** 35 mm atstumas nuo įdubos iki galinės plokštės / virtuvės sienelės.

**D** 35 mm: kaitlentės plotis 60.
55 mm: kaitlentės plotis 65.
35 mm: kaitlentės plotis 80.
35 mm: kaitlentės plotis 90.

# 6 Baldai ir ventiliacija

## 6.1 Ant orkaitės pagrindo

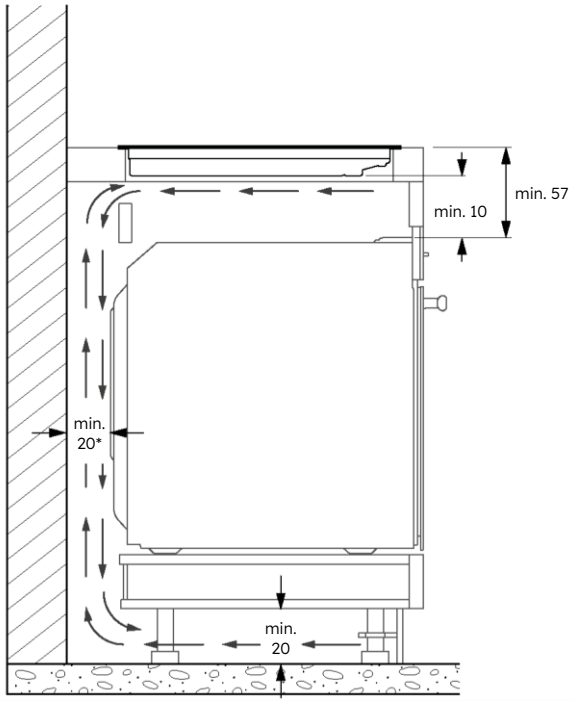


* Indikacija, susijusi su kaitlente.
Informacijos apie orkaitę ieškokite specialiame įrengimo vadove.

## 6.2 Ant pagrindo su stalčiais

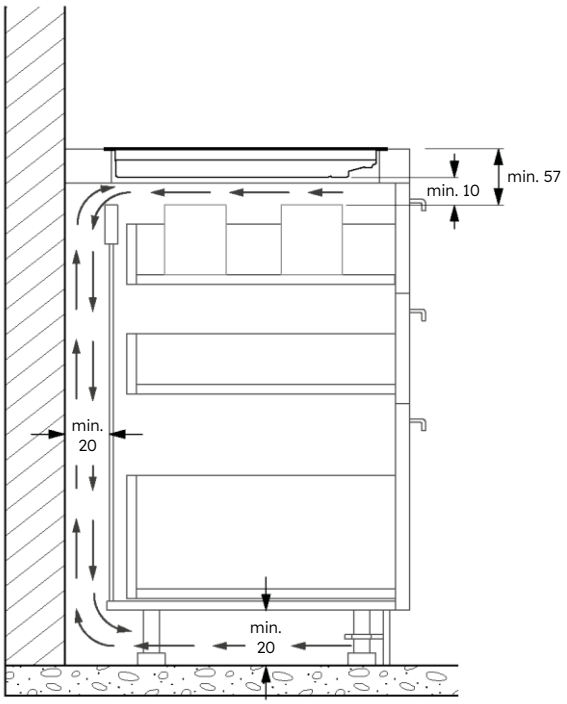

## 6.3 Ant pagrindo su lentynomis

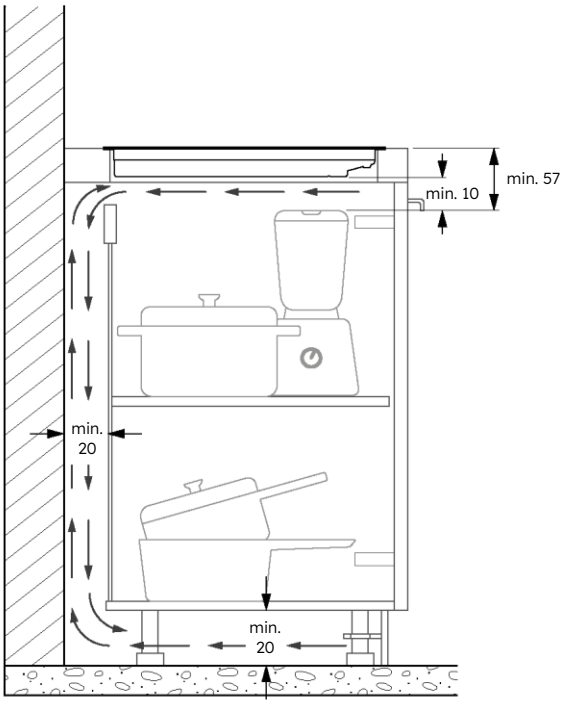


## 6.4 Stalviršių storiai

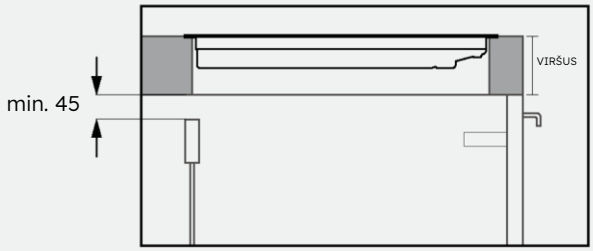


Baldai su storu stalviršiu: palikite gale bent 45 mm tarpą tarp stalviršio ir galinės sijos.

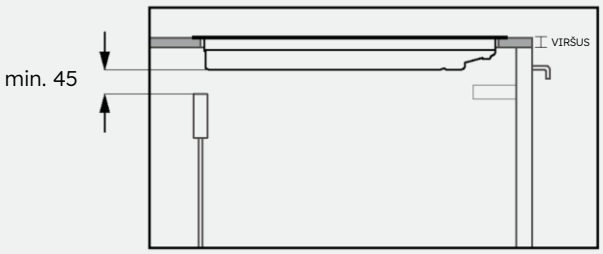


Baldai su mažesnio storio stalviršiu: palikite gale bent 45 mm tarpą tarp kaitlentės ir galinės sijos.

# 7 Montavimo matmenys

- Virtuvės stalviršio formą reikia nustatyti pagal toliau pateiktas schemas.
- Spintelės gale turėtų būti sudarytos angos, vadovaukitės toliau pateiktomis diagramomis.

## 7.1 Kaitlentės plotis 60

**Standartinis montavimas**

Matmenys **mm**

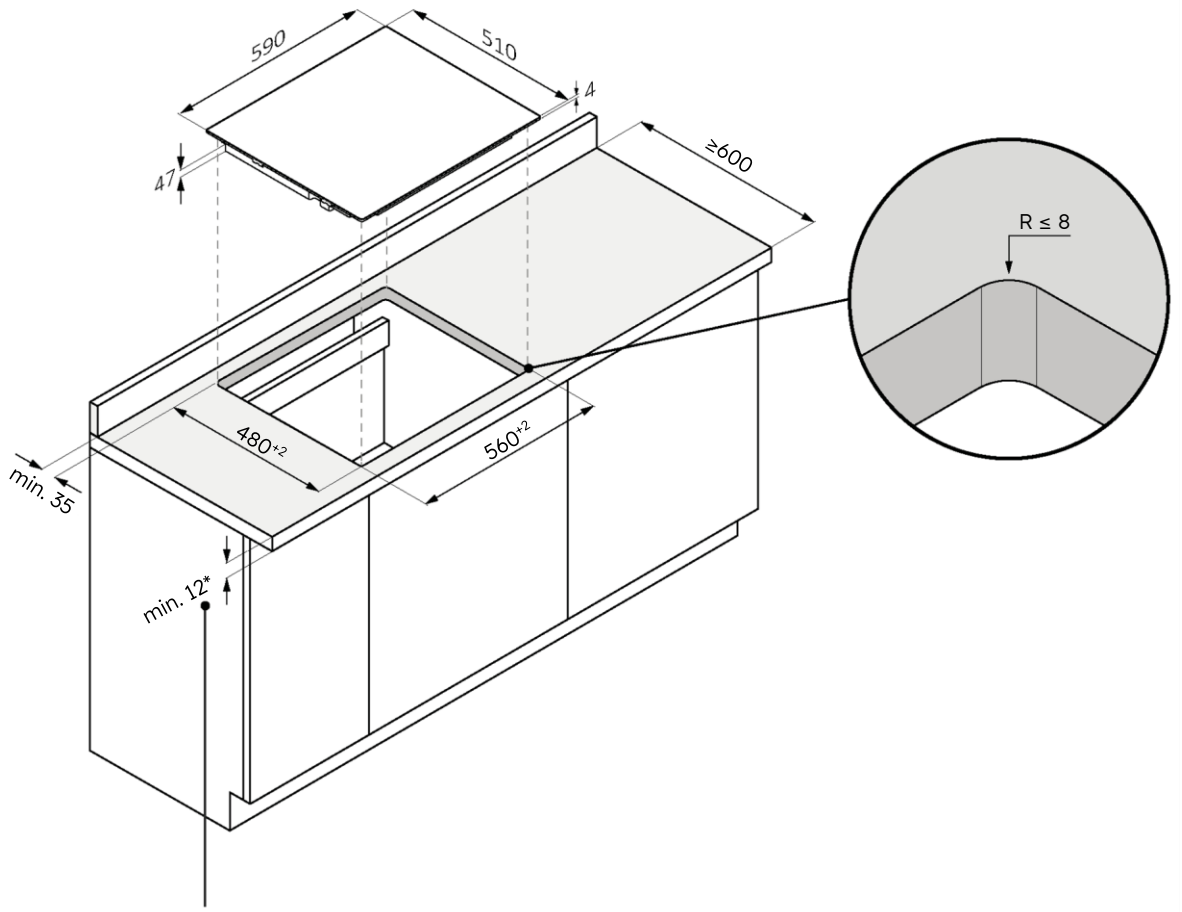


*28 su orkaite apačioje

60 65 80 90

## Lygus montavimas

⚠ **ĮSPĖJIMAS.** Netinka gaminiams su nuožulnius kraštus turinčiu stiklu.

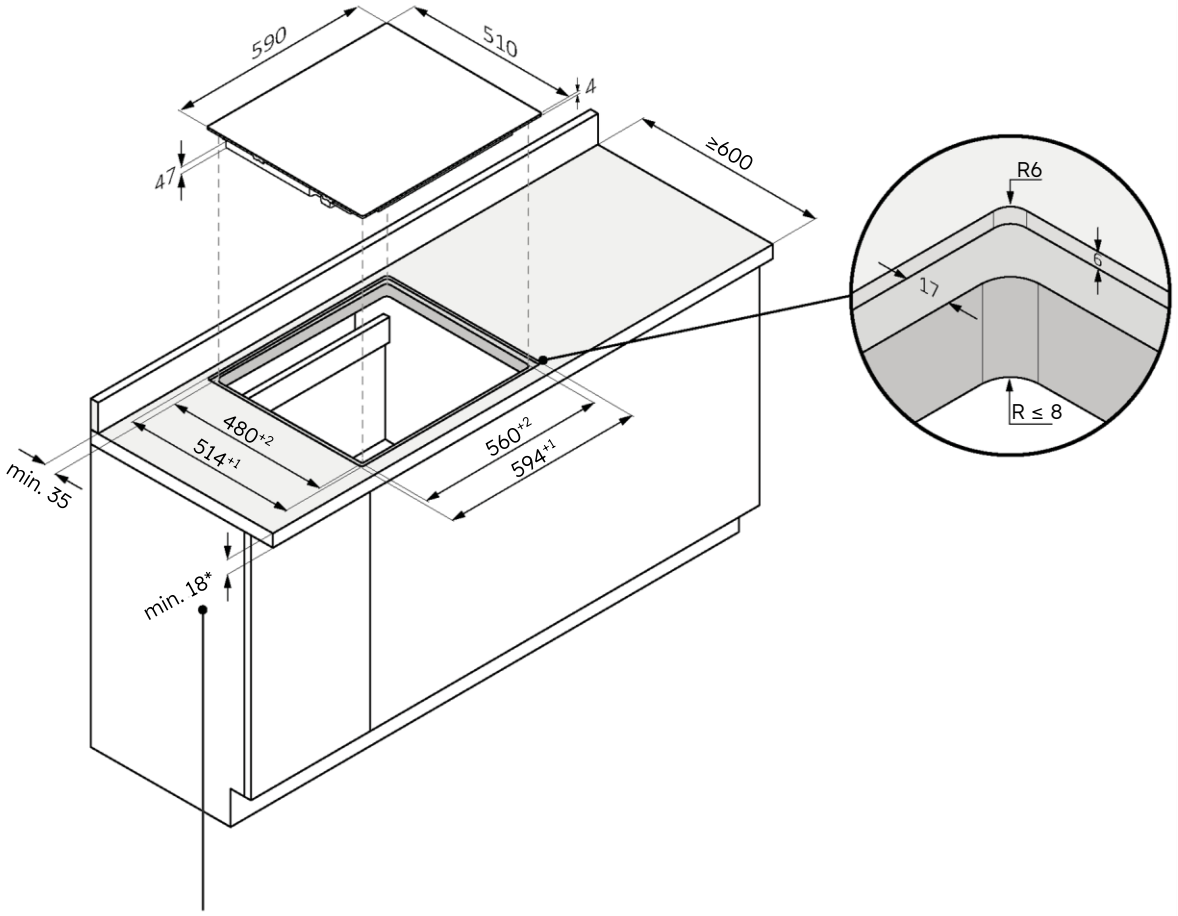


*34 su orkaite apačioje

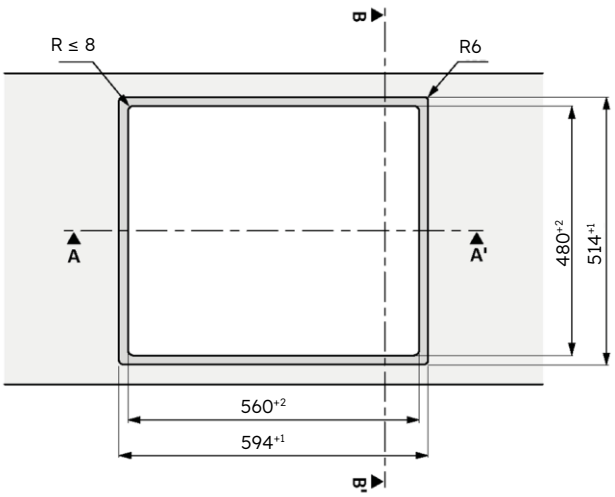


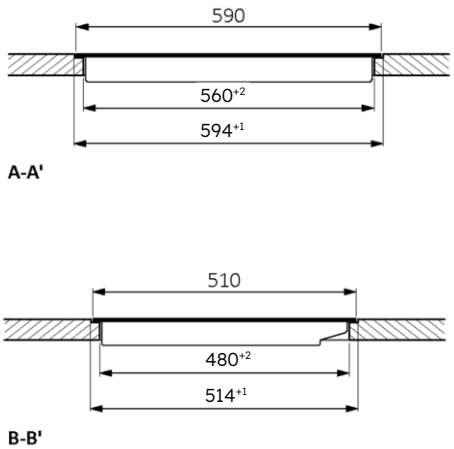

## 7.2 Kaitlentės plotis 65

**Standartinis montavimas**

Matmenys **mm**

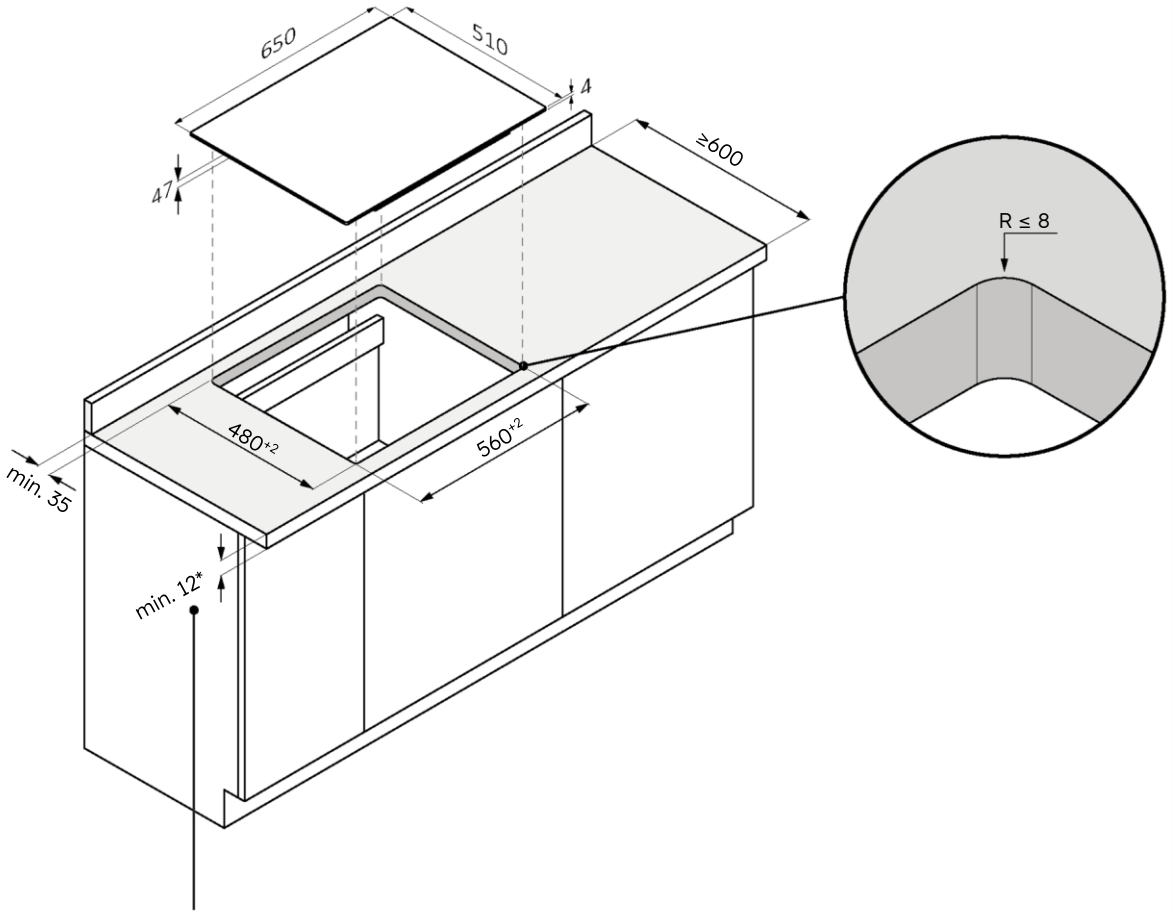


*28 su orkaite apačioje

60 | 65 | 80 | 90

## Lygus montavimas

⚠ **ĮSPĖJIMAS.** Netinka gaminiams su nuožulnius kraštus turinčiu stiklu.

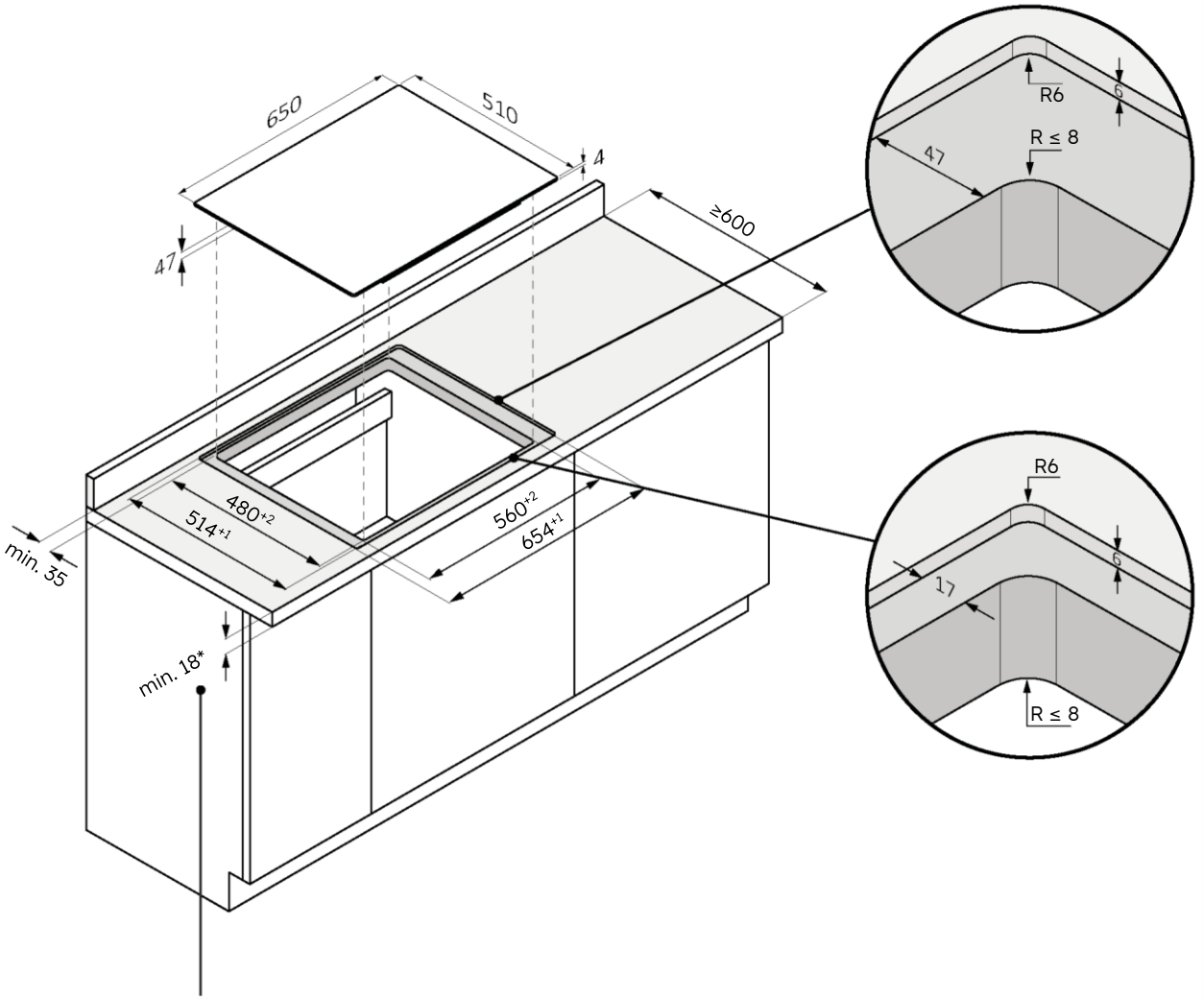


*34 su orkaite apačioje

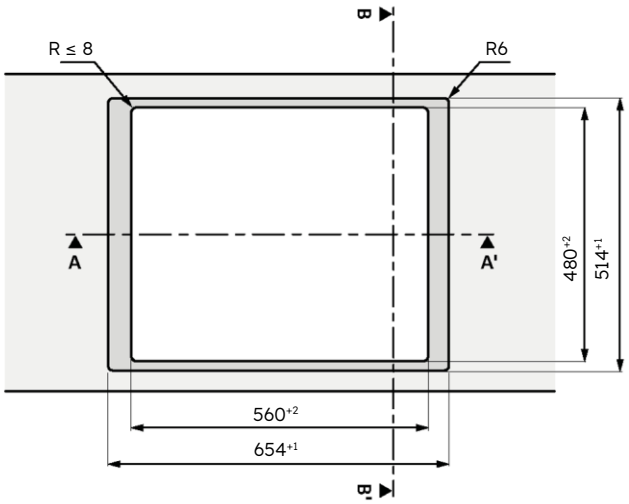


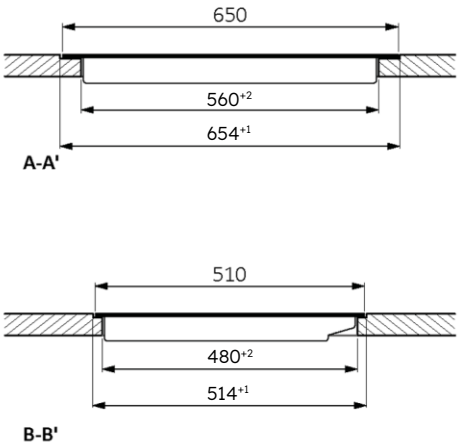

## 7.3 Kaitlentės plotis 80

**Standartinis montavimas**

Matmenys **mm**

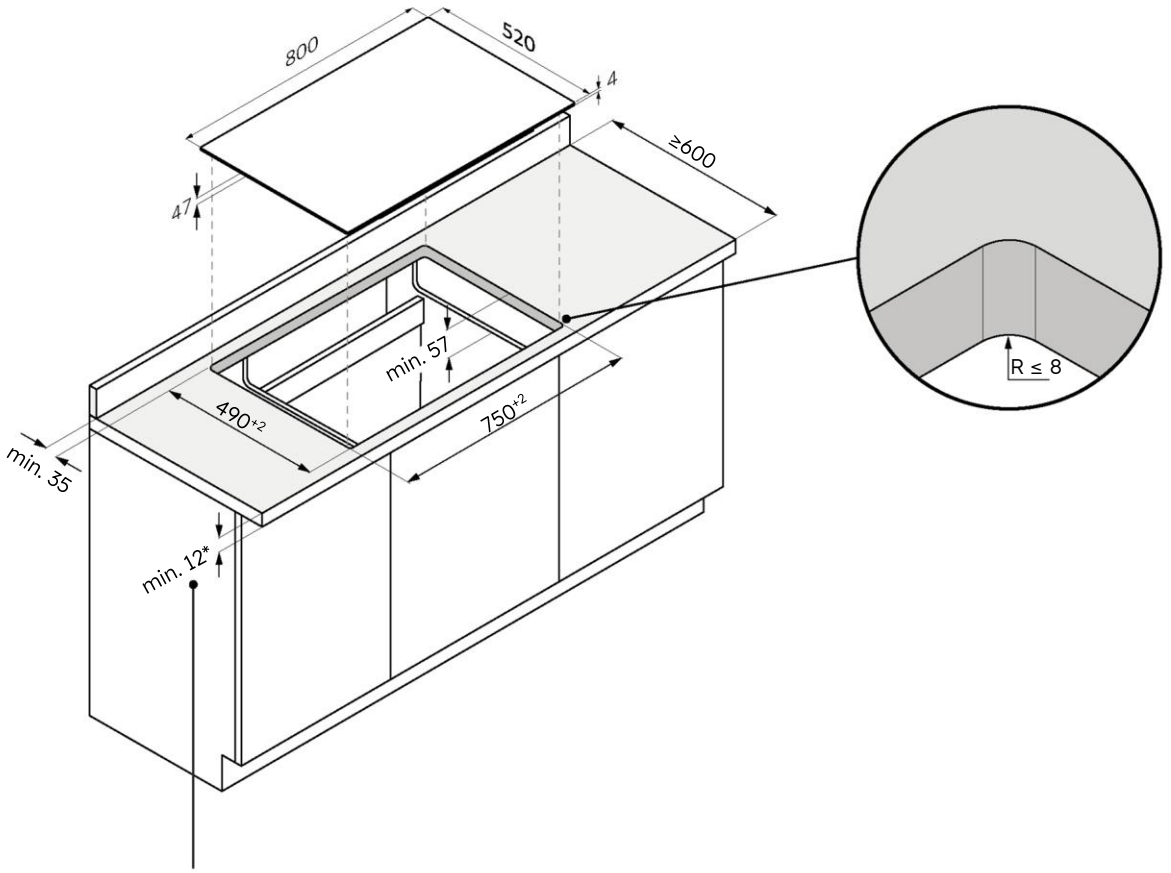


*28 su orkaite apačioje

60 65 80 90

## Lygus montavimas

⚠ **ĮSPĖJIMAS.** Netinka gaminiams su nuožulnius kraštus turinčiu stiklu.

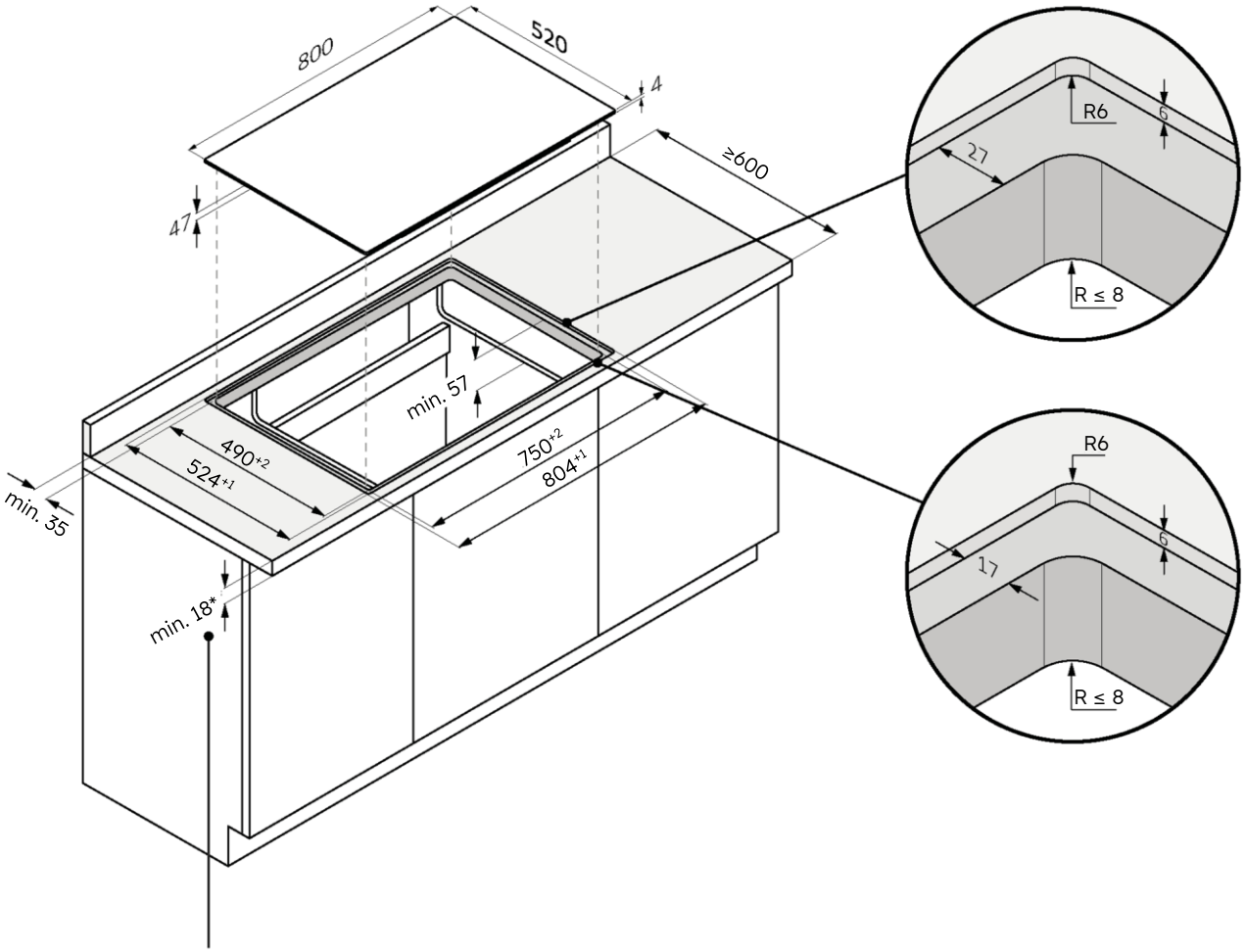


*34 su orkaite apačioje

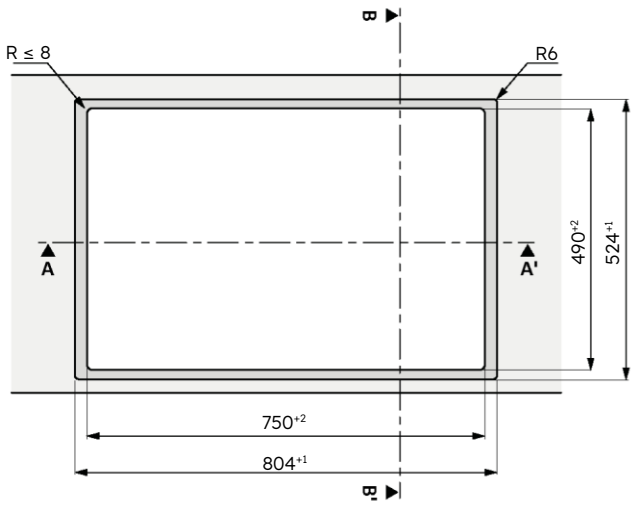


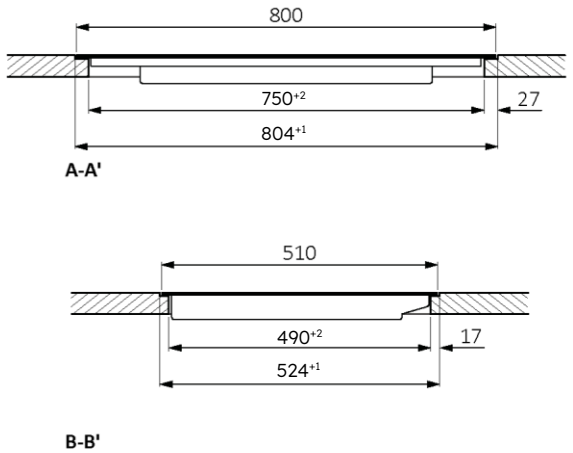

## 7.4 Kaitlentės plotis 90

**Standartinis montavimas**

Matmenys **mm**

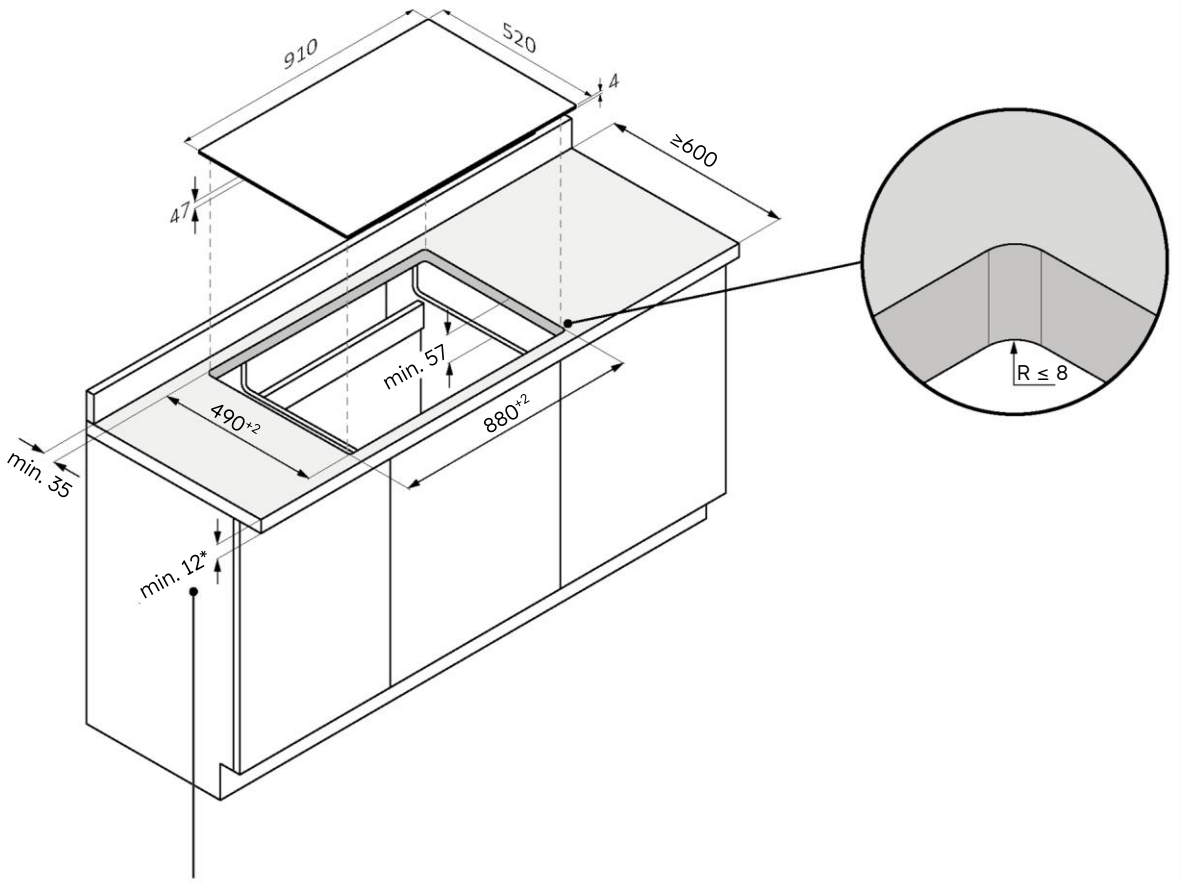


*28 su orkaite apačioje

60 65 80 90

## Lygus montavimas

⚠ **ĮSPĖJIMAS.** Netinka gaminiams su nuožulnius kraštus turinčiu stiklu.

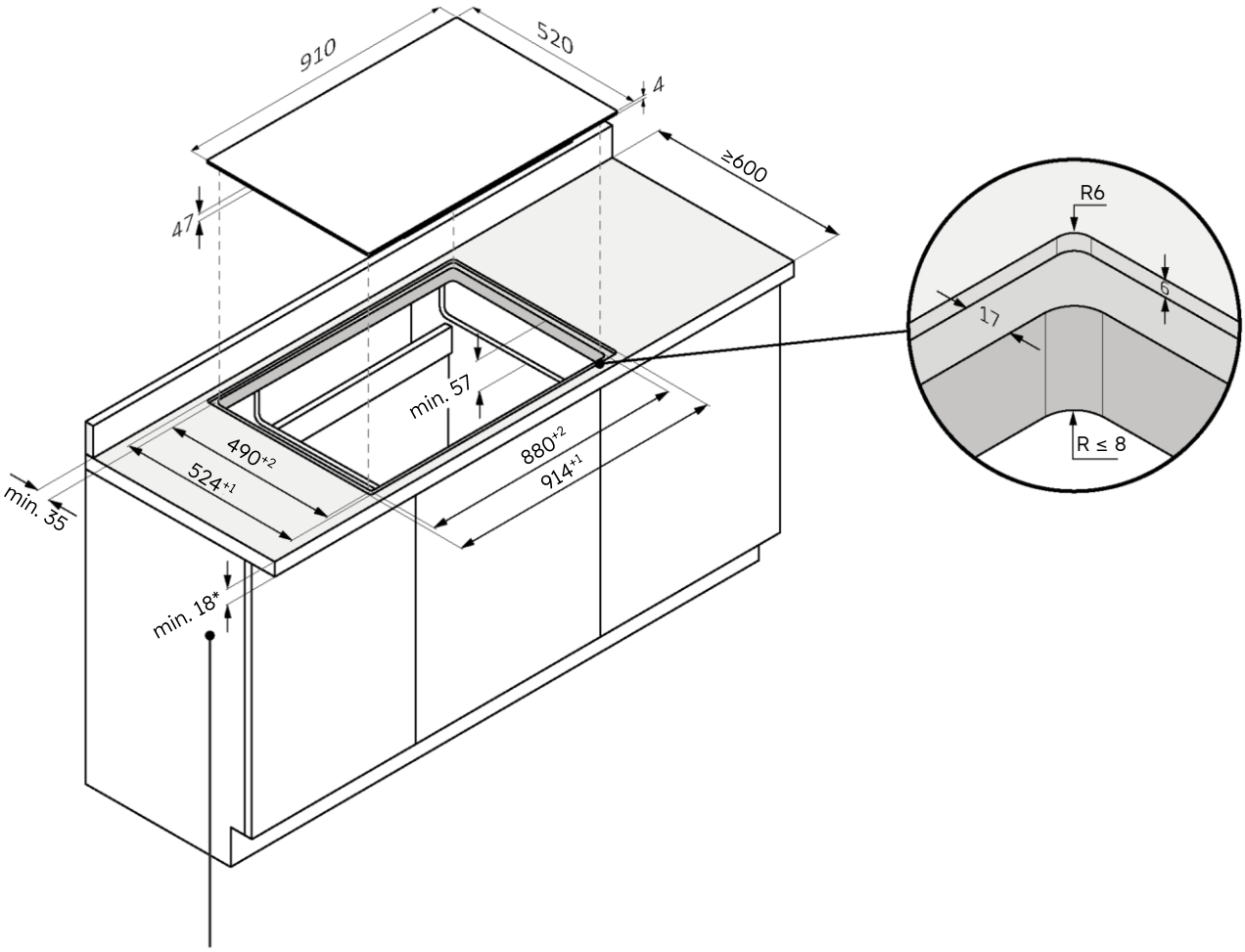


*34 su orkaite apačioje

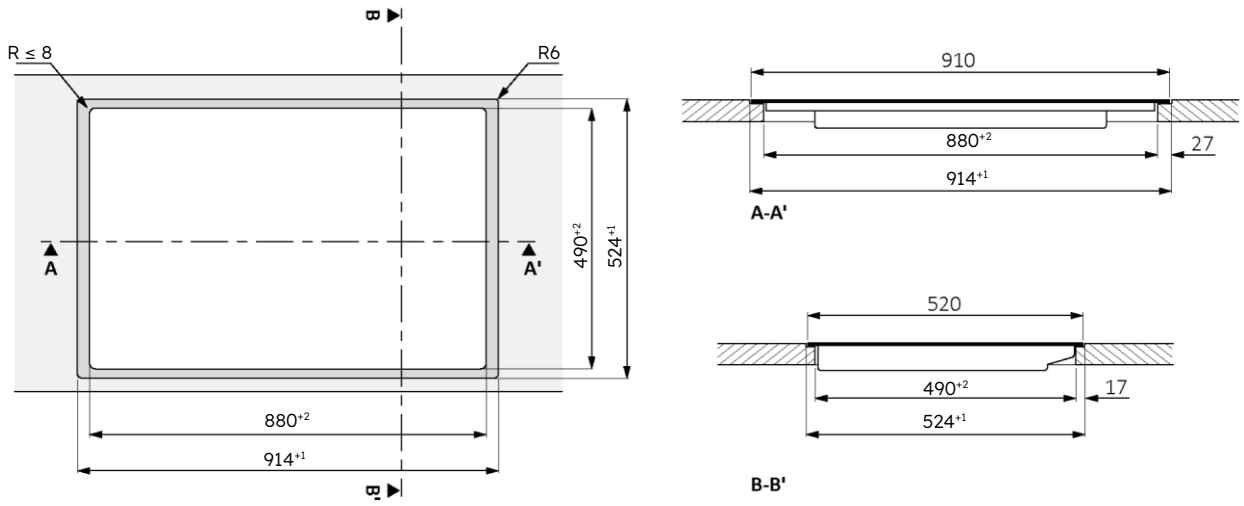

# 8 Prijungimas prie elektros tinklo

## 8.1 Saugos įspėjimai

**Kad saugiai prijungtumėte įrenginį prie elektros tinklo, atsižvelkite į toliau pateiktus įspėjimus.**

- Netinkamai atlikus bet kokius remonto, montavimo ir priežiūros darbus, naudotojui gali kilti didelis pavojus.
- Gamintojas pareiškia, kad neprisiima jokios atsakomybės už tiesioginę ar netiesioginę žalą, atsiradusią dėl netinkamo įrengimo, priežiūros ar remonto. Taip pat neatsako už žalą, atsiradusią dėl trūkstamo arba nutrūkusio įžeminimo (elektros smūgio).
- Kaitlentę prie elektros tinklo gali prijungti tik kvalifikuotas specialistas, kuris išmano ir laikosi vietinių taisyklių bei papildomų vietinio elektros tiekėjo nurodymų.
- Gaminys priskiriamas I apsaugos klasei ir gali būti naudojamas tik tada, kai yra prijungtas įžeminimo laidas.
- Montavimo metu gaminyje negali būti įtampos.
- Montavimo metu nedėkite metalinių daiktų (pvz., peilių, šakučių, šaukštų ir dangčių) ant kaitlentės paviršiaus, nes jie gali įkaisti.
- Gaminį prijunkite tik kartu tiekiamu kabeliu.
- Gaminys turi būti prijungtas prie tinkamai įrengtos elektros sistemos.
- Neteisingai sumontavus, netinkamai tvarkius prietaisą ar netinkamai prijungus, garantijos galiojimas atšaukiamas.
- Jei maitinimo laidas pažeistas, siekiant išvengti rizikos, jį turi pakeisti gamintojas, techninės priežiūros specialistas arba panašią kvalifikaciją turintis asmuo.
- Prijungimas prie patikimos įžeminimo sistemos yra būtinas ir privalomas.
- Šį prietaisą turėtų montuoti ir įžeminti tik tinkamą kvalifikaciją turintis asmuo.
- Prieš atlikdami bet kokius darbus ar techninę priežiūrą, atjunkite prietaisą nuo pagrindinio maitinimo šaltinio.
- Šis prietaisas turi būti prijungtas prie grandinės, kurioje yra izoliacinis jungiklis, užtikrinantis visišką atjungimą nuo maitinimo šaltinio.
- Namų elektros sistemos pakeitimus turėtų atlikti tik kvalifikuotas elektrikas.
- Nesilaikant šių rekomendacijų, gali kilti elektros smūgis arba mirtis.
- Kaitlentė turi būti prijungta prie maitinimo tinklo per daugiapolį atjungimo įtaisą, kuriuo užtikrinamas kontaktų atskyrimas, atitinkantis III kategorijos viršsrovių reikalavimus. Šis įrenginys turi atlaikyti didžiausias prijungtas apkrovas ir atitikti galiojančius reglamentus.

⚠ **ĮSPĖJIMAS.** Kad išvengtumėte pavojaus, kuris gal kilti terminį saugiklį netyčia nustačius iš naujo, prietaiso negalima įjungti išoriniu perjungikliu, pvz., laikmačiu, arba jungti prie nuolat įjungiamos ir išjungiamos grandinės.

- **Elektros maitinimo laidas:** prietaisas turi maitinimo laidą, kurį reikia prijungti prie namų tinklo. Atitinkamoje schemoje išsiaiškinkite skirtingas prijungimo galimybes, priklausomai nuo buitinio elektros tinklo tipo. Duomenų lentelėje taip pat nurodyta šiam prietaisui leidžiama prijungimo įtampa ir santykinė sugertoji galia.

## 8.2 Instrukcijos

**Elektros energijos naudojimas**
Žr. gaminio duomenų lentelę.

**Diferencialinis grandinės pertraukiklis (gelbstintis gyvybę)**
Rekomenduojama naudoti liekamosios srovės grandinės pertraukiklį (su apsaugos funkcija esant nuotėkiui į žemę), kurio suveikimo srovė atitinka galiojančius standartus.

**Atskiriamieji įtaisai**
Jei būtina, kaitlentė turi būti prijungta prie maitinimo šaltinio per daugiapolį atjungimo įtaisą, kuriuo užtikrinamas kontaktų atskyrimas pagal III viršįtampio kategoriją. Toks įtaisas turi atlaikyti didžiausias sukeliamas apkrovas ir atitikti galiojančius standartus.

**Elektros maitinimo laidas**
Gaminys turi maitinimo laidą, kurį reikia prijungti prie namų tinklo. Atitinkamoje schemoje išsiaiškinkite skirtingas prijungimo galimybes, priklausomai nuo buitinio elektros tinklo tipo. Duomenų lentelėje taip pat nurodyta šiam prietaisui leidžiama prijungimo įtampa ir santykinė sugertoji galia.

**Maitinimo laido keitimas**
Nekeiskite laido patys. Susisiekite su įgaliotuoju pagalbos centru.

## 8.3 Kiti patarimai

Naudojant bet kokį buitinį prietaisą reikia laikytis tam tikrų pagrindinių taisyklių.

- Norėdami atjungti prietaisą nuo maitinimo lizdo, netraukite už maitinimo kabelio.
- Nelieskite prietaiso šlapiomis ar drėgnomis rankomis ar kojomis.
- Apskritai nerekomenduojama naudoti adapterių, elektros lizdų blokų ar ilgintuvų.
- Gedimo ir (arba) prasto veikimo atveju prietaisą išjunkite ir jo nenaudokite.

## 8.4 Prijungimo schema

60 65 80 90

Laikykitės vietos taisyklių ir visų papildomų vietos elektros tiekimo įmonės reikalavimų. Laikykitės 60, 65 ir 80 cm kaitlenčių maitinimo laido prijungimo schemos, kuri pateikta žemiau.

**Prietaiso prijungimas**
Atkreipkite dėmesį į prijungimo duomenis, nurodytus techninių duomenų plokštelėje. Prijungimą atlikite tik pagal atitinkamą schemą:

- BR: ruda
- BL: mėlyna
- YE/GN: geltona ir žalia
- BK: juoda
- GY: pilka

**Vienfazis** 220–240 V 1L/1N ~ 50/60 Hz

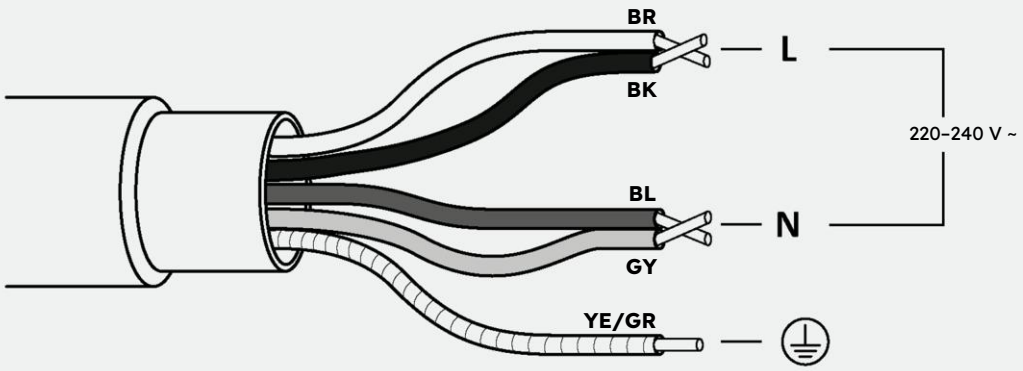


**Trifazis** 220–240 V 2L/1N ~ 50/60 Hz

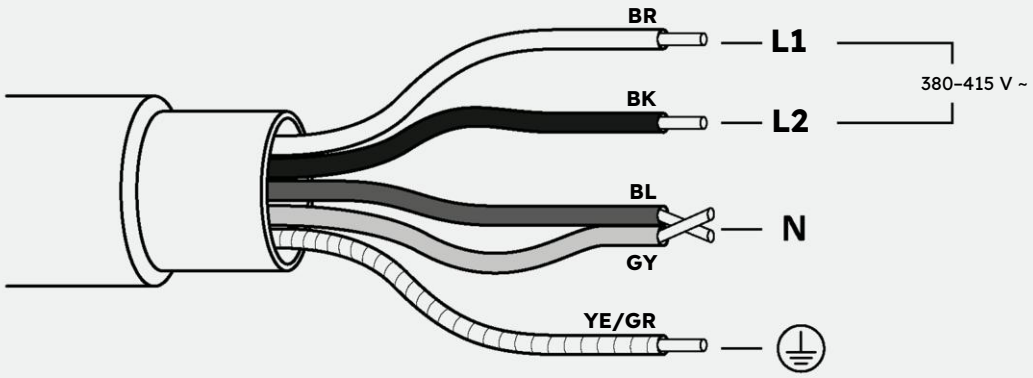

## 8.5 Prijungimo schema

60 65 80 90

Laikykitės vietos taisyklių ir visų papildomų vietos elektros tiekimo įmonės reikalavimų. 90 cm kaitlenčių maitinimo laidus junkite pagal toliau pateiktą prijungimo schemą.

**Prietaiso prijungimas**
Atkreipkite dėmesį į prijungimo duomenis, nurodytus techninių duomenų plokštelėje. Prijungimą atlikite tik pagal atitinkamą schemą:

- BR: ruda
- BL: mėlyna
- YE/GN: geltona ir žalia
- BK: juoda
- GY: pilka

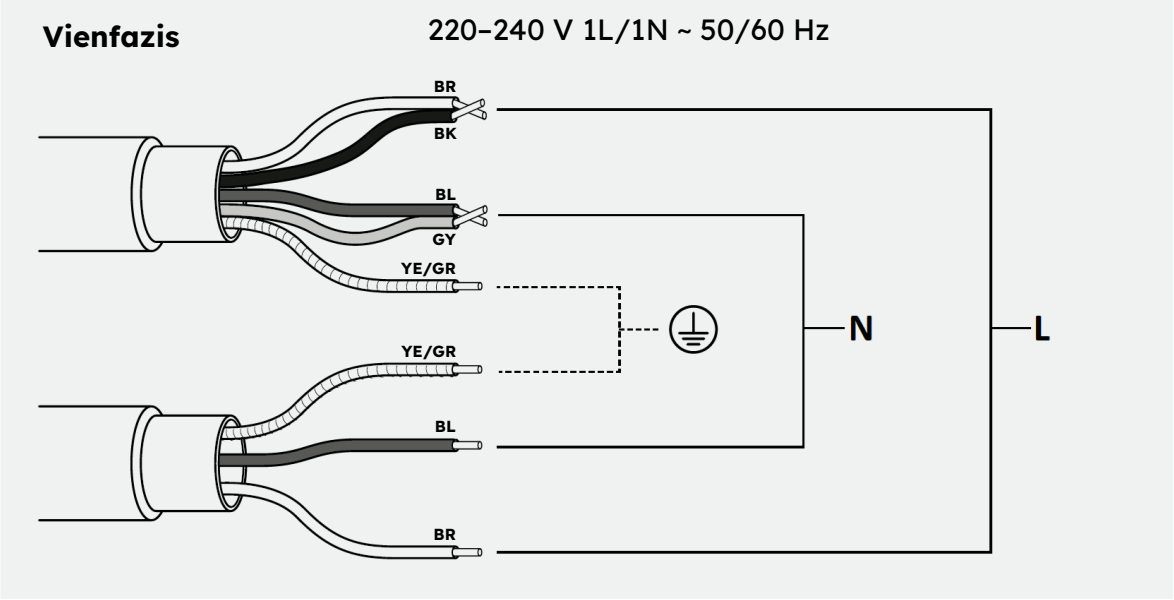


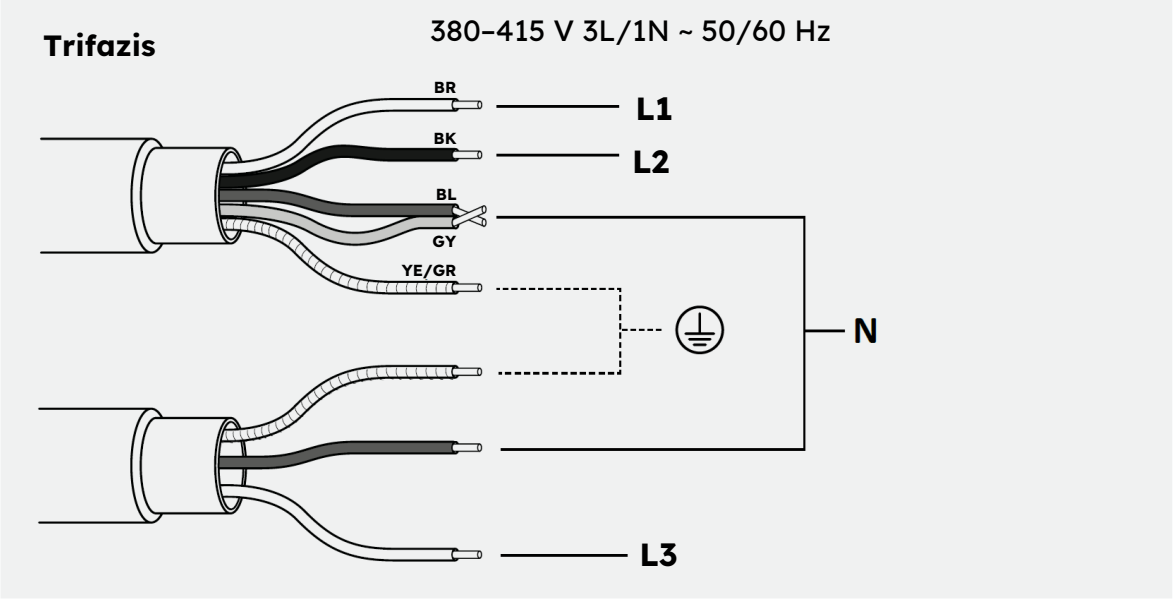

# 9 Montavimo instrukcijos

## 9.1 Įspėjimai

- Siekiant apsaugoti nuo drėgmės ir skysčių prasiskverbimo, visus pjautus paviršius reikia sandarinti tinkamu produktu.
- Gaminys turi būti visiškai horizontalioje padėtyje.
- Nuimkite bet kokį skersinį strypą, esantį darbastalio išpjovos srityje **(pav. 1).**

**pav. 1**

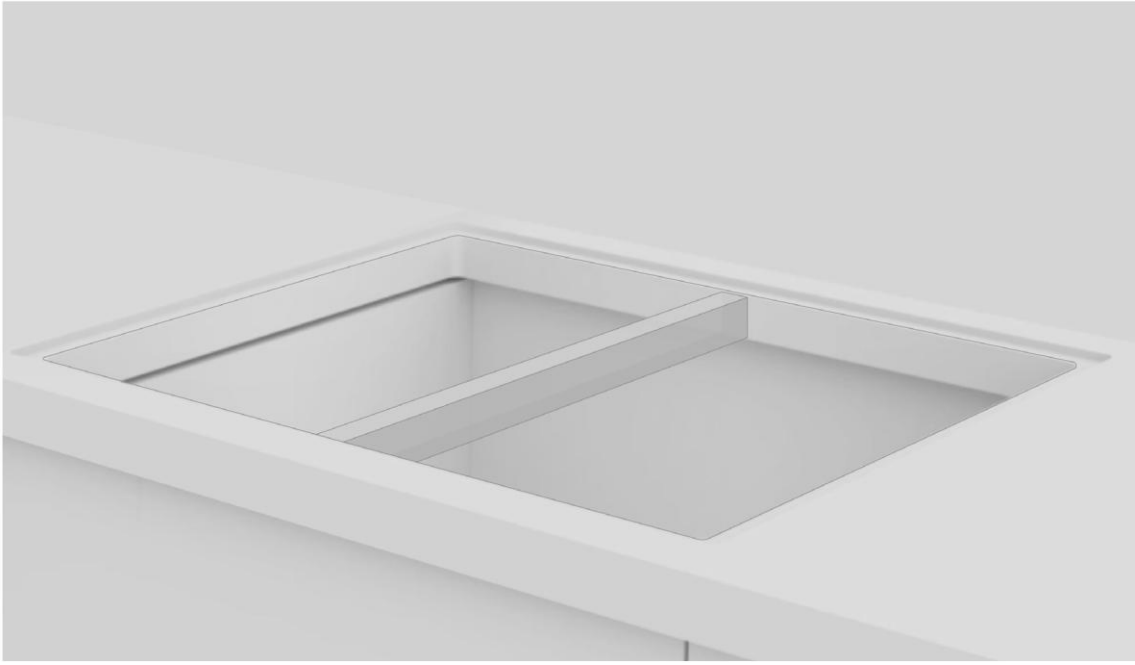

- Prieš montuodami patikrinkite, ar kaitlentės tarpinė yra tinkamai įdėta **(pav. 2).**

**pav. 2**

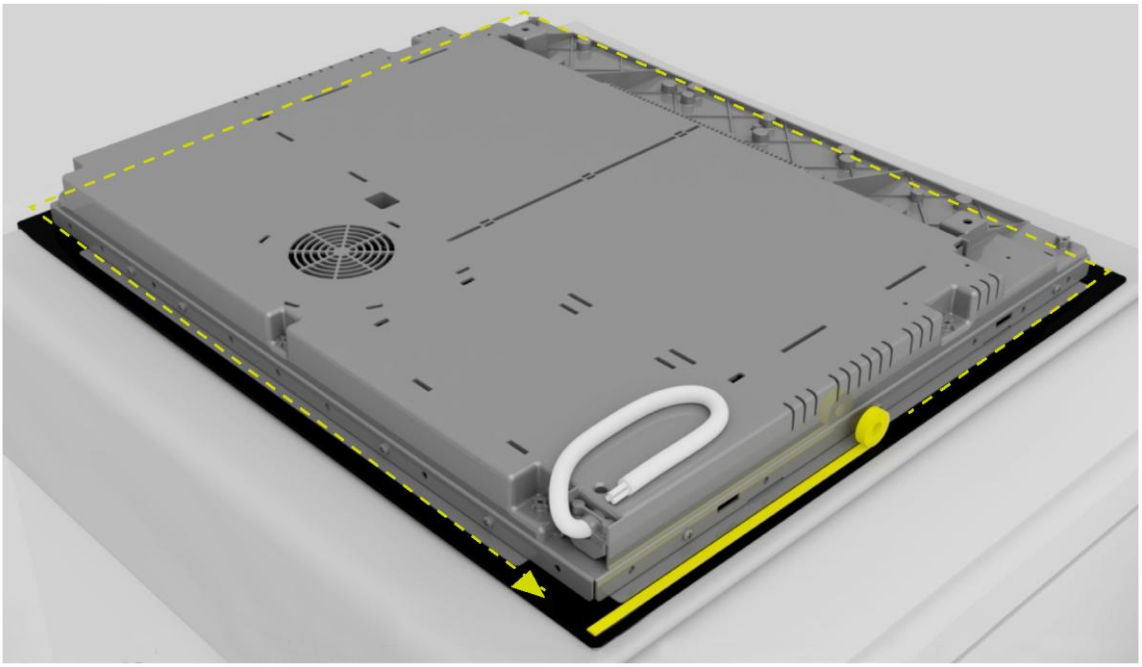

- Kaitlentės atraminis paviršius turi būti idealiai lygus, kad ji stovėtų tolygiai, o uždėta tarpinė galėtų užtikrinti pakankamą sandarumą **(pav. 3).**

**pav. 3**

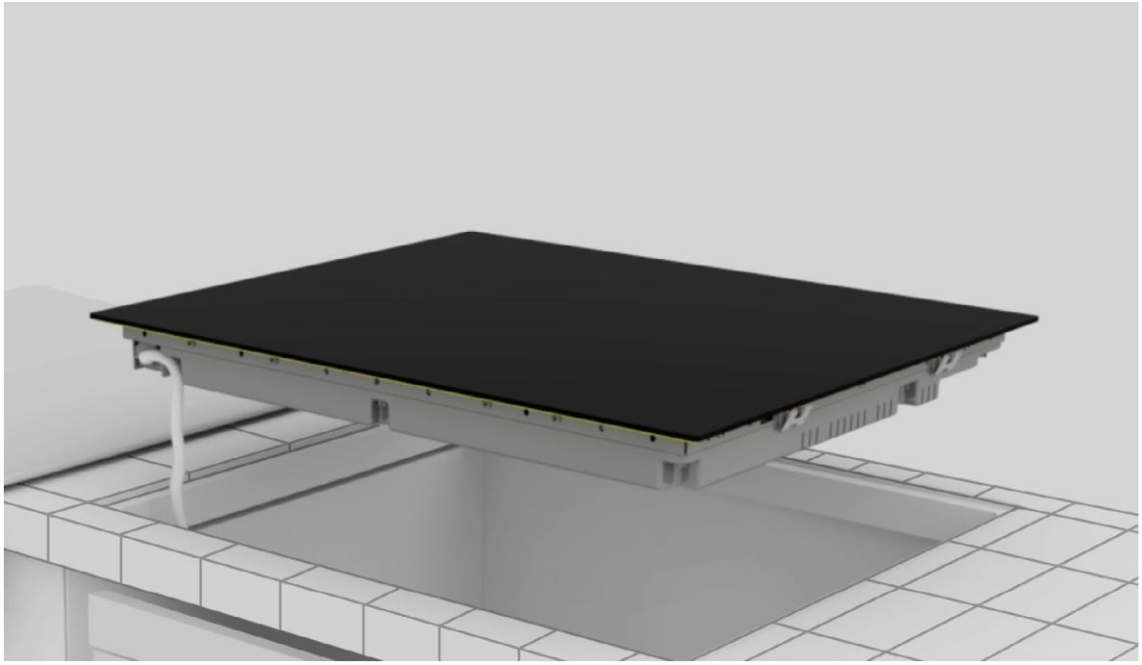

- Netvirtinkite kaitlentės silikonu ar kitais klijais! Toks tvirtinimas sugadintų gaminį, jei jį išardytumėte **(pav. 4).**

**pav. 4**

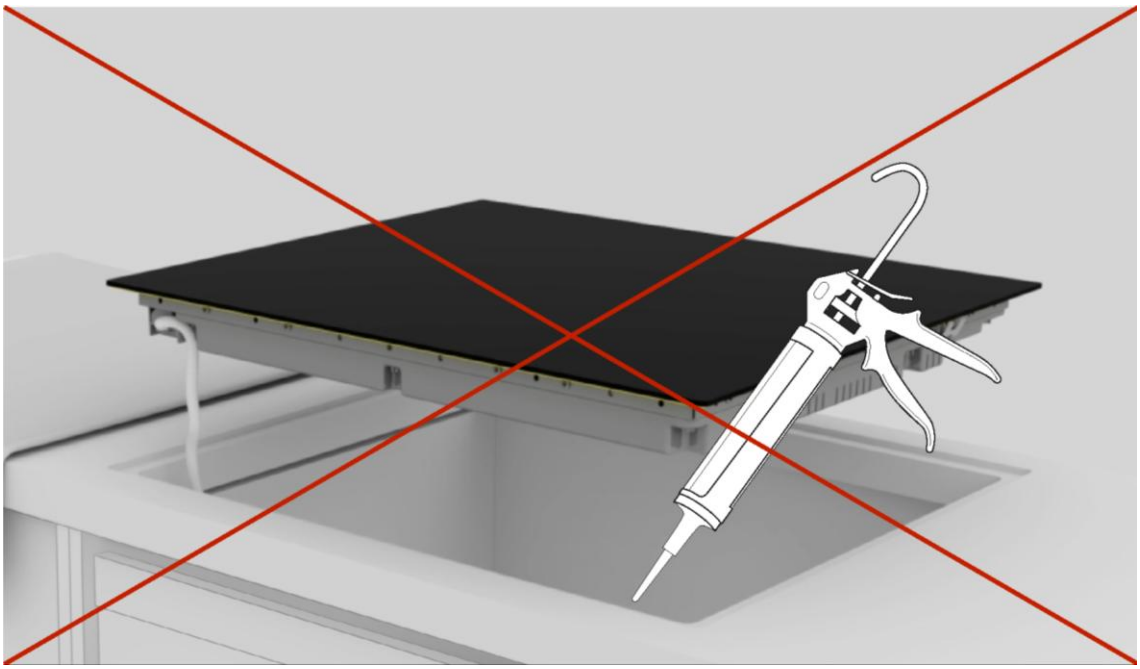

## 9.2 Montavimas išsamiai

Toliau pateiktuose vaizduose parodyti gaminio montavimo etapai.

Gaminio montavimo vaizdo įrašą galite peržiūrėti nuskaitę QR kodus arba spustelėję toliau pateiktas nuorodas.

60 65 80 90

**Standartinis montavimas**

nuoroda

**Lygus montavimas**

nuoroda

60 65 80 90

**Standartinis montavimas**

nuoroda

**Lygus montavimas**

nuoroda

**1**

Naudokite įrankius, nurodytus vadovo skyriuje „Montavimo įrankiai“. Padėkite prie gaminio pakuotės audinį, ant kurio galėtumėte pastatyti kaitlentę.

**2**

Mūvėkite pirštines. Nuimkite pakuotę ir įvyniojimo medžiagą, stengdamiesi nepažeisti kaitlentės stiklo.

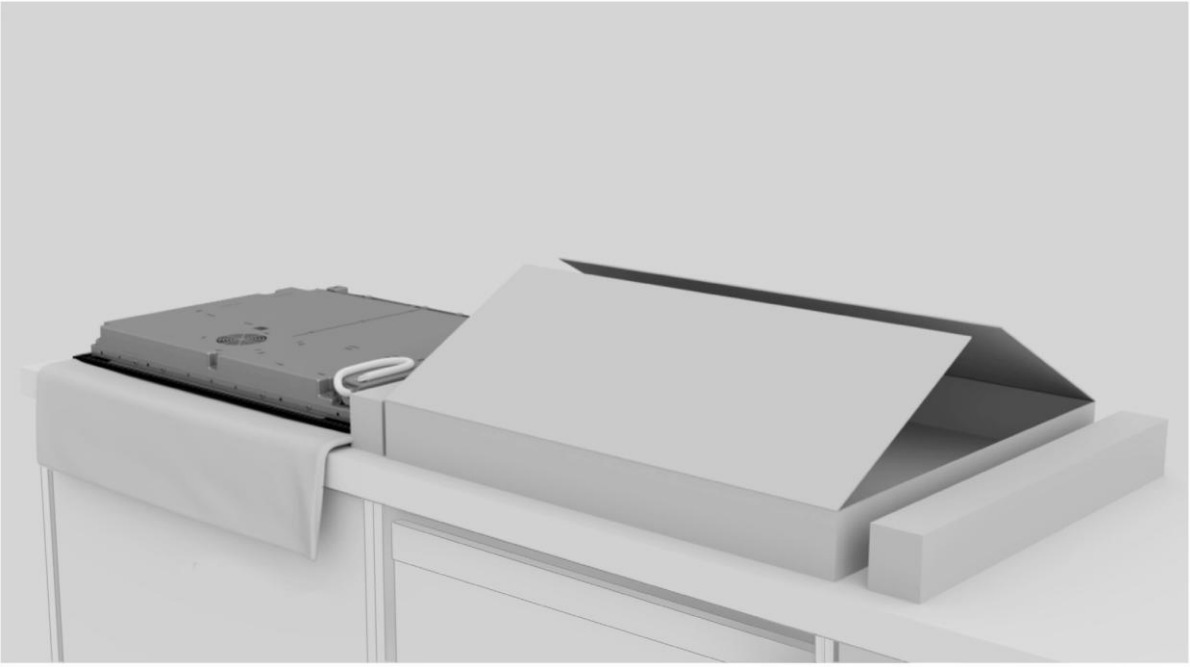

**3**

Padėkite kaitlentę apverstą ant anksčiau šalia pakuotės patiestos medžiagos.

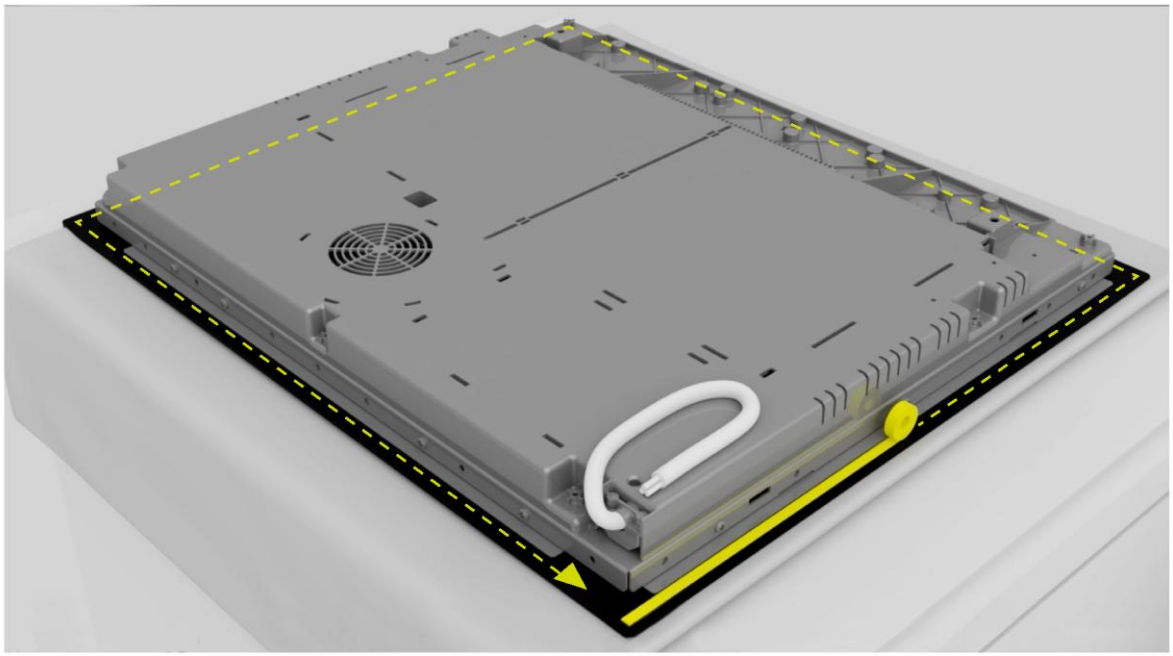

**4**

Užtepkite sandarinimo tarpinę per perimetrą.

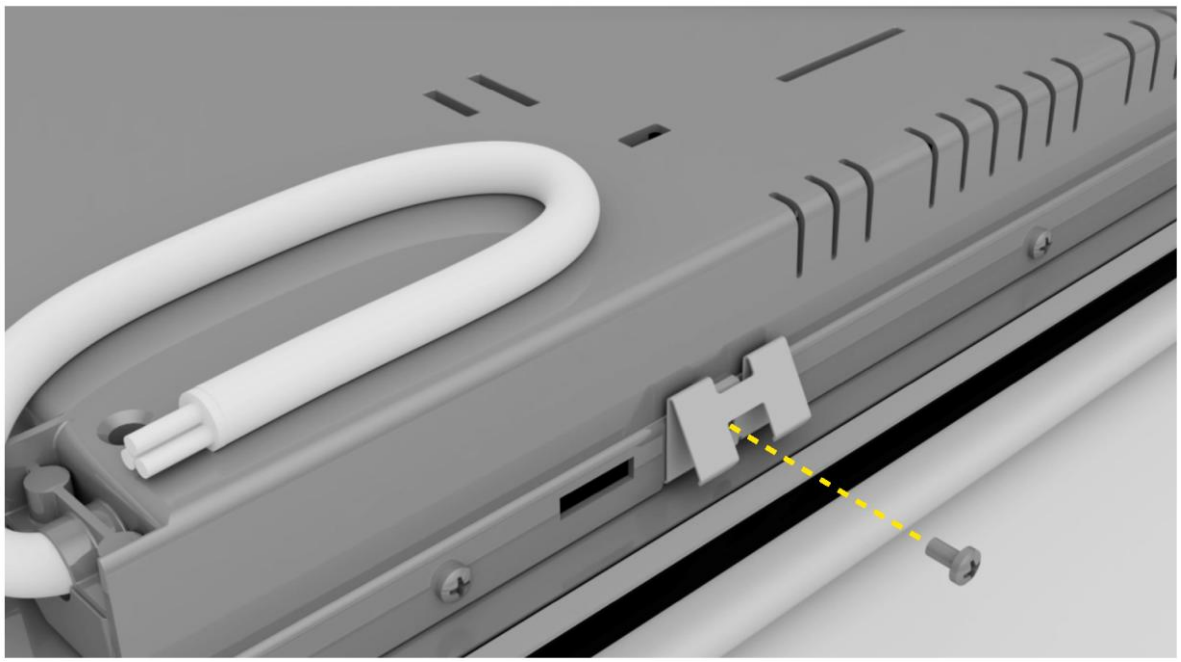

**5**

Pritvirtinkite spaustukus prie trumpųjų kaitlentės šonų.

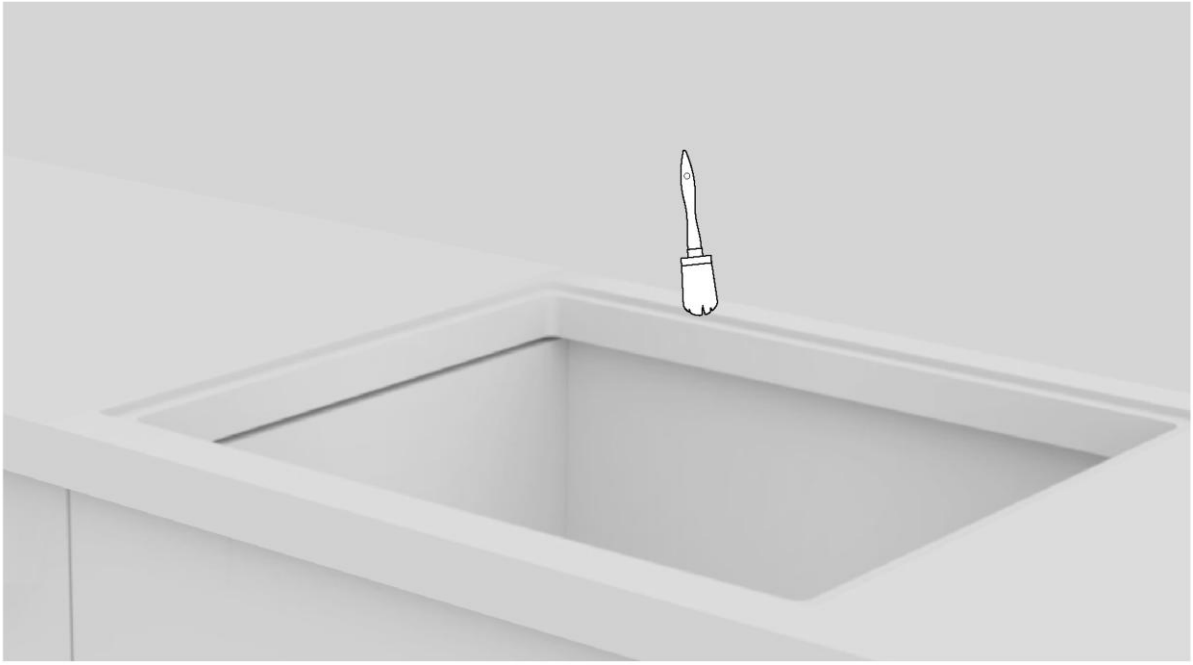

**6**

Nuvalykite įdubos kraštą.

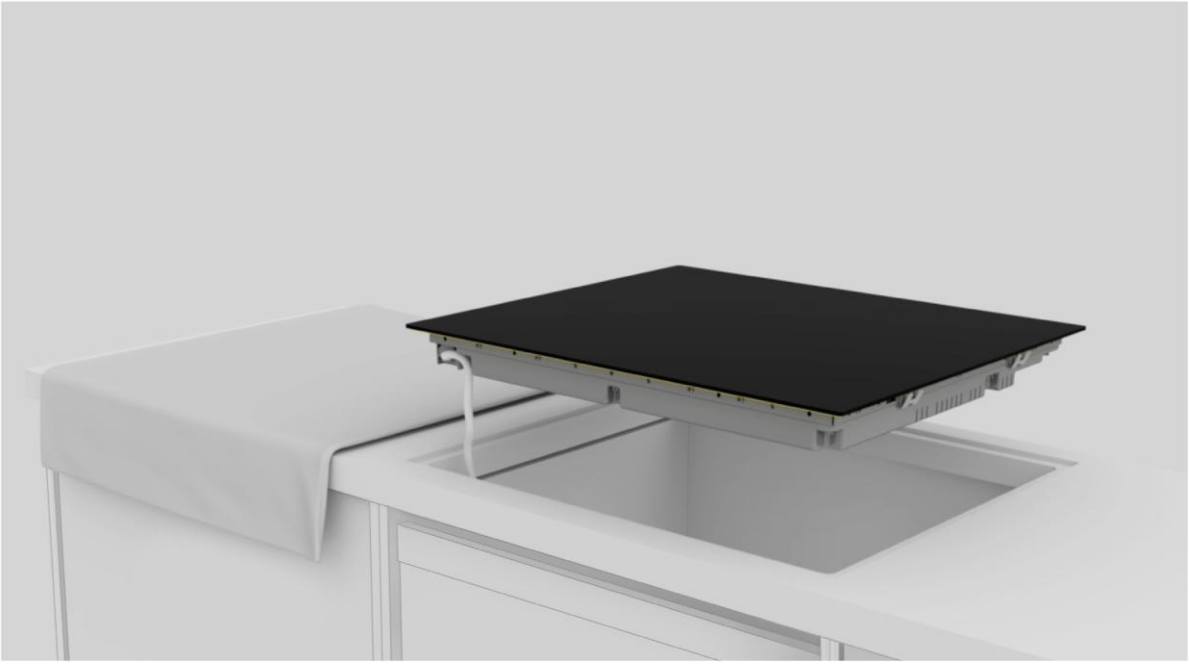

**7**

Prijunkite maitinimo laidą pagal prijungimo schemą, pateiktą vadovo skyriuje „Maitinimo tinklo prijungimas“ (prijungiant prie elektros tinklo, ant kaitlentės neturi būti jokių kitų objektų).

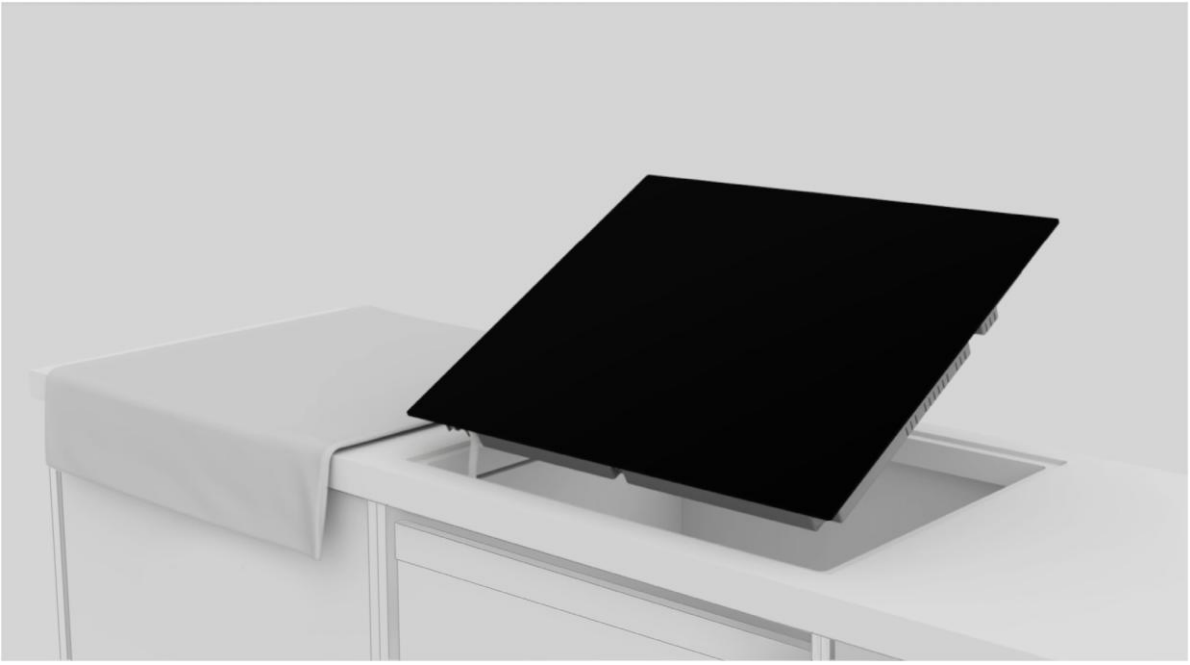

**8**

Kaitlentę įstatykite į įdubos centrą. Įsitikinkite, kad kaitlentės tarpinė priglunda prie stalviršio, kad būtų užtikrintas sandarumas.

**a)**

**b)**

**9**

**a.** Jei montuojama standartiniu būdu: įrengimas baigtas.
**b.** Jei montuojama įleidžiant: atlikite tolesniuose puslapiuose nurodytus veiksmus.

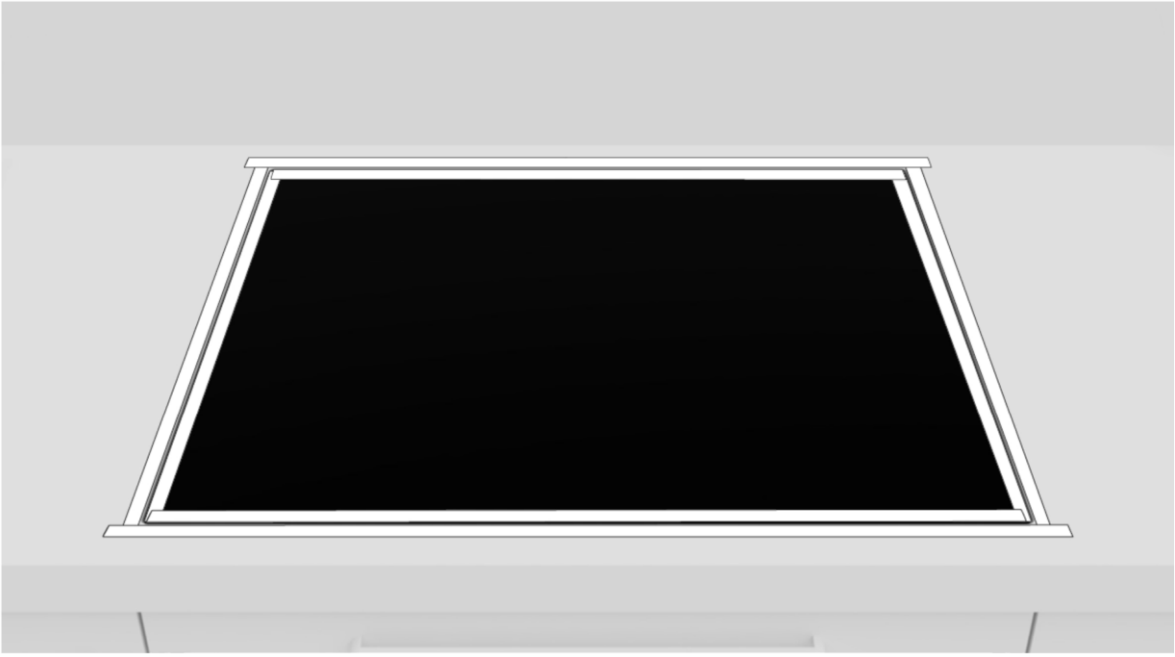

**10**

Užklijuokite lipnią juostelę tiek ant krašto vidinės, tiek išorinės pusės.

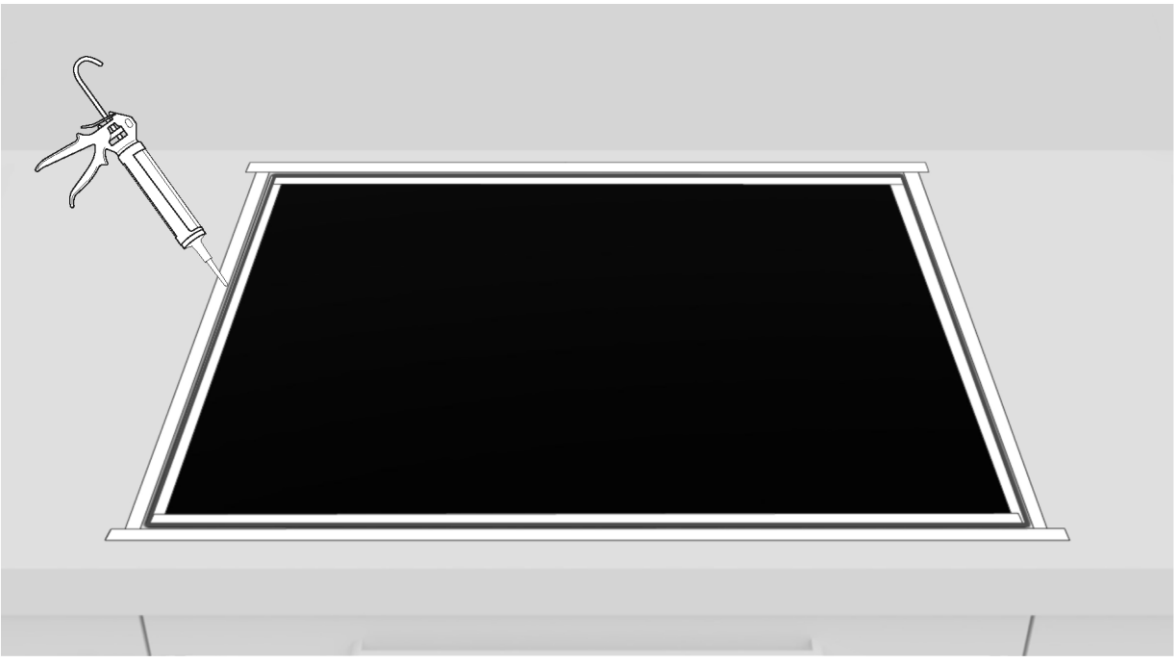

**11**

Užtepkite silikoną.

**12**

Pašalinkite silikono perteklių.

**13**

Nuimkite juostelę ir nuvalykite kraštus.

**14**

Prieš pirmą kartą įjungdami palaukite 24 valandas.

# 10 Pristatymas naudotojui

- Informuokite naudotoją apie esmines funkcijas.
- Informuokite naudotoją apie visus aspektus, susijusius su saugiu naudojimu ir tvarkymu.
- Perduokite naudotojui priedus ir naudojimo bei surinkimo instrukcijas, kad laikytų juos saugioje vietoje.

Baigus montuoti, nuimkite apsauginę plėvelę, lipniąją juostą ir visas kitas pakavimo medžiagas.

**ĮSPĖJIMAS.** Tinkamam gaminio veikimui reikalinga derama ventiliacija. Jokiu atveju neuždenkite ventiliacijos angų.

**PASTABA.** Tikroji gaminio išvaizda priklausys nuo pasirinkto gaminio modelio.

# 11 Pirmasis įjungimas

Kai gaminys naudojamas pirmą kartą, kaitlentėje nustatoma didžiausia galima galia. Naudojant galios valdymo funkciją, galima pasirinkti skirtingas galios ribas, atsižvelgiant į namų ūkyje esantį elektros energijos šaltinį.

**Kaip nustatyti galios valdymą**
Galima nustatyti didžiausią indukcinės kaitlentės sugertąją galią ir pasirinkti skirtingus galios diapazonus. Indukcinės kaitlentės gali automatiškai apriboti savo veikimą mažesniu galingumu, kad būtų išvengta perkrovos pavojaus.

**Norėdami įjungti energijos valdymo funkciją, žr. naudotojo vadovą.**

**Norėdami pasirinkti kitą lygį:**

- Norėdami pakeisti energijos valdymo lygį, stumkite žymeklį į kairę arba į dešinę.
- Yra 8 galios lygiai: nuo „P1“ iki „P8“. Lygis rodomas laikmačio ekrane.

60 65 80 90

| P1 | P2 | P3 | P4 | P5 | P6 | P7 | P8 |
|---|---|---|---|---|---|---|---|
| 2 kW | 2,5 kW | 3 kW | 3,5 kW | 4,5 kW | 5,5 kW | 6,8 kW | 7,4 kW |

60 65 80 90

| P1 | P2 | P3 | P4 | P5 | P6 | P7 | P8 |
|---|---|---|---|---|---|---|---|
| 2 kW | 2,5 kW | 3 kW | 3,5 kW | 4,5 kW | 5,5 kW | 6,8 kW | 11 kW |

# 12 Gaminio išardymas

- Atjunkite gaminį nuo maitinimo šaltinio.
- Šiek tiek kilstelėkite gaminį ir visiškai išimkite.
- Šis gaminys nepažeis spintelės, todėl galėsite naudoti joje naują prietaisą.

Haier

## LAIPNI LŪDZAM

Šī uzstādīšanas rokasgrāmata ir paredzēta virtuvju ražotājiem, kuri strādās ar šiem produktiem. Lai garantētu drošību un iegūtu vislabākos rezultātus, uzmanīgi izlasiet šo rokasgrāmatu, tostarp drošības norādījumus, un saglabājiet to turpmākai atsaucei. Pirms turpināt uzstādīšanu, pierakstiet sērijas numuru, jo tas var būt nepieciešams remonta gadījumā. Transportēšanas laikā pārbaudiet, vai nav bojājumu; ja rodas šaubas, pirms lietošanas konsultējieties ar tehniķi. Vienmēr glabājiet visus iepakojuma materiālus bērniem nepieejamā vietā.

**PIEZĪME.** Funkcijas, attēli rokasgrāmatā un produkta piederumi var atšķirties atkarībā no iegādātā modeļa.

# indekss


| | | |
|---|---|---|
| **1** | **Drošības brīdinājumi uzstādīšanai** | **2. lpp.** |
| **2** | **Ierīces uzstādīšanas vieta** | **3. lpp.** |
| **3** | **Plīts virsmas izmēri** | **4.–11. lpp.** |
| 3.1 | Platums 60 | |
| 3.2 | Platums 65 | |
| 3.3 | Platums 80 | |
| 3.4 | Platums 90 | |
| **4** | **Uzstādīšanas instrumenti** | **12. lpp.** |
| 4.1 | Standarta uzstādīšana | |
| 4.2 | Vienlīmeņa uzstādījums | |
| **5** | **Uzstādīšanas attālums** | **13. lpp.** |
| **6** | **Mēbeles un ventilācija** | **14.–15. lpp.** |
| 6.1 | 60, 65, 80 un 90 cm platums cepeškrāsns pamatnei | |
| 6.2 | 60, 65, 80 un 90 cm platums pamatnei ar atvilktnēm | |
| 6.3 | 60, 65, 80 un 90 cm platums pamatnei ar plauktiem | |
| 6.4 | Virsmas biezums | |
| **7** | **Iebūvēšanas izmēri** | **16.–23. lpp.** |
| 7.1 | Plīts virsmas platums 60 | |
| 7.2 | Plīts virsmas platums 65 | |
| 7.3 | Plīts virsmas platums 80 | |
| 7.4 | Plīts virsmas platums 90 | |
| **8** | **Savienojums ar elektrotīklu** | **24.–27. lpp.** |
| 8.1 | Drošības brīdinājumi | |
| 8.2 | Norādījumi | |
| 8.3 | Citi ieteikumi | |
| 8.4 | Savienojuma shēma (60, 65 un 80 cm plīts virsmām) | |
| 8.5 | Savienojuma shēma (90 cm plīts virsmai) | |
| **9** | **Uzstādīšanas norādījumi** | **28.–37. lpp.** |
| 9.1 | Brīdinājumi | |
| 9.2 | Secīgi uzstādīšanas norādījumi | |
| **10** | **Piegāde lietotājam** | **38. lpp.** |
| **11** | **Pirmā iedarbināšana** | **38. lpp.** |
| **12** | **Produkta izjaukšana** | **38. lpp.** |

# 1 Drošības brīdinājumi uzstādīšanai

**Pirms ierīces uzstādīšanas izpētiet šos norādījumus.**
**Jūsu drošība mums ir ļoti svarīga. Pirms ierīces izmantošanas, lūdzu, rūpīgi izlasiet šo informāciju.**

- Uzstādīšana jāveic kvalificētam tehniķim, kuram ir jāzina un jāievēro uzstādīšanas valstī spēkā esošie tiesību akti un ražotāja norādījumi.
- Ja ražotāja apkope ir nepieciešama, lai novērstu nepareizas uzstādīšanas rezultātā radušās kļūmes, šādu pakalpojumu nesedz garantija.
- Pirms ierīces ieslēgšanas noņemiet iepakojuma materiālu.
- Pēc ierīces izņemšanas no iepakojuma rūpīgi pārbaudiet, vai nav bojājumu; jautājumu gadījumā pirms uzstādīšanas sazinieties ar klientu apkalpošanas dienestu un nepieslēdziet ierīci strāvas padevei.
- Bojāta ierīce var izraisīt īssavienojumu, elektrošoku, aizdegšanos un citus apdraudējumus.
- Pārbaudiet, vai iepakojumā nav piederumu un palīgmateriālu (piemēram, dokumentu, skrūvju, piederumu, brošūras maisiņa vai lietotāja rokasgrāmatas). Ja tādi ir, izņemiet tos un noglabājiet.
- Ierīci var uzstādīt, iegremdējot darba virsmas pārklājumā vai vienā līmenī ar to.
- Pirms ierīces uzstādīšanas pārliecinieties, vai telpa ir labi izvēdināta, lai nodrošinātu svaiga gaisa cirkulāciju, kas ir nepieciešama pareizai dzesēšanai. Ieteicamo minimālo platību skatiet attēlos.
- Lai ierīci darbinātu nominālās frekvences apstākļos, nav nepieciešamas papildu darbības/iestatījumi.
- Ja nepareizas uzstādīšanas rezultātā radušos bojājumu novēršanai ir nepieciešama ražotāja palīdzība, uz to neattiecas garantija. Jāievēro uzstādīšanas norādījumi, kas paredzēti profesionāli kvalificētam personālam.
- Nepareiza uzstādīšana var radīt kaitējumu vai traumas cilvēkiem, dzīvniekiem vai mantām. Ražotājs nav atbildīgs par šādu kaitējumu vai traumām.
- Droša lietošana tiek garantēta tikai tad, ja uzstādīšana ir veikta pareizi saskaņā ar šiem norādījumiem. Bojājumu gadījumā, kas radušies nepareizas uzstādīšanas dēļ, atbildība jāuzņemas personai, kas uzstādījusi produktu.
- Uzstādīšanas laikā plīts virsma ir jāatvieno no elektrotīkla.
- Uzstādīšanas laikā ieteicams valkāt aizsargcimdus, lai izvairītos no traumām.
- Garantija neattiecas uz bojājumiem, kas radušies nepareizas uzstādīšanas dēļ.
- Nepareizas uzstādīšanas, ar ierīci veiktu manipulāciju un nepareizas pievienošanas gadījumā produkta garantijas derīgums beidzas.
- Pēc produkta barošanas kabeļa uzstādīšanas beigām tas vairs nedrīkst būt pieejams.

- Pēc montāžas strāvas vads nedrīkst saskarties kustīgajām daļām (piemēram, atvilktni) un to nedrīkst pakļaut mehāniskai slodzei.
- Šim produktam lietošanas laikā ir nepieciešama pastāvīga ventilācija. Neaizsedziet gaisa atveres.
- Piegādājot produktu gala lietotājam, tehniskajam speciālistam ir jāpārliecinās, ka tas ir pareizi uzstādīts.

## Ierīces uzstādīšanas vieta 2

- Uzstādiet un lietojiet šo produktu slēgtā, nosegtā, sausā un labi vēdināmā vidē.
- Neuzstādiet produktu atklātā vidē, kas pakļauta atmosfēras faktoru iedarbībai.
- Šī ierīce ir paredzēta lietošanai līdz 2000 m augstumā virs jūras līmeņa.
- Uzstādiet ierīci elektrības kontaktligzdas tuvumā.
- Lietojiet produktu tikai tad, ja tas ir ievietots padziļinājumā, pretējā gadījumā iespējamas traumas un apdegumi.
- Neuzstādiet plīts virsmu virs neatdzisušas cepeškrāsns, veļas žāvētāja, trauku mazgājamās mašīnas vai ledusskapja. Tāpat ieteicams izvairīties no uzstādīšanas virs veļas mazgājamās mašīnas. Plīts virsmas uzstādīšana virs atdzesētas cepeškrāsns ir atļauta.

### Citi padomi

- Precīzi izgrieziet darba virsmu, izmantojot nepieciešamos instrumentus atkarībā no griežamā materiāla. Visām virsmām jābūt noslēgtām vai kā citādi noturīgām pret mitruma iekļūšanu.
- Darba virsma jāizveido, ievērojot šajā rokasgrāmatā redzamās shēmas. Gatavošanas virsmai jābūt pilnīgi horizontālā stāvoklī. Pārbaudiet, vai blīvējums zem gatavošanas virsmas (ja tāds ir) atrodas pareizā pozīcijā.
- Uzstādīšanas laikā izmantojiet mīkstu drānu, lai nesabojātu plīts virsmu un darba virsmu.

⚠ **BRĪDINĀJUMS.** Atklātas liesmas izraisīts aizdegšanās un bojājumu risks. Netuviniet ierīcei atklātu liesmu (piemēram, sveci).

# 3 Plīts virsmas izmēri

## 3.1 Platums 60

Izmēri norādīti **mm**

**Aksonometriskais skats no augšas**

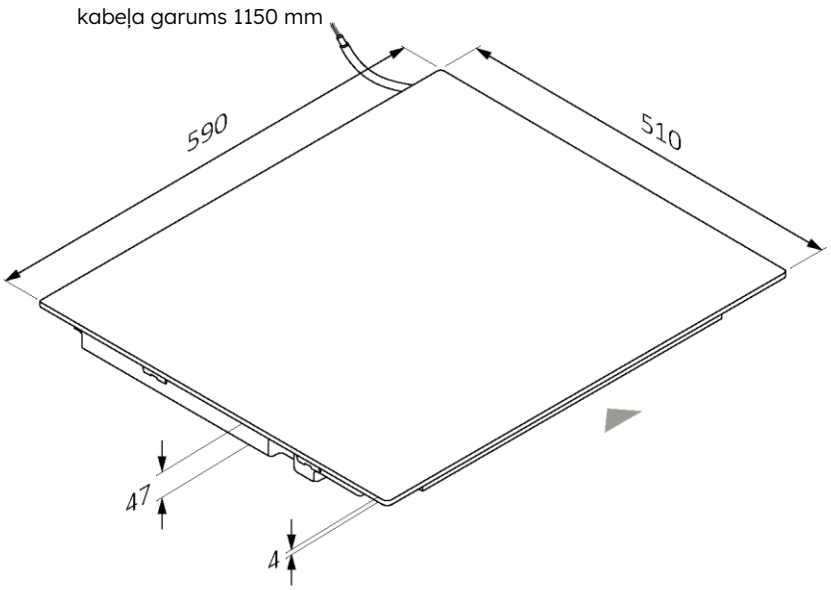


**Aksonometriskais skats no aizmugures**

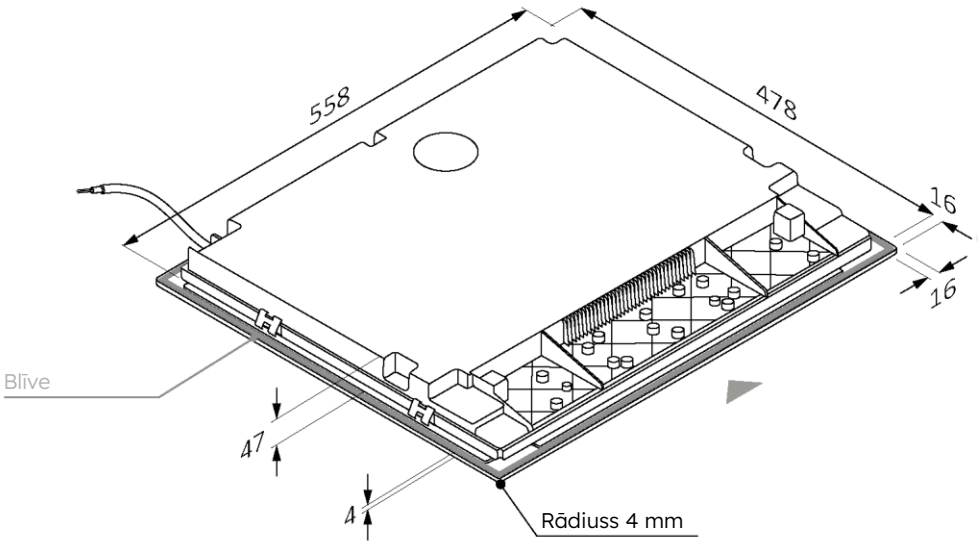

60 65 80 90

Izmēri norādīti **mm**

**skats no priekšpuses**

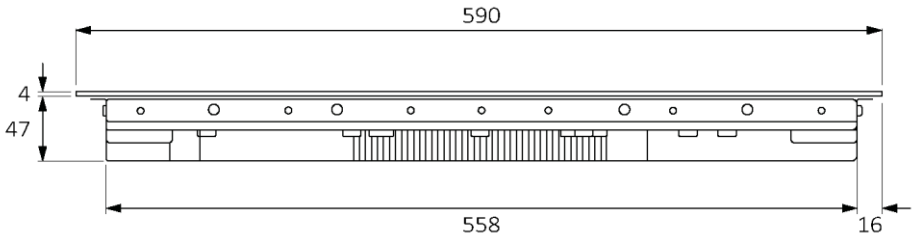


**skats no sāniem**

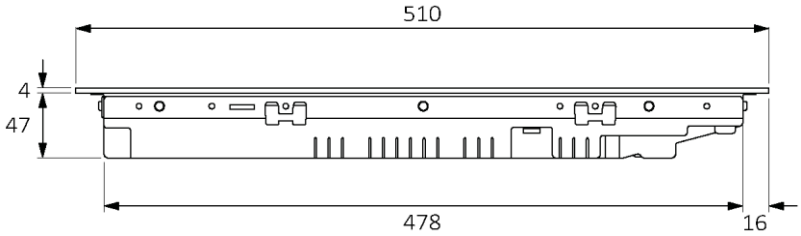

## 3.2 Platums 65

Izmēri norādīti **mm**

### Aksonometriskais skats no augšas

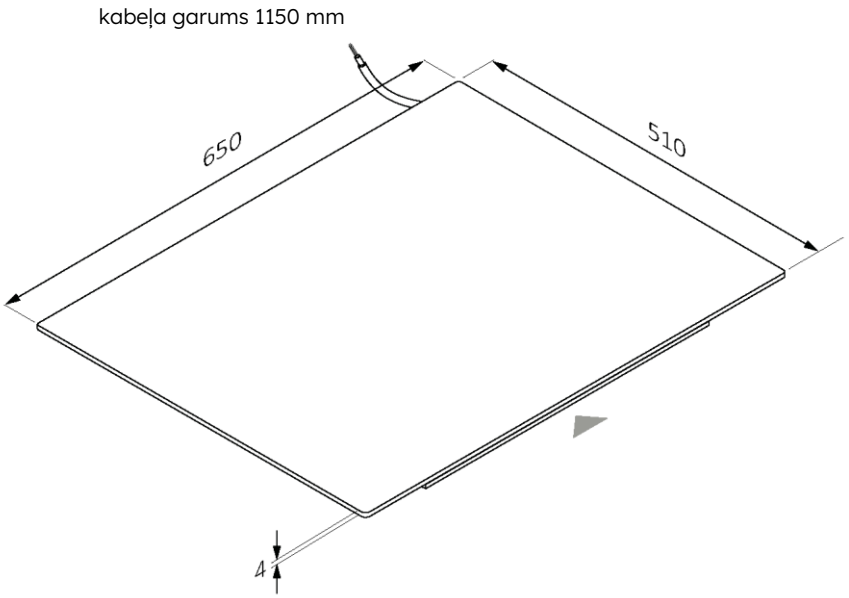


### Aksonometriskais skats no aizmugures

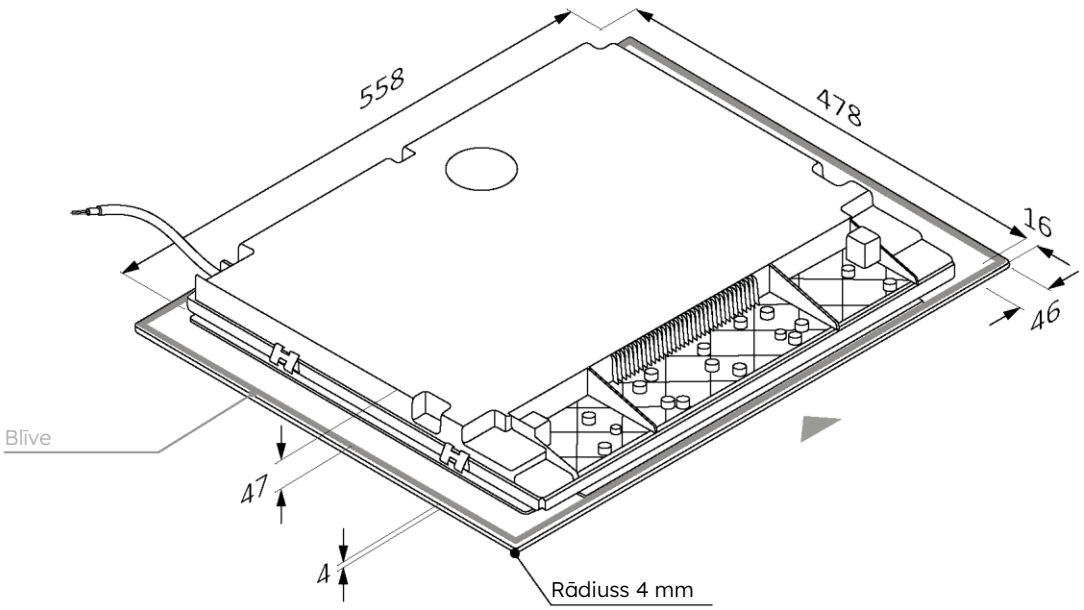

60 65 80 90

Izmēri norādīti **mm**

**skats no priekšpuses**

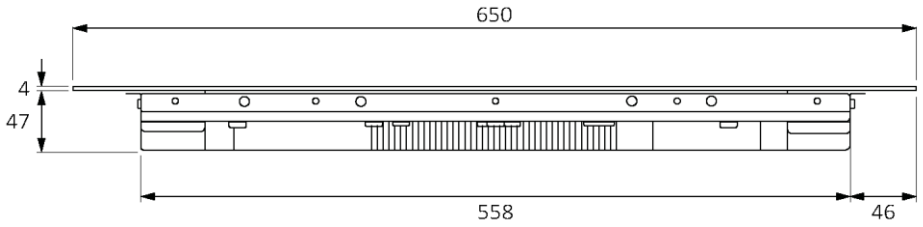


**skats no sāniem**

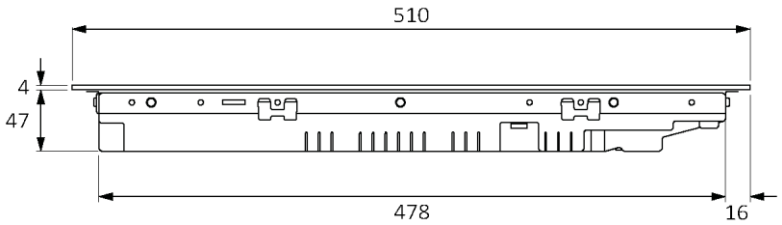

## 3.3 Platums 80

Izmēri norādīti **mm**

**Aksonometriskais skats no augšas**

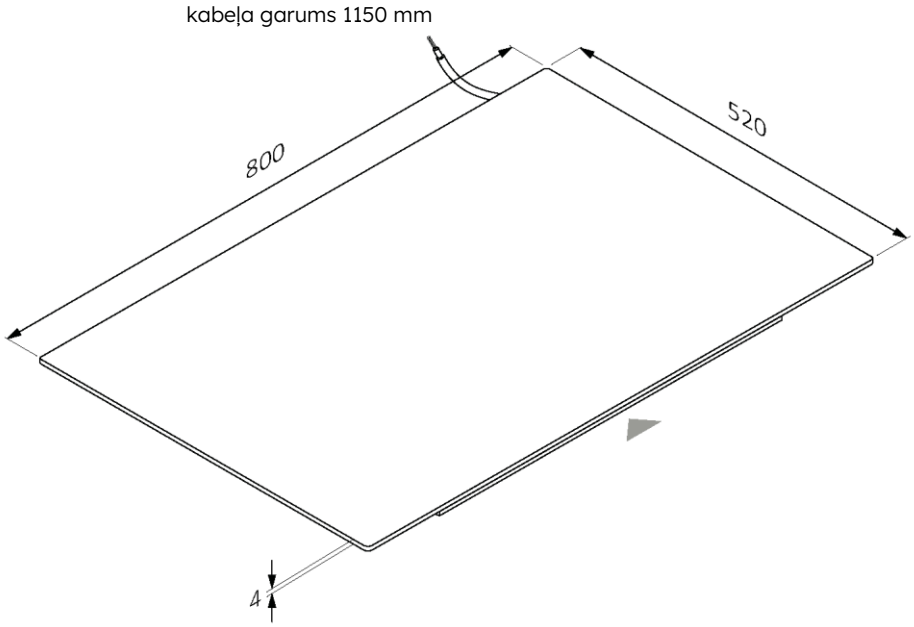


**Aksonometriskais skats no aizmugures**

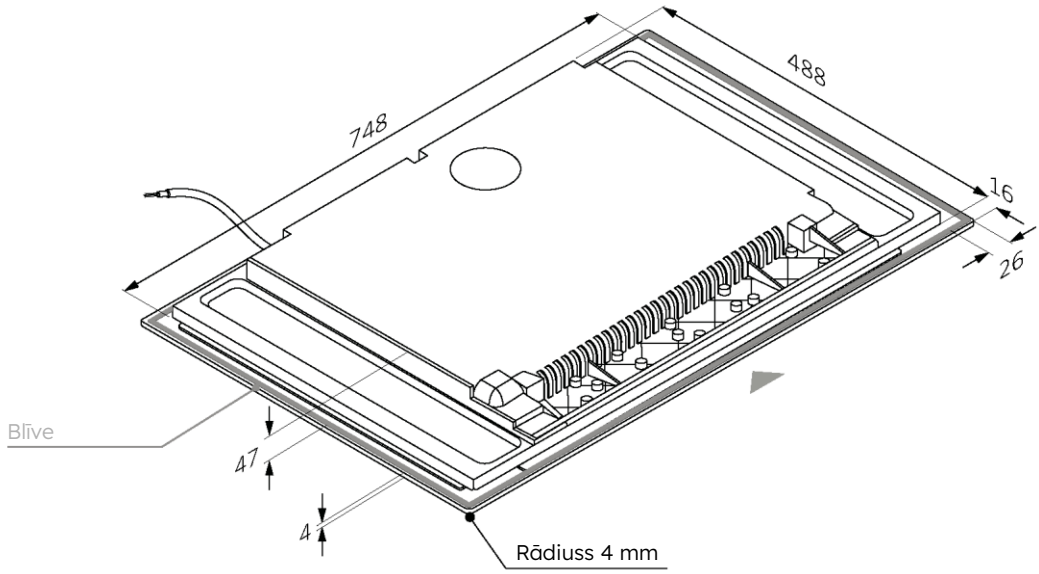

60 65 80 90

Izmēri norādīti **mm**

**skats no priekšpuses**

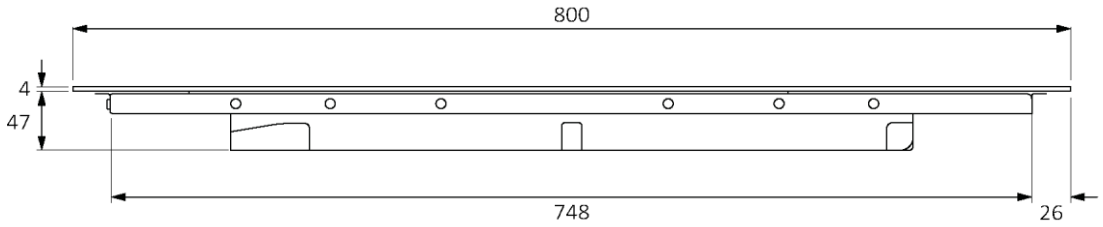


**skats no sāniem**

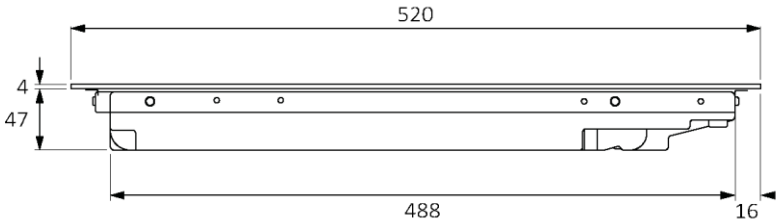

## 3.4 Platums 90

Izmēri norādīti **mm**

### Aksonometriskais skats no augšas

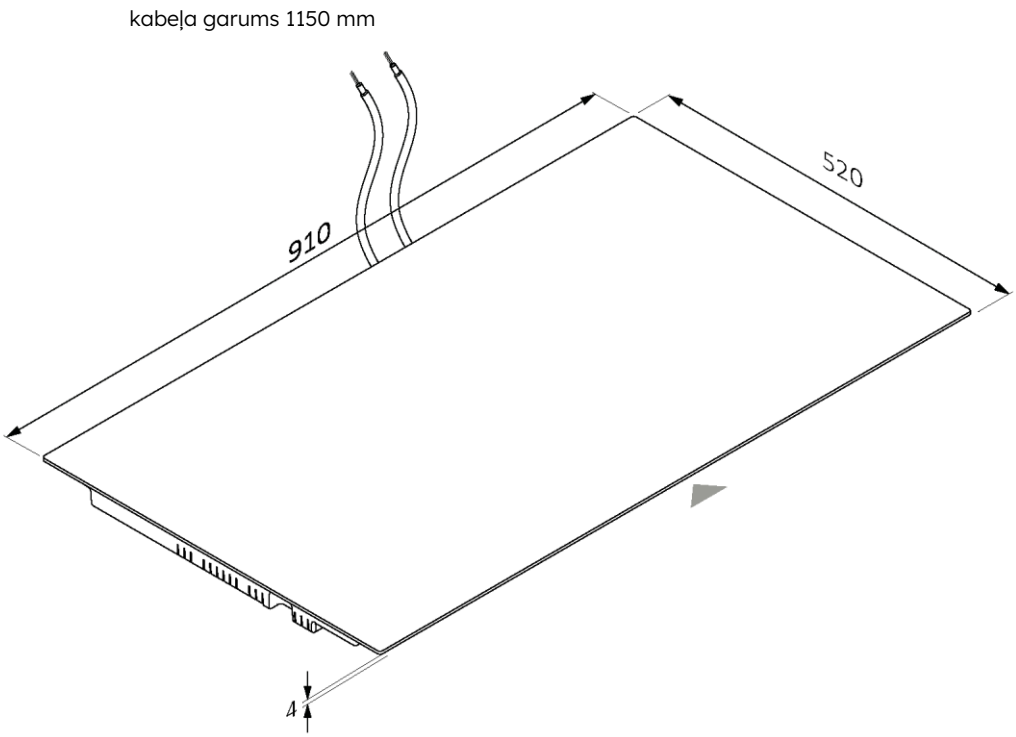


### Aksonometriskais skats no aizmugures

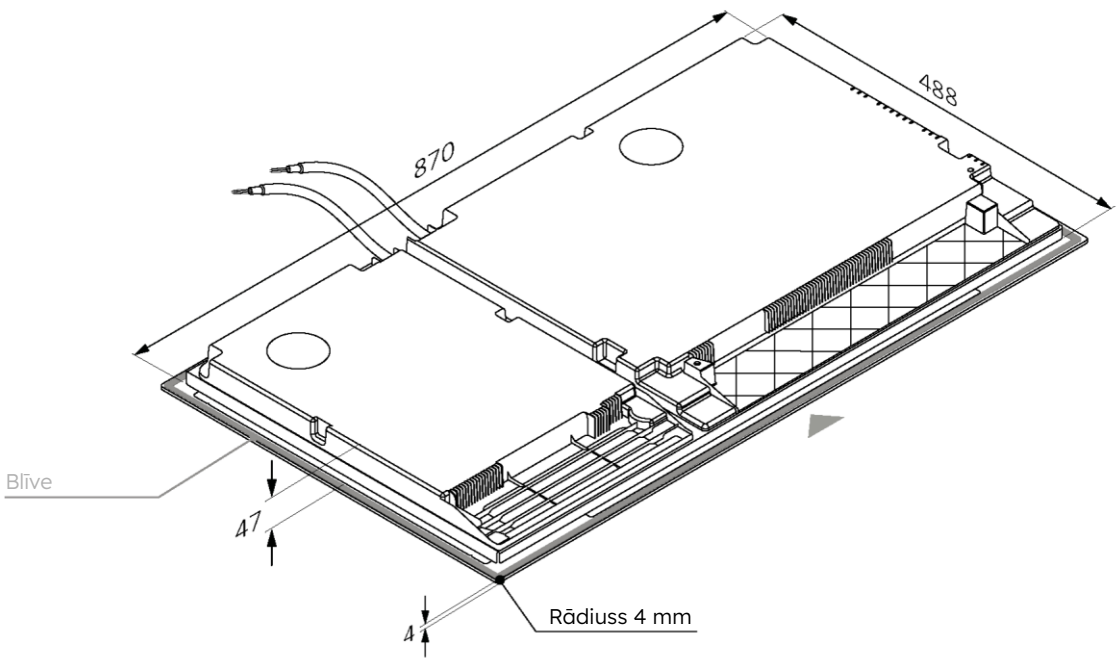

60 65 80 90

Izmēri norādīti **mm**

**skats no priekšpuses**

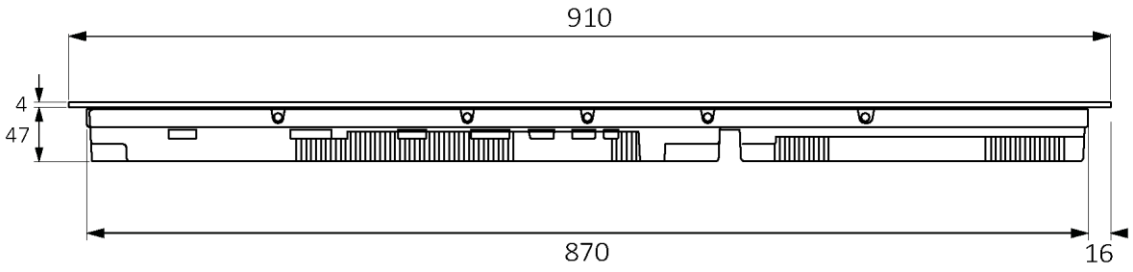


**skats no sāniem**

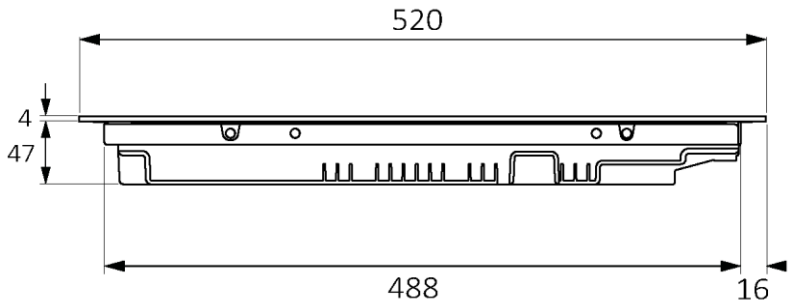

# 4 Uzstādīšanas instrumenti

## 4.1 Standarta uzstādīšana

**Nepieciešamie instrumenti**

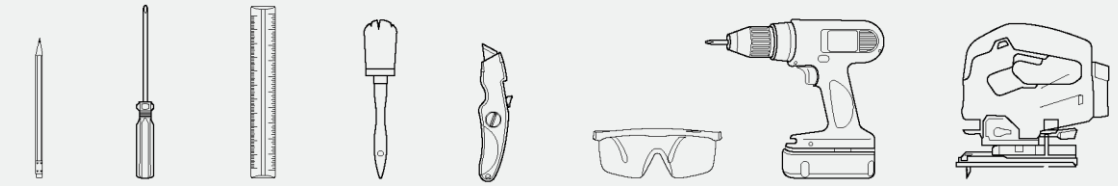

zīmulis | skrūvgriezis | lineāls | suka | grieznis | aizsargbrilles | skrūvpistole | finierzāģis

**Produkta komplektācijā iekļautie instrumenti**

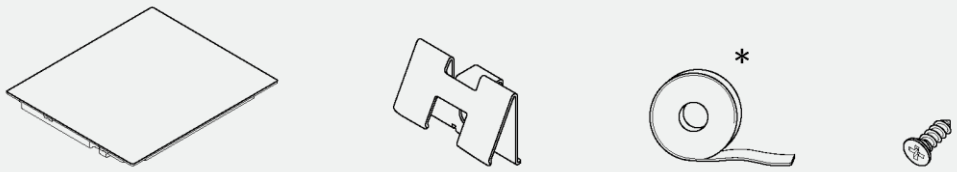


Plīts virsma | spailes, 4 gab. | blīve | skrūves, 4 gab.

## 4.2 Vienlīmeņa uzstādījums

**Nepieciešamie instrumenti**

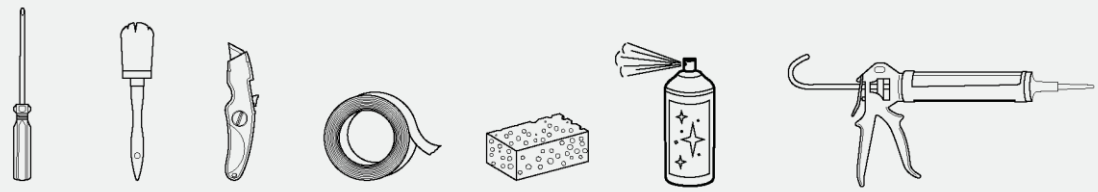

skrūvgriezis | suka | grieznis | lente | sūklis | tīrīšanas aerosols | silikons

**Produkta komplektācijā iekļautie instrumenti**

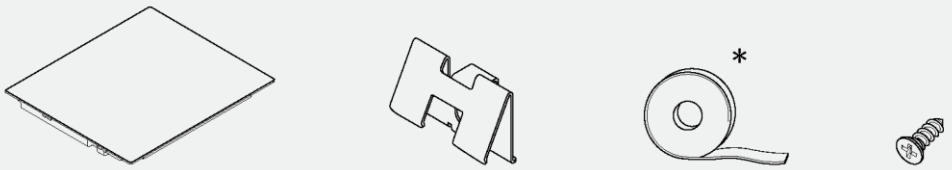


Plīts virsma | spailes, 4 gab. | blīve | skrūves, 4 gab.

* 90 cm modeļiem blīvējums jau ir uzstādīts

# Piesardzības pasākumi

- Šī ierīce atbilst spēkā esošajiem noteikumiem drošuma jomā.
- Atstatumam starp plīts virsmu un skapjiem vai iebūvētajām ierīcēm ir jānodrošina pietiekama ventilācija un gaisa izplūde.
- Minimālais atstatums starp plīts virsmu un tvaika nosūcēju ir atkarīgs no tvaika nosūcēja modeļa **(A).**
- Atstatumam starp plīts virsmu un sienas skapjiem jāņem vērā lielgabarīta priekšmetu (piemēram, katlu un kausu) klātbūtne un to izmantošana **(B).**
- Minimālajam atstatumam starp plīts virsmas atveri un virtuves aizmugurējo paneli/ sienas paneli jābūt vismaz 35 mm **(C).**
- Ievērojiet drošu sānu atstatumu no mēbelēm **(D).** Mēbeļu sānu pārklājam jābūt izgatavotam no karstumizturīga materiāla.
- Zem plīts virsmas jābūt vismaz 10 mm brīvai vietai starp plīts virsmu un jebkuru citu priekšmetu, ko varētu ietekmēt lietošanas laikā ģenerētais siltums.
- Lai nodrošinātu ierīces ventilāciju, ievērojiet šajā rokasgrāmatā sniegtās norādes.
- Ja ierīce tiek uzstādīta virs cepeškrāsns, skatiet arī cepeškrāsns uzstādīšanas norādes.

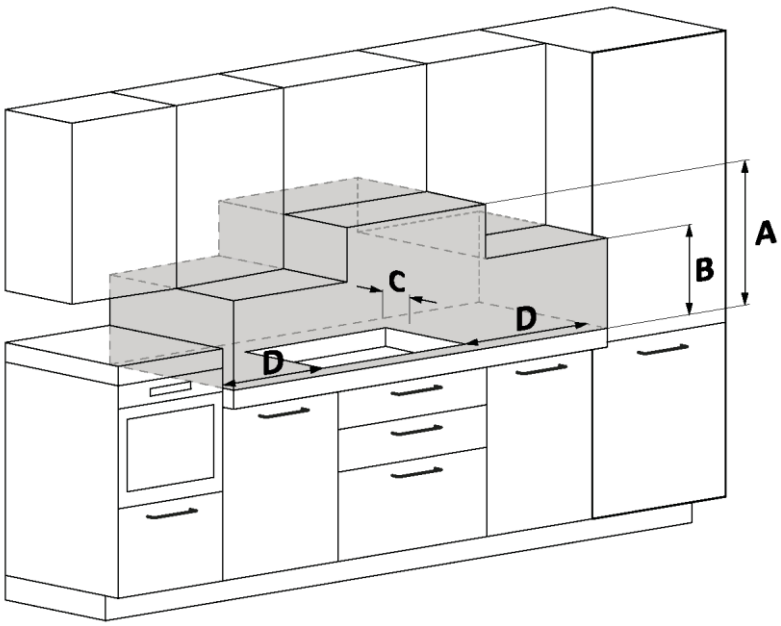


**A** Ieteicamais atstatums ir vismaz 650 mm; skatiet arī tvaika nosūcēja lietošanas instrukciju.

**B** Ņemiet vērā noderīgo vietu katlu, kausu un citu priekšmetu pārvietošanai.

**C** 35 mm atstatums no padziļinājuma atveres līdz aizmugures panelim / sienas aizmugurējai daļai.

**D** 35 mm: plīts virsmas platums 60.
55 mm: plīts virsmas platums 65.
35 mm: plīts virsmas platums 80.
35 mm: plīts virsmas platums 90.

# 6 Mēbeles un ventilācija

## 6.1 Virs cepeškrāsns pamatnes

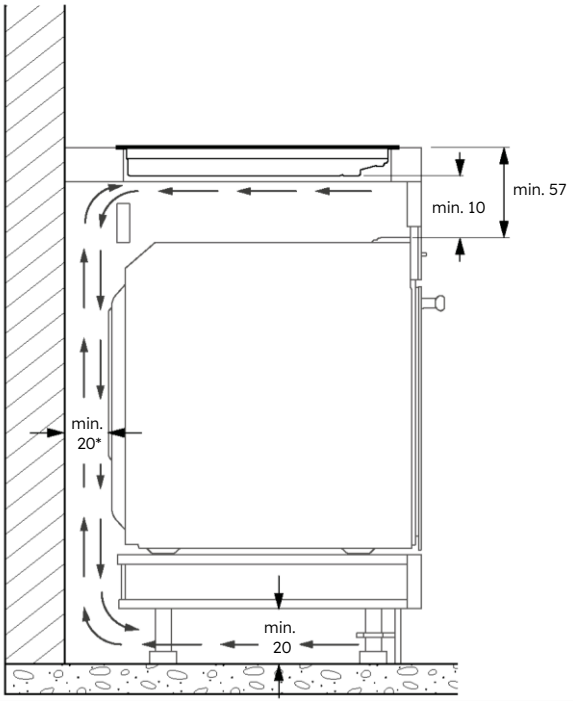


* Norāde attiecas uz plīts virsmu.
Informāciju par cepeškrāsni skatiet tās uzstādīšanas rokasgrāmatā.

## 6.2 Virs pamatnes ar atvilktnēm

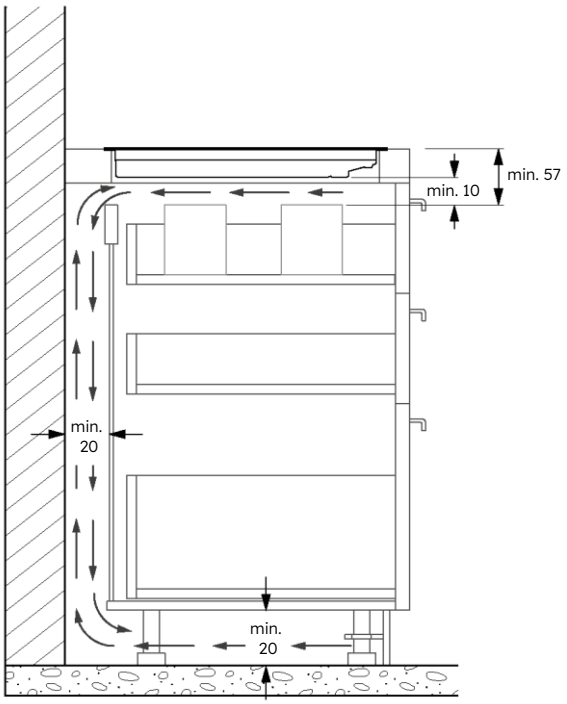

## 6.3 Virs pamatnes ar plauktiem

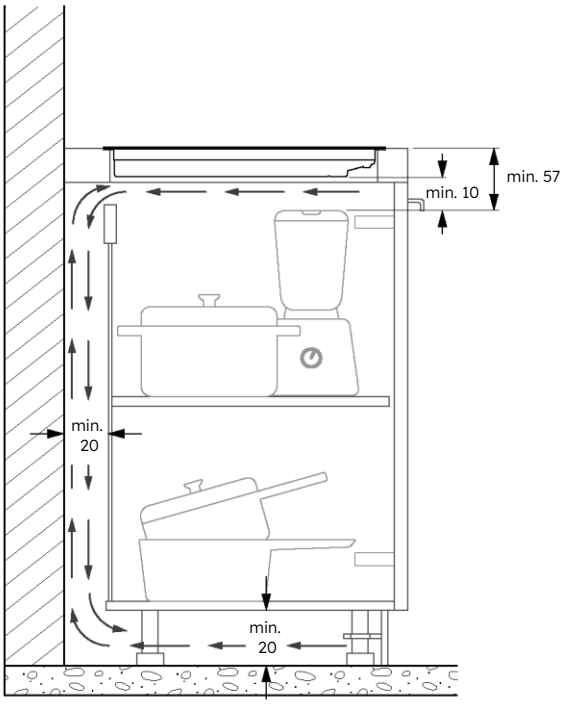


## 6.4 Darba virsmas biezums

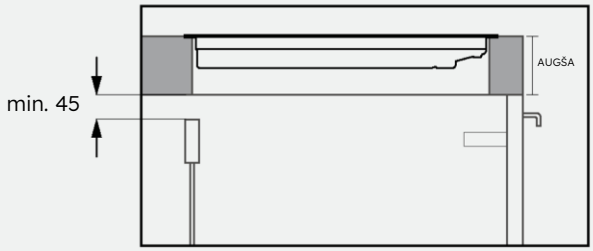


Mēbelēm ar biezu darba virsmu nodrošiniet vismaz 45 mm atstatumu starp augšdaļu un aizmugures rāmi.

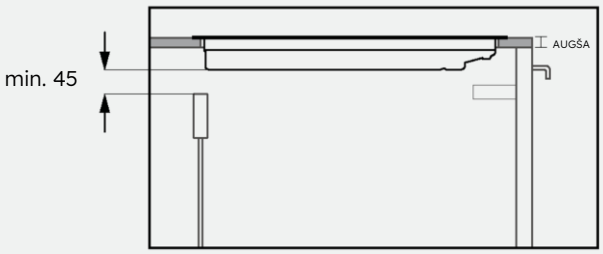


Mēbelēm ar mazāku darba virsmas biezumu nodrošiniet vismaz 45 mm atstatumu starp plīts virsmu un aizmugures rāmi.

# 7 Iebūvēšanas izmēri

- Virtuves darba virsma jāizveido, ievērojot tālāk redzamās shēmas.
- Skapja aizmugurē jānodrošina atvērumi kā tālāk redzamajās shēmās.

## 7.1 Plīts virsmas platums 60

**Standarta uzstādījums**

Izmēri norādīti **mm**

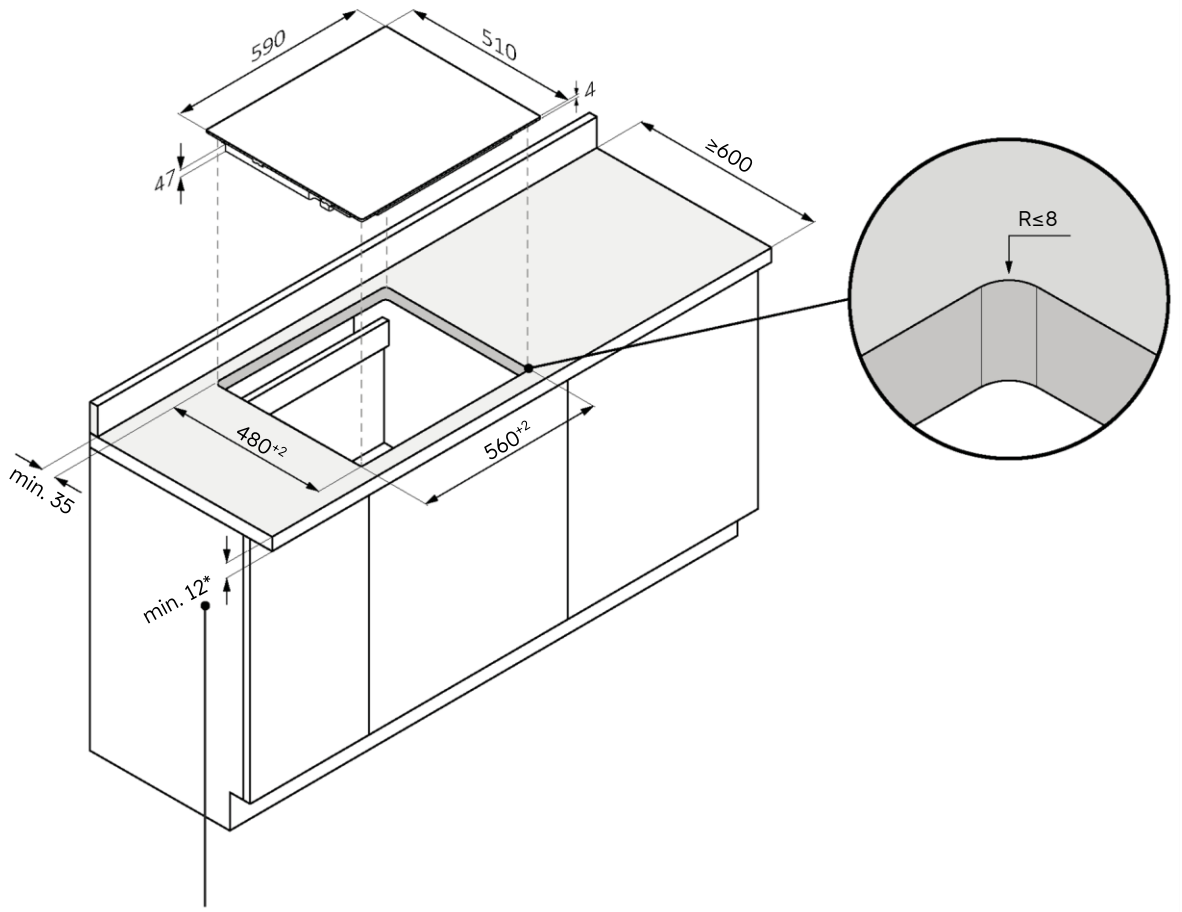


* 28 ar cepeškrāsni apakšā

60 65 80 90

**Vienlīmeņa uzstādījums**

⚠ **BRĪDINĀJUMS.** Nav pieejams ierīcēm ar slīpētu stiklu.

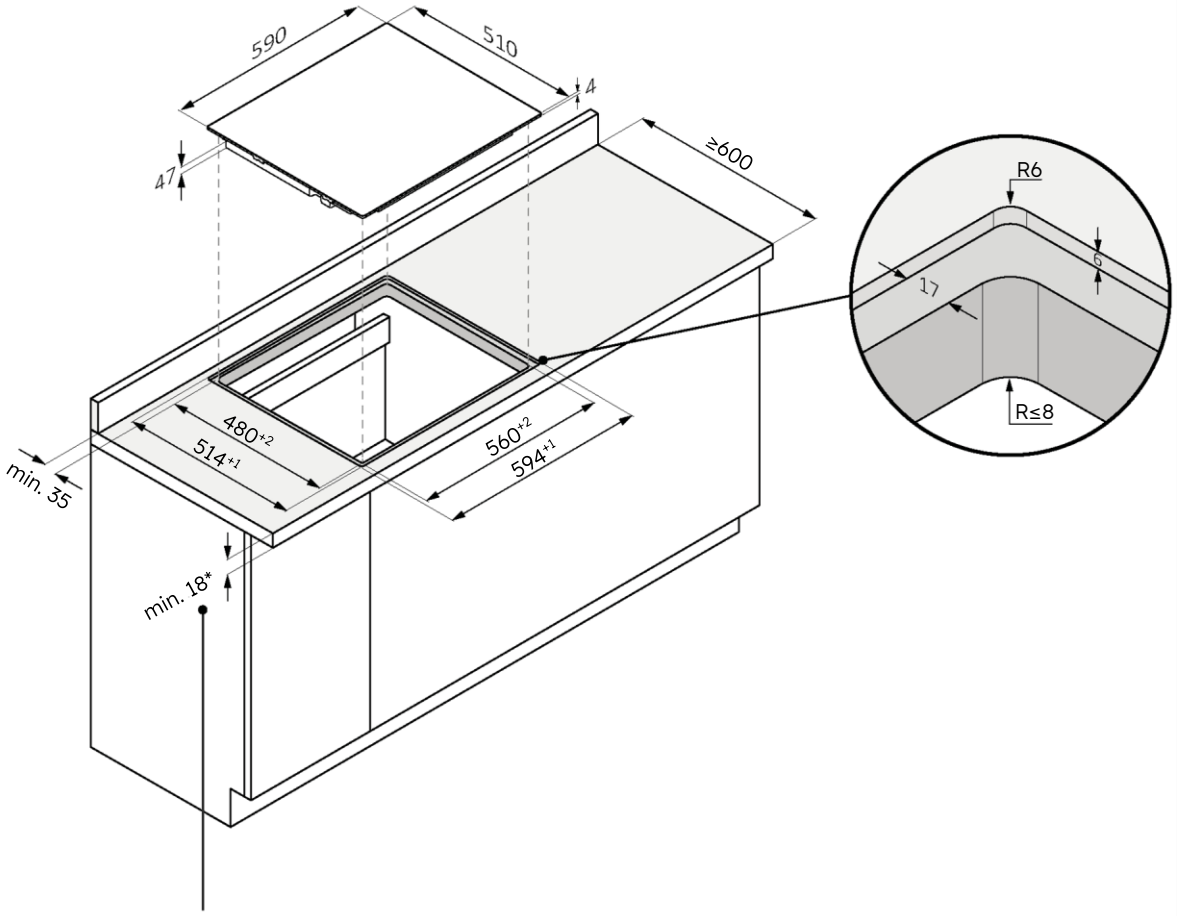


* 34 ar cepeškrāsni apakšā

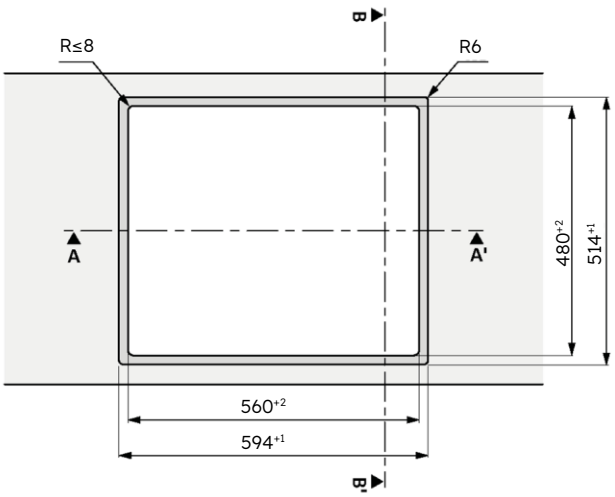


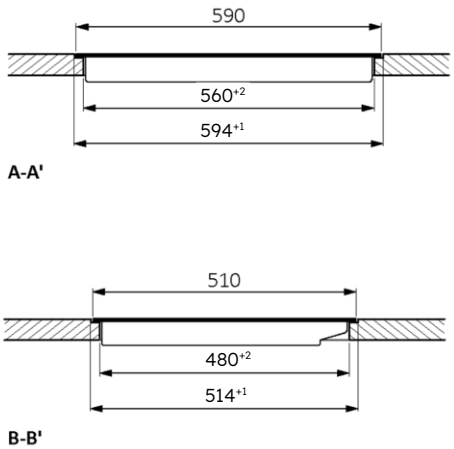

## 7.2 Plīts virsmas platums 65

**Standarta uzstādījums**

Izmēri norādīti **mm**

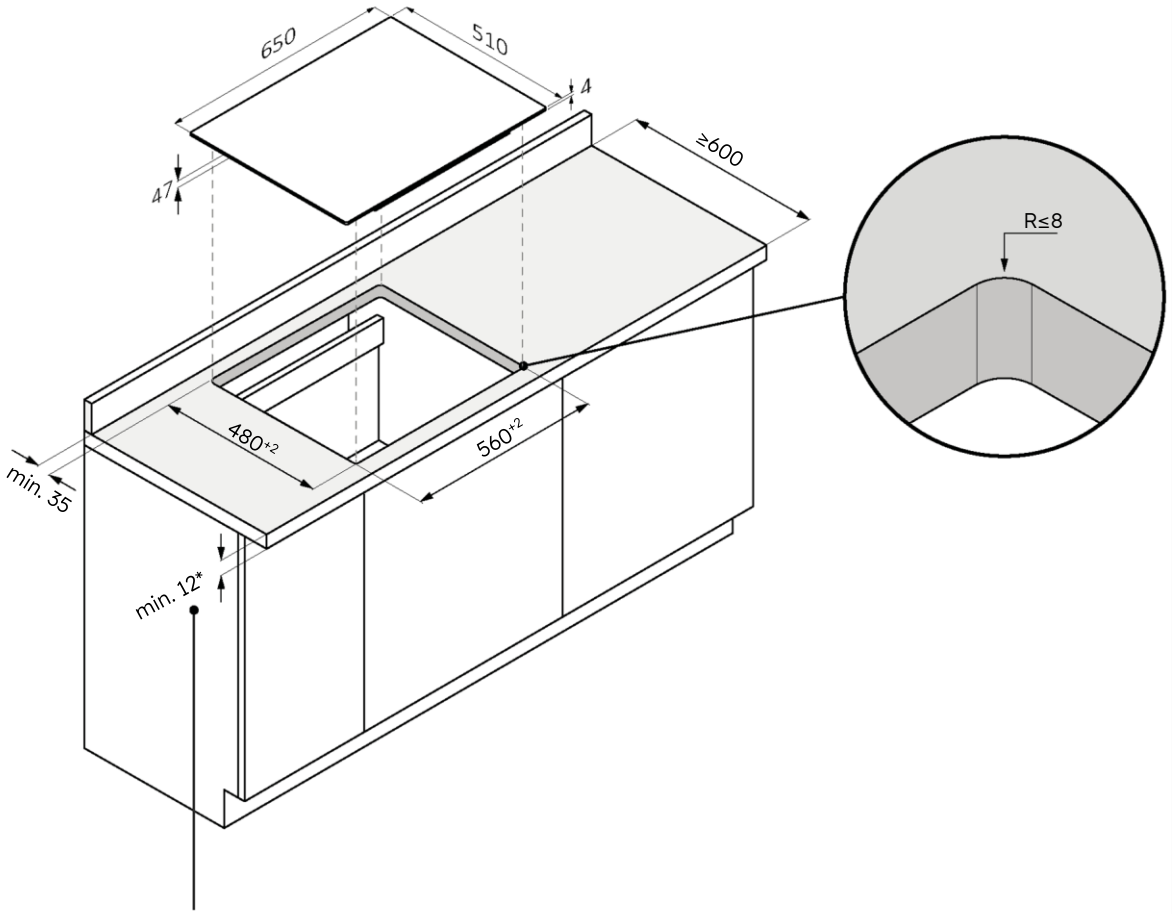


* 28 ar cepeškrāsni apakšā

60 | 65 | 80 | 90

**Vienlīmeņa uzstādījums**

⚠ **BRĪDINĀJUMS.** Nav pieejams ierīcēm ar slīpētu stiklu.

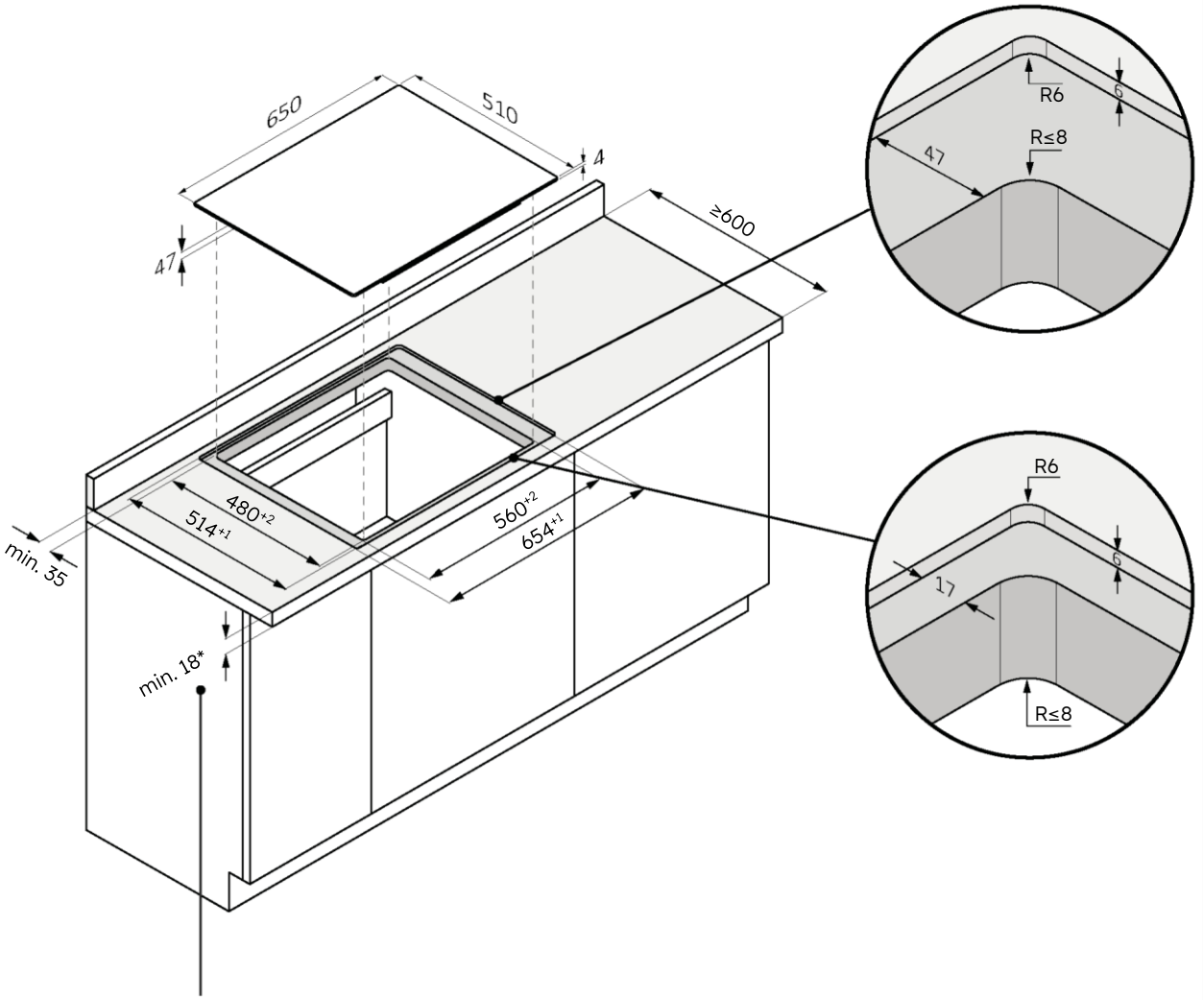


* 34 ar cepeškrāsni apakšā

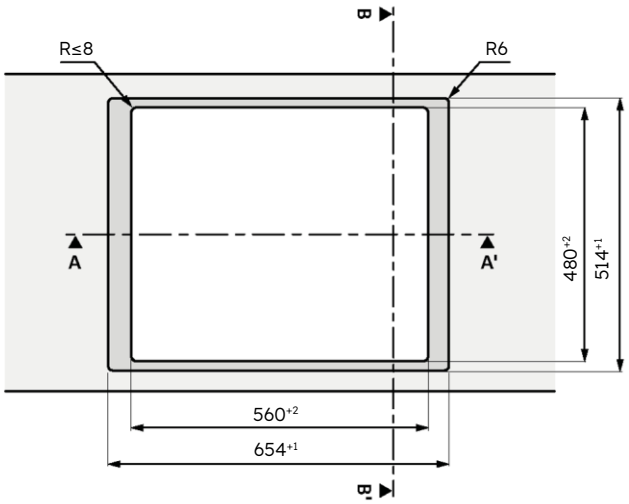


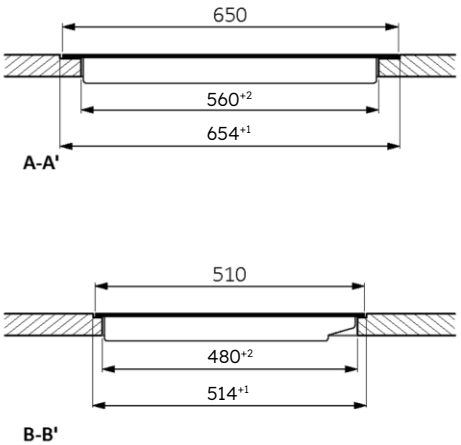

## 7.3 Plīts virsmas platums 80

**Standarta uzstādījums**

Izmēri norādīti **mm**

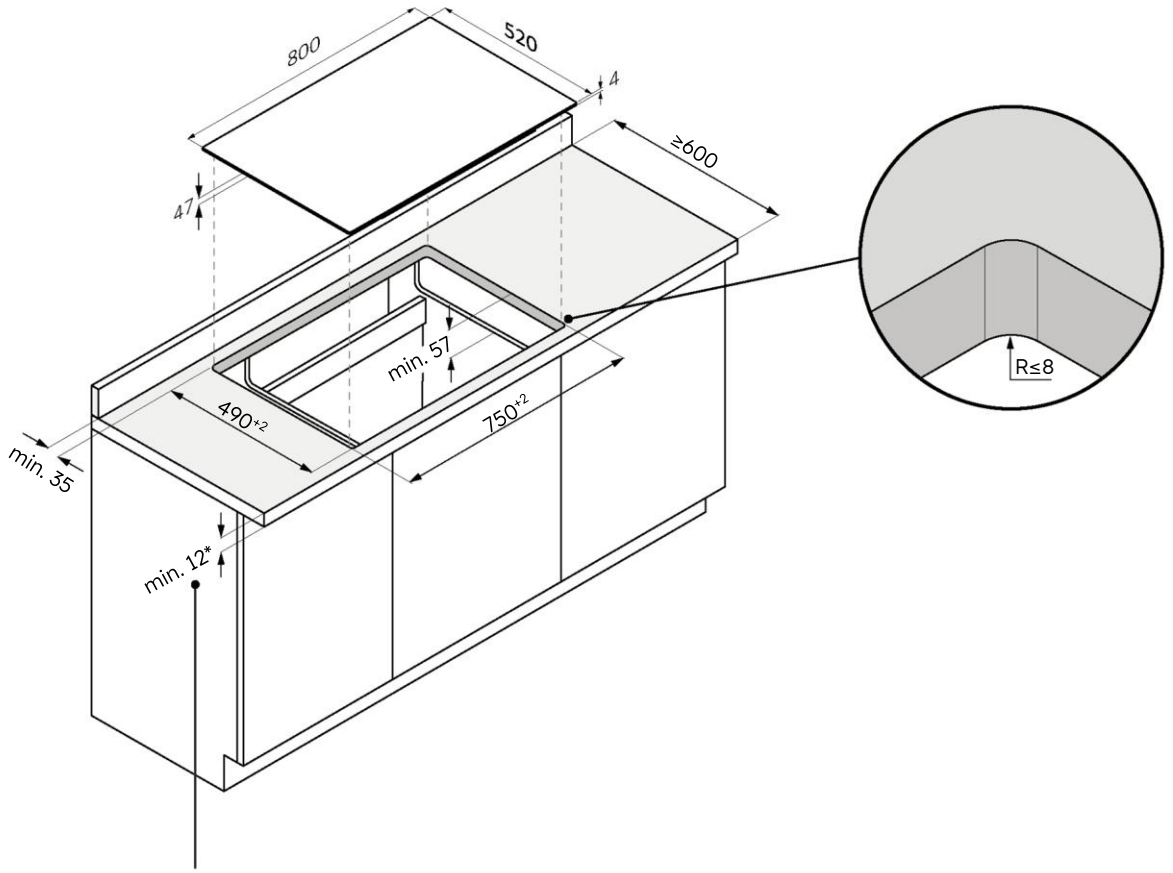


* 28 ar cepeškrāsni apakšā

60 65 80 90

### Vienlīmeņa uzstādījums

⚠ **BRĪDINĀJUMS.** Nav pieejams ierīcēm ar slīpētu stiklu.

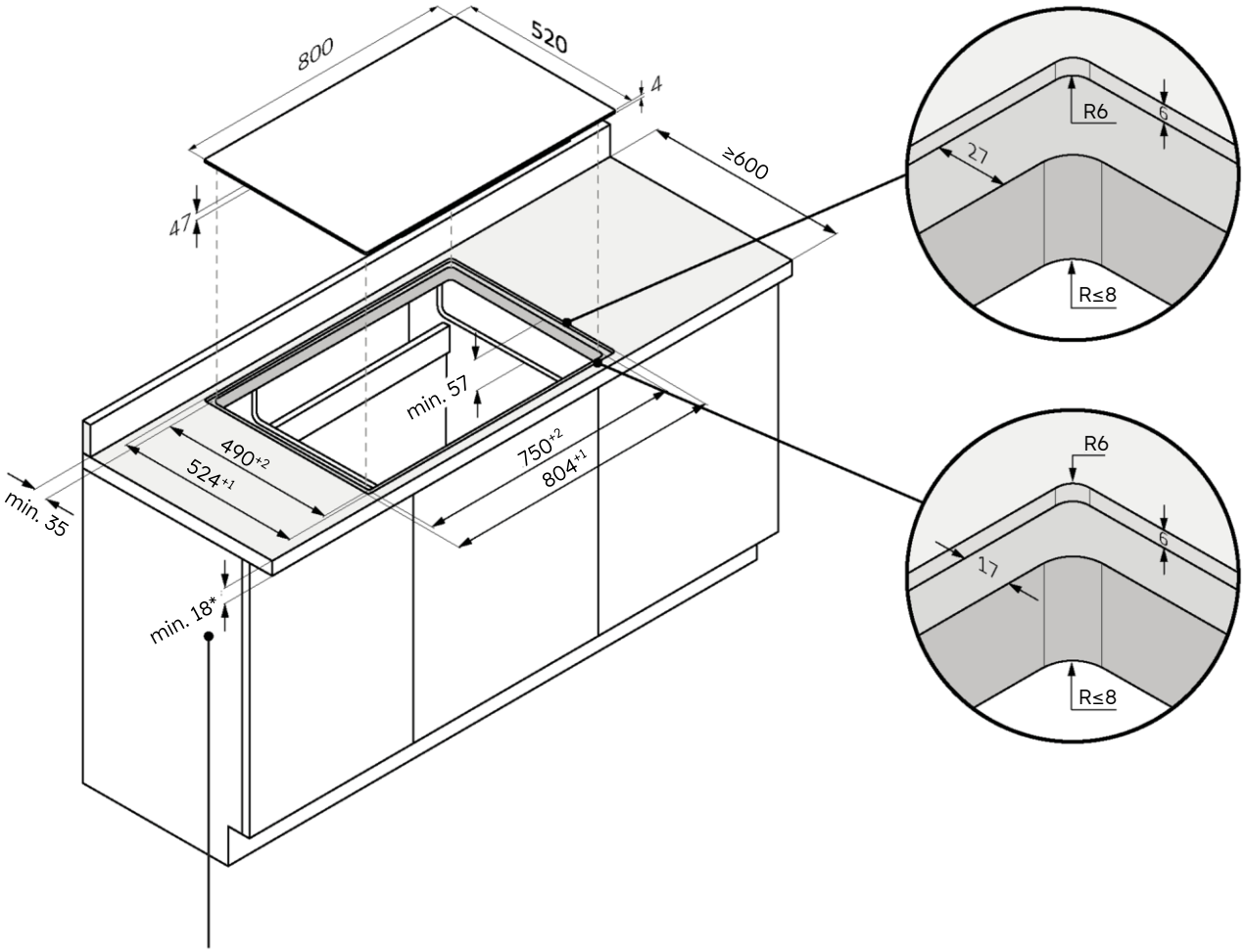


* 34 ar cepeškrāsni apakšā

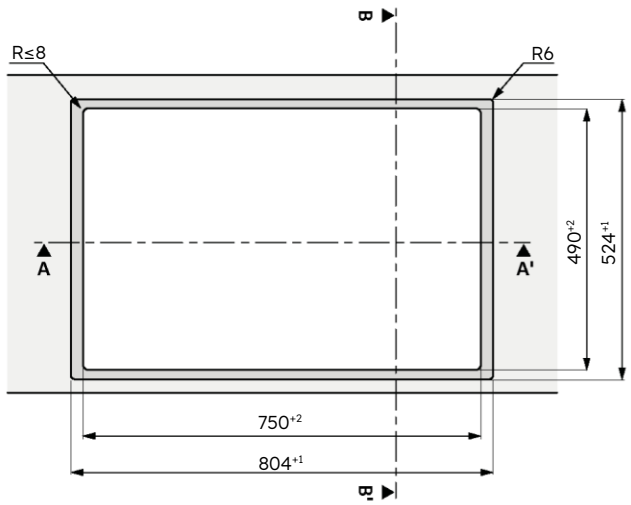


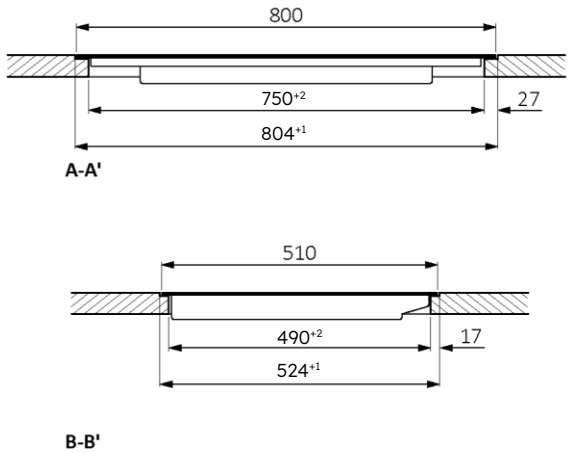

## 7.4 Plīts virsmas platums 90

**Standarta uzstādījums**

Izmēri norādīti **mm**

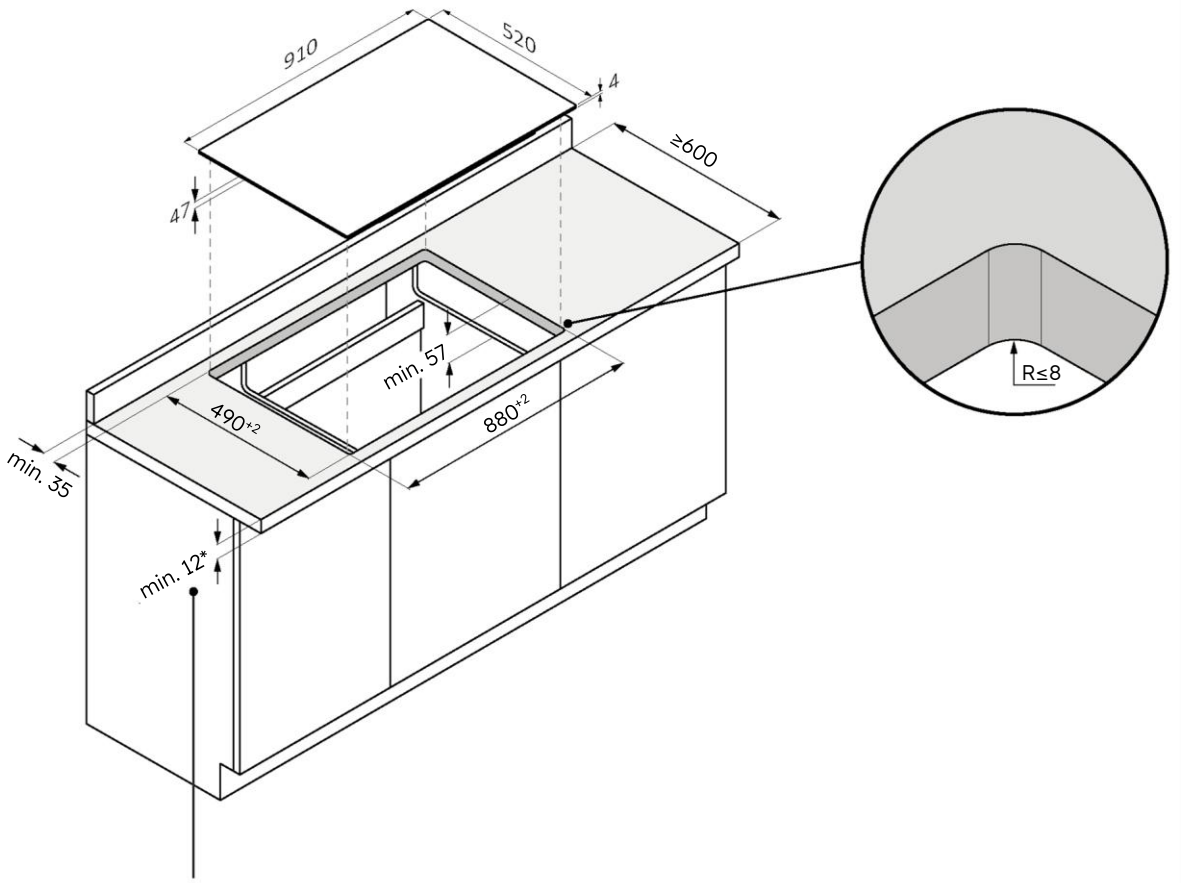


* 28 ar cepeškrāsni apakšā

60 65 80 90

**Vienlīmeņa uzstādījums**

⚠ **BRĪDINĀJUMS.** Nav pieejams ierīcēm ar slīpētu stiklu.

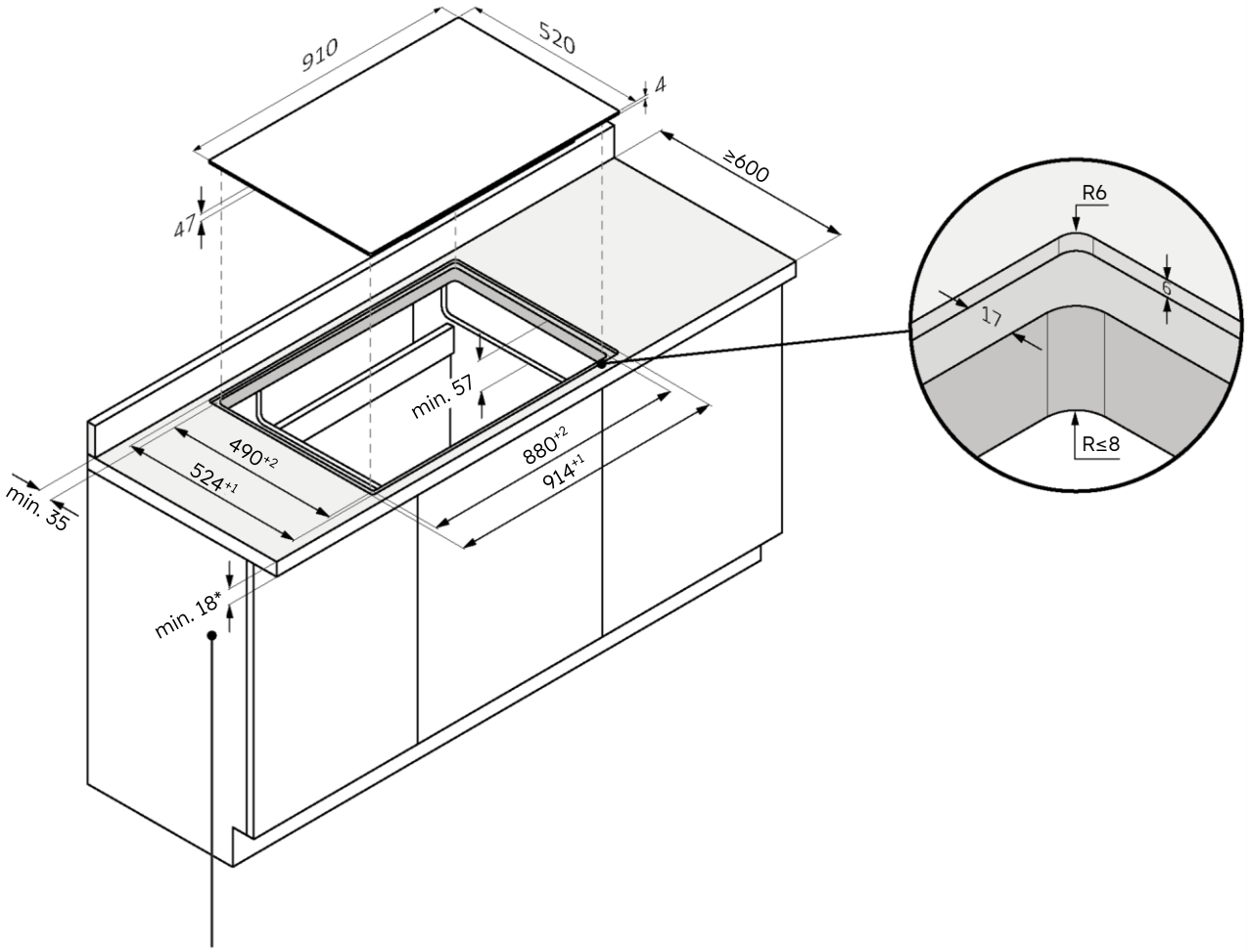


* 34 ar cepeškrāsni apakšā

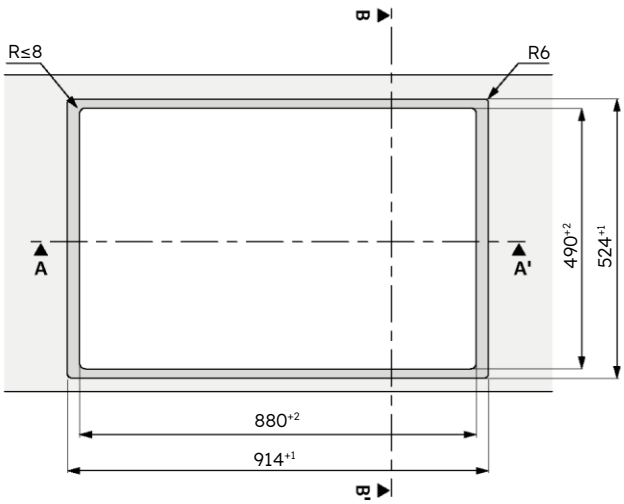


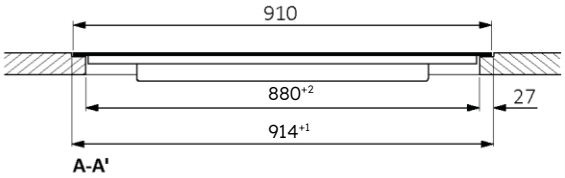


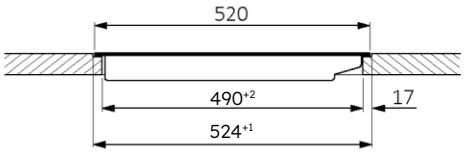


B-B'

# 8 Savienojums ar elektrotīklu

## 8.1 Drošības brīdinājumi

**Lai droši pievienotu ierīci elektrībai, ņemiet vērā tālāk minētos brīdinājumus.**

- Jebkurš nepareizi veikts remonts, uzstādīšana un apkope var nopietni apdraudēt lietotāju.
- Ražotājs apliecina, ka neuzņemas atbildību par tiešiem vai netiešiem zaudējumiem, kas radušies nepareizas uzstādīšanas, apkopes vai remonta rezultātā. Tāpat tas nav atbildīgs arī par bojājumiem, kas radušies trūkstoša vai pārtraukta zemējuma cauruļvada dēļ (elektrošoks).
- Plīts virsmu pie elektrotīkla drīkst pieslēgt tikai kvalificēts tehniskais speciālists, kurš pārzina un ievēro vietējos noteikumus un vietējā energouzņēmuma papildu noteikumus.
- Produkts atbilst I aizsardzības klasei un var darboties tikai tad, ja tas ir aprīkots ar zemējuma vadītāju.
- Uzstādīšanas laikā produktam nedrīkst pievadīt spriegumu.
- Uzstādīšanas laikā nenovietojiet metāla priekšmetus (piemēram, nažus, dakšiņas, karotes un vākus) uz plīts virsmas, jo tie var sakarst.
- Pievienojiet produktu, izmantojot tikai komplektācijā iekļauto kabeli.
- Produktam jābūt pieslēgtam pareizi veidotai elektrosistēmai.
- Nepareizas uzstādīšanas, ar ierīci veiktu manipulāciju un nepareizas pievienošanas gadījumā produkta garantijas derīgums beidzas.
- Lai strāvas vada bojājumu gadījumā izvairītos no riska, tas jānomaina ražotājam, tā klientu apkalpošanas dienesta pārstāvim vai līdzīgas kvalifikācijas personai.
- Svarīgs un obligāts ir savienojums ar labu zemējuma sistēmu.
- Šo ierīci drīkst uzstādīt un iezemēt tikai atbilstoši kvalificēta persona.
- Pirms jebkādu darbu vai apkopes veikšanas atvienojiet produktu no elektrotīkla.
- Šai ierīcei jābūt savienotai ar kontūru, kurā ir iekļauts izolācijas slēdzis, kas nodrošina pilnīgu atvienošanu no strāvas avota.
- Mājas elektroinstalācijas izmaiņas drīkst veikt tikai kvalificēts elektriķis.
- Šo ieteikumu neievērošana var izraisīt elektriskās strāvas triecienu vai nāvi.
- Plīts virsma ir jāsavieno ar strāvas avotu, izmantojot omnipolāru atvienošanas ierīci, kas nodrošina kontaktu atvienošanu atbilstoši III kategorijas kompresoru prasībām. Šai ierīcei ir jāiztur maksimālās pievienotās slodzes un jāatbilst spēkā esošajiem regulējumiem.

⚠ **BRĪDINĀJUMS.** Lai novērstu bīstamību, ko izraisa termālās atvienošanas ierīces nejauša atiestatīšana, ierīces ieslēgšanai nedrīkst izmantot ārēju pārslēgšanas ierīci (piemēram, taimeri), un to nedrīkst pieslēgt kontūram, kas tiek regulāri ieslēgts un izslēgts.

- **Elektriskās strāvas kabelis:** ierīce ir aprīkota ar strāvas kabeli, kas ir jāsavieno ar mājas tīklu. Dažādās savienošanas iespējas atkarībā no mājas elektrotīkla veida skatiet attiecīgajā shēmā. Datu plāksnītē ir norādīts arī šai ierīcei atļautais savienojuma spriegums un relatīvā absorbētā jauda.

## 8.2 Norādījumi

**Absorbētā jauda**
Skatiet produkta datu plāksnīti.

**Diferenciāļa jaudas slēdzis (dzīvības glābšana)**
Ieteicams izmantot paliekošās strāvas aizsargslēdzi (zemējuma noplūdes aizsargslēdzi) ar nostrādes strāvu, kas atbilst pašreizējiem standartiem.

**Atdalīšanas ierīces**
Ja jāizmanto atdalīšanas ierīce, plīts virsma jāsavieno ar strāvas padevi, izmantojot omnipolāru atdalīšanas ierīci, kas nodrošina kontaktu atdalīšanu atbilstoši pārsprieguma III kategorijai. Šādai ierīcei jāiztur maksimālā pievienotā slodze un jāatbilst spēkā esošajiem standartiem.

**Elektriskās strāvas kabelis**
Ierīcei ir strāvas kabelis, kas jāsavieno ar mājas tīklu. Dažādās savienošanas iespējas atkarībā no mājas elektrotīkla veida skatiet attiecīgajā shēmā. Datu plāksnītē ir norādīts arī šīs ierīces atļautais savienojuma spriegums un relatīvā absorbētā jauda.

**Strāvas vada nomaiņa**
Nenomainiet kabeli pats. Sazinieties ar pilnvaroto palīdzības centru.

## 8.3 Citi ieteikumi

Lai izmantotu jebkuru sadzīves tehniku, ir jāievēro noteikti pamatnoteikumi.

- Nevelciet strāvas vadu, lai atvienotu ierīci no barošanas avota.
- Nepieskarieties ierīcei ar slapjām vai mitrām rokām vai kājām.
- Kopumā nav ieteicams izmantot adapterus, pagarinātājus vai pagarinātāja kabeļus.
- Nepareizas darbības un/vai veiktspējas samazināšanās gadījumā izslēdziet ierīci un neveiciet darbības ar to.

## 8.4 Savienojuma shēma

60 65 80 90

Ievērojiet vietējos noteikumus un visas vietējā elektroapgādes uzņēmuma papildu prasības. 60, 65 un 80 cm plīts virsmām paredzētā strāvas kabeļa savienojuma shēma ir parādīta tālāk.

**Ierīces savienošana**
Ievērojiet tehnisko datu plāksnītē norādītos savienojuma datus.
Izveidojiet savienojumu tikai saskaņā ar attiecīgo shēmu:

- BR: brūns
- BL: zils
- YE/GN: dzeltens un zaļš
- BK: melns
- GY: pelēks

**Vienfāzes** 220–240 V 1L/1N ~ 50/60 Hz

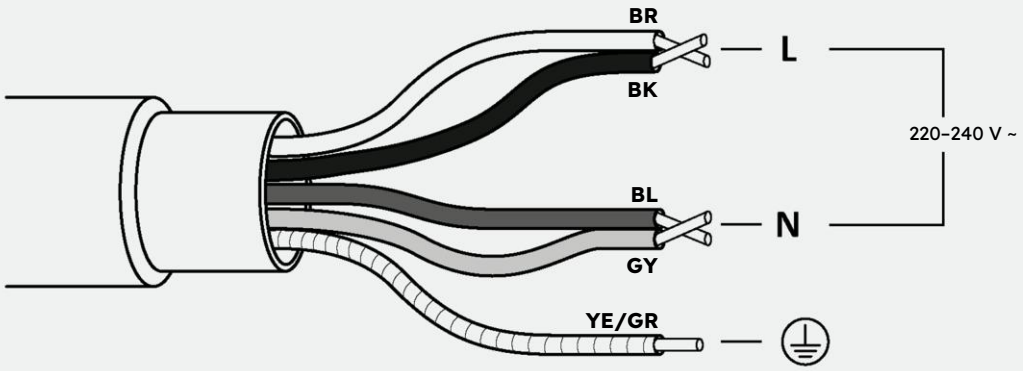


**Trīsfāžu** 220–240 V 2L/1N ~ 50/60 Hz

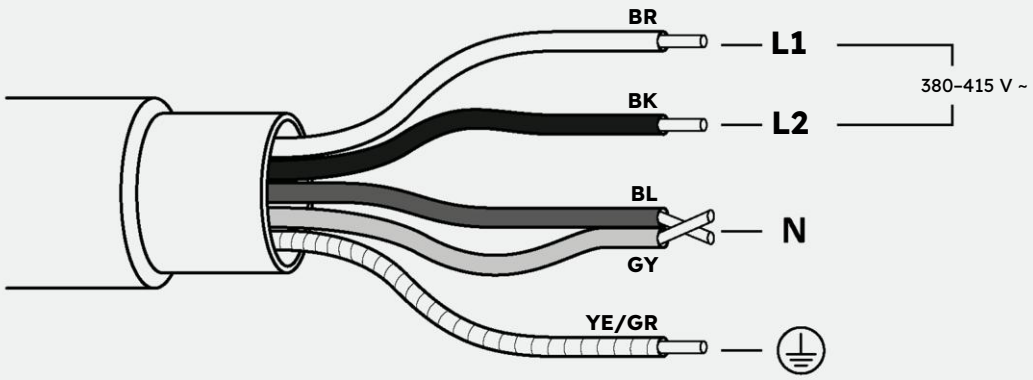

## 8.5 Savienojuma shēma

60 65 80 90

Ievērojiet vietējos noteikumus un visas vietējā elektroapgādes uzņēmuma papildu prasības. 90 cm plīts virsmām paredzētā strāvas kabeļu savienojumu shēma ir redzama tālāk.

**Ierīces savienošana**
Ievērojiet tehnisko datu plāksnītē norādītos savienojuma datus.
Izveidojiet savienojumu tikai saskaņā ar attiecīgo shēmu:

- BR: brūns
- BL: zils
- YE/GN: dzeltens un zaļš
- BK: melns
- GY: pelēks

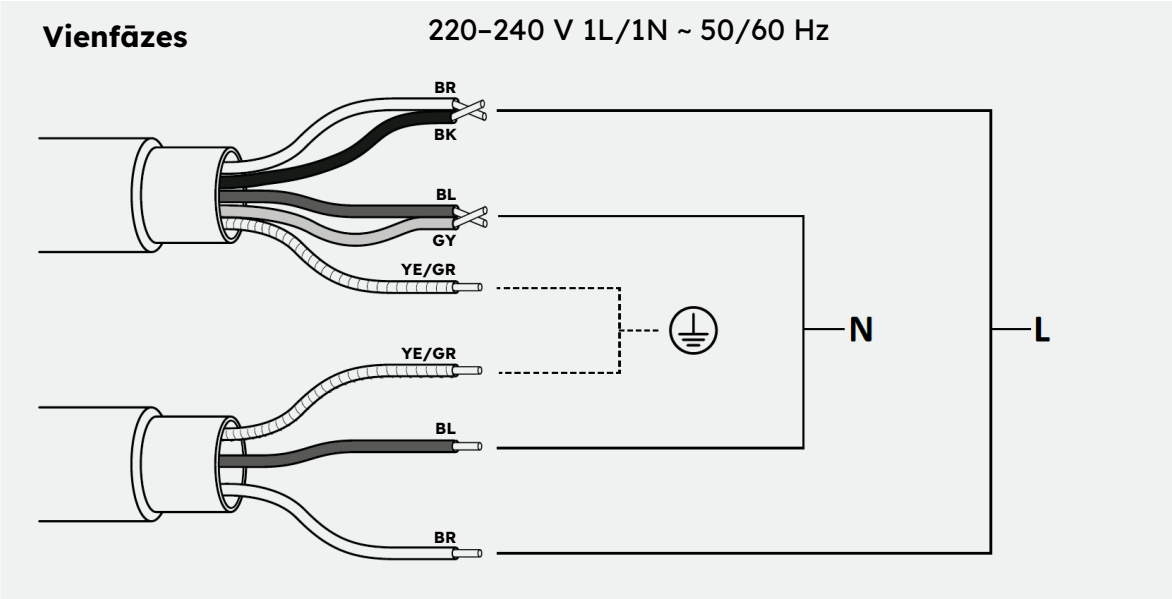


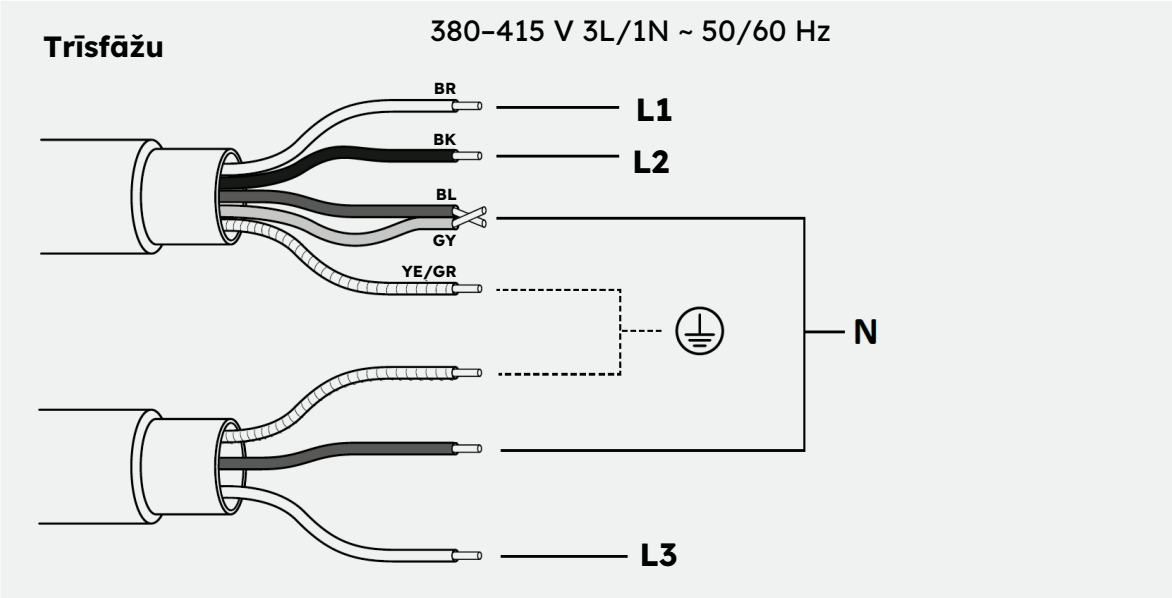

# 9 Uzstādīšanas norādījumi

## 9.1 Brīdinājumi

- Aizsardzībai pret mitrumu un šķidrumu iekļūšanu visas grieztās virsmas ir jānoblīvē ar piemērotu līdzekli.
- Ierīcei ir jābūt pilnīgi horizontālā stāvoklī.
- Izņemiet visus šķērsstieņus no darba virsmas izgriezuma zonas **( 1. att.).**

**att. 1**

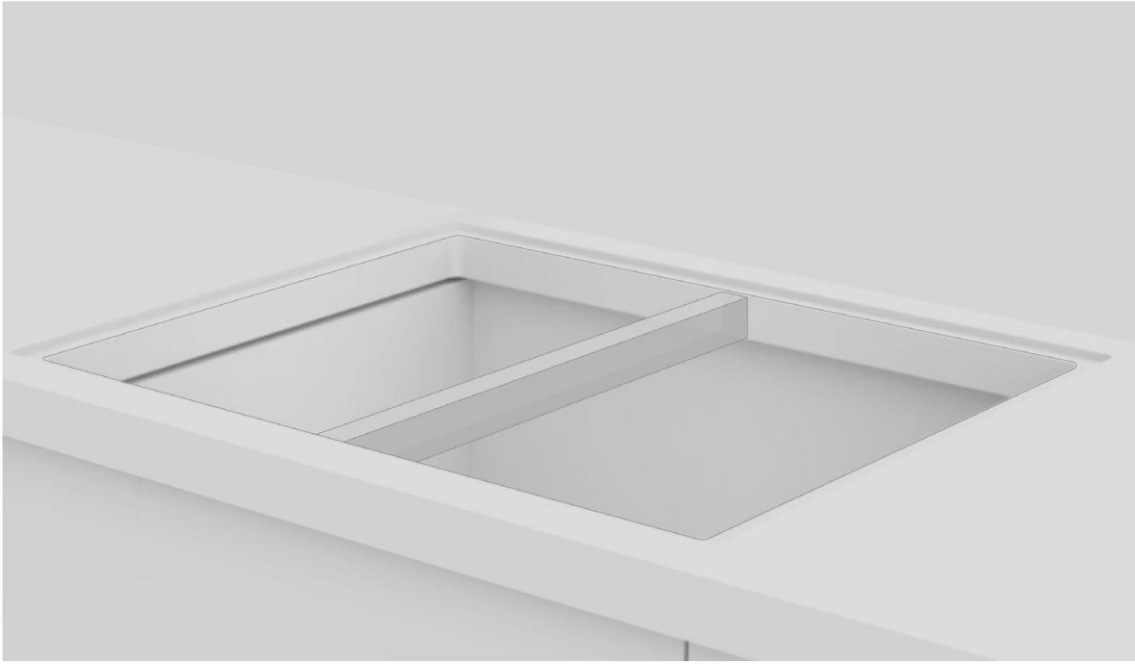

- Pirms uzstādīšanas pārbaudiet, vai plīts virsmas blīve ir novietota pareizi **(att. 2).**

**att. 2**

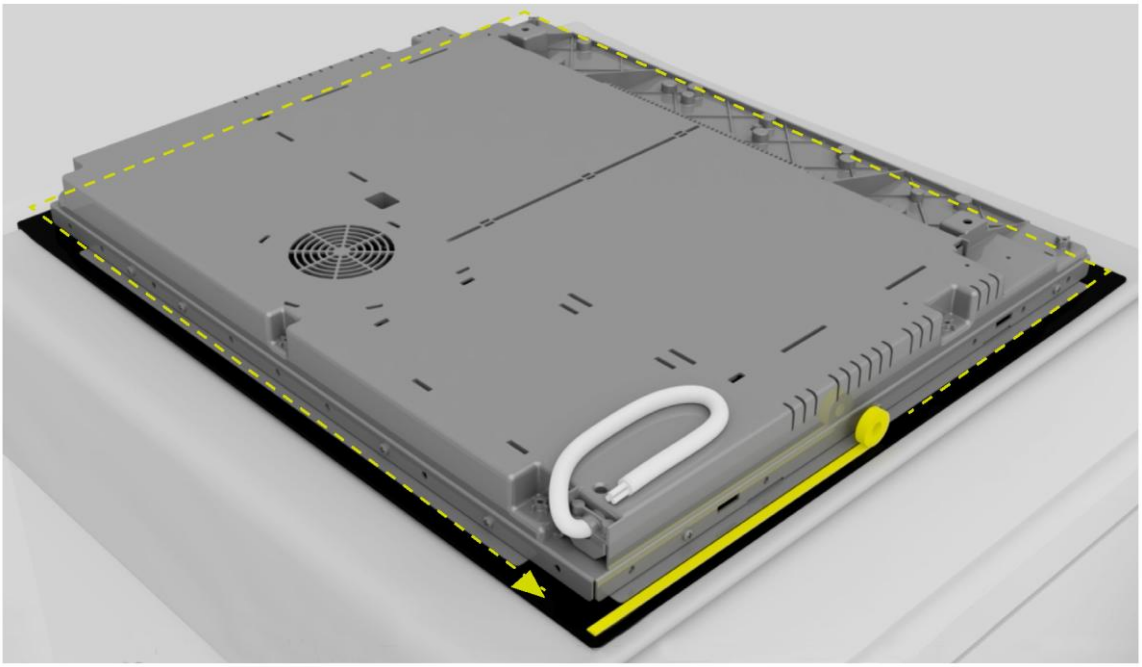

- Plīts virsmas atbalsta virsmai jābūt pilnīgi gludai, lai tā balstītos vienmērīgi un uzliktā blīve varētu nodrošināt pietiekamu hermētiskumu **(att. 3).**

**att. 3**

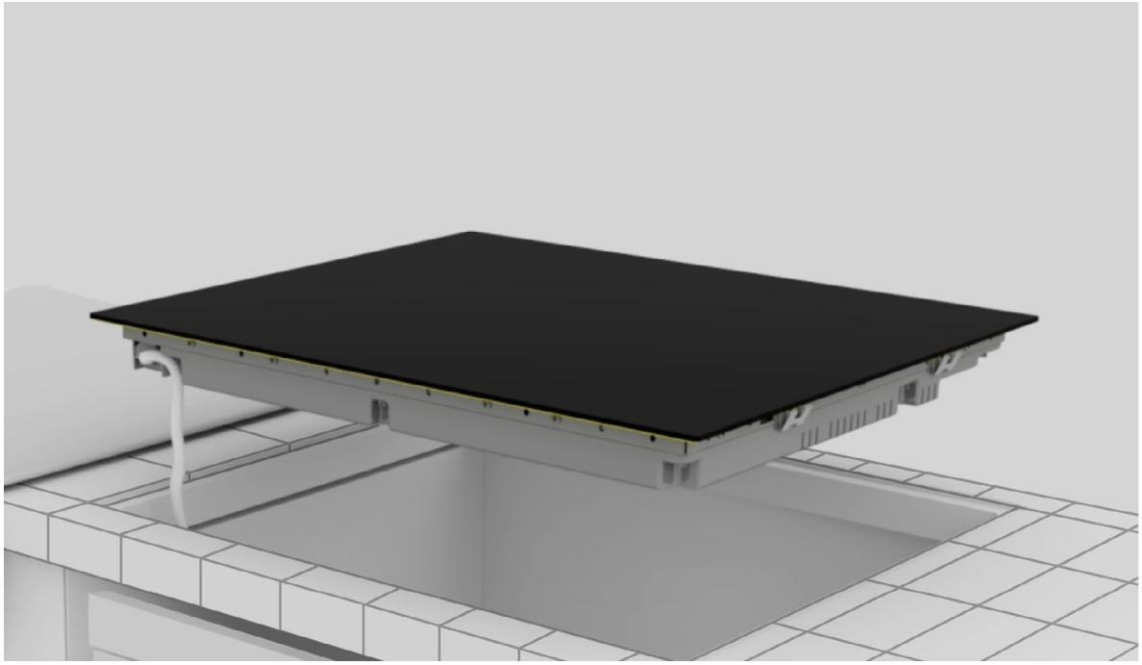

- Nenostipriniet plīts virsmu, izmantojot silikonu vai citu līmvielu! Šāds stiprinājums demontāžas gadījumā izraisa ierīces bojājumus **(att. 4).**

**att. 4**

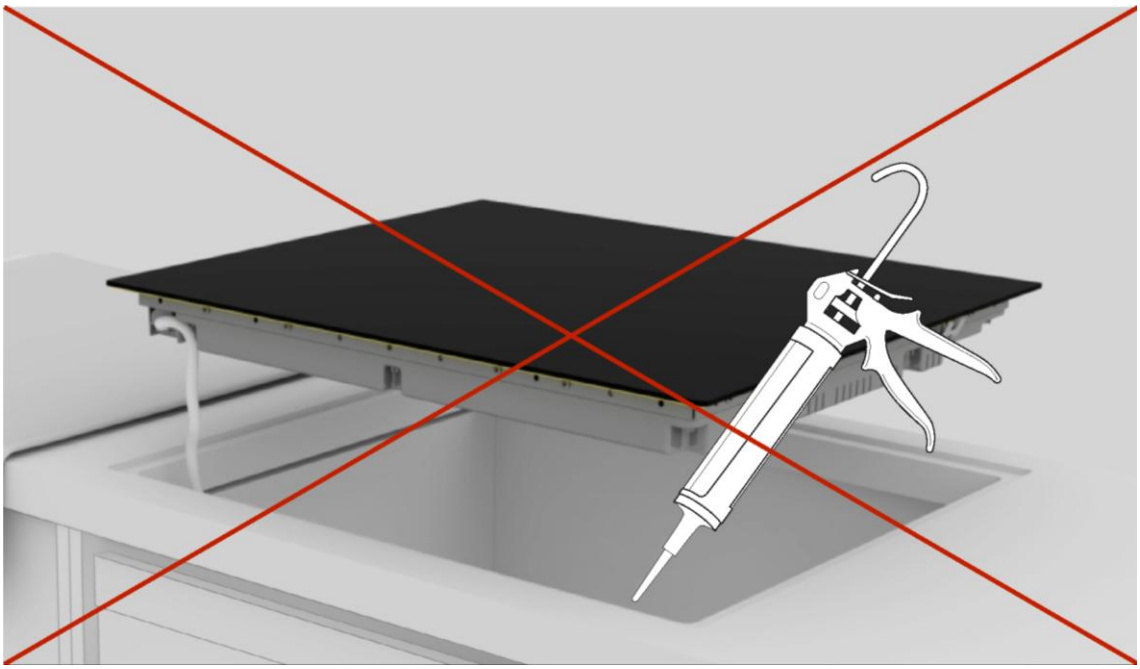

## 9.2 Secīgi uzstādīšanas norādījumi

Nākamajos attēlos ir redzamas ierīces uzstādīšanas darbības.

Ierīces uzstādīšanas video var noskatīties, noskenējot kvadrātkodus vai noklikšķinot uz tālāk norādītajām saitēm.

60 65 80 90

**Standarta uzstādījums**

saite

**Vienlīmeņa uzstādījums**

saite

60 65 80 90

**Standarta uzstādījums**

saite

**Vienlīmeņa uzstādījums**

saite

**1**

Izmantojiet rokasgrāmatas nodaļā “Uzstādīšanas instrumenti” norādītos instrumentus. Blakus ierīces iepakojumam uzklājiet drānu, uz kuras novietot plīts virsmu.

**2**

Valkājiet cimdus. Uzmanīgi noņemiet iepakojumu un tinumu, lai nesabojātu plīts virsmas stiklu.

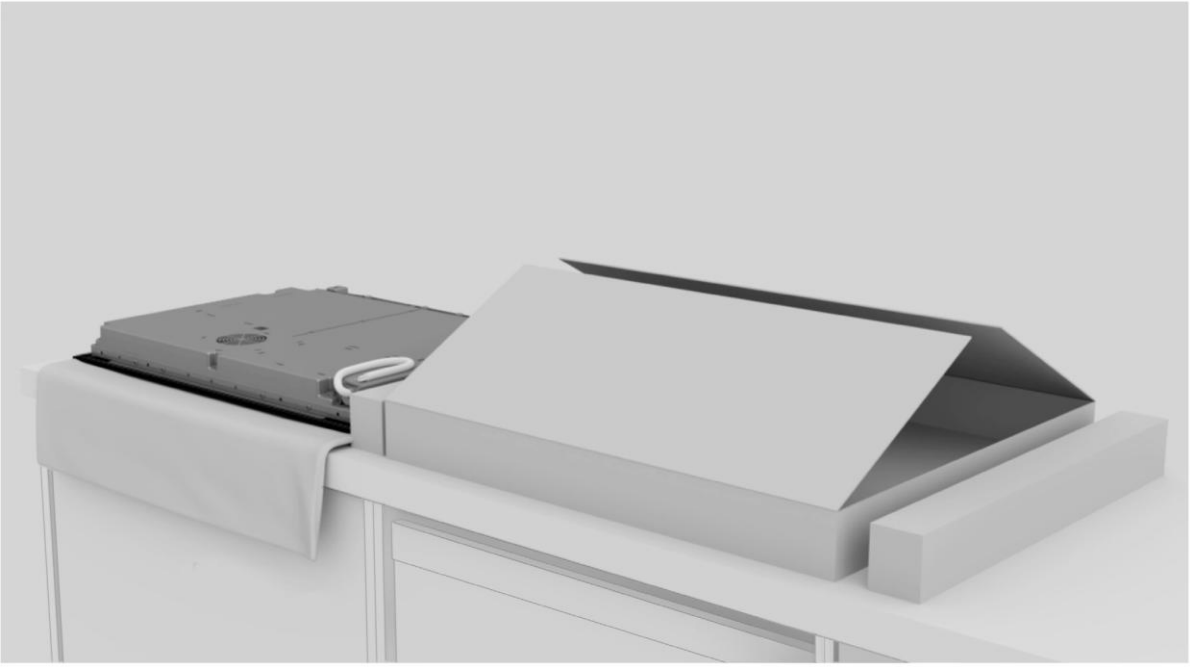

**3**

Novietojiet plīts virsmu ačgārni uz drānas, kas iepriekš noklāta blakus iepakojumam.

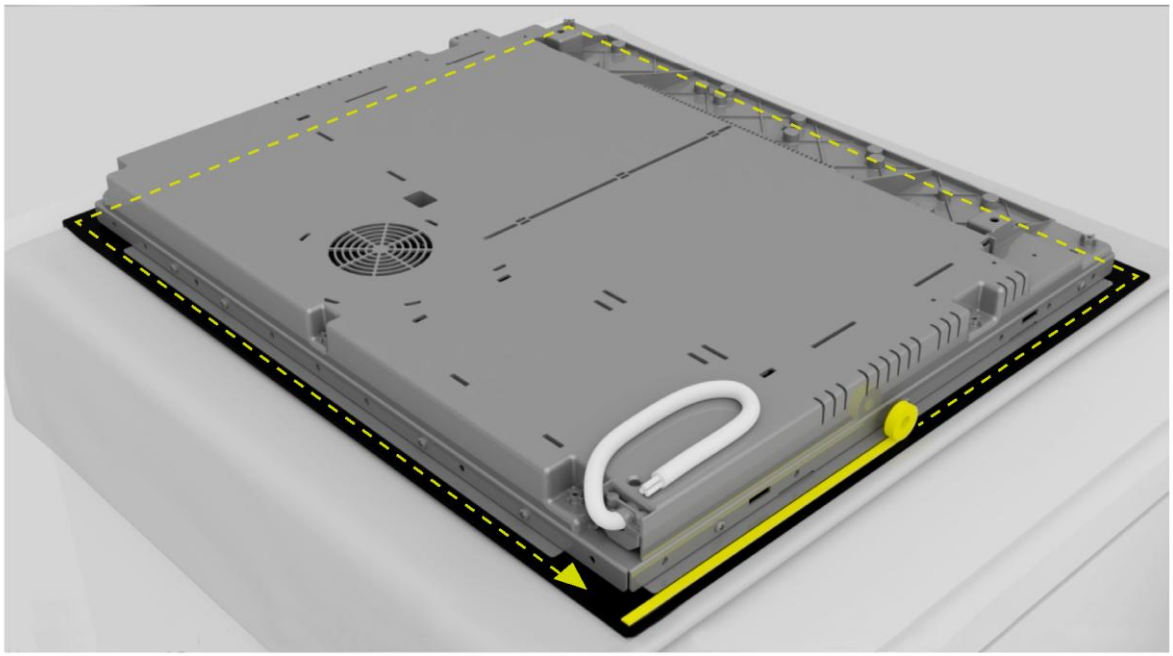

**4**

Uzlieciet blīvējumu pa perimetru.

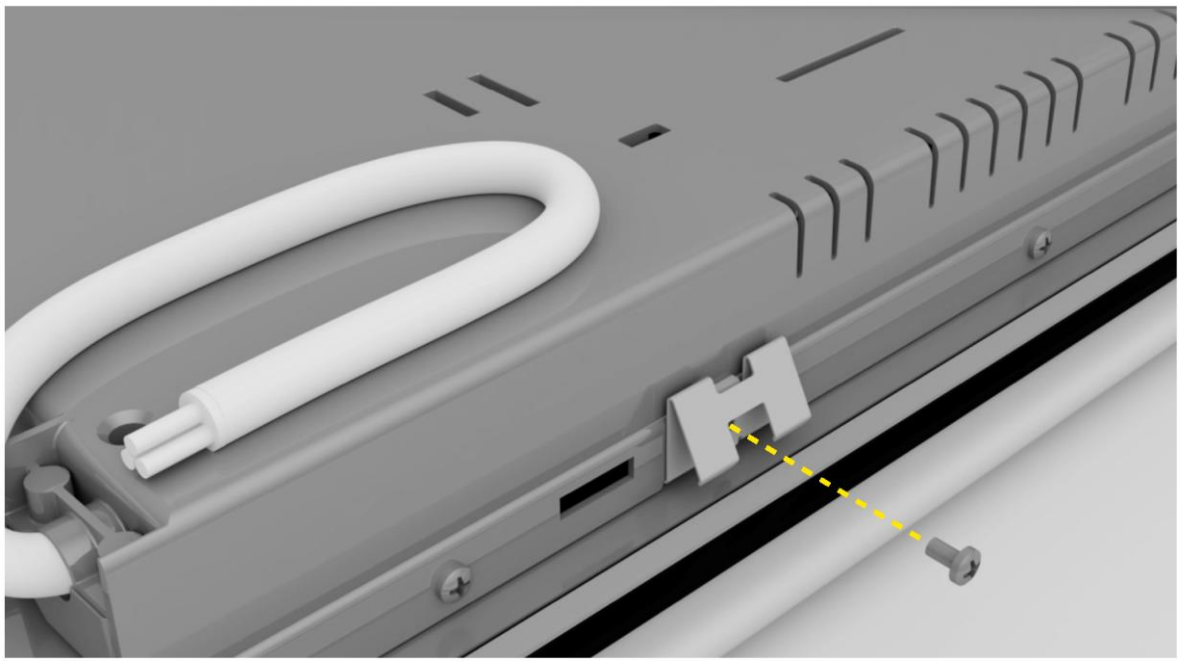

**5**

Piestipriniet spailes plīts virsmas īsajās malās.

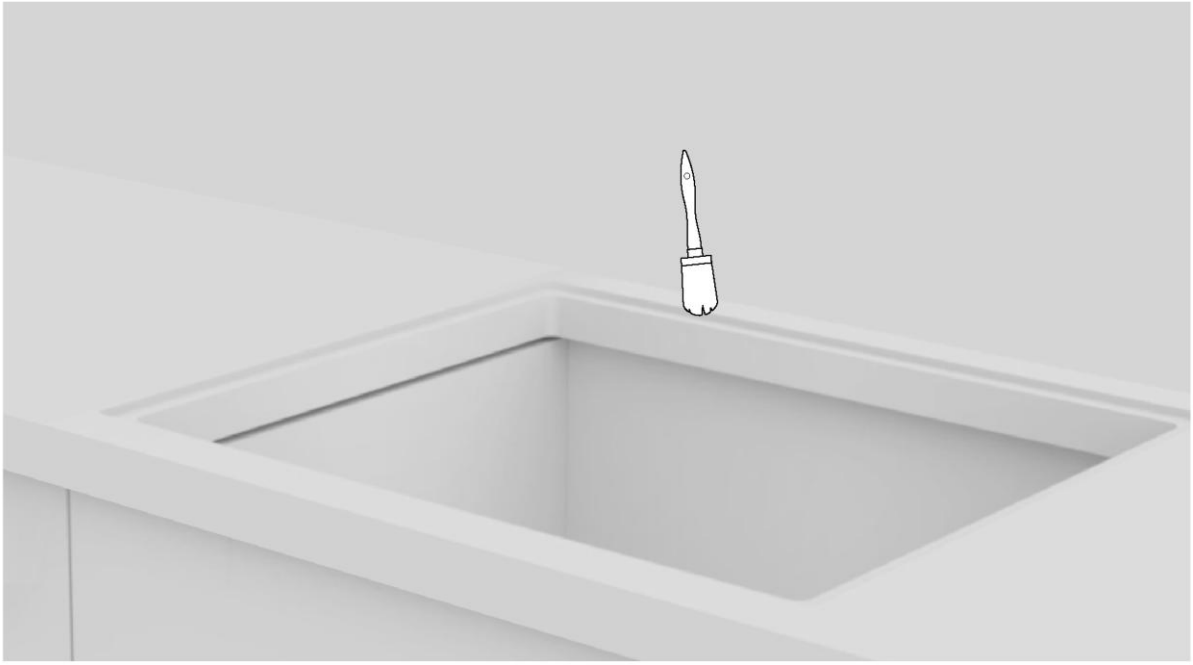

**6**

Notīriet padziļinājuma zonas malu.

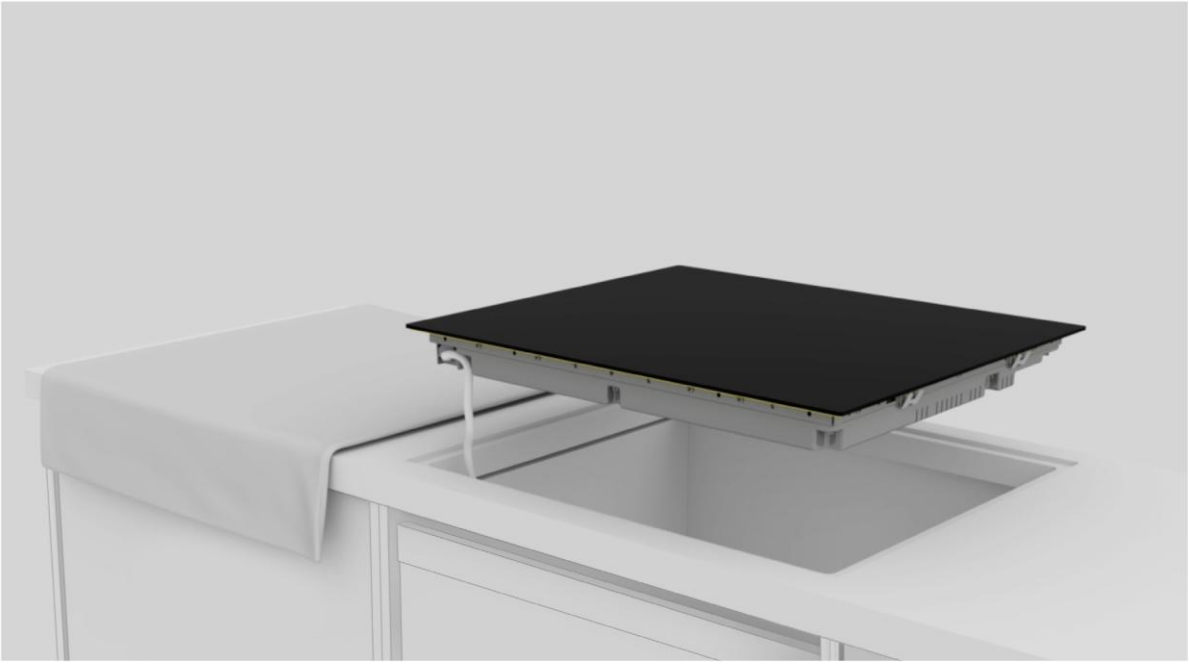

**7**

Pievienojiet strāvas vadu atbilstoši savienojuma shēmai rokasgrāmatas sadaļā “Elektrotīkla savienojums” (savienošanas laikā uz plīts virsmas nedrīkst atrasties citi priekšmeti).

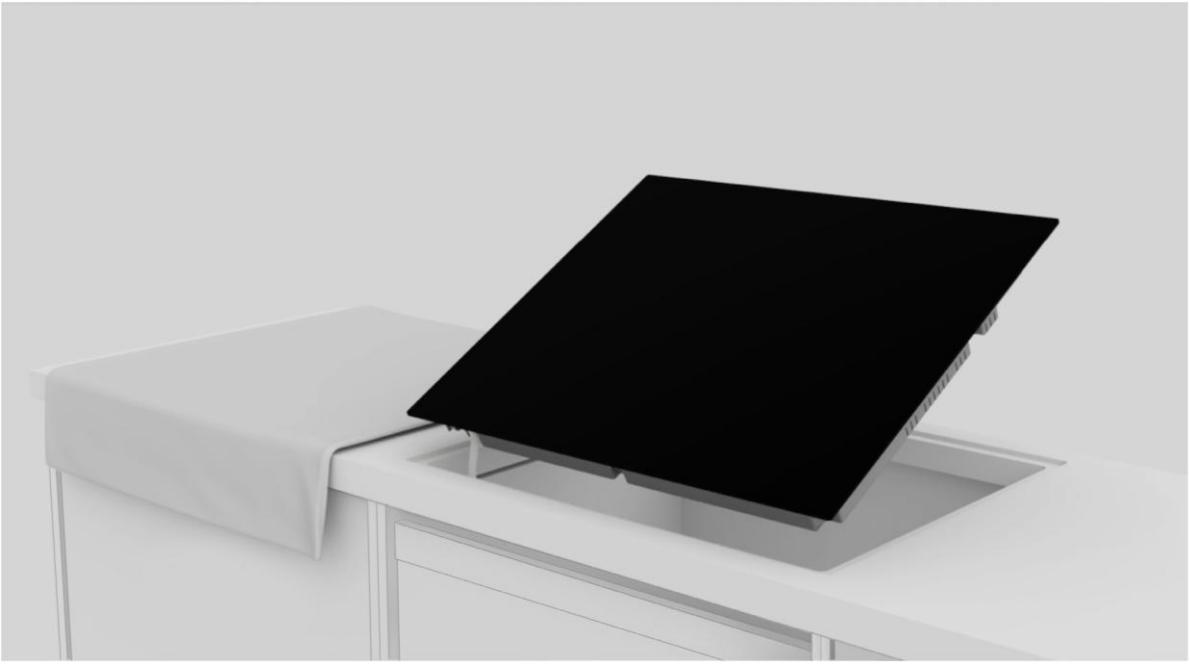

**8**

Novietojiet plīts virsmu padziļinājuma centrā. Lai nodrošinātu hermētiskumu, pārliecinieties, vai plīts virsmas blīve pieguļ darba virsmai.

**a.**

**b.**

**9**

**a.** Standarta uzstādījumam: uzstādīšana pabeigta.
**b.** Vienlīmeņa uzstādījumam: veiciet nākamajās lappusēs norādītās darbības.

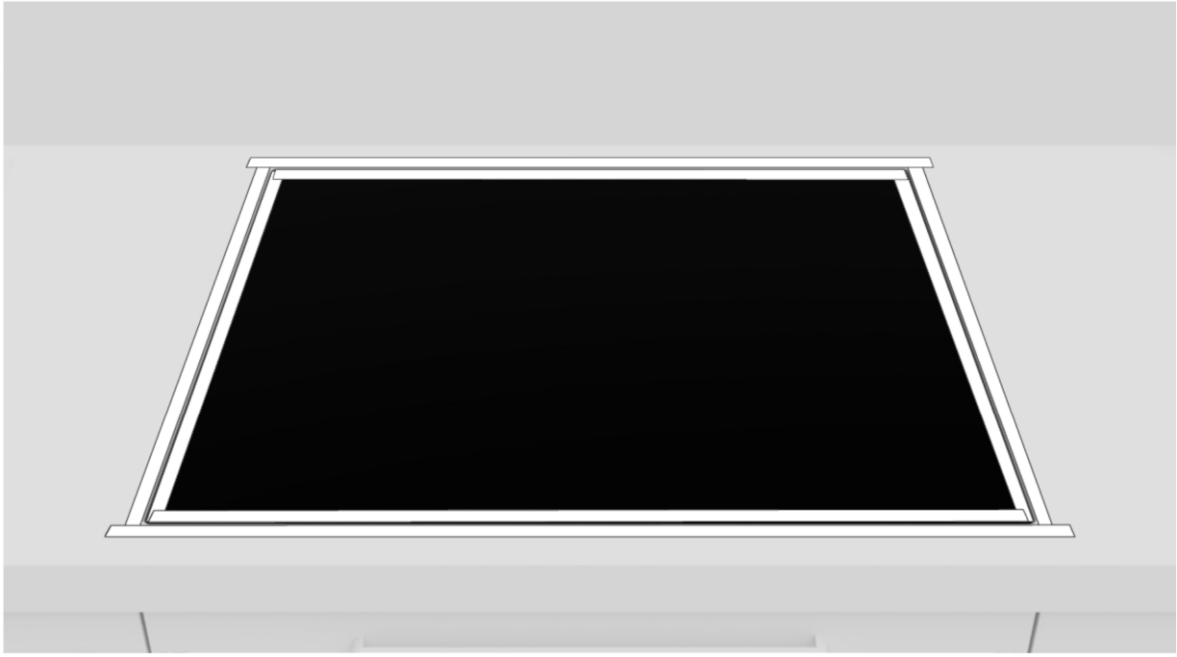

**10**

Uzklājiet līmlenti malas iekšpusē un ārpusē.

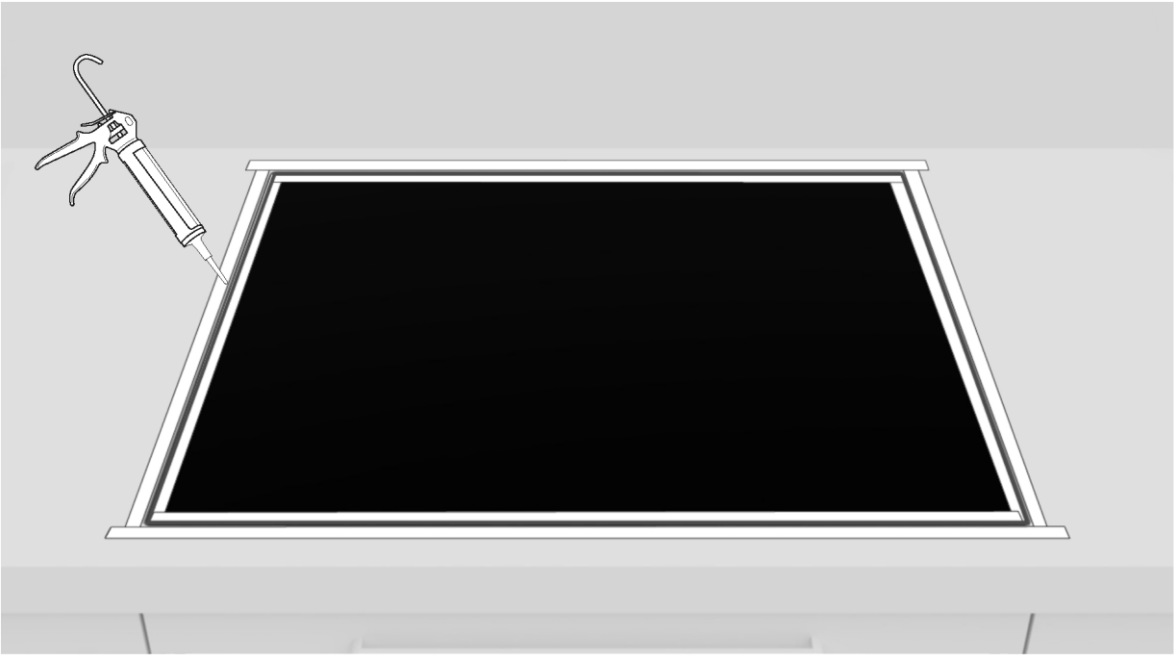

**11**

Uzklājiet silikonu.

**12**

Noņemiet lieko silikonu.

**13**

Noņemiet lenti un notīriet malas.

**14**

Pirms pirmās ieslēgšanas nogaidiet 24 stundas.

# 10 Piegāde lietotājam

- Informējiet lietotāju par būtiskām funkcijām.
- Informējiet lietotāju par visiem aspektiem, kas attiecas uz drošu lietošanu un rīkošanos.
- Piegādājiet lietotājam piederumus un lietošanas un montāžas instrukcijas, kas jāuzglabā uzmanīgi.

Kad uzstādīšana ir pabeigta, noņemiet aizsargplēvi, līmlenti un visus pārējos iepakojuma materiālus.

⚠ **BRĪDINĀJUMS.** Produktam ir nepieciešama atbilstoša ventilācija, lai nodrošinātu normālu darbību. Nekādu iemeslu dēļ neaizsedziet ventilācijas atveres.

**PIEZĪME.** Ierīces faktiskais izskats ir atkarīgs no izvēlētā modeļa.

# 11 Pirmā iedarbināšana

Pirmoreiz izmantojot produktu, plīts virsma ir iestatīta uz maksimālo sasniedzamo jaudu. Dažādas jaudas robežvērtības var izvēlēties atbilstoši mājas elektropadeves sistēmai, izmantojot jaudas vadības funkciju.

**Kā iestatīt jaudas pārvaldību**
Indukcijas plīts virsmai var iestatīt maksimālo jaudas absorbcijas līmeni, izvēloties dažādus jaudas diapazonus. Indukcijas plītis spēj automātiski ierobežot sevi, lai strādātu ar zemāku jaudas līmeni, lai izvairītos no pārslodzes riska.

**Informāciju par enerģijas pārvaldības funkcijas aktivizēšanu skatiet lietotāja rokasgrāmatā.**

**Cita līmeņa atlasīšana**

- Pabīdiet kursoru pa kreisi vai pa labi, lai mainītu enerģijas pārvaldības līmeni.
- Ir 8 jaudas līmeņi no “P1” līdz “P8”. Līmenis ir redzams taimera displejā.

60 65 80 90

| P1 | P2 | P3 | P4 | P5 | P6 | P7 | P8 |
|---|---|---|---|---|---|---|---|
| 2 kW | 2,5 kW | 3 kW | 3,5 kW | 4,5 kW | 5,5 kW | 6,8 kW | 7,4 kW |

60 65 80 90

| P1 | P2 | P3 | P4 | P5 | P6 | P7 | P8 |
|---|---|---|---|---|---|---|---|
| 2 kW | 2,5 kW | 3 kW | 3,5 kW | 4,5 kW | 5,5 kW | 6,8 kW | 11 kW |

# 12 Produkta izjaukšana

- Atvienojiet produktu no barošanas avota.
- Nedaudz paceliet produktu un pilnībā izvelciet to.
- Šis produkts nesabojās skapi, ko var izmantot arī ar jaunu ierīci.

Haier

## WELKOM

Deze installatiehandleiding is bedoeld voor keukenfabrikanten die met deze producten werken. Lees deze handleiding zorgvuldig door, inclusief de veiligheidsinstructies, om de veiligheid te garanderen en de beste resultaten te verkrijgen, en bewaar de handleiding voor toekomstig gebruik. Noteer het serienummer voordat u verdergaat met de installatie, want u kunt het nodig hebben in geval van reparaties. Controleer op schade tijdens transport en raadpleeg voor gebruik een technicus bij twijfel. Houd al het verpakkingsmateriaal uit de buurt van kinderen.

**OPMERKING:** Functies, afbeeldingen in de handleiding en productaccessoires kunnen variëren afhankelijk van het aangeschafte model.

# index


| | | |
|---|---|---|
| **1** | **Veiligheidswaarschuwingen voor installatie** | **p. 2** |
| **2** | **Waar het product moet worden geïnstalleerd** | **p. 3** |
| **3** | **Afmetingen kookplaat** | **p. 4-11** |
| 3.1 | Breedte 60 | |
| 3.2 | Breedte 65 | |
| 3.3 | Breedte 80 | |
| 3.4 | Breedte 90 | |
| **4** | **Installatiegereedschap** | **p. 12** |
| 4.1 | Standaard installatie | |
| 4.2 | Verzonken installatie | |
| **5** | **Afstand van installatie** | **p. 13** |
| **6** | **Meubilair en ventilatie** | **p. 14-15** |
| 6.1 | Breedte 60 - 65 - 80 - 90 op ovenbasis | |
| 6.2 | Breedte 60 - 65 - 80 - 90 op basis met laden | |
| 6.3 | Breedte 60 - 65 - 80 - 90 op basis met legplanken | |
| 6.4 | Dikte aanrechtblad | |
| **7** | **Inbouwafmetingen** | **p. 16-23** |
| 7.1 | Kookplaat breedte 60 | |
| 7.2 | Kookplaat breedte 65 | |
| 7.3 | Kookplaat breedte 80 | |
| 7.4 | Kookplaat breedte 90 | |
| **8** | **Aansluiting op het lichtnet** | **p. 24-27** |
| 8.1 | Waarschuwingen voor de veiligheid | |
| 8.2 | Instructies | |
| 8.3 | Ander advies | |
| 8.4 | Aansluitschema (voor kookplaten van 60, 65 en 80 cm) | |
| 8.5 | Aansluitschema (voor kookplaten van 90 cm) | |
| **9** | **Instructies voor installatie** | **p. 28-37** |
| 9.1 | Waarschuwingen | |
| 9.2 | Stap-voor-stap installatie | |
| **10** | **Levering aan de gebruiker** | **p. 38** |
| **11** | **Eerste keer aanzetten** | **p. 38** |
| **12** | **Het product demonteren** | **p. 38** |

# 1 Veiligheidswaarschuwingen voor installatie

**Neem deze aanwijzingen in acht voordat u begint met de installatie van het product. Uw veiligheid is erg belangrijk voor ons. Lees deze informatie zorgvuldig door voordat u het product gebruikt.**

- De installatie moet worden uitgevoerd door een gekwalificeerde technicus die de geldende wetgeving in het land van installatie en de instructies van de fabrikant kent en naleeft.
- Als service van de fabrikant nodig is om fouten te verhelpen die het gevolg zijn van onjuiste installatie, wordt dergelijke service niet gedekt bij de reparatie.
- Verwijder het verpakkingsmateriaal voordat u het apparaat aanzet.
- Controleer na het uitpakken zorgvuldig of het apparaat niet beschadigd is. Neem in geval van problemen contact op met de klantenservice voordat u het apparaat installeert en sluit het niet aan op de voeding.
- Een beschadigd product kan kortsluiting, elektrische schokken, brand en andere gevaren veroorzaken.
- Controleer de verpakking op accessoires of begeleidende materialen (documenten, schroeven, accessoire, brochuretas, gebruikershandleiding, etc.); verwijder ze en bewaar ze.
- Het product kan overlappend of verzonken op het aanrecht worden geïnstalleerd.
- Voordat u het product installeert, moet u ervoor zorgen dat de ruimte goed geventileerd is zodat frisse lucht kan circuleren, wat nodig is voor een goede koeling. Volg de illustraties voor de voorgestelde minimale open ruimtes.
- Er is geen extra bediening/instelling nodig om het apparaat op de nominale frequenties te laten werken.
- Als de service van de fabrikant vereist is om storingen te corrigeren die het gevolg zijn van onjuiste installatie, wordt deze service niet gedekt door de garantie. De installatie-instructies voor professioneel gekwalificeerd personeel moeten worden opgevolgd.
- Een onjuiste installatie kan schade of persoonlijk letsel veroorzaken aan personen, dieren of eigendommen. De fabrikant kan niet aansprakelijk worden gesteld voor dergelijke schade of dergelijk letsel.
- Veilig gebruik is alleen gegarandeerd als de installatie correct is uitgevoerd volgens deze instructies. In geval van schade als gevolg van onjuiste installatie ligt de verantwoordelijkheid bij degene die het product heeft geïnstalleerd.
- Tijdens de installatie moet de kookplaat worden losgekoppeld van het lichtnet.
- Het wordt aanbevolen om tijdens de installatie beschermende handschoenen te dragen om letsel te voorkomen.
- De garantie dekt geen schade veroorzaakt door onjuiste installatie.
- Bij onjuiste installatie, geknoei met het apparaat en onjuiste aansluiting vervalt de geldigheid van de productgarantie.
- Zorg ervoor dat de voedingskabel van het product niet toegankelijk is.
- Na montage mag het netsnoer niet in contact komen met bewegende delen (zoals een lade) en mag het niet worden blootgesteld aan mechanische spanningen.

- Dit product vereist constante ventilatie tijdens het gebruik. Dek de ventilatieopeningen niet af.
- Wanneer het product aan de eindgebruiker wordt geleverd, moet de technicus ervoor zorgen dat het correct is geïnstalleerd.

## Waar het product moet worden geïnstalleerd 2

- Installeer en gebruik dit product in een gesloten, afgedekte, droge en goed geventileerde omgeving.
- Installeer het product niet in open omgevingen die blootstaan aan atmosferische invloeden.
- Dit apparaat is ontworpen voor gebruik op een hoogte lager dan 2000 m.
- Installeer het product in de buurt van een stopcontact.
- Gebruik het product alleen in een verzonken compartiment, anders riskeert u letsel en brandwonden.
- Plaats de kookplaat niet boven een niet-gekoelde oven, droger, vaatwasser of koelkast. Het wordt ook aanbevolen om installatie boven een wasmachine te vermijden. Installatie van de kookplaat boven een gekoelde oven is toegestaan.

### Andere tips

- Zaag het werkoppervlak nauwkeurig uit met het benodigde gereedschap, afhankelijk van het te zagen materiaal. Alle oppervlakken moeten afgedicht zijn of op een andere manier bestand tegen het binnendringen van vocht.
- Het werkoppervlak moet worden gevormd aan de hand van de diagrammen in deze handleiding. Het kookoppervlak moet perfect horizontaal staan. Controleer of de afdichting onder het kookoppervlak, indien aanwezig, goed geplaatst is.
- Gebruik een zachte doek tijdens het installeren om beschadiging van de kookplaat en het werkoppervlak te voorkomen.

⚠ **WAARSCHUWING:** Brandgevaar en schade door open vuur. Houd open vuur (bijvoorbeeld een kaars) uit de buurt van het product.

# 3 Afmetingen kookplaat

## 3.1 Breedte 60

Afmetingen in **mm**

**Axonometrisch bovenaanzicht**

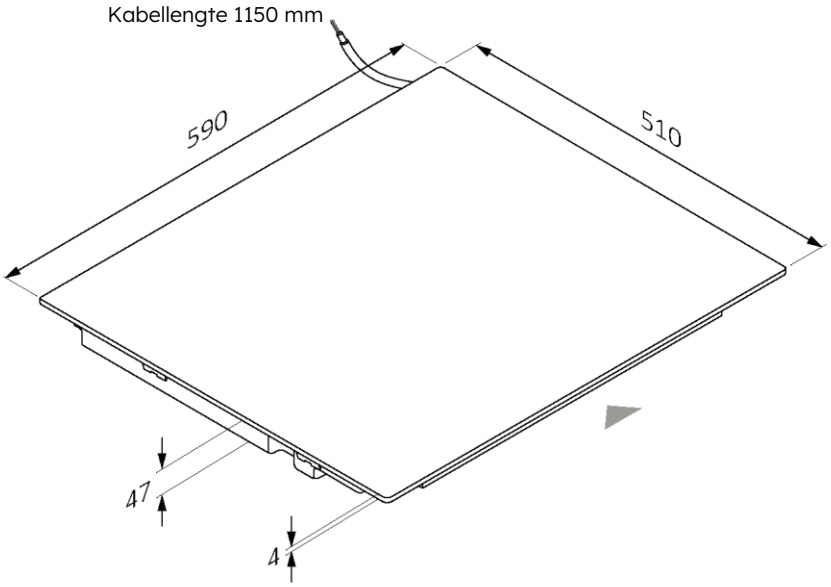


**Axonometrisch onderaanzicht**

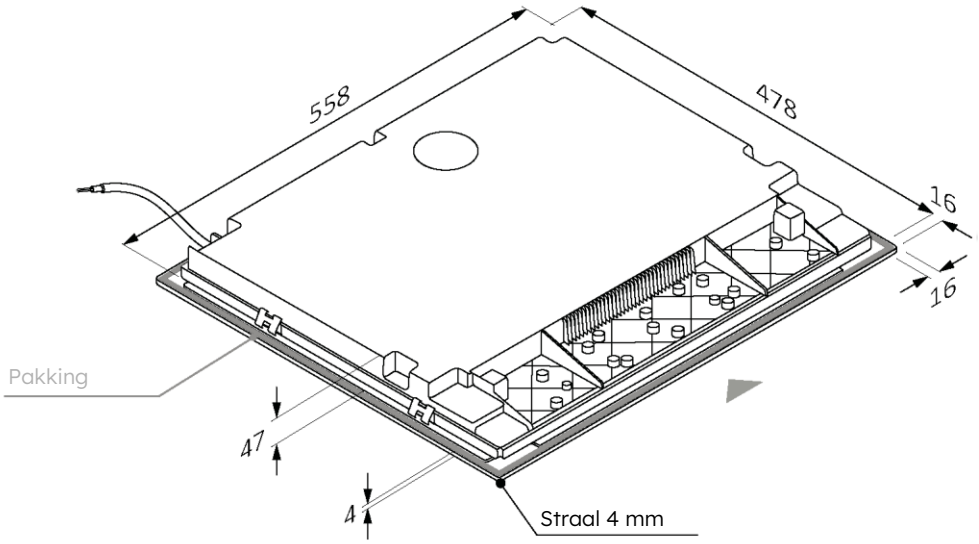

60 65 80 90

Afmetingen in **mm**

**Vooraanzicht**

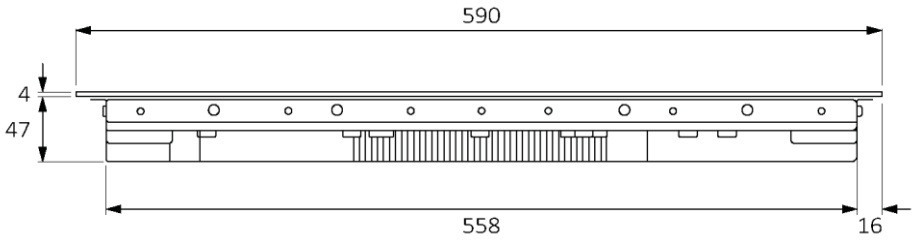


**Zijaanzicht**

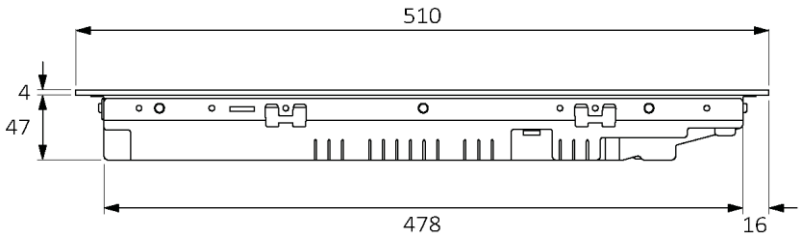

## 3.2 Breedte 65

Afmetingen in **mm**

**Axonometrisch bovenaanzicht**

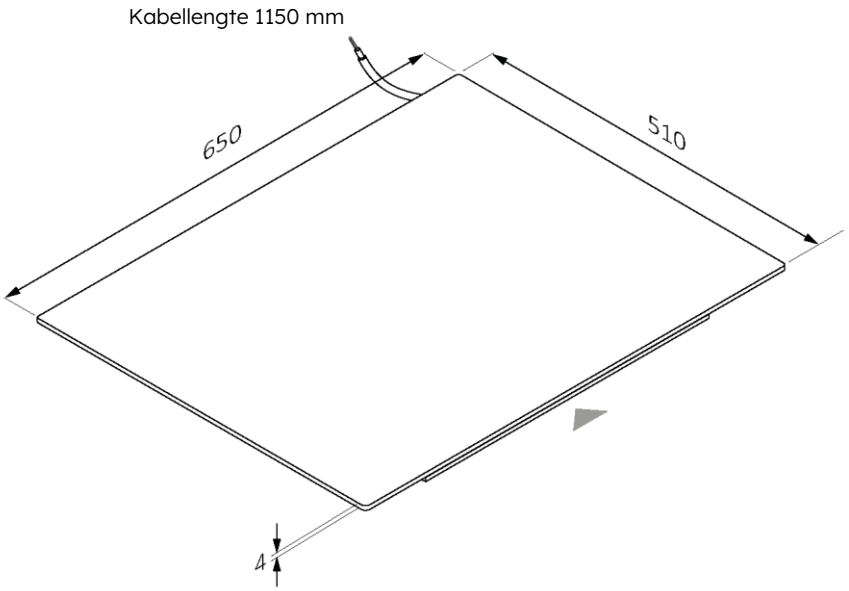


**Axonometrisch onderaanzicht**

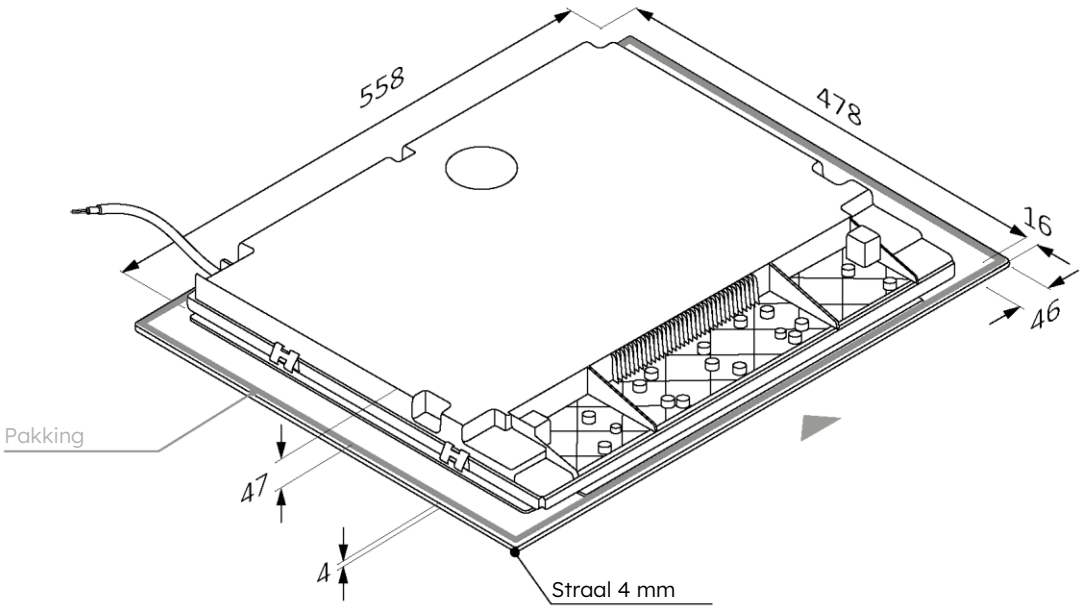

60 65 80 90

Afmetingen in **mm**

**Vooraanzicht**

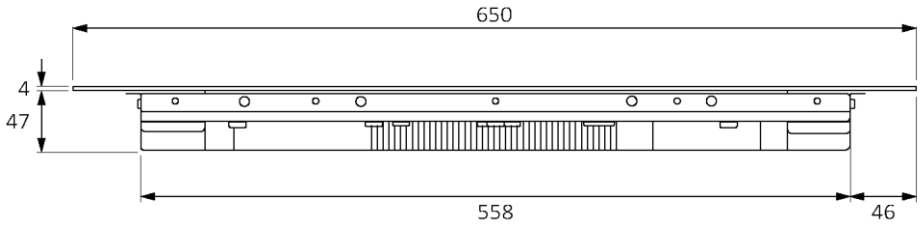


**Zijaanzicht**

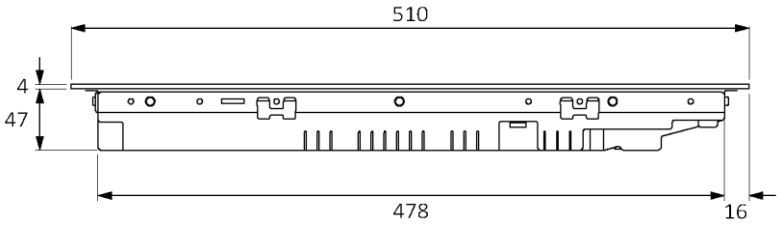

## 3.3 Breedte 80

Afmetingen in **mm**

**Axonometrisch bovenaanzicht**

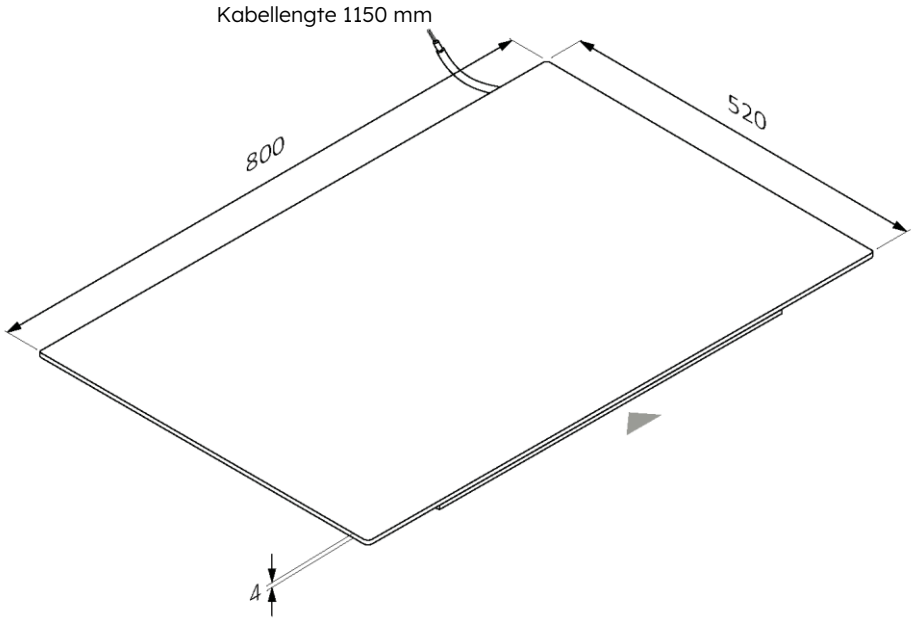


**Axonometrisch onderaanzicht**

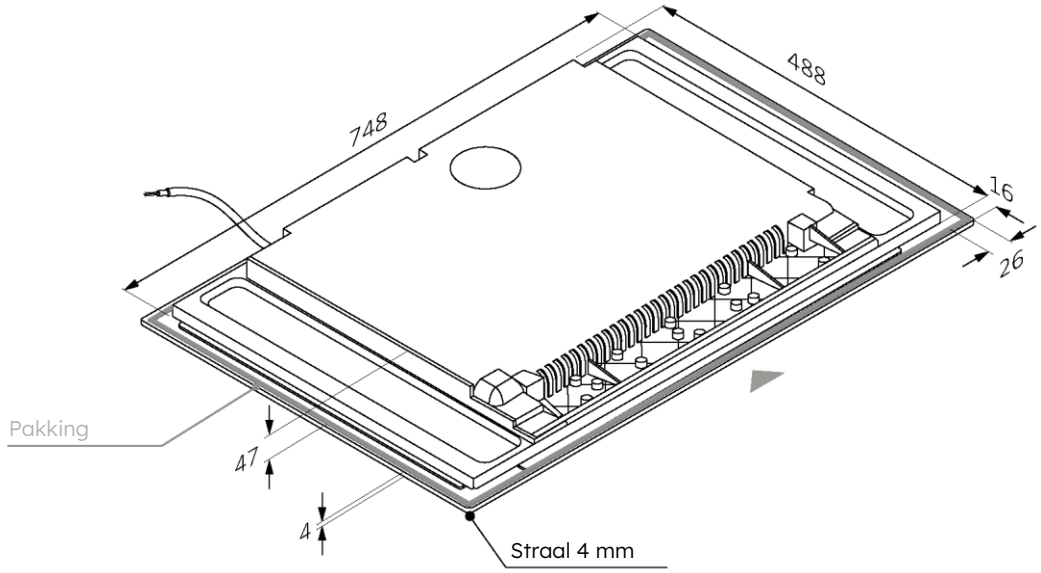

60 65 80 90

Afmetingen in **mm**

**Vooraanzicht**

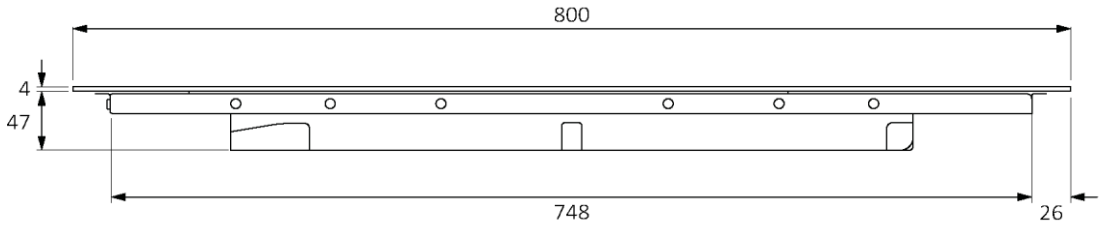


**Zijaanzicht**

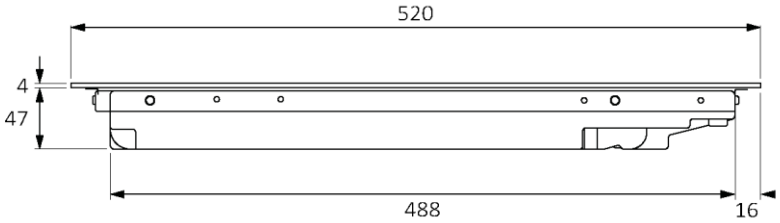

## 3.4 Breedte 90

Afmetingen in **mm**

**Axonometrisch bovenaanzicht**

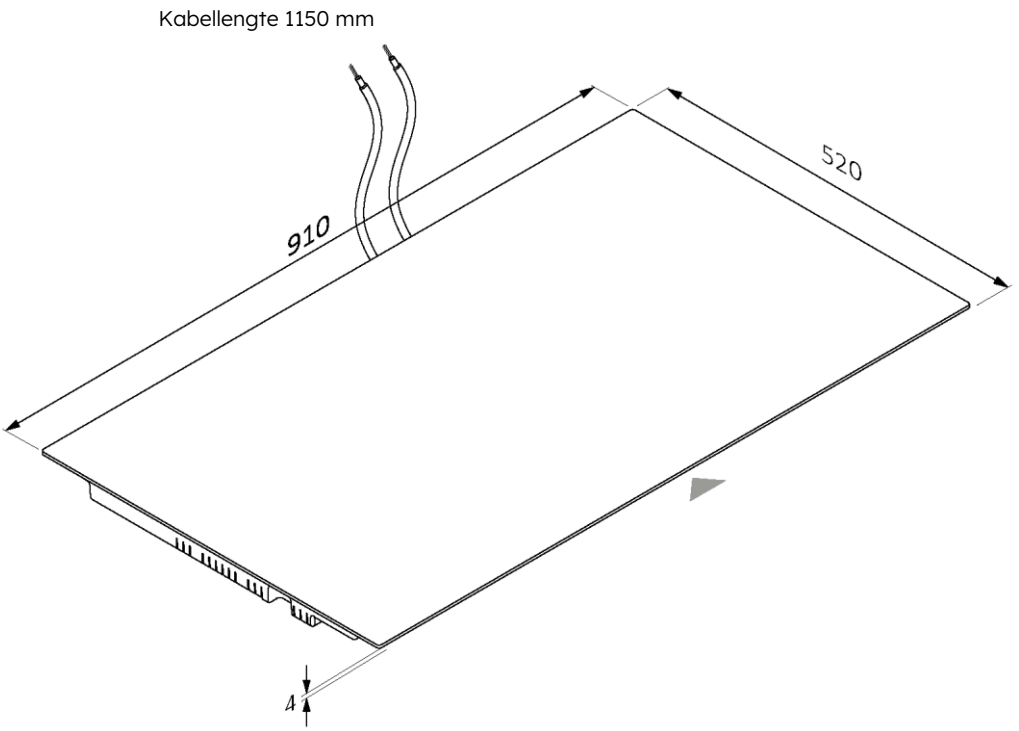


**Axonometrisch onderaanzicht**

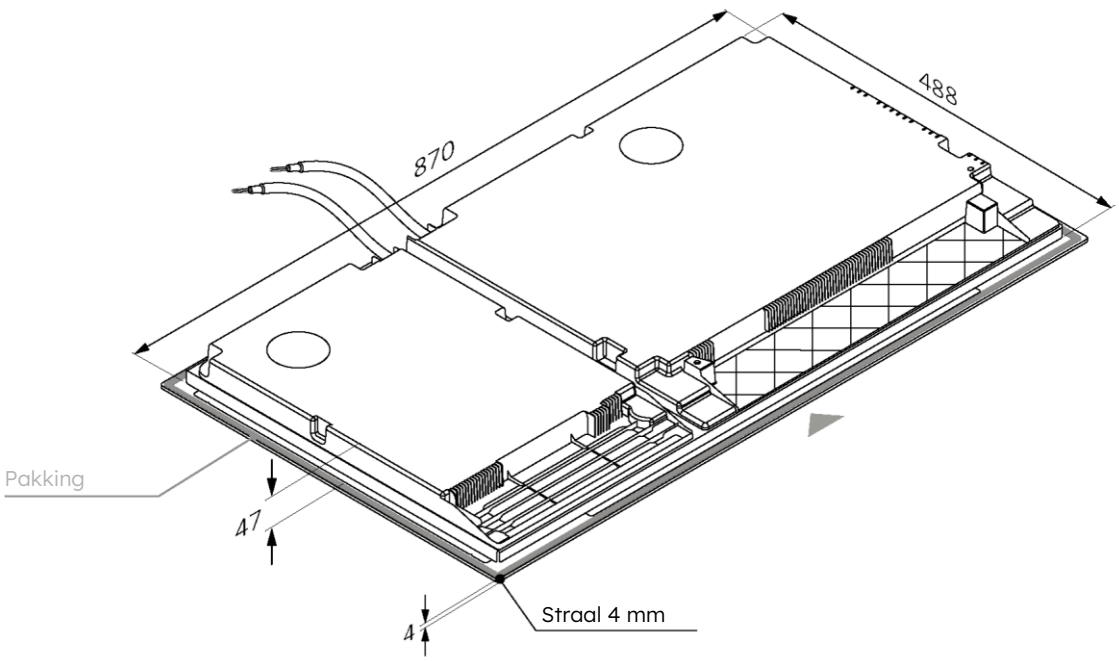

60 65 80 90

Afmetingen in **mm**

**Vooraanzicht**

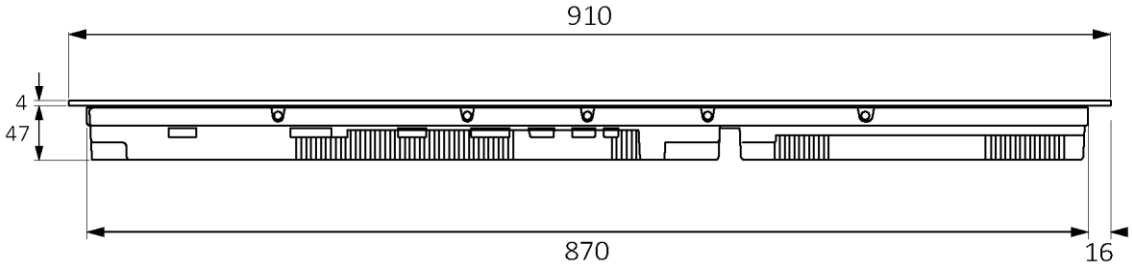


**Zijaanzicht**

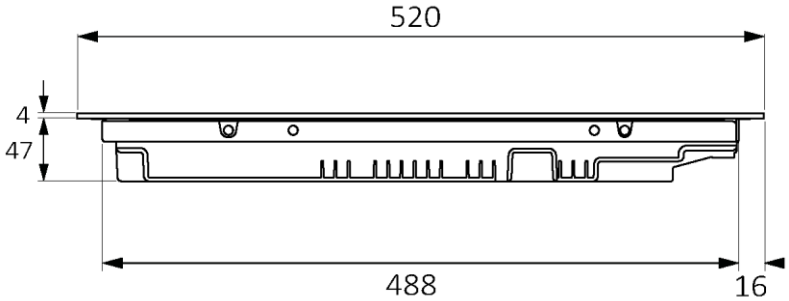

# 4 Installatiegereedschap

## 4.1 Standaard installatie

**Benodigde gereedschappen**

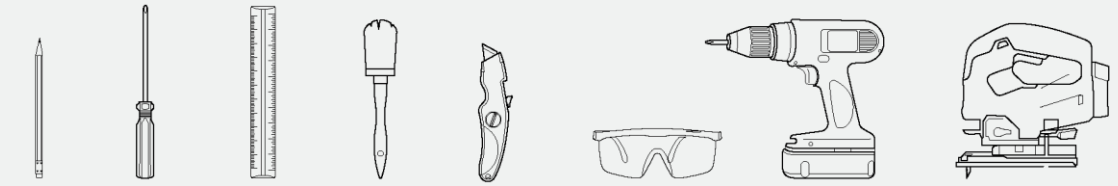

Potlood | Schroe-vendraaier | Liniaal | Borstel | Stanleymes | Veiligheidsbril | Schroefboormachine | Decoupeerzaag

**Gereedschap meegeleverd met het product**

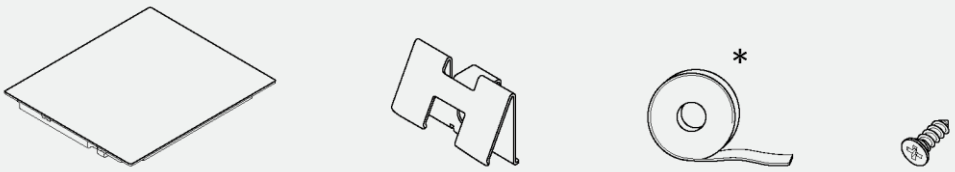


Kookplaat | Clip x4 | Pakking | Schroeven x4

## 4.2 Verzonken installatie

**Benodigde gereedschappen**

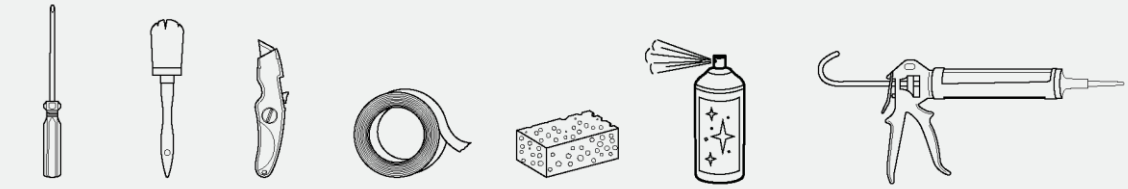

Schroe-vendraaier | Borstel | Stanleymes | Tape | Spons | Reinigingsspray | Siliconen

**Gereedschap meegeleverd met het product**

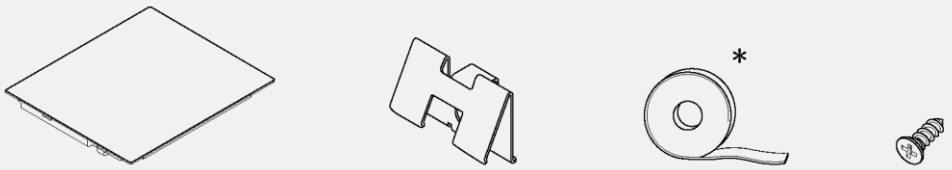


Kookplaat | Clip x4 | Pakking | Schroeven x4

* Bij modellen van 90 cm is de afdichting al geïnstalleerd.

# Voorzorgsmaatregelen

- Met betrekking tot veiligheid voldoet dit product aan de huidige regelgeving.
- De afstand tussen de kookplaat en de kasten of inbouwapparaten moet zodanig zijn dat er voldoende ventilatie en luchtafvoer is.
- De minimale afstand tussen de kookplaat en de afzuigkap hangt af van het model van de afzuigkap **(A)**.
- De afstand tussen de kookplaat en de bovenkasten moet rekening houden met de aanwezigheid van grote voorwerpen (potten/pannen, opscheplepels, etc.) en het gebruik ervan **(B)**.
- De minimale afstand tussen de opening van de kookplaat en de achterwand/spatwand van de keuken moet minstens 35 mm **(C)** zijn.
- Houd een veilige afstand aan de zijkant tot de meubels **(D)**. De zijbekleding van de meubels moet gemaakt zijn van hittebestendig materiaal.
- In het gebied onder de kookplaat moet er een vrije ruimte van minstens 10 mm zijn tussen de kookplaat en andere voorwerpen die kunnen worden beïnvloed door de hitte die tijdens het gebruik ontstaat.
- Volg de instructies in deze handleiding voor ventilatie van het product.
- Raadpleeg ook de installatie-instructies van de oven als het product boven een oven wordt geïnstalleerd.

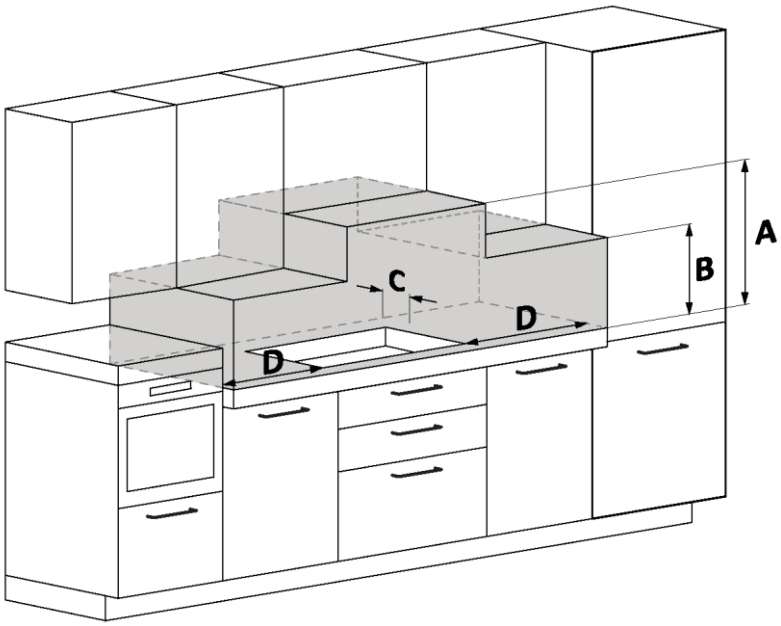


**A** We raden een afstand van minstens 650 mm aan. Raadpleeg ook de handleiding van de afzuigkap.

**B** Bedenk wat een handige ruimte is voor het hanteren van potten/pannen, pollepels en andere voorwerpen.

**C** 35 mm afstand van het verzonken gat tot de achterwand/spatwand.

**D** 35 mm: kookplaatbreedte 60;
55 mm: kookplaatbreedte 65;
35 mm: kookplaatbreedte 80;
35 mm: kookplaatbreedte 90.

# 6 Meubilair en ventilatie

## 6.1 Op ovenbasis

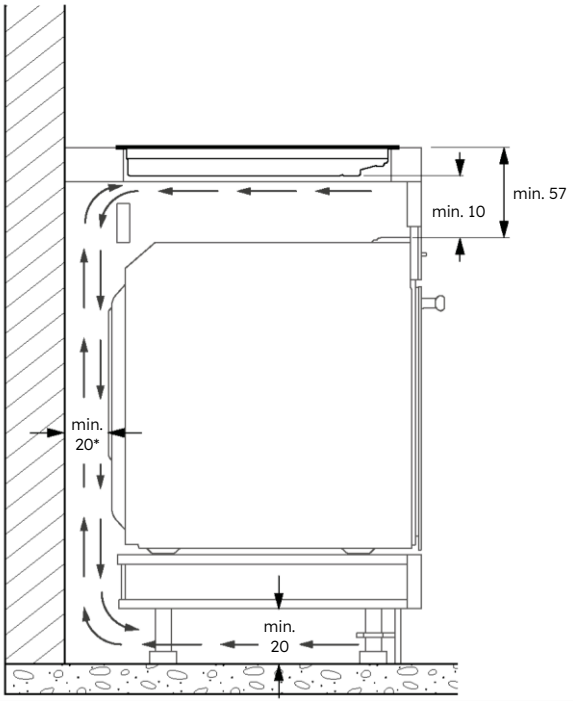


* Indicatie met betrekking tot de kookplaat.
Raadpleeg de specifieke installatiehandleiding voor informatie over de oven.

## 6.2 Op basis met laden

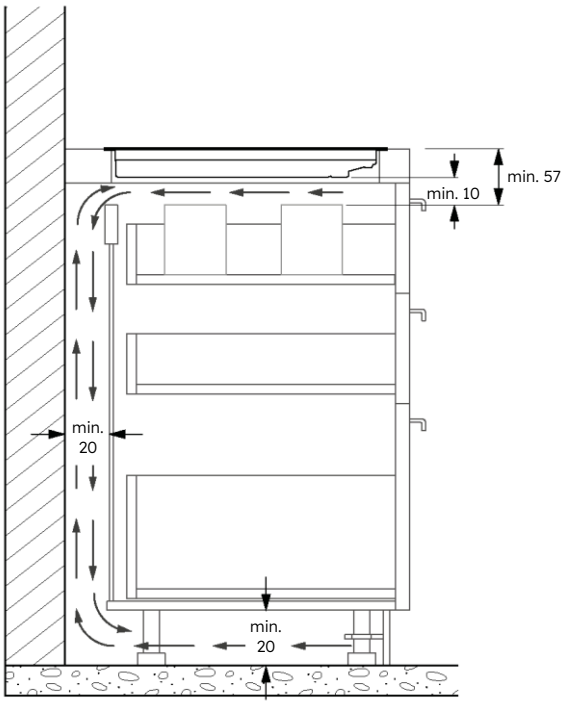

## 6.3 Op basis met legplanken

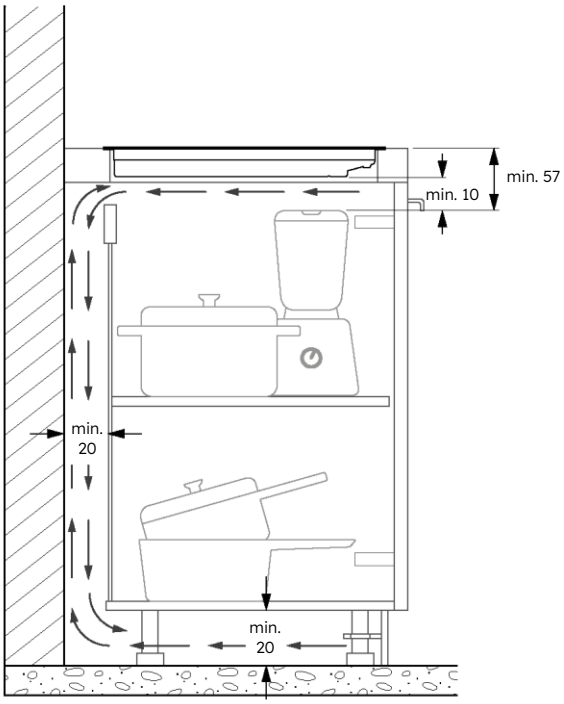


## 6.4 Diktes aanrechtbladen

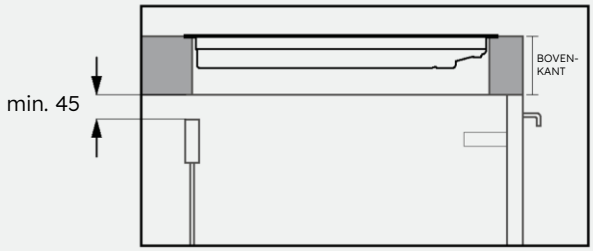


Meubels met een dik aanrechtblad: zorg voor een opening aan de achterkant van minstens 45 mm tussen het aanrechtblad en de ketting aan de achterkant.

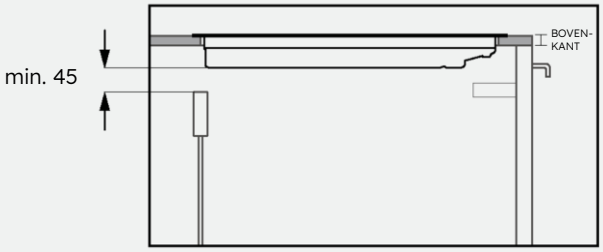


Meubels met een minder dik aanrechtblad: zorg voor een opening aan de achterkant van minstens 45 mm tussen het aanrechtbladkookveld en de ketting aan de achterkant.

# 7 Inbouwafmetingen

- Het aanrechtblad moet worden gevormd aan de hand van de onderstaande diagrammen.
- De achterkant van de kast moet openingen bevatten; volg de onderstaande diagrammen.

## 7.1 Kookplaat breedte 60

**Standaard installatie**

Afmetingen in **mm**

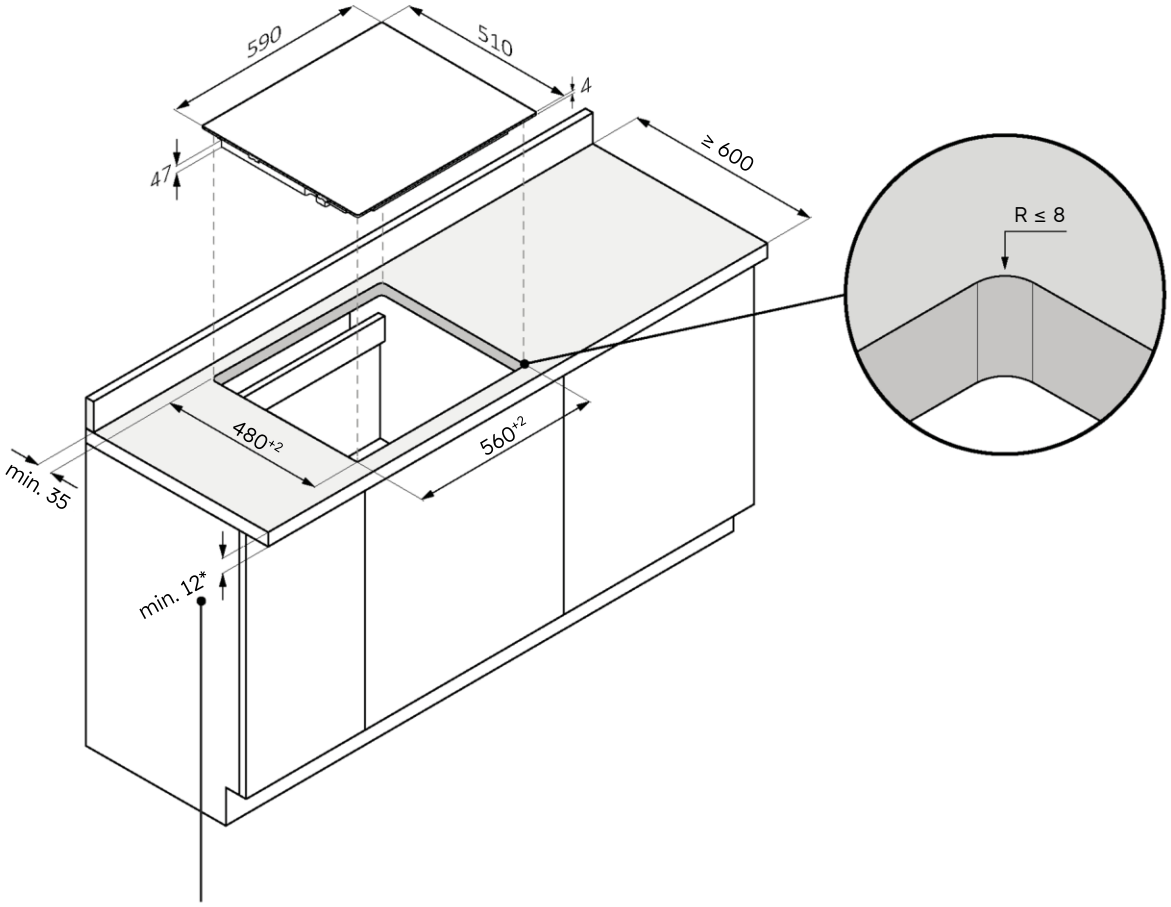


*28 met oven eronder

**Verzonken installatie**

⚠ **WAARSCHUWING:** Niet beschikbaar voor producten met afgeschuind glas.

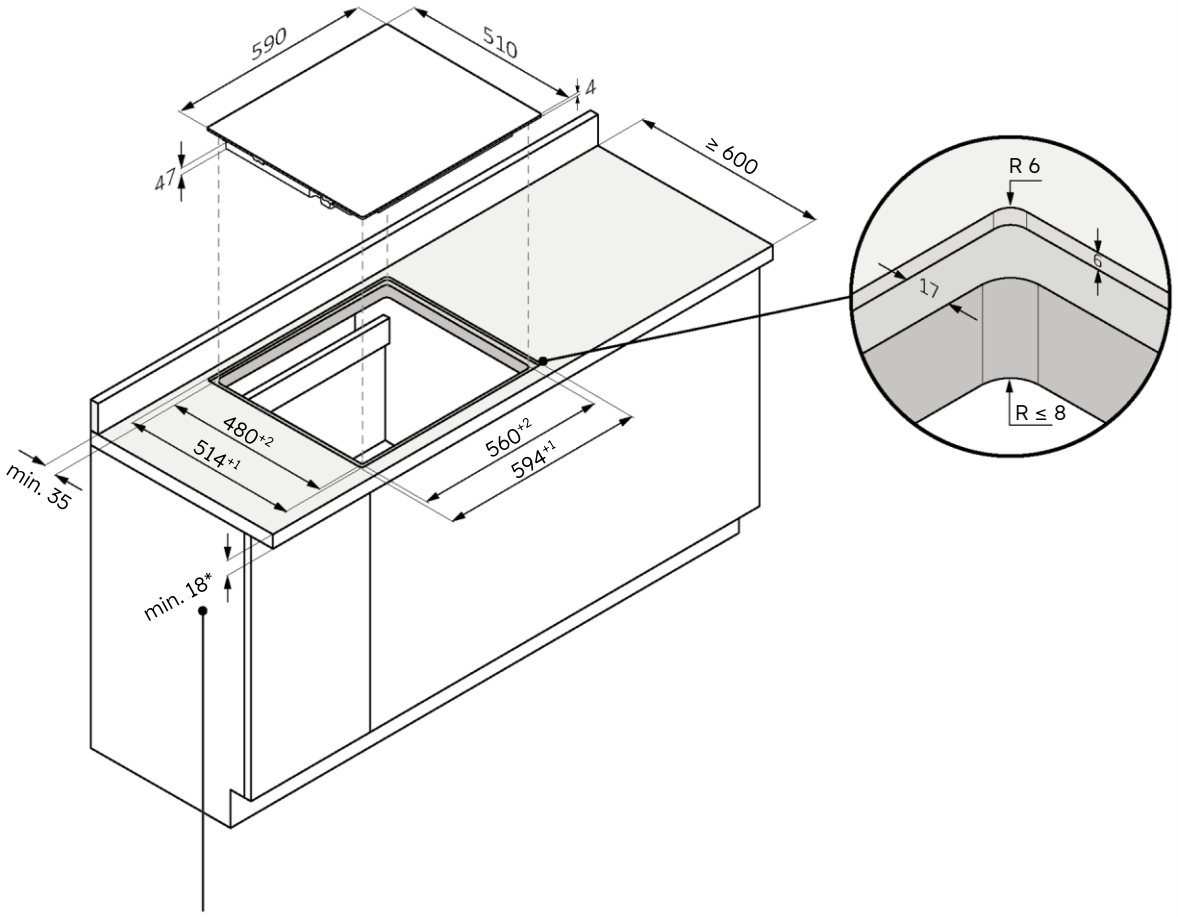


*34 met oven eronder

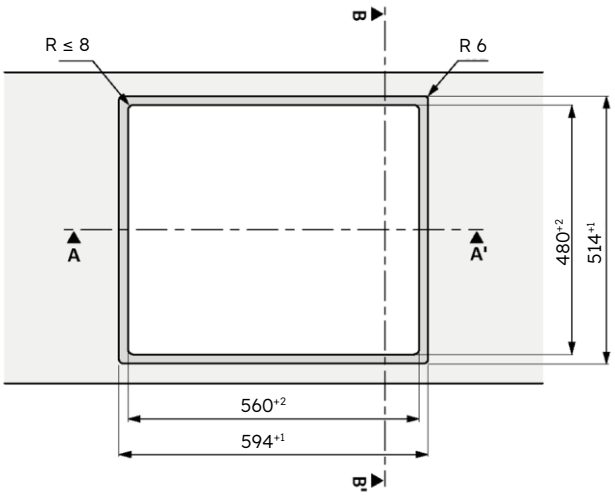


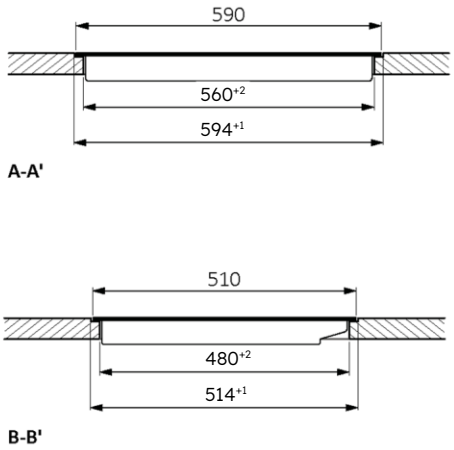

## 7.2 Kookplaat breedte 65

**Standaard installatie**

Afmetingen in **mm**

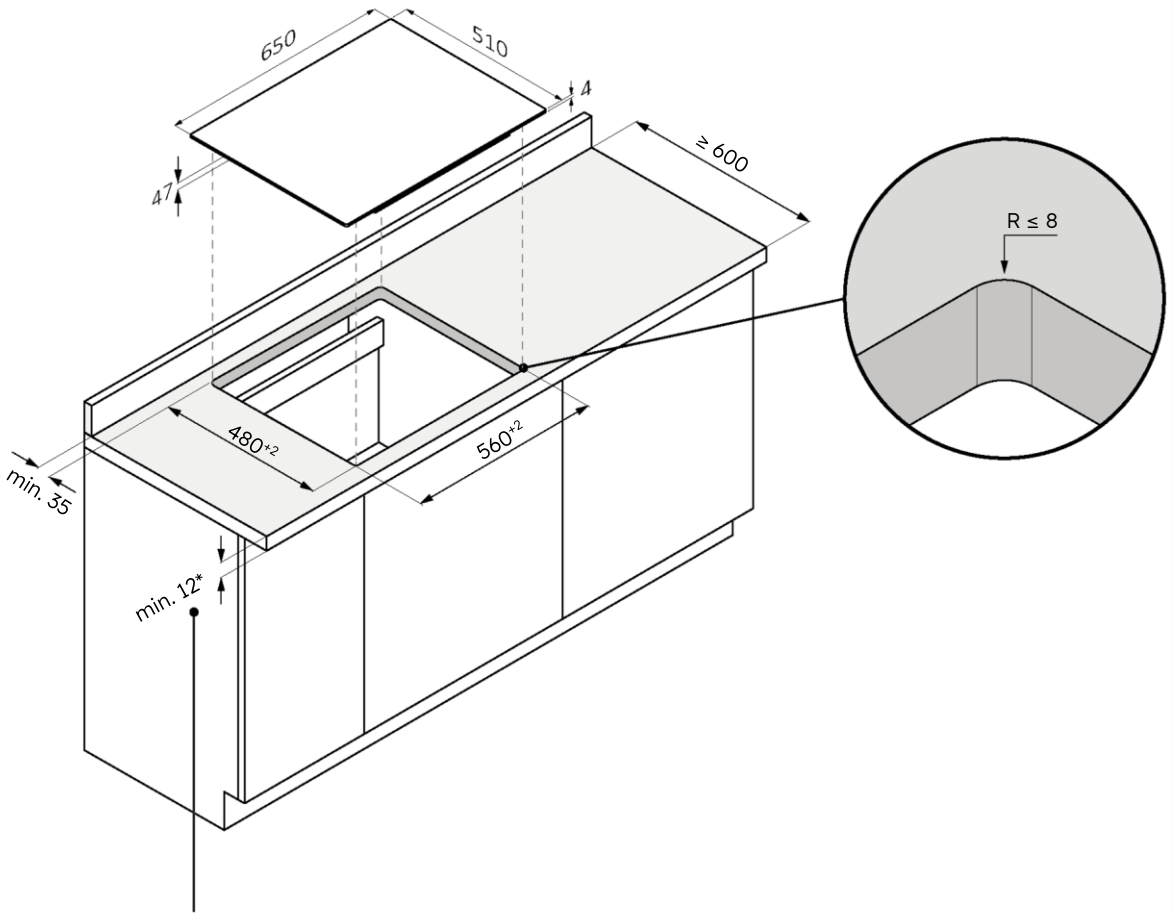


*28 met oven eronder

**Verzonken installatie**

⚠ **WAARSCHUWING:** Niet beschikbaar voor producten met afgeschuind glas.

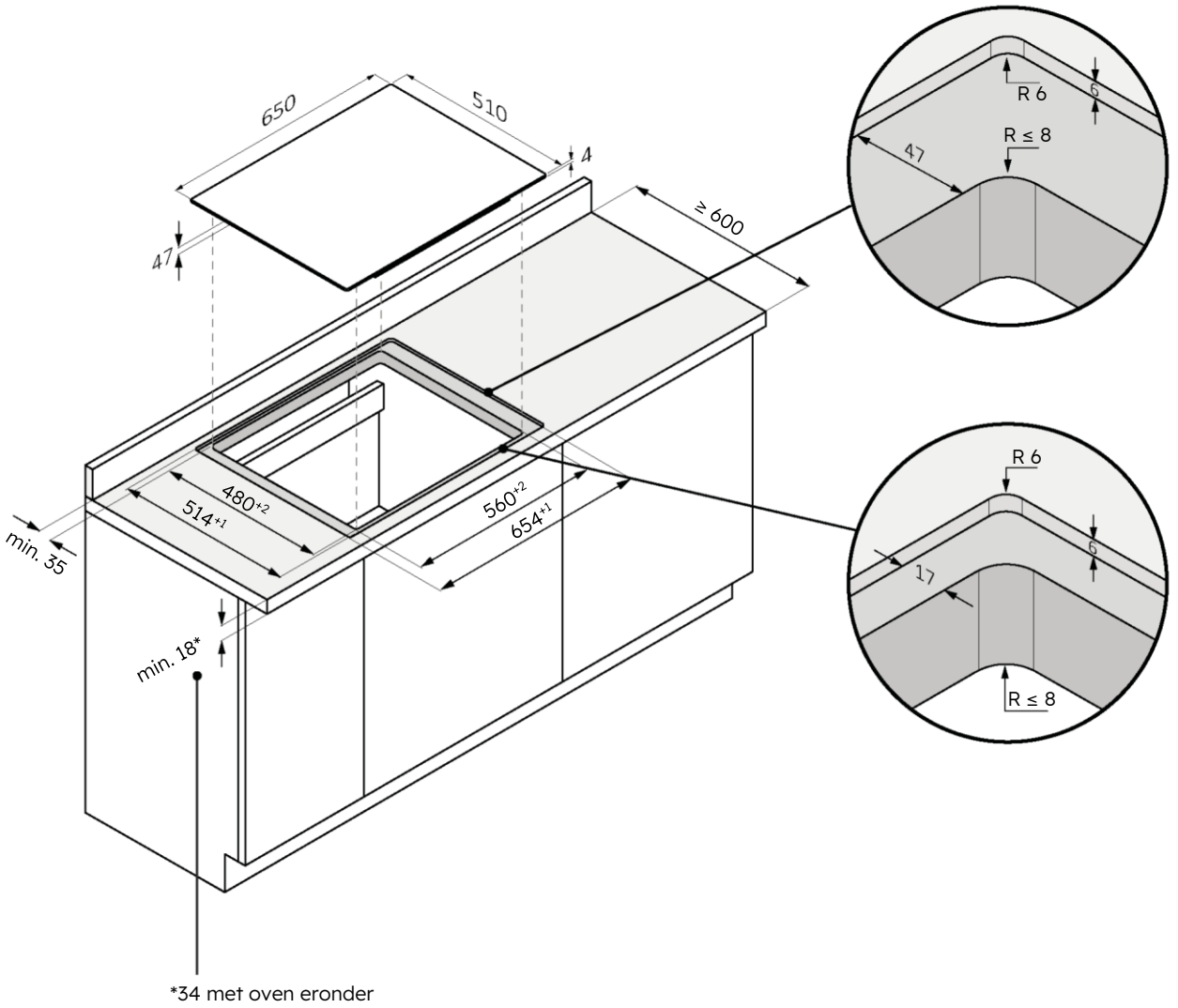


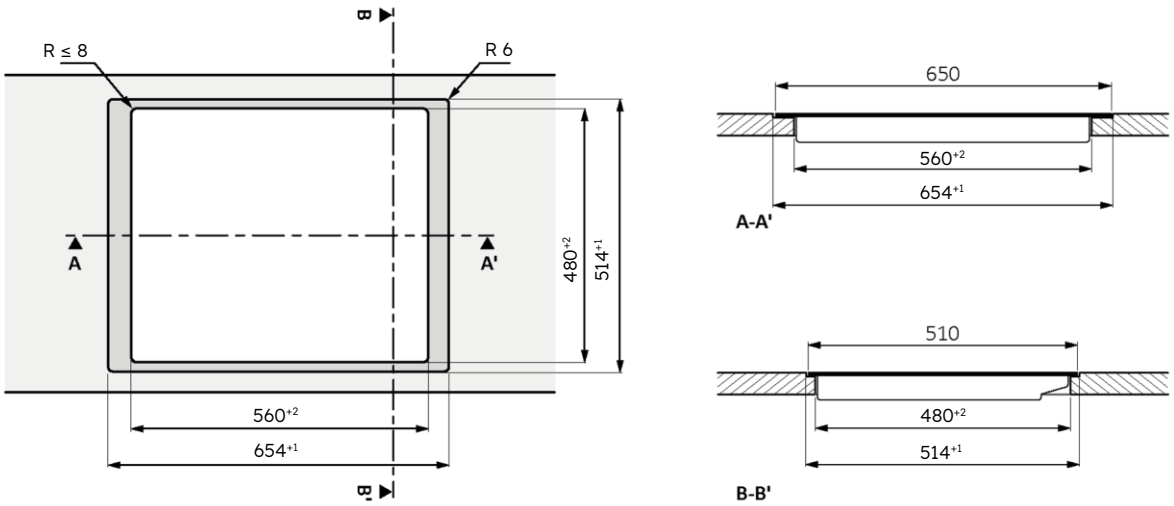

## 7.3 Kookplaat breedte 80

**Standaard installatie**

Afmetingen in **mm**

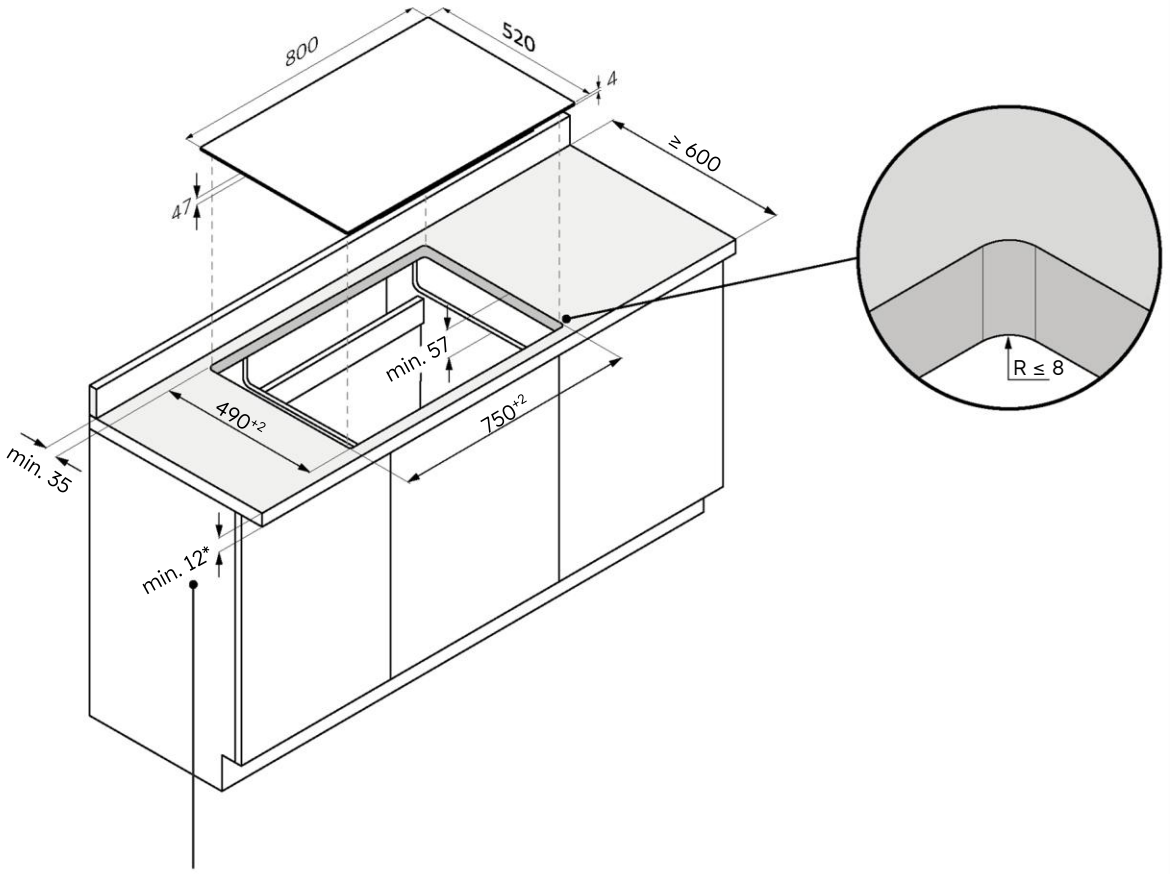


*28 met oven eronder

60 65 80 90

**Verzonken installatie**

⚠ **WAARSCHUWING:** Niet beschikbaar voor producten met afgeschuind glas.

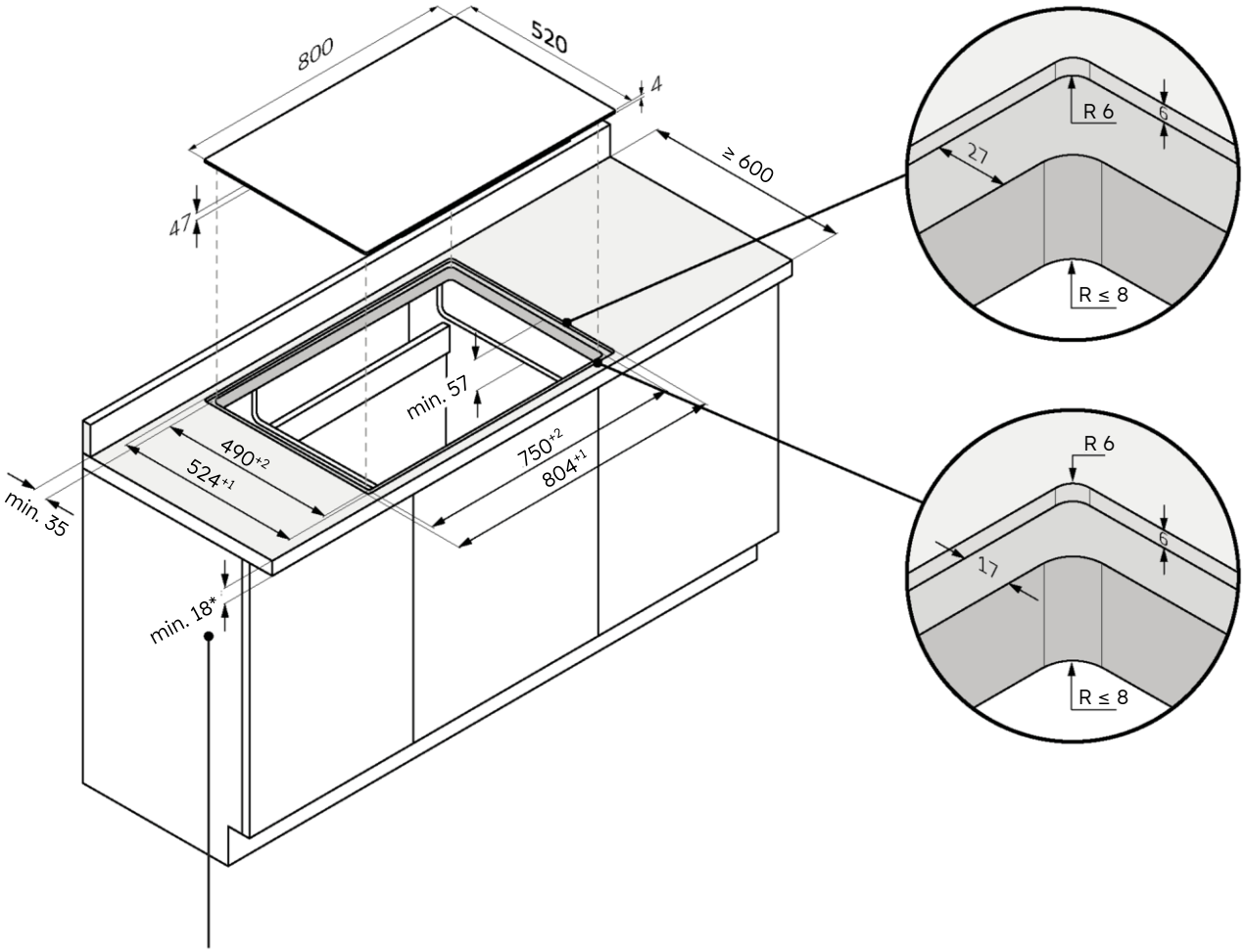


*34 met oven eronder

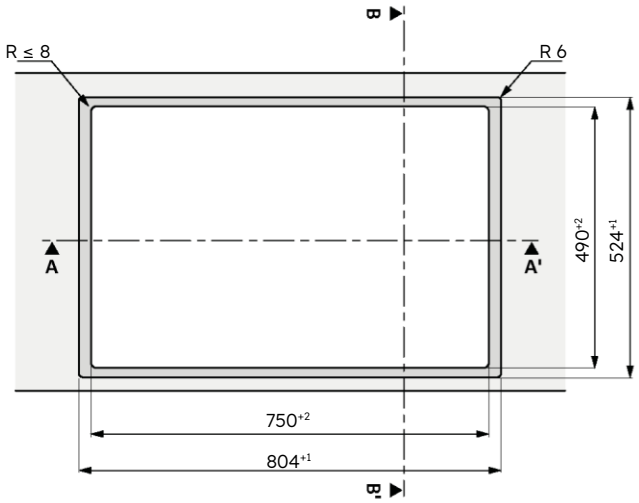


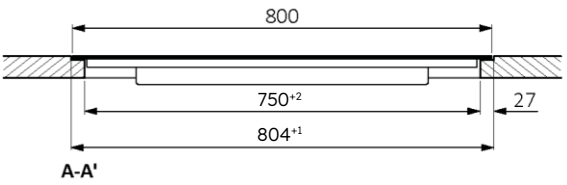


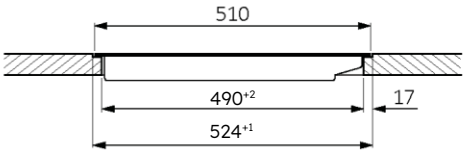

## 7.4 Kookplaat breedte 90

**Standaard installatie**

Afmetingen in **mm**

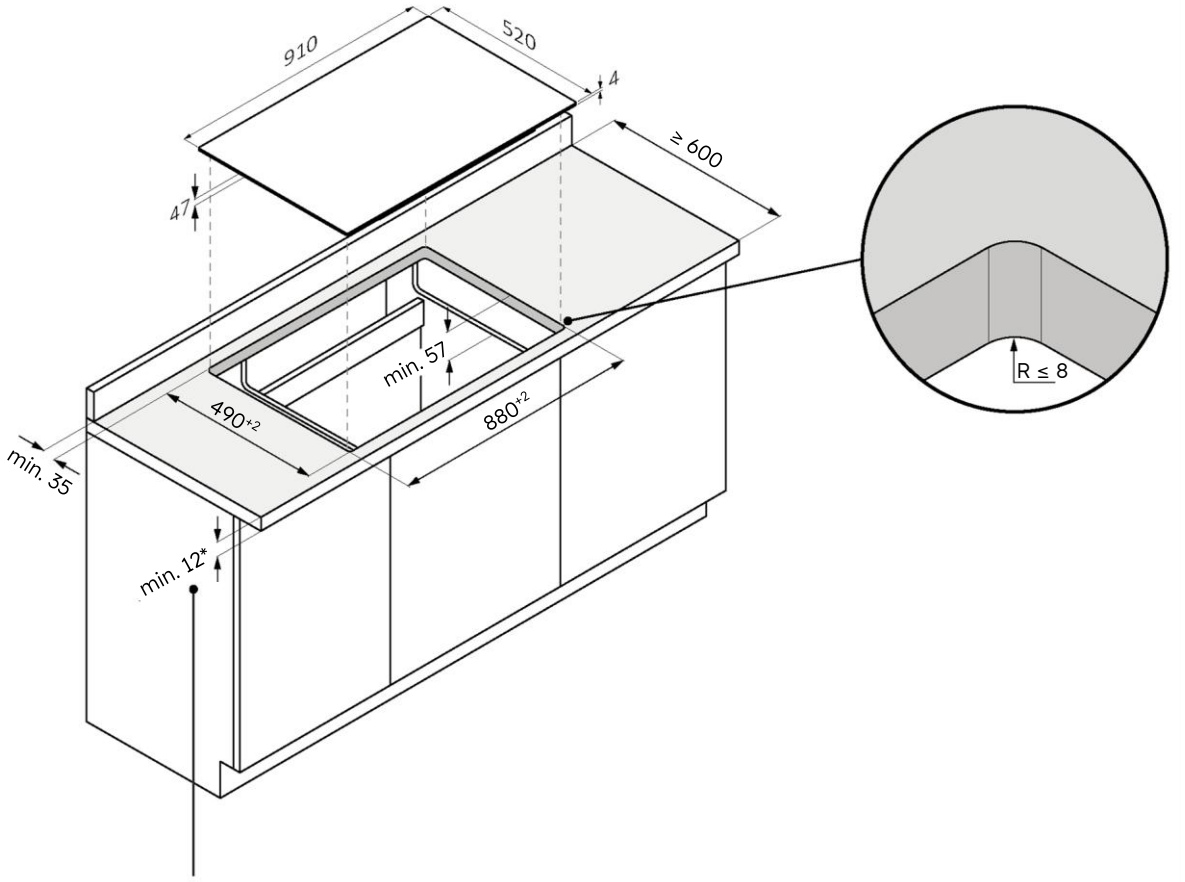


*28 met oven eronder

**Verzonken installatie**

⚠ **WAARSCHUWING:** Niet beschikbaar voor producten met afgeschuind glas.

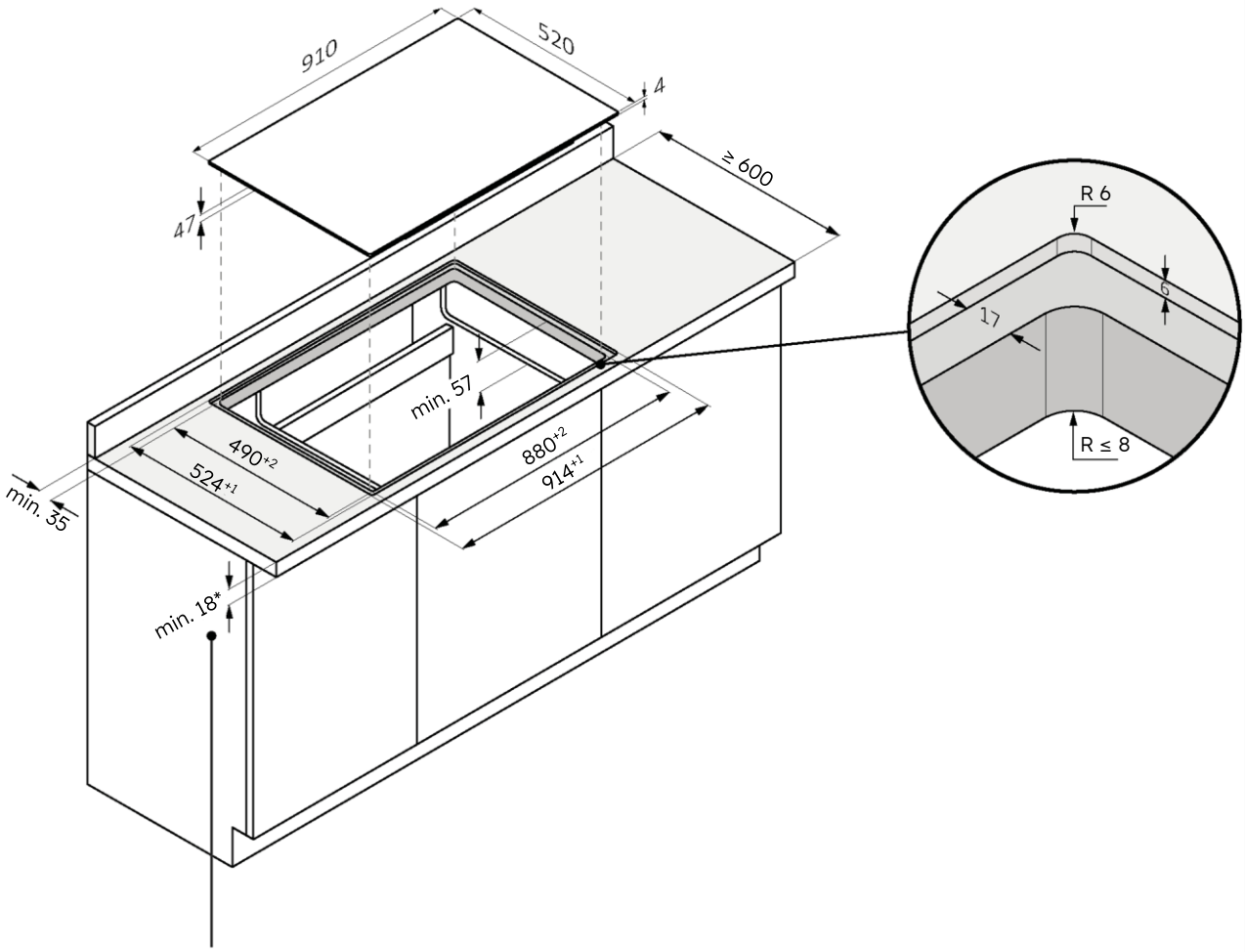


*34 met oven eronder

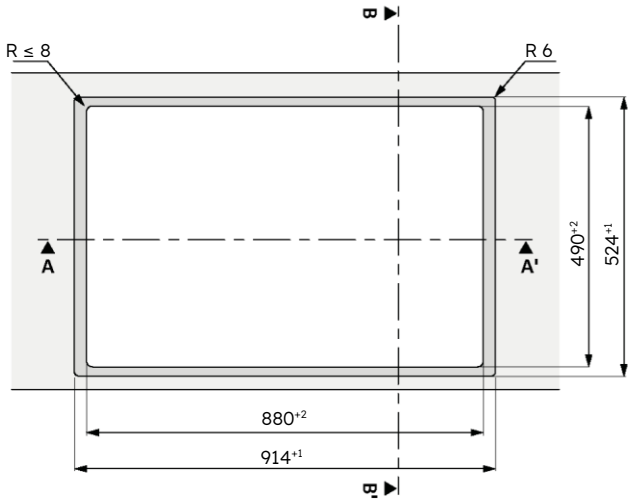


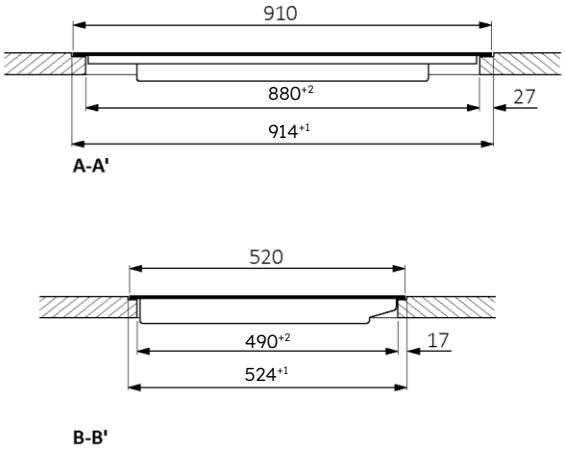

# 8 Aansluiting op het lichtnet

## 8.1 Waarschuwingen voor de veiligheid

**Neem de volgende waarschuwingen in acht om de elektrische aansluiting van het apparaat veilig uit te voeren:**

- Verkeerd uitgevoerde reparaties, installatie en onderhoud kunnen de gebruiker ernstig in gevaar brengen.
- De producent verklaart niet aansprakelijk te zijn voor directe of indirecte schade veroorzaakt door onjuiste installatie, onderhoud of reparatie. De producent is ook niet aansprakelijk voor schade veroorzaakt door ontbrekende of onderbroken aardingsleidingen (elektrische schokken).
- Laat de kookplaat alleen aansluiten op het elektriciteitsnet door een gekwalificeerde technicus die de plaatselijke voorschriften en aanvullende regels van het plaatselijke elektriciteitsbedrijf kent en naleeft.
- Het product valt onder beschermingsklasse I en kan alleen worden gebruikt als het is voorzien van een aardleiding.
- Het product moet spanningsvrij zijn tijdens de installatie.
- Plaats tijdens de installatie geen metalen voorwerpen (zoals messen, vorken, lepels en deksels) op het oppervlak van de kookplaat, omdat deze heet kunnen worden.
- Sluit het product alleen aan met de meegeleverde kabel.
- Het product moet worden aangesloten op een correct aangelegd elektrisch systeem.
- Bij onjuiste installatie, geknoei met het apparaat en onjuiste aansluiting vervalt de geldigheid van de productgarantie.
- Als het netsnoer beschadigd is, moet het worden vervangen door de fabrikant, een servicetechnicus of een vergelijkbaar gekwalificeerd persoon om risico's te voorkomen.
- Aansluiting op een betrouwbaar aardingssysteem is essentieel en verplicht.
- Dit apparaat mag alleen door een bevoegd persoon worden geïnstalleerd en geaard.
- Koppel het apparaat los van de netstroom voordat u er werkzaamheden of onderhoud aan uitvoert.
- Dit apparaat moet worden aangesloten op een circuit met een isolatieschakelaar die het apparaat volledig loskoppelt van de voedingsbron.
- Wijzigingen aan het elektrische systeem in huis mogen alleen worden uitgevoerd door een gekwalificeerde elektricien.
- Het niet opvolgen van deze aanbevelingen kan elektrische schokken of de dood tot gevolg hebben.
- De kookplaat moet worden aangesloten op de voeding via een meerpolige scheidingsinrichting die zorgt voor scheiding tussen contacten die voldoen aan drukladingscategorie III. Dit apparaat moet bestand zijn tegen de maximale aangesloten belastingen en voldoen aan de huidige regelgeving.

⚠ **WAARSCHUWING:** Om gevaar door het per ongeluk resetten van de thermische beveiliging te voorkomen, mag het apparaat niet worden gevoed door een extern schakelapparaat, zoals een timer, en mag het niet worden aangesloten op een circuit dat regelmatig wordt in- en uitgeschakeld.

- **Stroomkabel:** Het apparaat is uitgerust met een stroomkabel die moet worden aangesloten op het thuisnetwerk. Bekijk de verschillende aansluitmogelijkheden, afhankelijk van het type huishoudelijke voeding, in het relevante diagram. Het gegevensplaatje vermeldt ook de toegestane aansluitspanning voor dit apparaat en het relatieve geabsorbeerde vermogen aan.

## 8.2 Instructies

**Geabsorbeerd vermogen**
Zie het gegevensplaatje van het product.

**Differentiële stroomonderbreker (levensreddend)**
Het gebruik van een aardlekschakelaar met een uitschakelstroom die voldoet aan de huidige normen wordt aanbevolen.

**Scheidingsapparaten**
In het geval dat het nodig is om het te gebruiken, moet de kookplaat worden aangesloten op de voeding via een meerpolige scheidingsinrichting die een scheiding garandeert tussen contacten die voldoen aan overspanningscategorie III. Een dergelijk apparaat moet bestand zijn tegen de maximaal aangesloten belastingen en voldoen aan de huidige normen.

**Stroomkabel**
Het product is uitgerust met een stroomkabel die moet worden aangesloten op het thuisnetwerk. Bekijk de verschillende aansluitmogelijkheden, afhankelijk van het type huishoudelijke voeding, in het relevante diagram. Het gegevensplaatje geeft ook de toegestane aansluitspanning voor dit apparaat en het relatieve geabsorbeerde vermogen aan.

**Het netsnoer vervangen**
Vervang de kabel niet zelf. Neem contact op met het erkende assistentiecentrum.

## 8.3 Ander advies

Voor het gebruik van elk huishoudelijk apparaat moeten bepaalde basisregels in acht worden genomen:

- Trek niet aan het netsnoer om het apparaat los te koppelen van de voeding.
- Raak het apparaat niet aan met natte of vochtige handen of voeten.
- Over het algemeen wordt het gebruik van adapters, stekkerdozen of verlengsnoeren afgeraden.
- Schakel het apparaat uit en knoei er niet mee in geval van een storing en/of prestatieverlies.

## 8.4 Aansluitschema

60 65 80 90

Houd u aan de plaatselijke voorschriften en eventuele aanvullende eisen van het plaatselijke elektriciteitsbedrijf. Volg het onderstaande aansluitschema voor de voedingskabel voor kookplaten van 60, 65 en 80 cm.

**Het apparaat aansluiten**
Neem de aansluitgegevens op het typeplaatje in acht.
Voer de aansluiting uitsluitend uit volgens het betreffende diagram:

- BR: bruin
- BL: blauw
- YE/GN: geel en groen
- BK: zwart
- GY: grijs

**Eenfasig**

220–240 V 1L/1N ~50/60 Hz

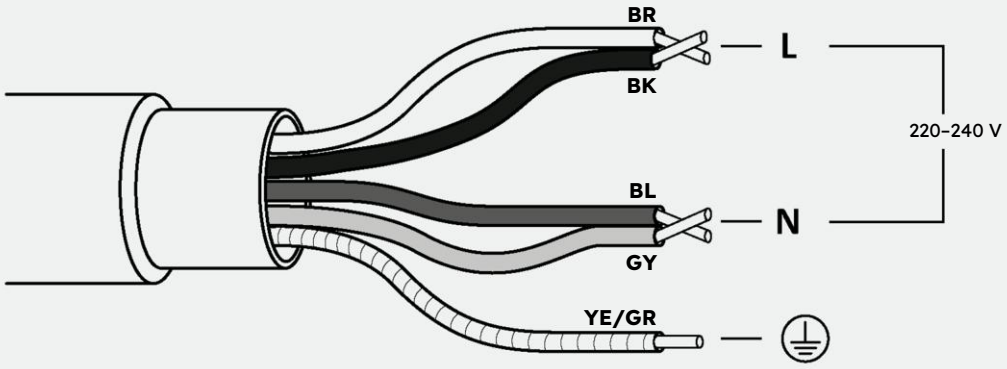


**Driefasig**

220–240 V 2L/1N ~50/60 Hz

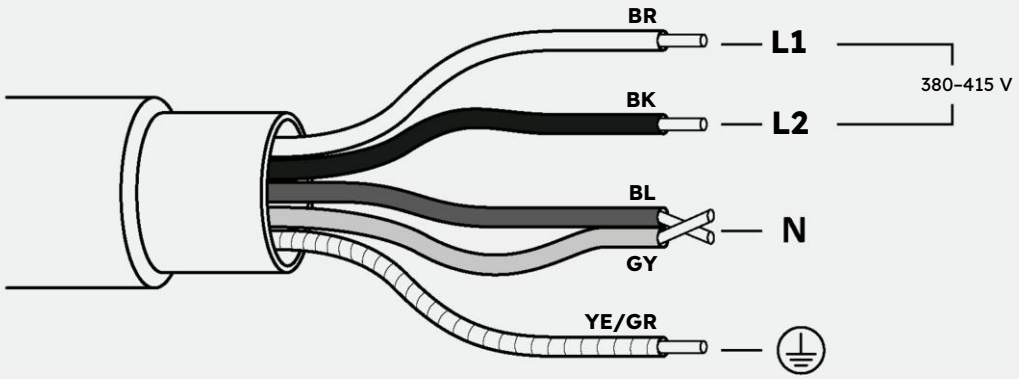

## 8.5 Aansluitschema

60 65 80 90

Houd u aan de plaatselijke voorschriften en eventuele aanvullende eisen van het plaatselijke elektriciteitsbedrijf. Volg het onderstaande aansluitschema voor de voedingskabel voor kookplaten van 90 cm.

**Het apparaat aansluiten**
Neem de aansluitgegevens op het typeplaatje in acht.
Voer de aansluiting uitsluitend uit volgens het betreffende diagram:

- BR: bruin
- BL: blauw
- YE/GN: geel en groen
- BK: zwart
- GY: grijs

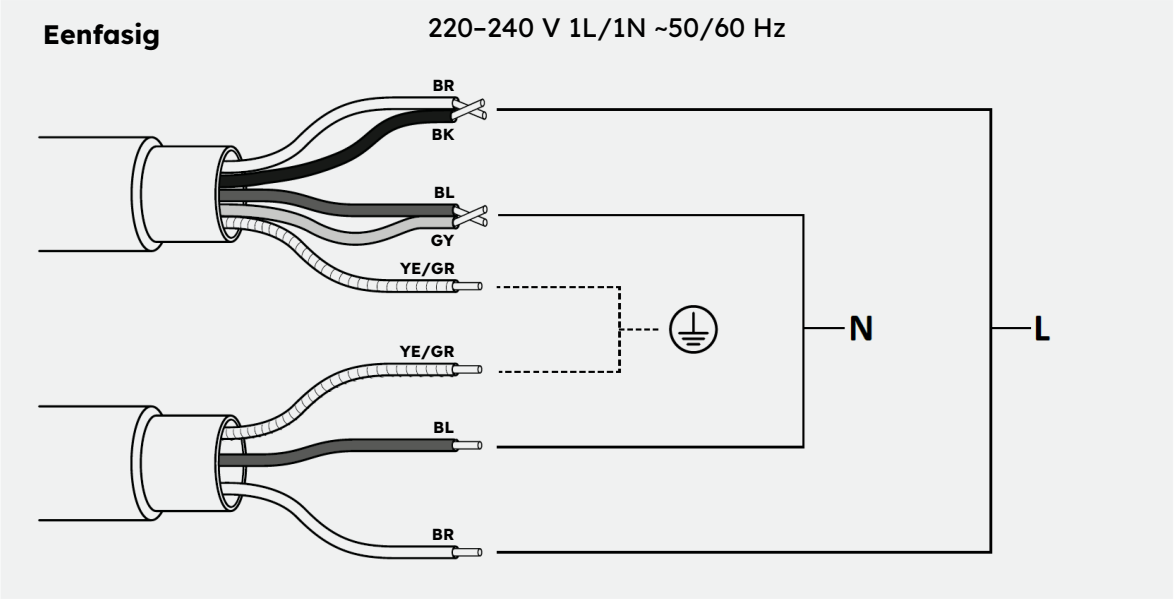


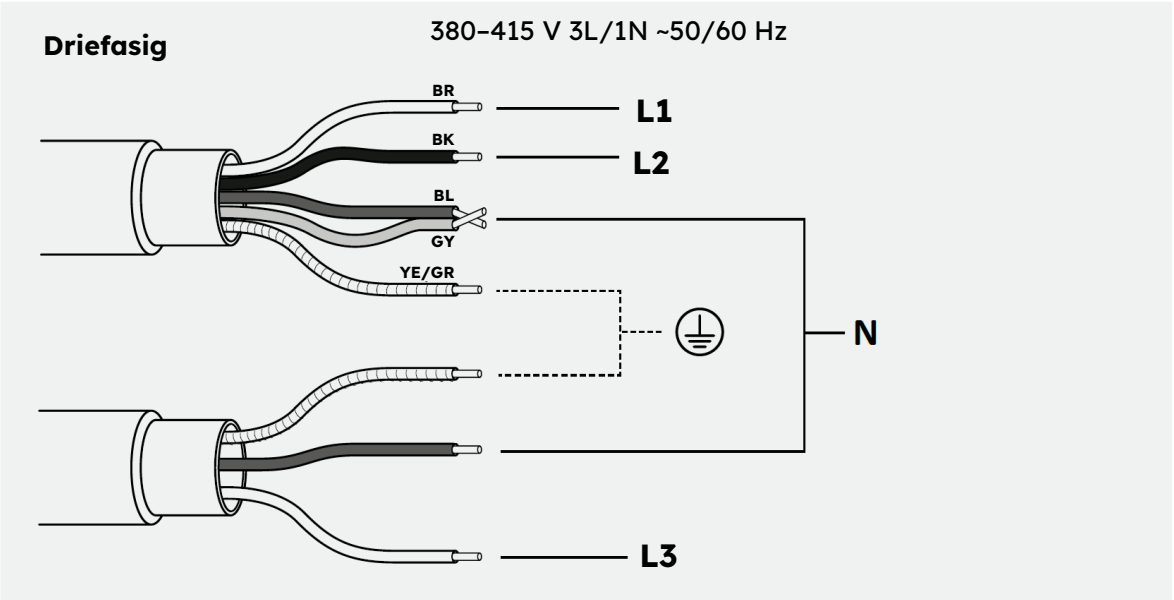

# 9 Instructies voor installatie

## 9.1 Waarschuwingen

- Ter bescherming tegen vocht en het binnendringen van vloeistoffen moeten alle snijvlakken worden afgedicht met een geschikt product.
- Het product moet perfect horizontaal zijn.
- Verwijder een eventuele dwarsbalk die zich in het gebied van de uitsparing in het aanrechtblad bevindt **(afb. 1).**

**Afb. 1**

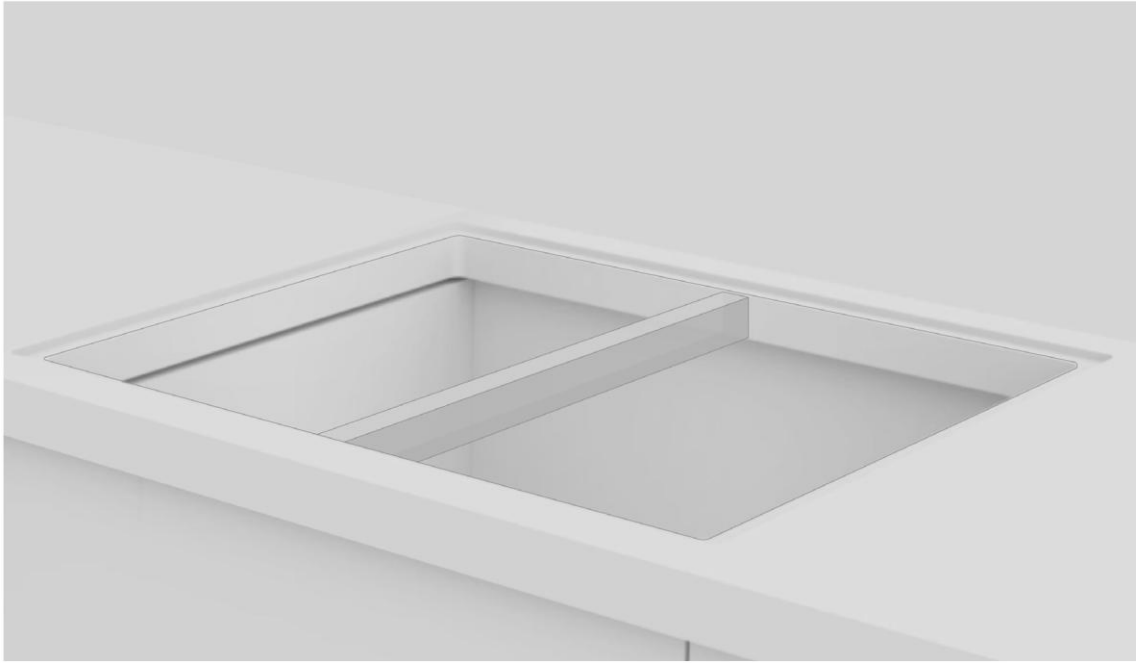

- Controleer voor de installatie of de pakking van de kookplaat correct is geplaatst **(afb. 2).**

**Afb. 2**

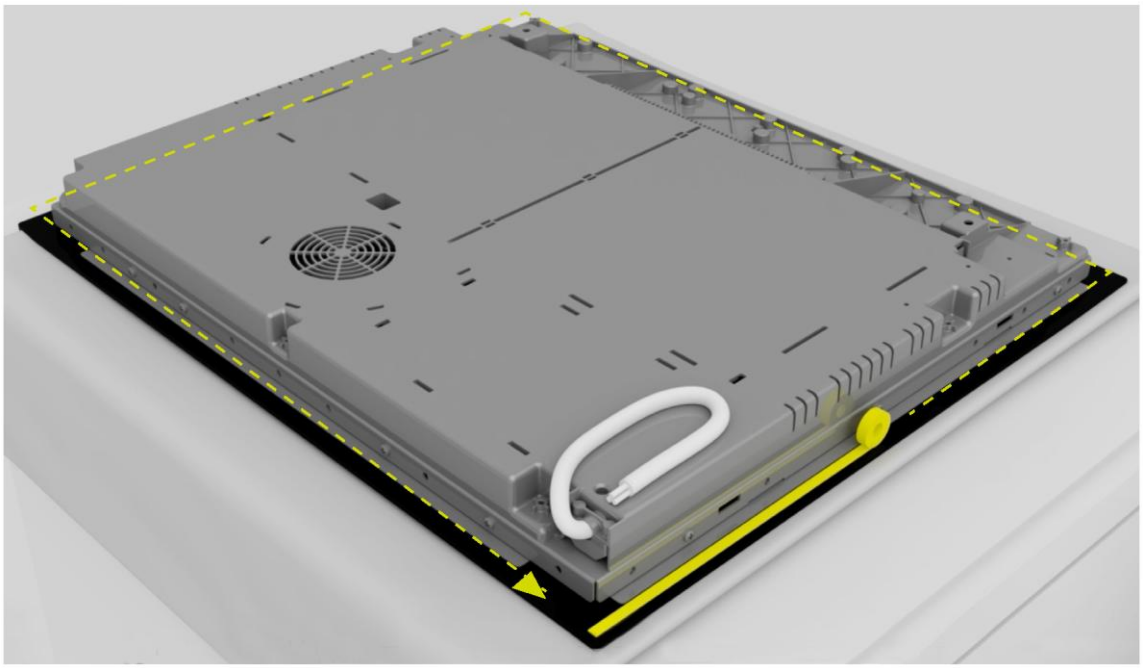

- Het draagvlak van de kookplaat moet perfect glad zijn, zodat de plaat er gelijkmatig op rust en de aangebrachte pakking voldoende afdichting kan bieden **(afb. 3).**

**Afb. 3**

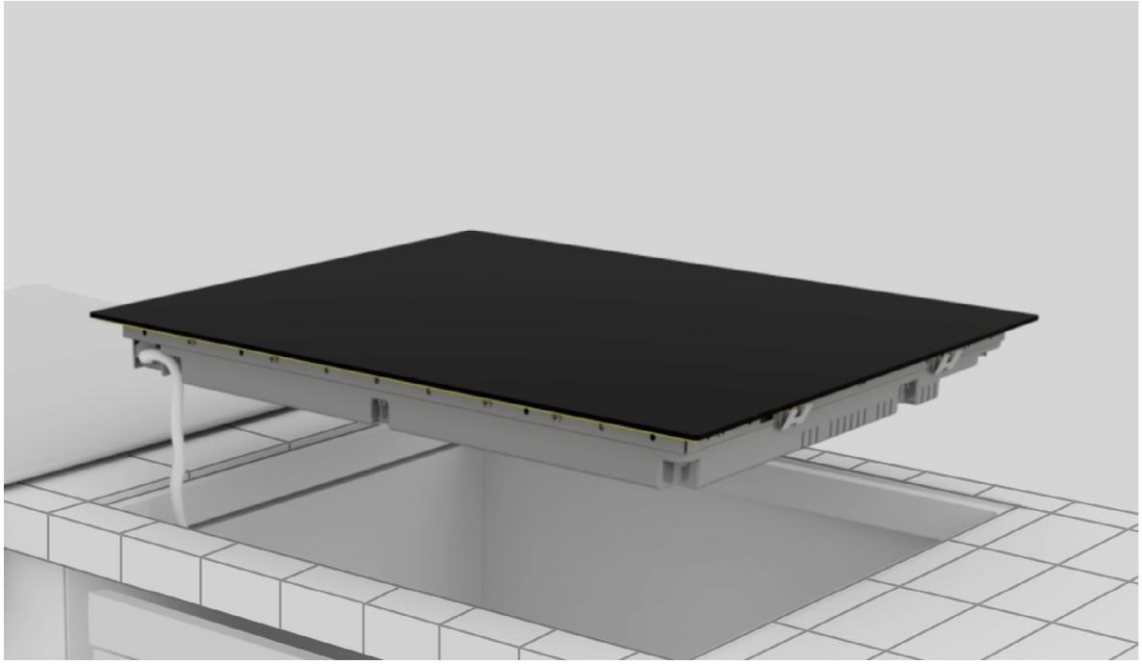

- Bevestig de kookplaat niet met siliconen of andere lijm! Een dergelijke bevestiging zou het product beschadigen als u het zou demonteren **(afb. 4).**

**Afb. 4**

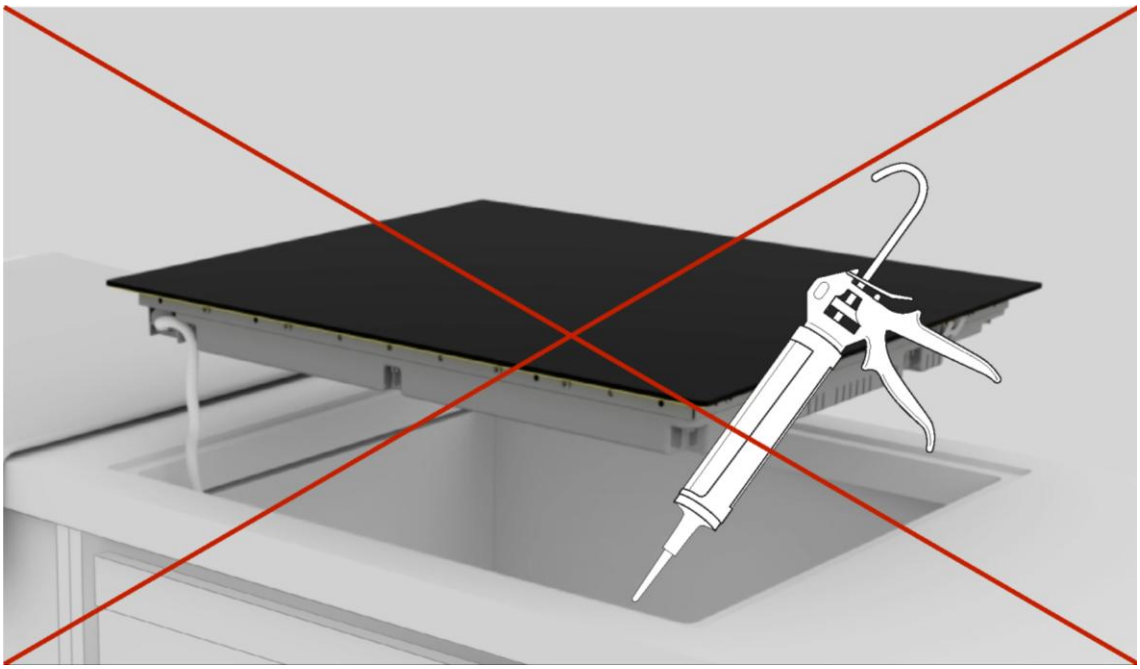

## 9.2 Stap-voor-stap installatie

De afbeeldingen hieronder tonen de stappen van de installatie van het product.

U kunt de video over de productinstallatie bekijken door de QR-codes te scannen of door op de volgende links te klikken.

60 65 80 90

**Standaard installatie**

link

**Verzonken installatie**

link

60 65 80 90

**Standaard installatie**

link

**Verzonken installatie**

link

**1**

Gebruik het gereedschap dat wordt vermeld in het hoofdstuk ‘Installatiegereedschap’ van de handleiding. Leg een doek naast de productverpakking om de kookplaat op te laten rusten.

**2**

Draag handschoenen. Verwijder de verpakking en de folie en zorg ervoor dat u het glas van de kookplaat niet beschadigt.

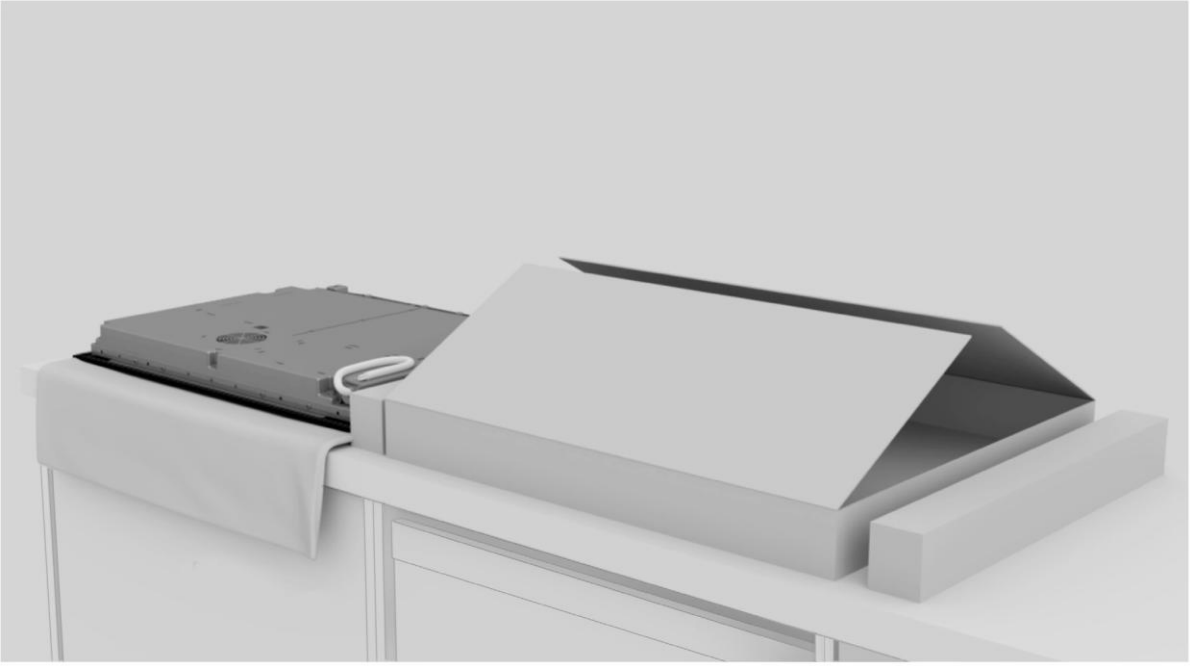

**3**

Plaats de kookplaat ondersteboven op de doek die eerder naast de verpakking is gelegd.

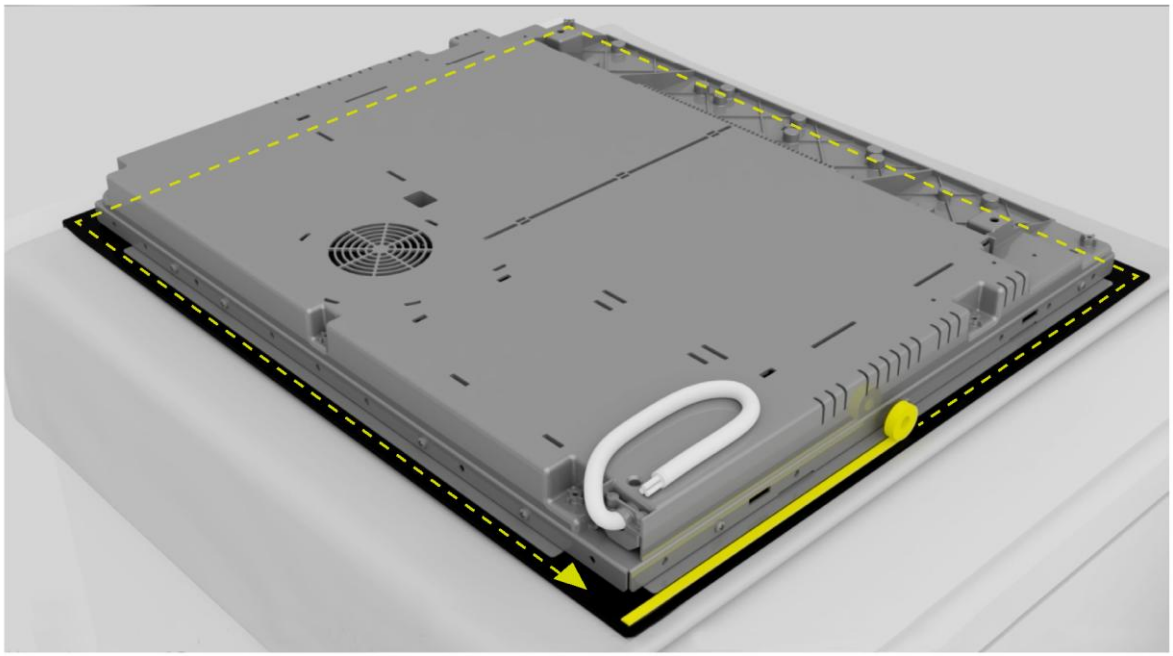

**4**

Breng de pakking aan rond de omtrek.

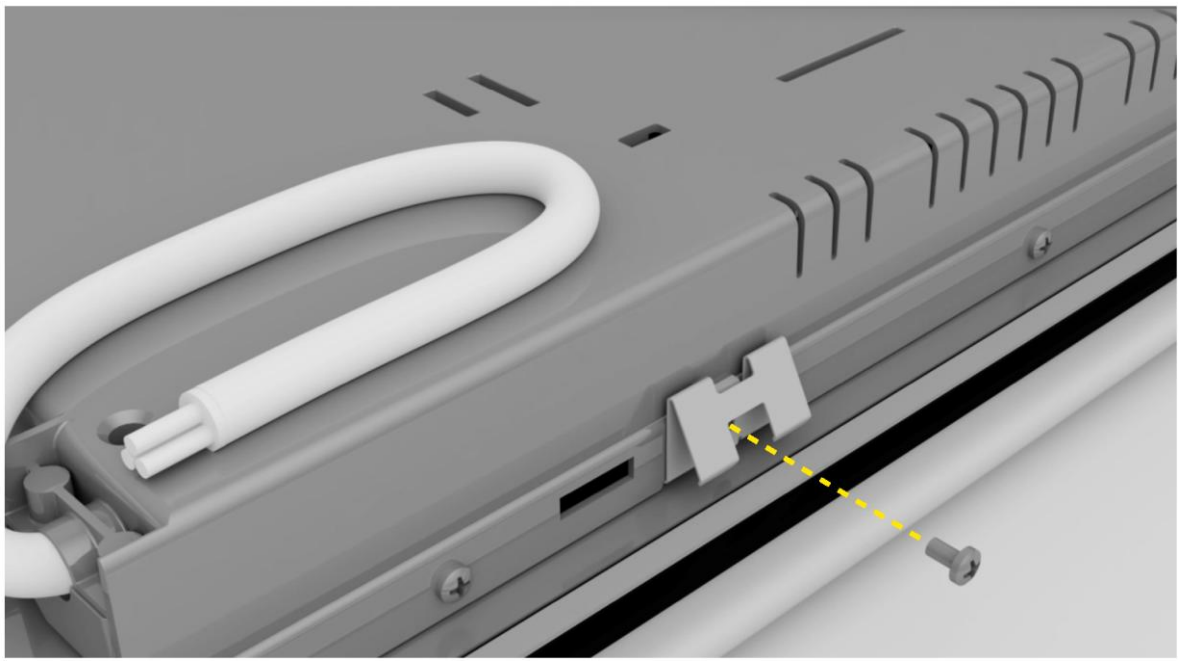

**5**

Bevestig de clips aan de korte zijden van de kookplaat.

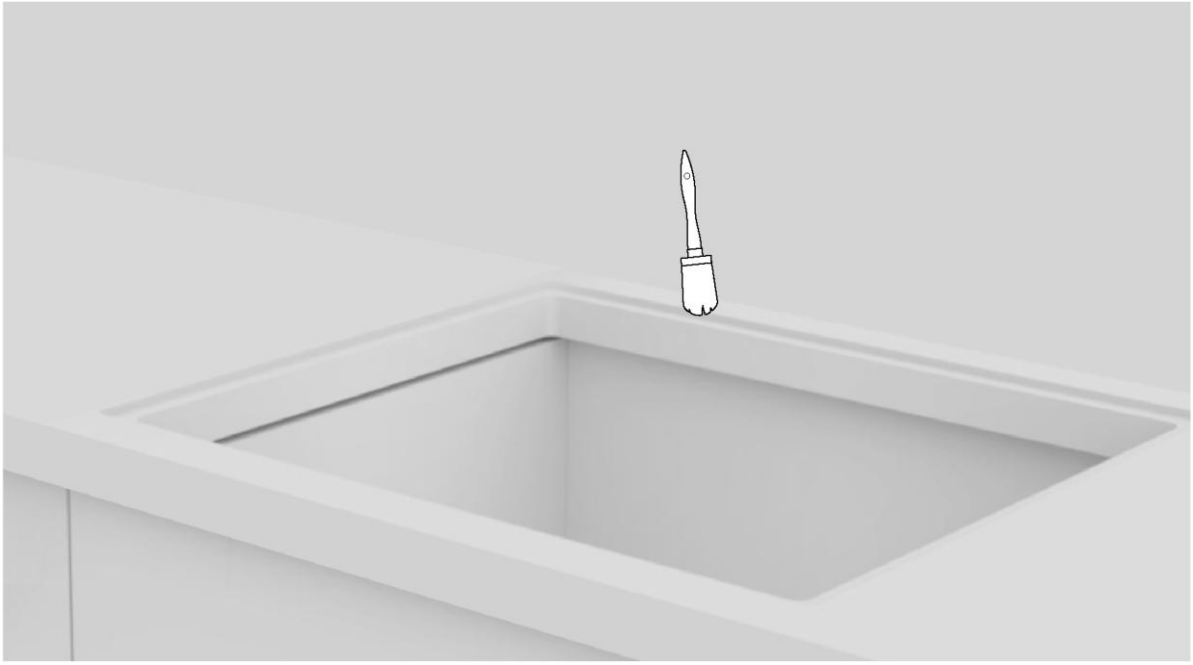

**6**

Reinig de rand van de uitsparing.

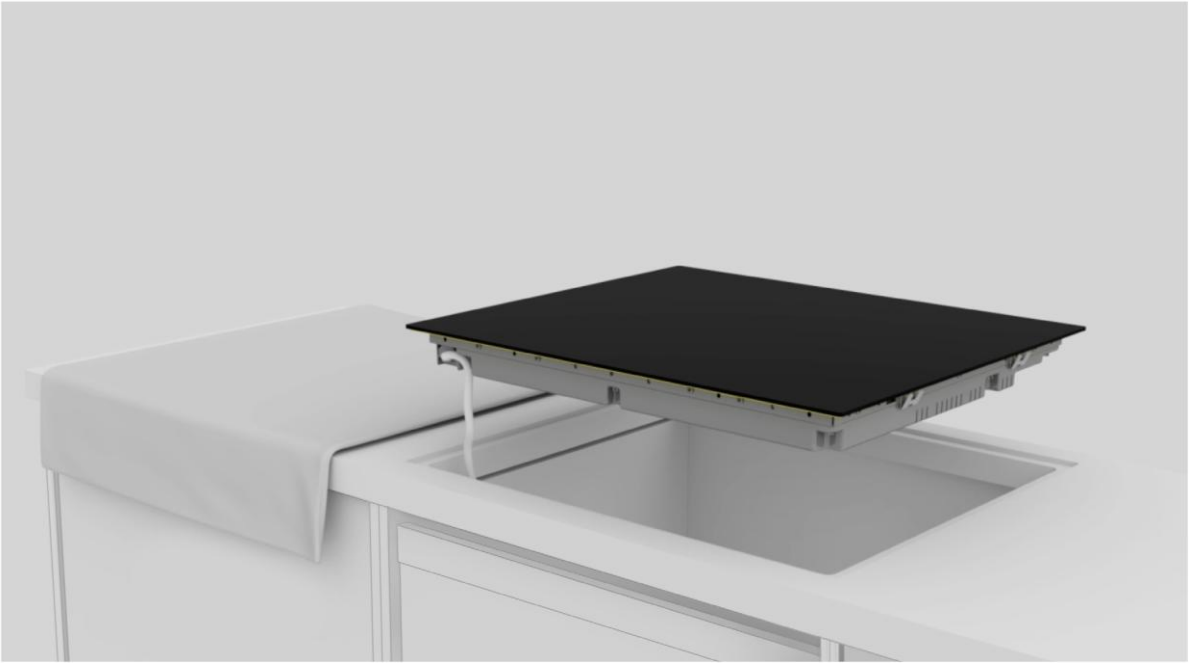

**7**

Sluit het netsnoer aan volgens het aansluitschema in het hoofdstuk ‘Aansluiting op het lichtnet’ van de handleiding (er mogen zich geen andere voorwerpen op de kookplaat bevinden tijdens het aansluiten op het lichtnet).

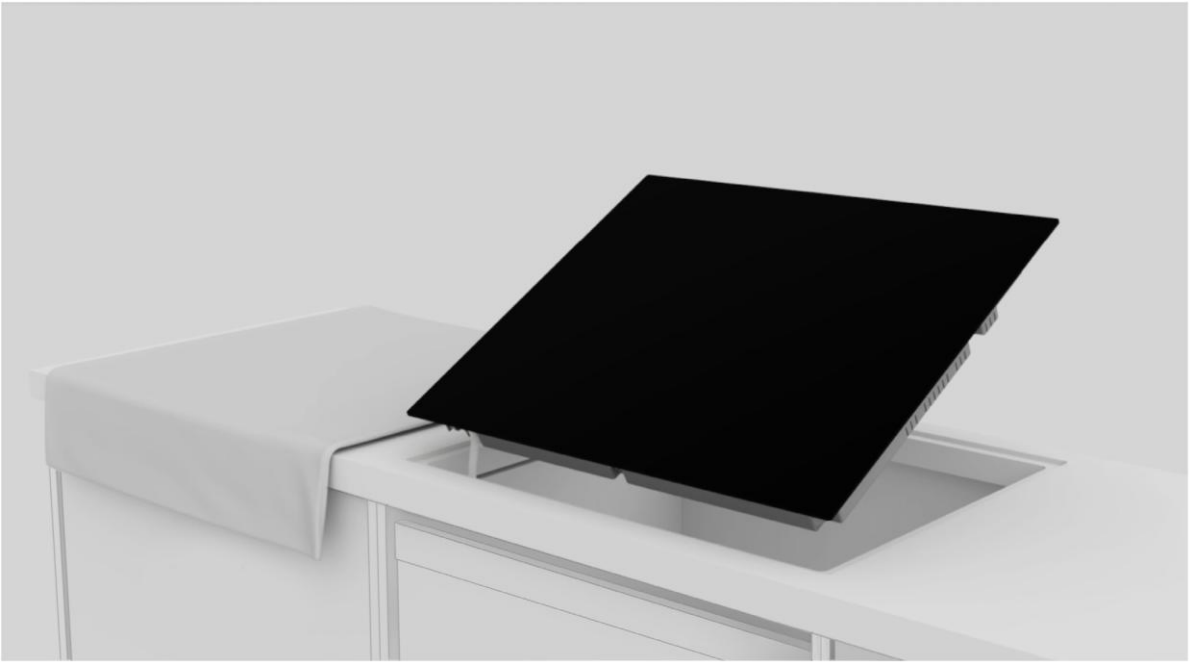

**8**

Plaats de kookplaat centraal in de inkeping. Zorg ervoor dat de pakking van de kookplaat op het aanrechtblad rust, zodat de afdichting gegarandeerd is.

**a.**

**b.**

**9**

**a.** Voor standaard installatie: installatie voltooid.
**b.** Voor verzonken installatie: volg de stappen op de volgende pagina's.

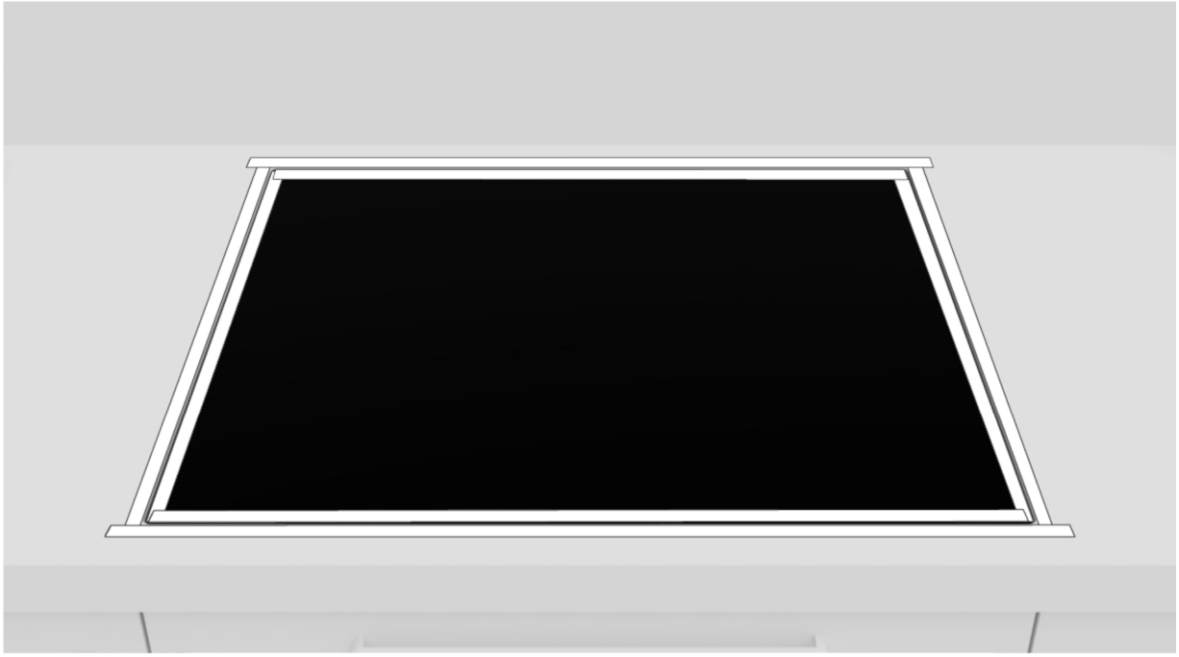

**10**

Breng tape aan op zowel de binnen- als buitenkant van de rand.

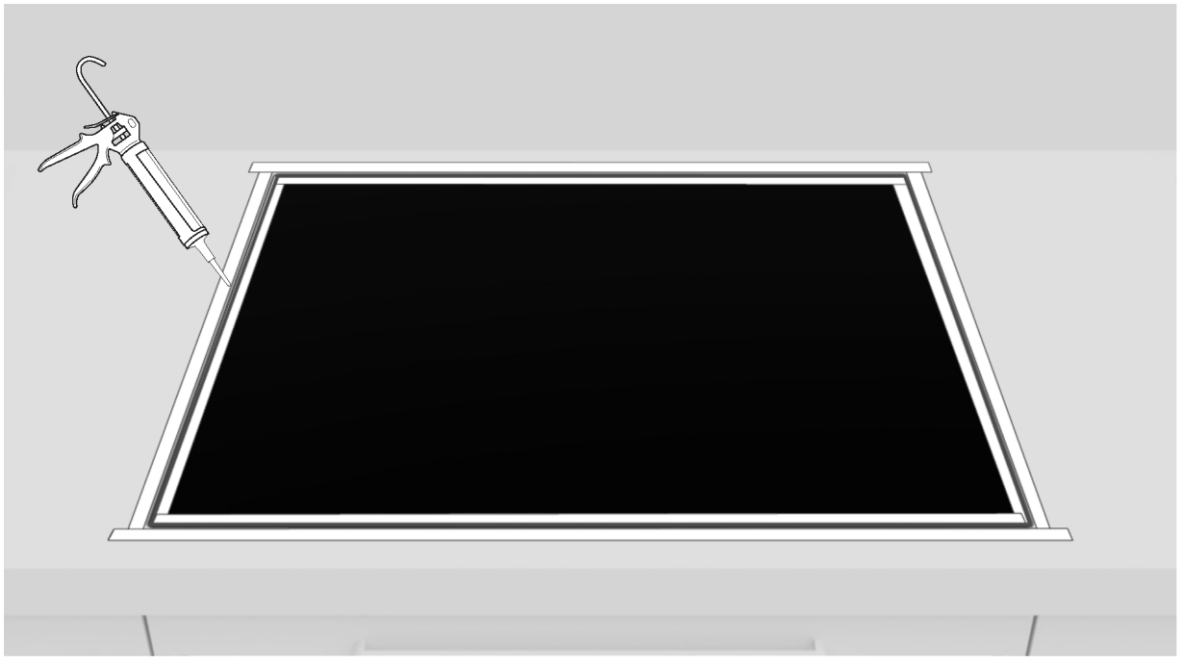

**11**

Breng de siliconen aan.

**12**

Verwijder overtollige siliconen.

**13**

Verwijder de tape en maak de randen schoon.

**14**

Wacht 24 uur voordat u het apparaat voor het eerst aanzet.

# 10 Levering aan de gebruiker

- Informeer de gebruiker over essentiële functies.
- Informeer de gebruiker over alle aspecten die relevant zijn voor veilig gebruik en hanteren.
- Lever accessoires en instructies voor gebruik en montage aan de gebruiker om zorgvuldig te bewaren.

Verwijder na de installatie de beschermfolie, de tape en al het andere verpakkingsmateriaal.

**WAARSCHUWING:** Het product vereist voldoende ventilatie voor normaal gebruik. Blokkeer de ventilatieopeningen om geen enkele reden.

**OPMERKING:** Het uiterlijk van het product hangt af van het gekozen model.

# 11 Eerste keer aanzetten

Wanneer het product voor het eerst wordt gebruikt, wordt de kookplaat ingesteld op het maximaal haalbare vermogen. Er kunnen met behulp van de vermogensbeheerfunctie verschillende vermogenslimieten worden gekozen in overeenstemming met het hoofdvoedingssysteem thuis.

**Vermogensbeheer instellen**
Het is mogelijk een maximaal vermogensabsorptieniveau in te stellen voor de inductiekookplaat, waarbij verschillende vermogensbereiken worden gekozen. Inductiekookplaten zijn in staat zichzelf automatisch te beperken om op lager vermogen te werken, om het risico van overbelasting te voorkomen.

**Raadpleeg de gebruikershandleiding om de energiebeheerfunctie te activeren.**

**Een ander niveau selecteren:**

- Schuif de cursor naar links of rechts om het niveau voor vermogensbeheer te wijzigen.
- Er zijn 8 vermogensniveaus, van ‘P1’ tot ‘P8’. Het niveau wordt weergegeven op het timerdisplay.

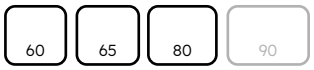


| P1 | P2 | P3 | P4 | P5 | P6 | P7 | P8 |
|---|---|---|---|---|---|---|---|
| 2 kW | 2,5 kW | 3 kW | 3,5 kW | 4,5 kW | 5,5 kW | 6,8 kW | 7,4 kW |

| P1 | P2 | P3 | P4 | P5 | P6 | P7 | P8 |
|---|---|---|---|---|---|---|---|
| 2 kW | 2,5 kW | 3 kW | 3,5 kW | 4,5 kW | 5,5 kW | 6,8 kW | 11 kW |

# 12 Het product demonteren

- Koppel het product los van de voeding.
- Til het product een beetje op en trek het volledig naar buiten.
- Dit product beschadigt de kast niet, waardoor het ook weer kan worden gebruikt met een nieuw apparaat.

Haier

## VELKOMMEN

Denne installasjonshåndboken er utformet for kjøkkenprodusenter som skal håndtere disse produktene. For å ivareta sikkerheten og få de beste resultatene må du lese denne bruksanvisningen nøye, deriblant sikkerhetsinstruksjonene, og oppbevare den til senere. Før du fortsetter med installasjonen, må du skrive ned serienummeret, siden du kan trenge det ved reparasjoner. Se etter eventuelle skader under transport, og kontakt en tekniker hvis du er i tvil før bruk. Hold alltid alt emballasjemateriale unna barn.

**MERK:** Funksjoner, bilder i bruksanvisningen og produkttilbehør kan avhenge av hvilken modell som er kjøpt.

# indeks


| | | |
|---|---|---|
| **1** | **Sikkerhetsadvarsler for installasjon** | **s. 2** |
| **2** | **Hvor produktet skal installeres** | **s.3** |
| **3** | **Mål på koketoppen** | **s.4-11** |
| 3.1 | Bredde 60 | |
| 3.2 | Bredde 65 | |
| 3.3 | Bredde 80 | |
| 3.4 | Bredde 90 | |
| **4** | **Installasjonsverktøy** | **s.12** |
| 4.1 | Standardinstallasjon | |
| 4.2 | Innbygd installasjon | |
| **5** | **Installasjonsavstand** | **s.13** |
| **6** | **Møbler og ventilasjon** | **s.14 - 15** |
| 6.1 | Bredde 60 – 65 – 80 – 90 på ovnsbunnen | |
| 6.2 | Bredde 60 – 65 – 80 – 90 på bunn med skuffer | |
| 6.3 | Bredde 60 – 65 – 80 – 90 på bunn med hyller | |
| 6.4 | Toppens tykkelse | |
| **7** | **Innebygde mål** | **s.16 - 23** |
| 7.1 | Koketoppbredde 60 | |
| 7.2 | Koketoppbredde 65 | |
| 7.3 | Koketoppbredde 80 | |
| 7.4 | Koketoppbredde 90 | |
| **8** | **Tilkobling til strømnettet** | **s.24 - 27** |
| 8.1 | Sikkerhetsadvarsler | |
| 8.2 | Instruksjoner | |
| 8.3 | Andre råd | |
| 8.4 | Koblingsskjema (for koketopper på 60, 65 og 80 cm) | |
| 8.5 | Koblingsskjema (for 90 cm koketopper) | |
| **9** | **Installasjonsanvisning** | **s.28 - 37** |
| 9.1 | Advarsler | |
| 9.2 | Trinnvis installasjon | |
| **10** | **Levering til bruker** | **s.38** |
| **11** | **Første oppstart** | **s.38** |
| **12** | **Demontering av produktet** | **s.38** |

# 1 Sikkerhetsadvarsler for installasjon

**Følg disse instruksjonene før du starter installasjonen av produktet.**
**Din sikkerhet er svært viktig for oss. Les denne informasjonen nøye før du bruker produktet.**

- Installasjonen må utføres av en kvalifisert tekniker som må kjenne til og respektere gjeldende lover i det aktuelle landet og produsentens instruksjoner.
- Hvis produsentens service er nødvendig for å utbedre feil som følge av feil installasjon, dekkes ikke slik service av garantien.
- Fjern emballasjen før du starter apparatet.
- Etter at du har pakket ut apparatet, må du nøye kontrollere at det ikke er noen skader. Ved problemer må du kontakte kundeservice før installasjon, og ikke koble det til strømforsyningen.
- Et skadet produkt kan være årsaken til kortslutning, elektrisk støt, brann og andre farer.
- Kontroller emballasjen for tilbehør eller medfølgende materialer (dokumenter, skruer, tilbehør, brosjyrepose, bruksanvisning osv.), fjern og oppbevar dem.
- Produktet kan installeres overlappende eller innfelt på benkeplaten.
- Før du installerer produktet, må du sørge for at rommet er godt ventilert for å tillate sirkulasjon av frisk luft, noe som er nødvendig for riktig kjøling. Følg illustrasjonene for anbefalt minste åpningsavstand.
- Ingen ytterligere betjening/innstilling er nødvendig for å bruke apparatet ved nominelle frekvenser.
- Hvis produsentens hjelp er nødvendig for å utbedre feil som oppstår på grunn av feil installasjon, dekkes ikke denne hjelpen av garantien. Installasjonsanvisnignen for profesjonelt kvalifisert personell må følges.
- Feil installasjon kan forårsake skade på personer, dyr eller eiendeler. Produsenten kan ikke holdes ansvarlig for slike skader.
- Sikker bruk er garantert bare hvis installasjonen er utført korrekt i henhold til disse instruksjonene. Ved skade som følge av feil installasjon ligger ansvaret hos personen som installerte produktet.
- Under installasjonen skal koketoppen være koblet fra strømnettet.
- Det anbefales å bruke vernehansker under installasjonen for å unngå skader.
- Garantien dekker ikke skader forårsaket av feil installasjon.
- I tilfelle feil installasjon, tukling med enheten og feil tilkobling, vil gyldigheten av produktgarantien utløpe.
- Sørg for at produktets strømforsyningskabel ikke er tilgjengelig når produktet er ferdig koblet til.

- Etter montering må ikke strømledningen komme i kontakt med bevegelige deler (som en skuff) og må ikke utsettes for mekaniske belastninger.
- Dette produktet krever konstant ventilasjon under bruk. Luftdysene må ikke dekkes til.
- Ved levering av produktet til sluttbrukeren må teknikeren sørge for at det er riktig installert.

## Hvor produktet skal installeres 2

- Installer og bruk dette produktet i et lukket, tildekket, tørt og godt ventilert miljø.
- Ikke installer produktet i åpne omgivelser som er utsatt for atmosfæriske faktorer.
- Dette apparatet er konstruert for bruk i høyder under 2000 m.
- Installer produktet i nærheten av en stikkontakt.
- Bruk produktet bare når det plasseres i et forsenket rom, ellers risikerer du skader og brannskader.
- Ikke installer koketoppen over en uavkjølt ovn, tørketrommel, oppvaskmaskin eller kjøleskap. Det anbefales også å unngå installasjon over en vaskemaskin. Det er tillatt å installere koketoppen over en avkjølt ovn.

### Andre tips

- Skjær ut arbeidsflaten nøyaktig, og bruk verktøyene som trengs avhengig av materialet som skal skjæres. Alle overflater må være forseglet eller på annen måte motstandsdyktige mot inntrengning av fuktighet.
- Arbeidsflaten må formes ved å følge diagrammene i denne bruksanvisningen. Tilberedningsflaten må være i en helt horisontal posisjon. Kontroller at tetningen under kokeflaten, der den finnes, er riktig plassert.
- Bruk en myk klut under installasjonen for å unngå å skade koketoppen og arbeidsflaten.

⚠ **ADVARSEL:** Brannfare og skader som følge av åpen ild. Hold åpen ild (f.eks. et stearinlys) unna produktet.

# 3 Mål på koketoppen

## 3.1 Bredde 60

Mål i **mm**

**Aksonometrisk visning ovenfra**

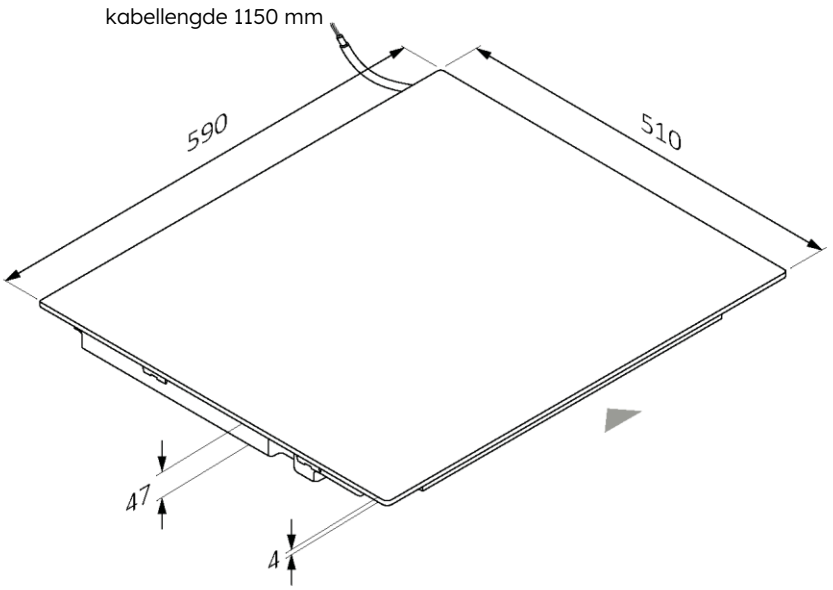


**Aksonometrisk visning nedenfra**

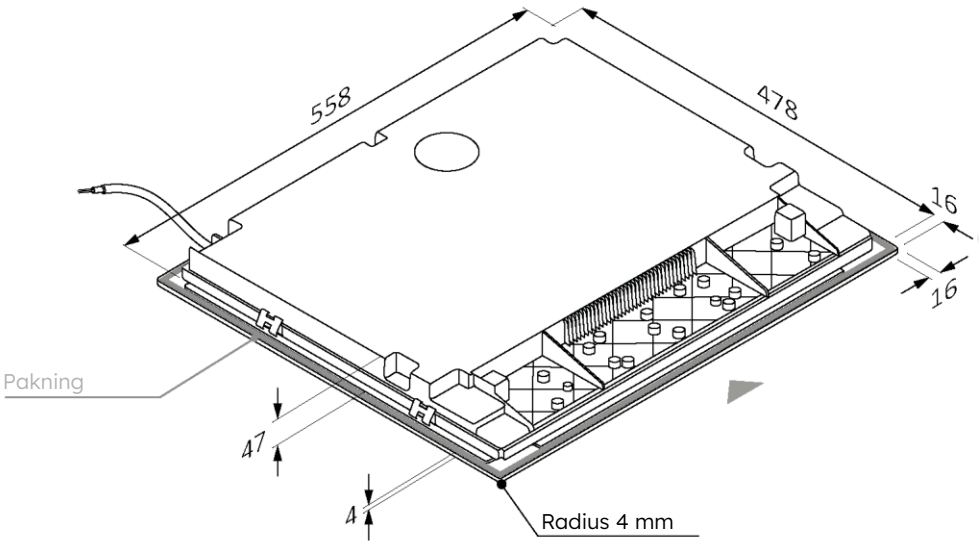

# Mål på koketoppen 3

60 65 80 90

Mål i **mm**

**sett forfra**

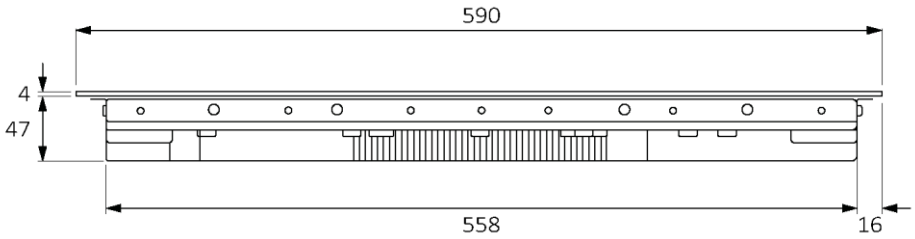


**sett fra siden**

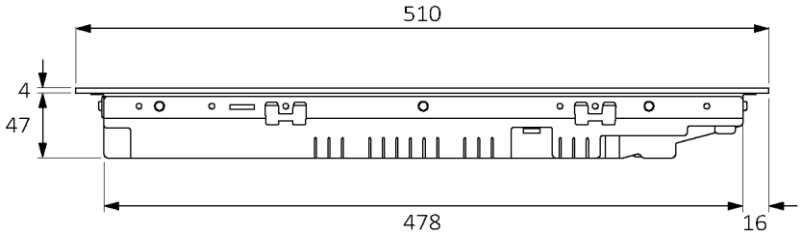

## 3.2 Bredde 65

Mål i **mm**

### Aksonometrisk visning ovenfra

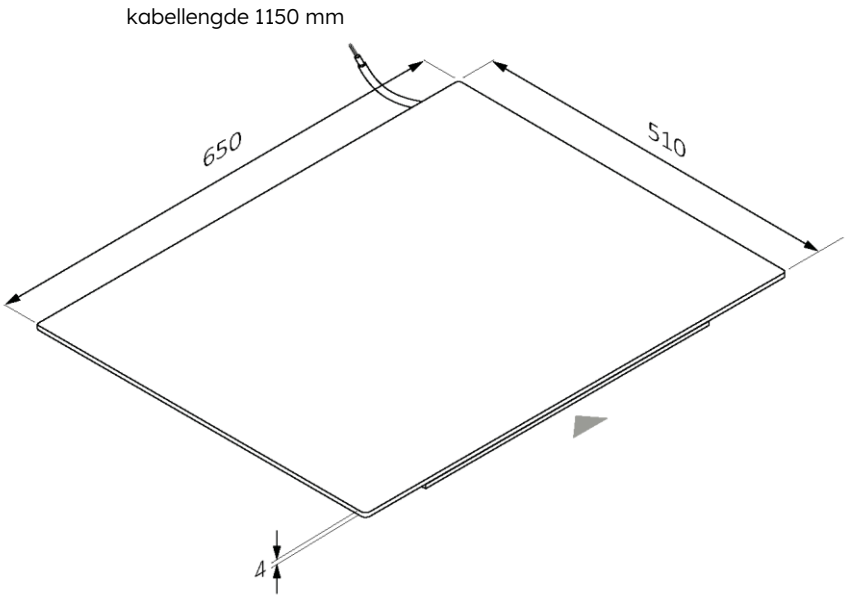


### Aksonometrisk visning nedenfra

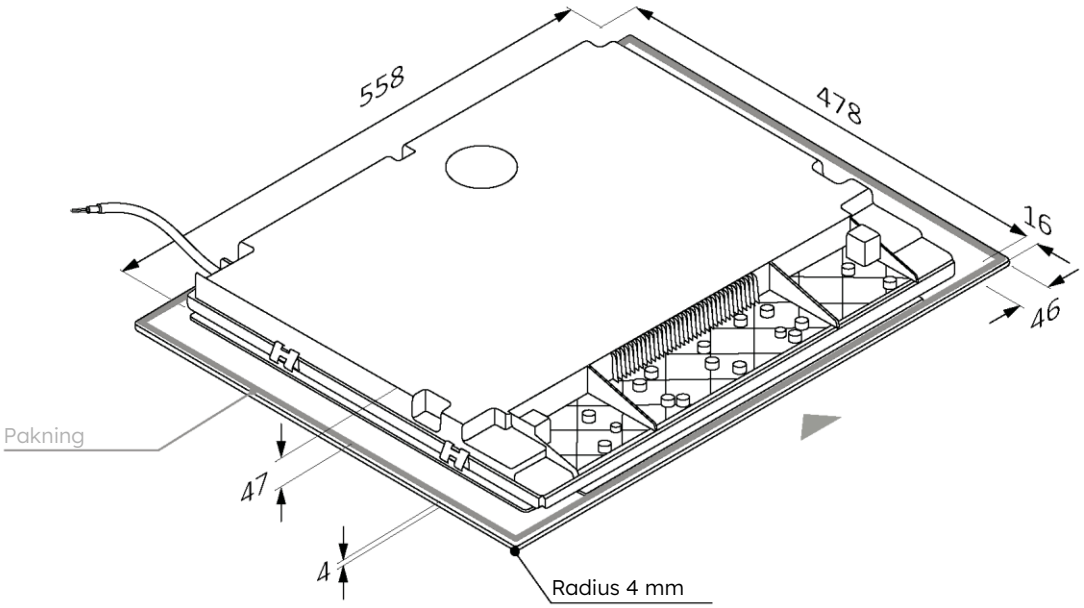

60 65 80 90

Mål i **mm**

**sett forfra**

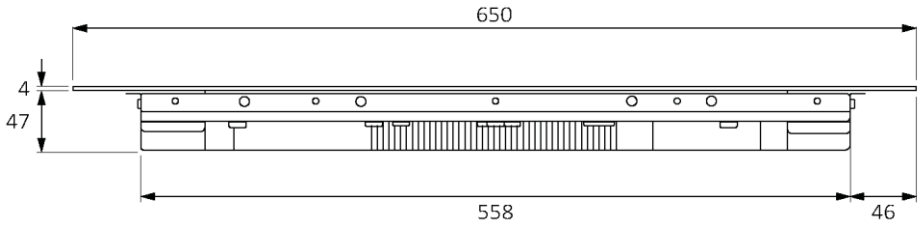


**sett fra siden**

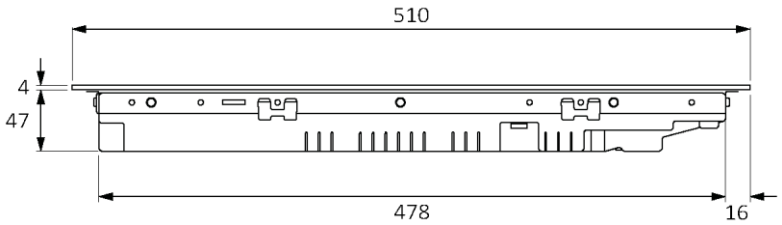

## 3.3 Bredde 80

Mål i **mm**

### Aksonometrisk visning ovenfra

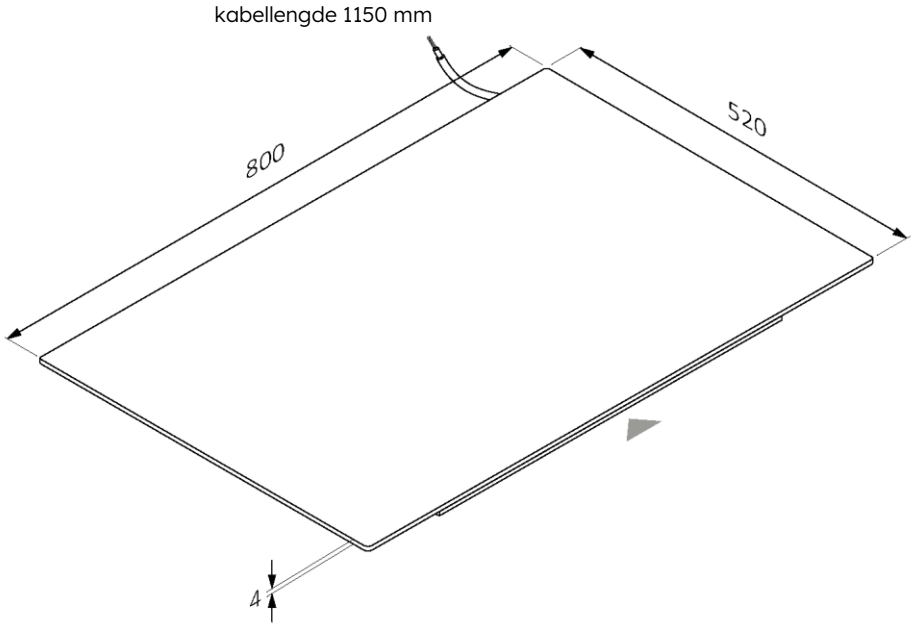


### Aksonometrisk visning nedenfra

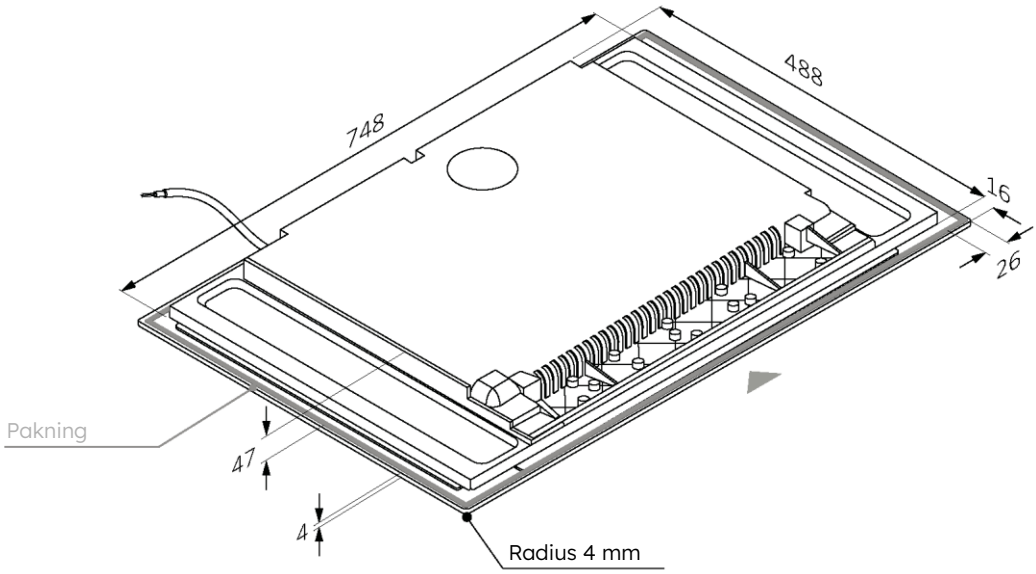

60 65 80 90

Mål i **mm**

**sett forfra**

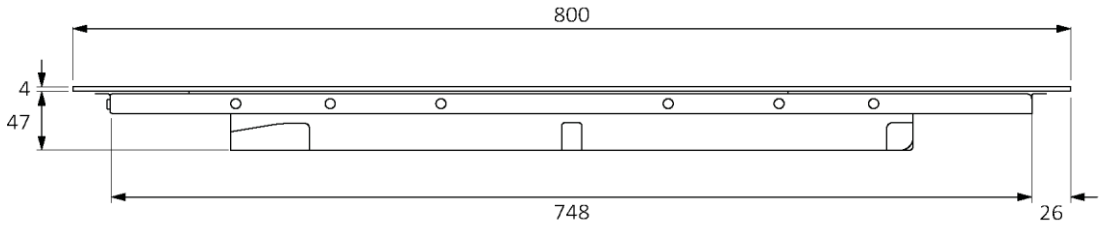


**sett fra siden**

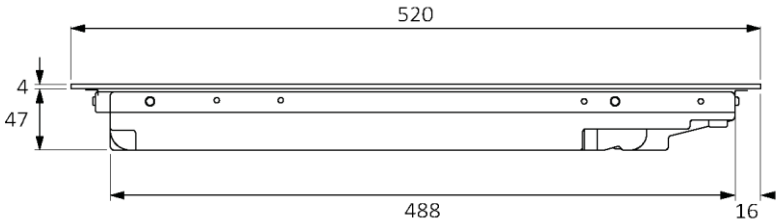

## 3.4 Bredde 90

Mål i **mm**

### Aksonometrisk visning ovenfra

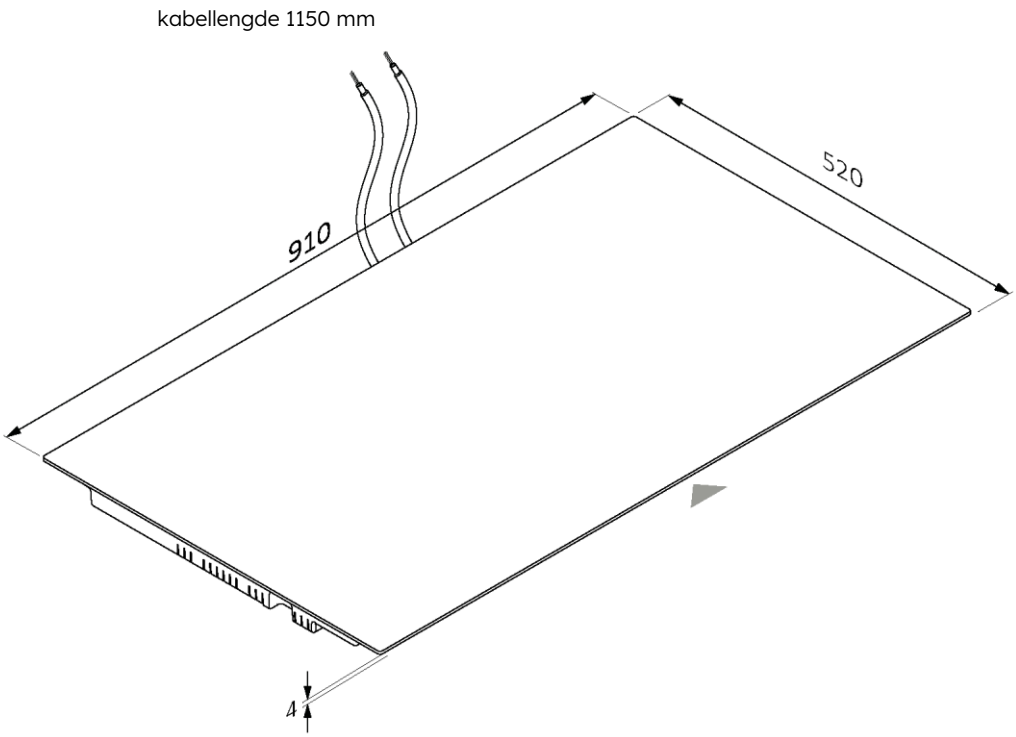


### Aksonometrisk visning nedenfra

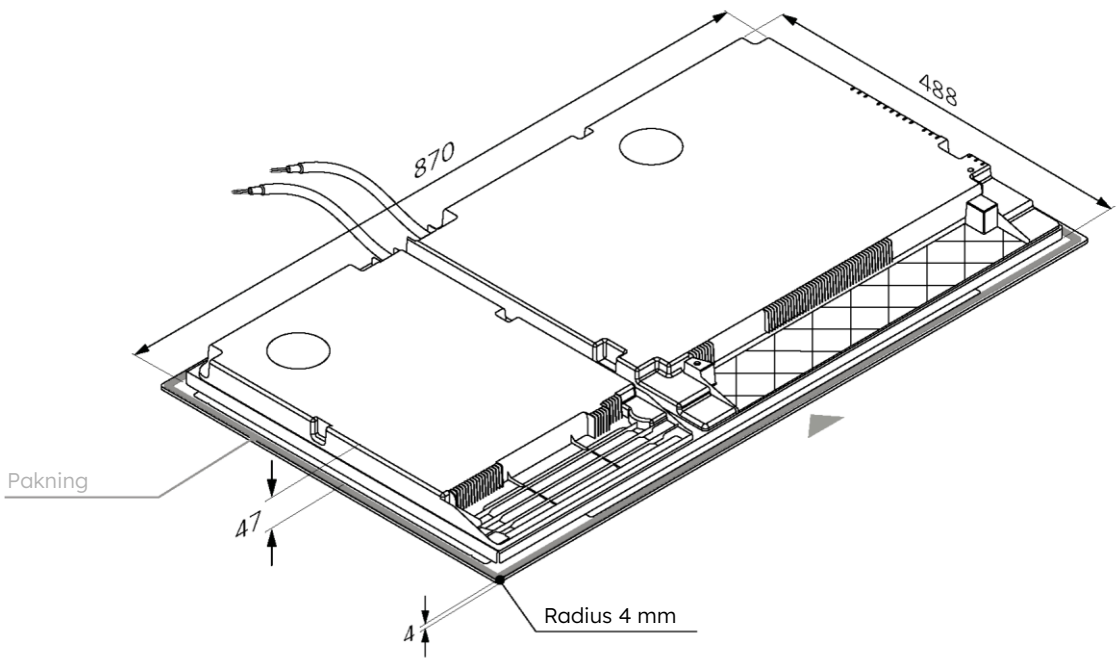

60 65 80 90

Mål i **mm**

**sett forfra**

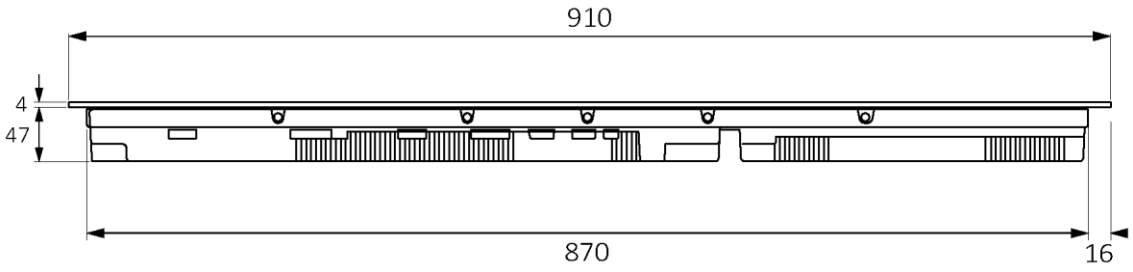


**sett fra siden**

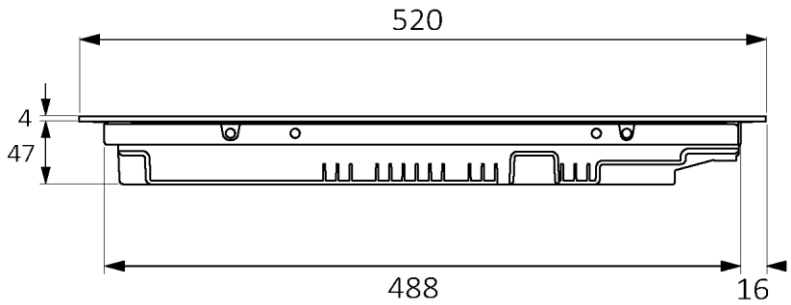

# 4 Installasjonsverktøy

## 4.1 Standardinstallasjon

**Verktøy som trengs**

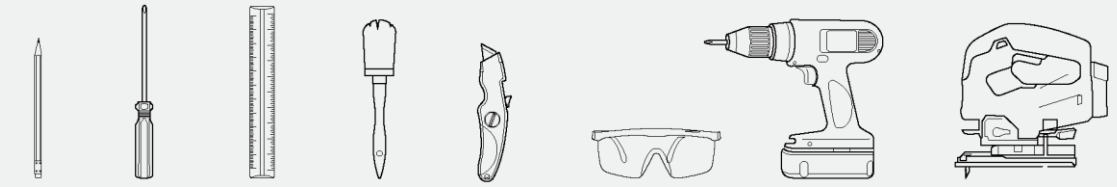

blyant skrutrekker linjal børste tapetkniv vernebriller skrumaskin stikksag

**Verktøy som følger med produktet**

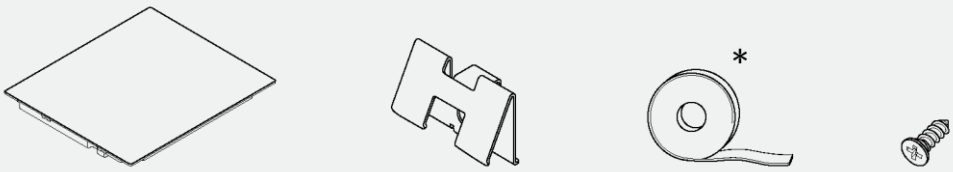


Komfyr klips x 4 pakning skruer x 4

## 4.2 Innbygd installasjon

**Verktøy som trengs**

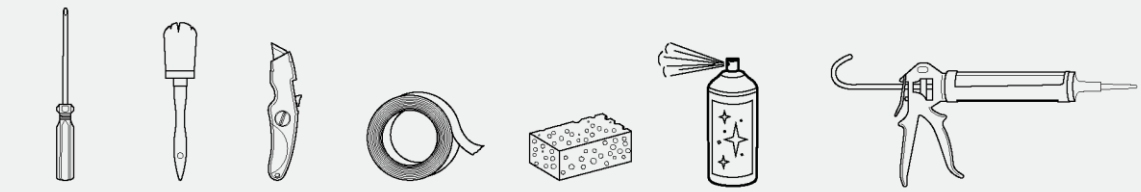

skrutrekker børste tapetkniv teip svamp rengjøringsspray silikon

**Verktøy som følger med produktet**

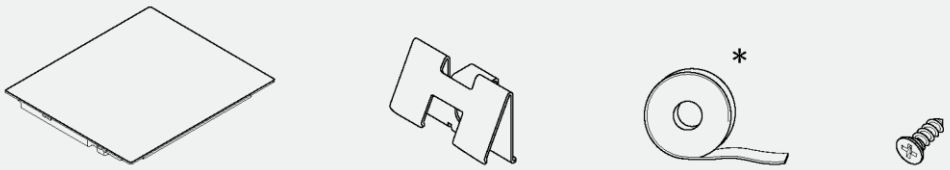


Komfyr klips x 4 pakning skruer x 4

* På 90 cm-modeller er tetningen allerede montert

# Forsiktighetsregler

- Når det gjelder sikkerhet, er dette produktet i samsvar med gjeldende forskrifter.
- Avstanden mellom koketoppen og skapene eller de innfelte apparatene bør være slik at det sikres tilstrekkelig ventilasjon og luftutslipp.
- Minsteavstanden mellom koketoppen og viften avhenger av virtemodellen **(A).**
- Avstanden mellom koketoppen og overskapene bør ta hensyn til store gjenstander (gryter, øser osv.) og bruken av disse **(B).**
- Minsteavstanden mellom hullet til koketoppen og kjøkkenets bakpanel/bakplate bør være minst 35 mm **(C).**
- Hold god avstand til møblene **(D).** Sidetrekket på møblene skal være laget av varmebestandig materiale.
- I området under koketoppen er det nødvendig å ha en klaring på minst 10 mm mellom koketoppen og andre gjenstander som kan påvirkes av varmen som genereres under bruk.
- Følg instruksjonene i denne bruksanvisningen for ventilasjon av produktet;
- Hvis produktet er installert over en ovn, må du også se monteringsanvisningen for ovnen.

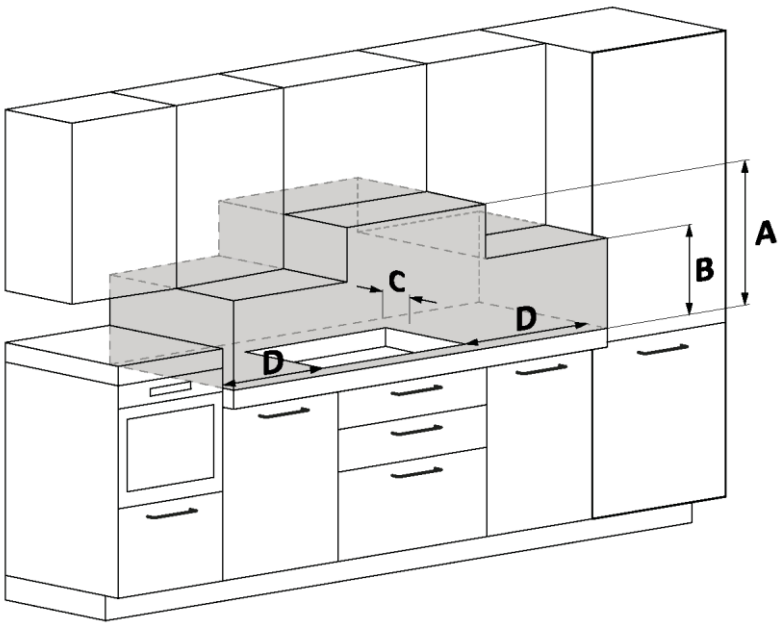


**A** Vi anbefaler en avstand på minst 650 mm. Se også bruksanvisningen for viften.

**B** Tenk på et nyttig sted for håndtering av gryter, øser og andre gjenstander.

**C** 35 mm avstand fra det innfelte hullet til bakpanelet/bakplaten.

**D** 35 mm: koketoppens bredde 60
55 mm: koketoppens bredde 65
35 mm: koketoppens bredde 80
35 mm: koketoppbredde 90.

# 6 Møbler og ventilasjon

## 6.1 På ovnsbunnen

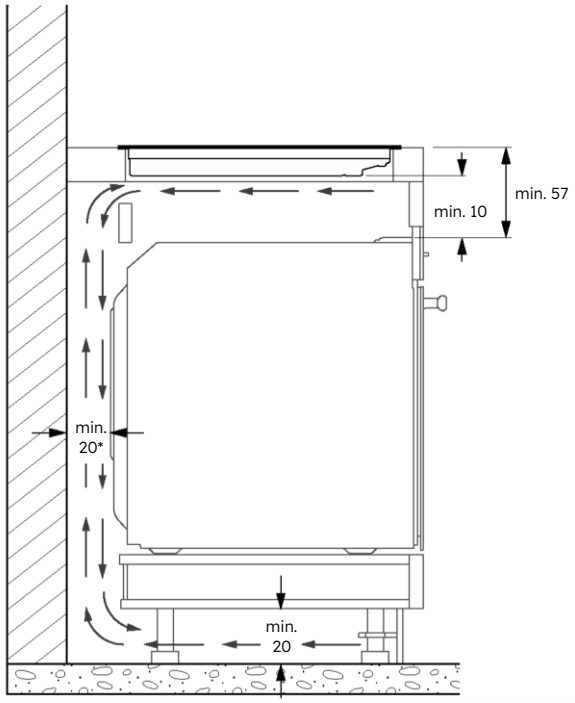


* Indikasjon knyttet til koketoppen.
Informasjon om ovnen finnes i den tilhørende installasjonsanvisningen.

## 6.2 På sokkel med skuffer

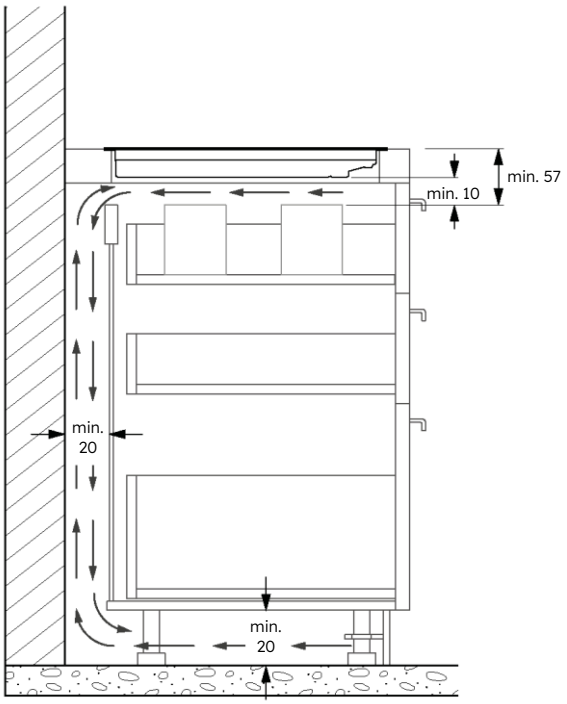

## 6.3 På sokkel med hyller

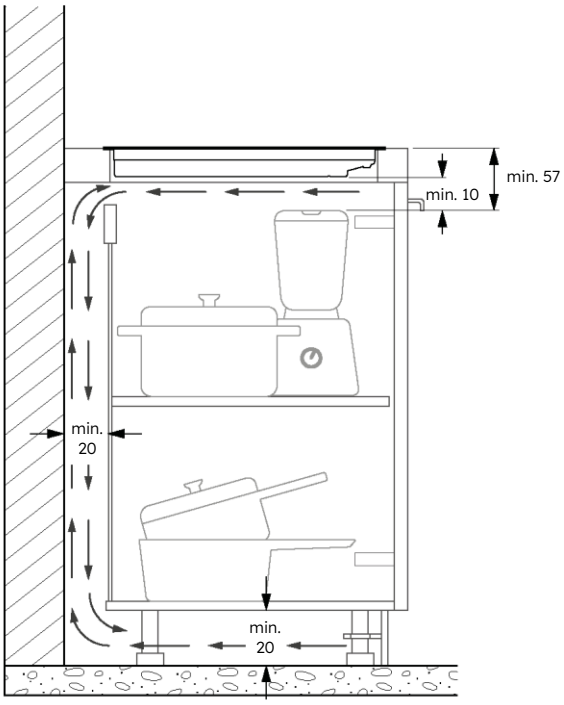


## 6.4 Tykkelsen på benkeplatene

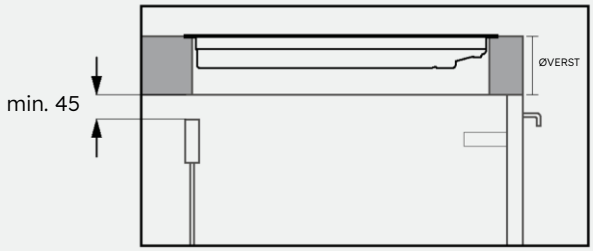


Møbler med tykk benkeplate: Sørg for en åpning bak på minst 45 mm mellom toppen og den bakre kjeden.

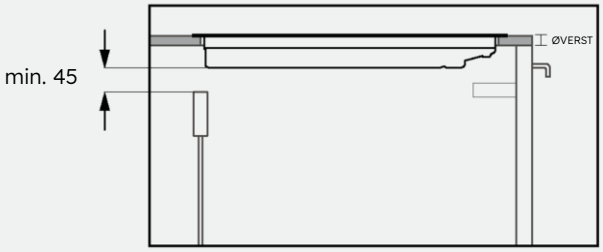


Møbler med benkeplate med redusert tykkelse: Sørg for en åpning bak på minst 45 mm mellom koketoppen og den bakre kjeden.

# 7 Innebygde mål

- Benkeplaten bør formes ved å følge diagrammene nedenfor.
- Baksiden av skapet skal ha åpninger. Følg diagrammene nedenfor.

## 7.1 Koketoppbredde 60

**Standardinstallasjon**

Mål i **mm**

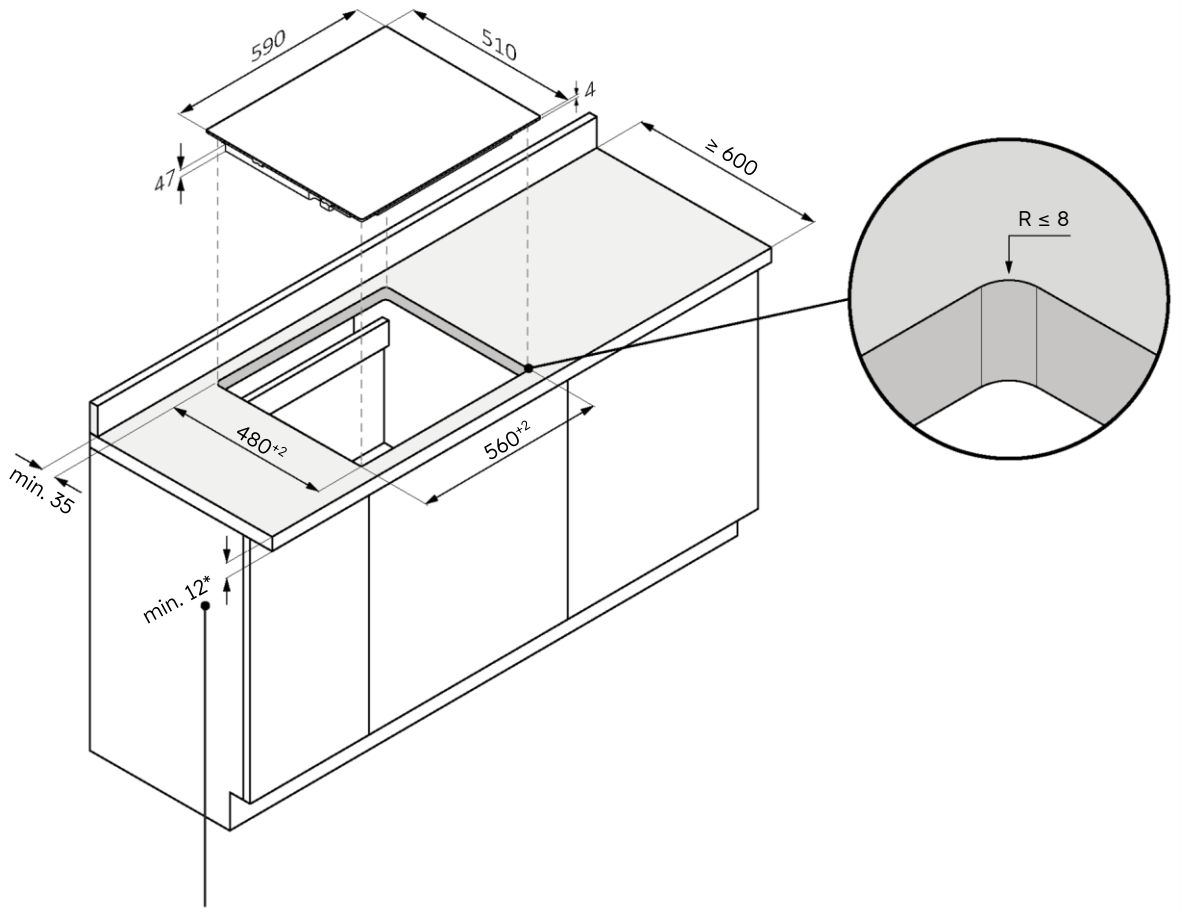


*28 med ovn under

## Innbygd installasjon

**ADVARSEL:** Ikke tilgjengelig for produkter med avfaset glass.

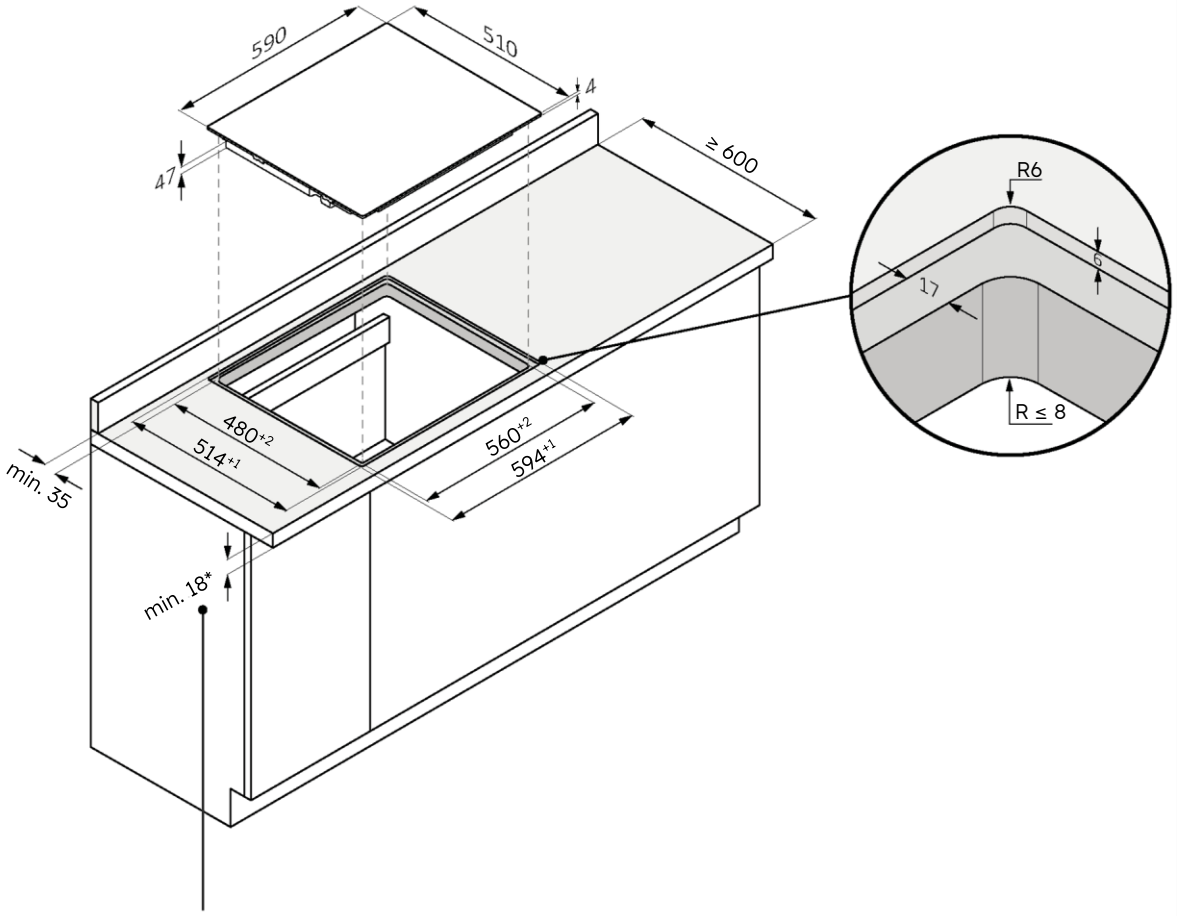


*34 med ovn under

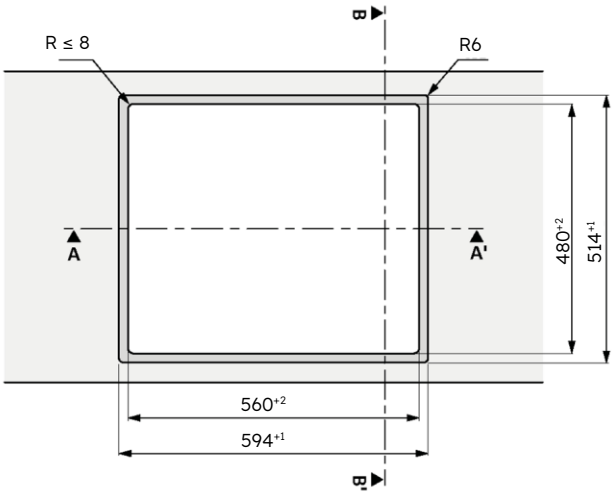


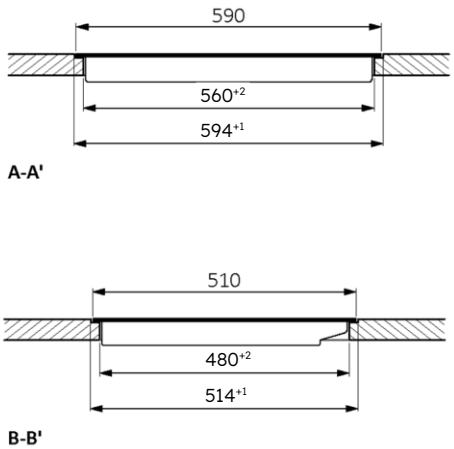

## 7.2 Koketoppbredde 65

**Standardinstallasjon**

Mål i **mm**

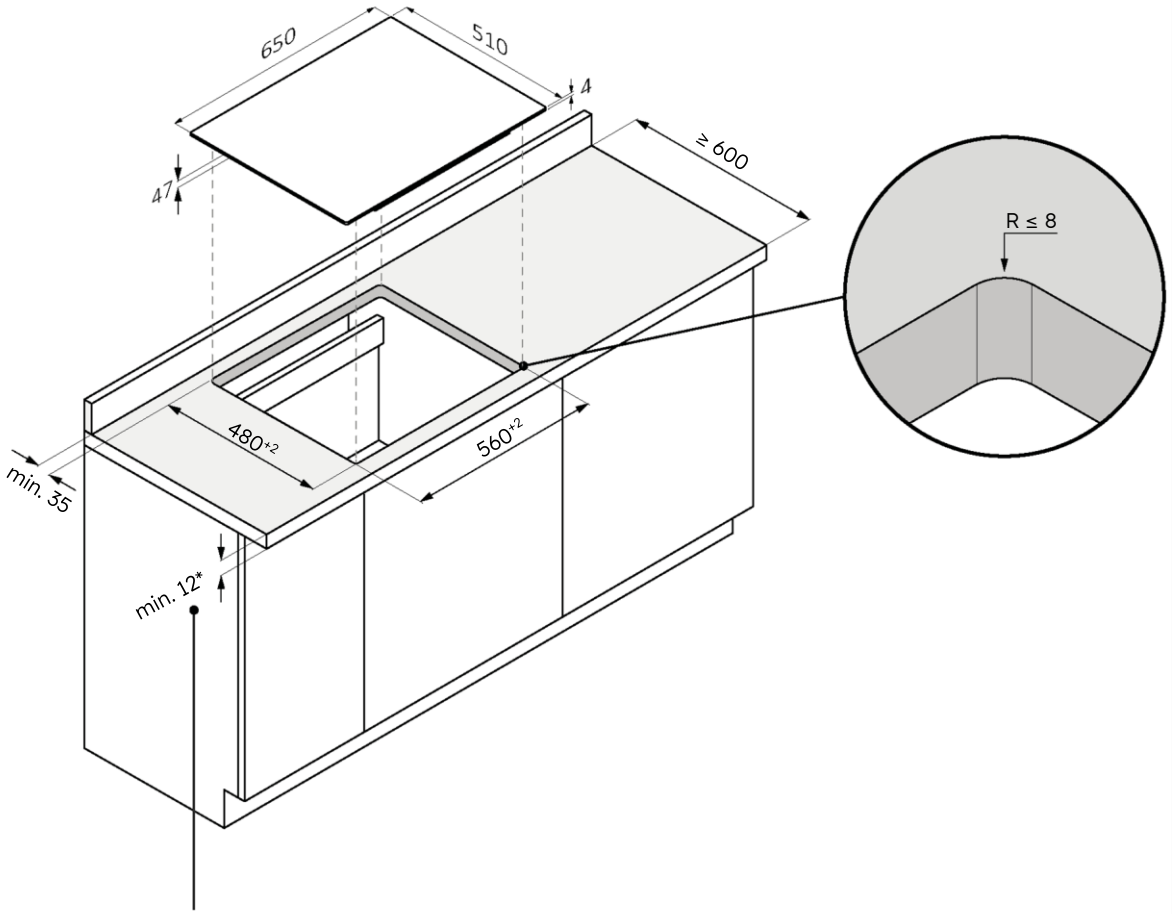


*28 med ovn under

## Innbygd installasjon

**ADVARSEL:** Ikke tilgjengelig for produkter med avfaset glass.

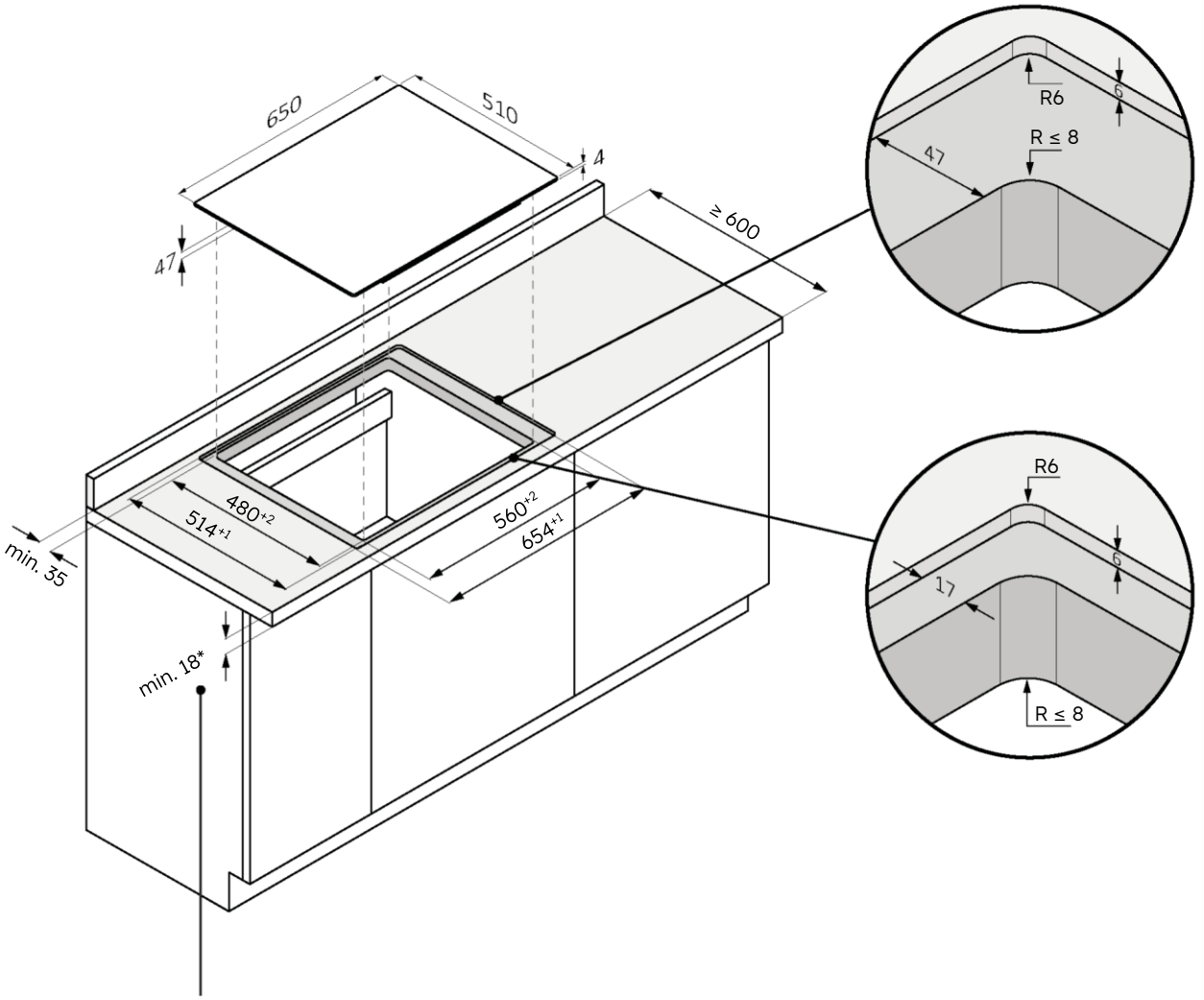


*34 med ovn under

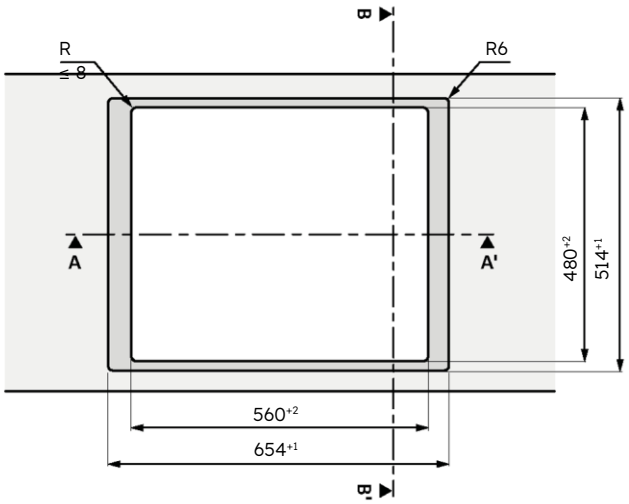


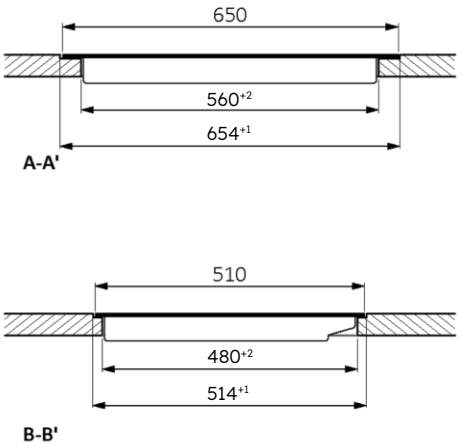

## 7.3 Koketoppbredde 80

**Standardinstallasjon**

Mål i **mm**

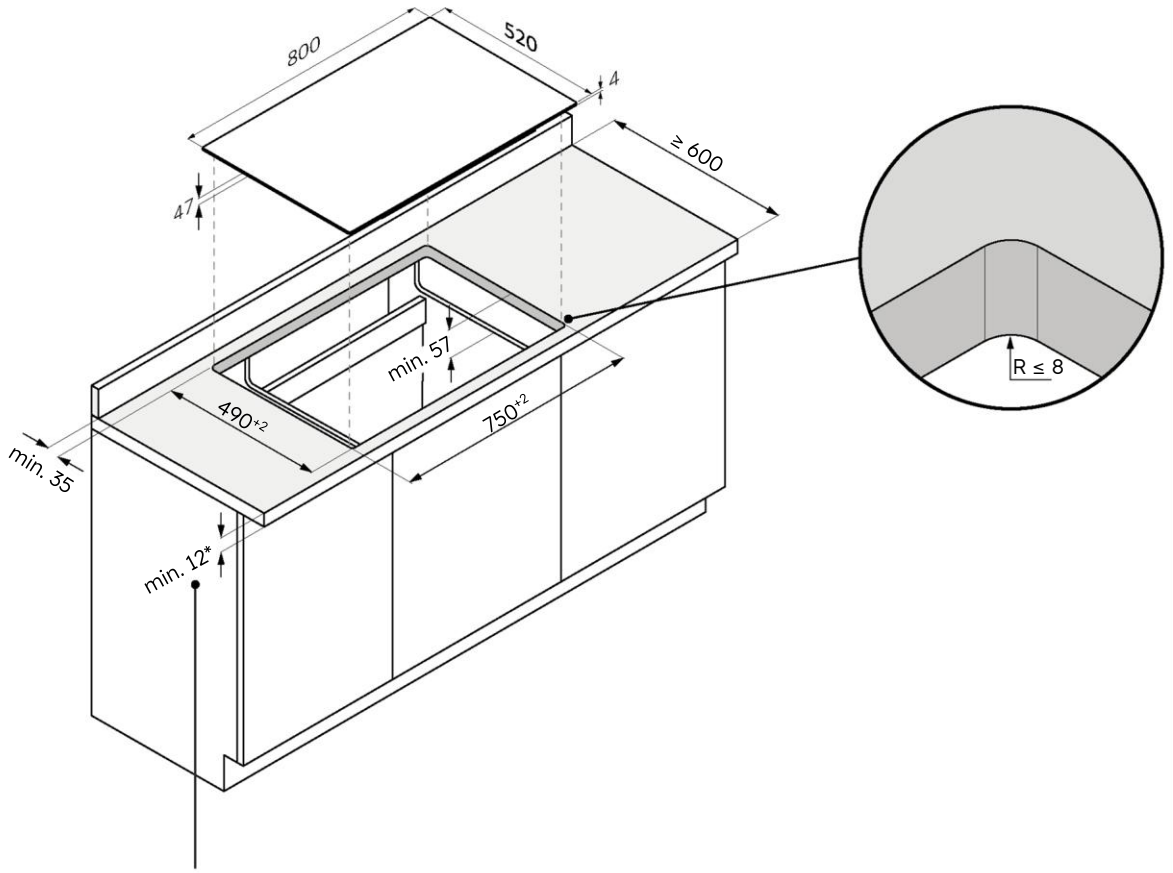


*28 med ovn under

## Innbygd installasjon

⚠**ADVARSEL:** Ikke tilgjengelig for produkter med avfaset glass.

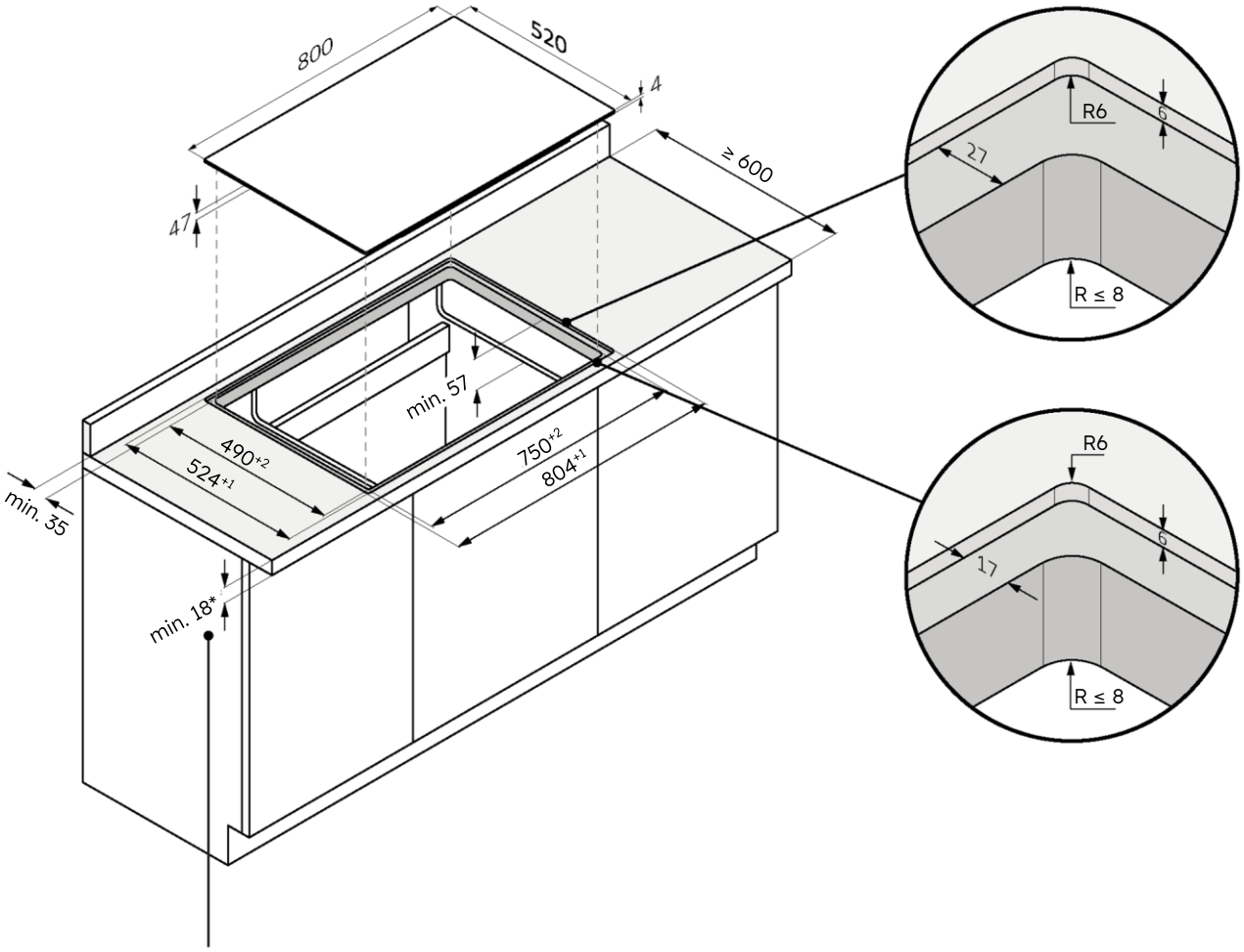


*34 med ovn under

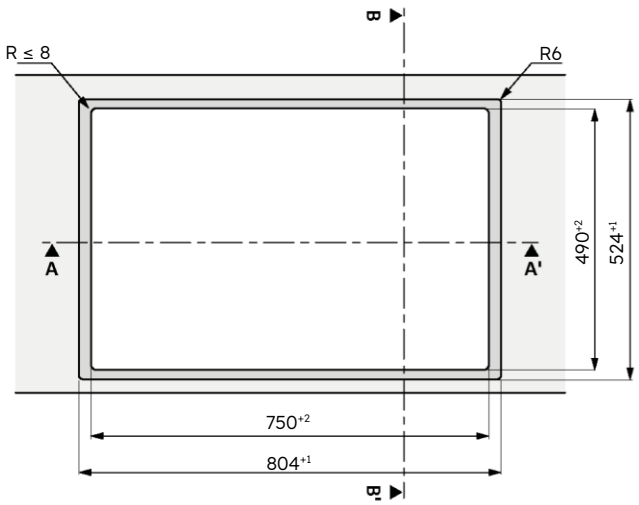


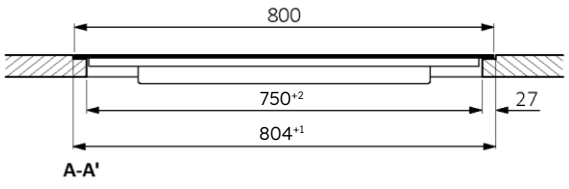


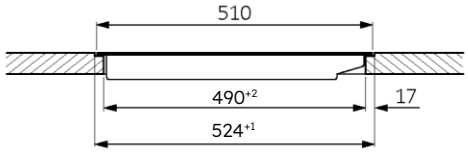


B-B'

## 7.4 Koketoppbredde 90

**Standardinstallasjon**

Mål i **mm**

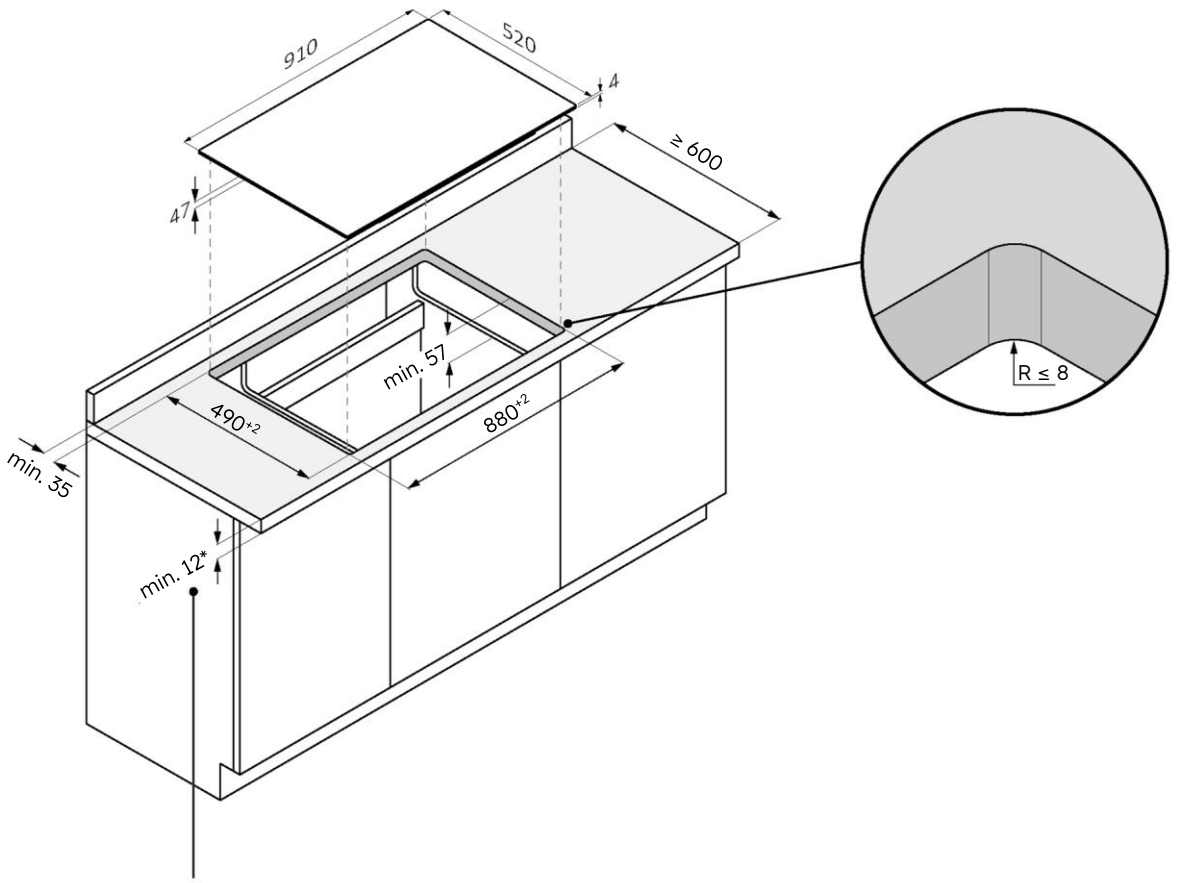


*28 med ovn under

## Innbygd installasjon

⚠**ADVARSEL:** Ikke tilgjengelig for produkter med avfaset glass.

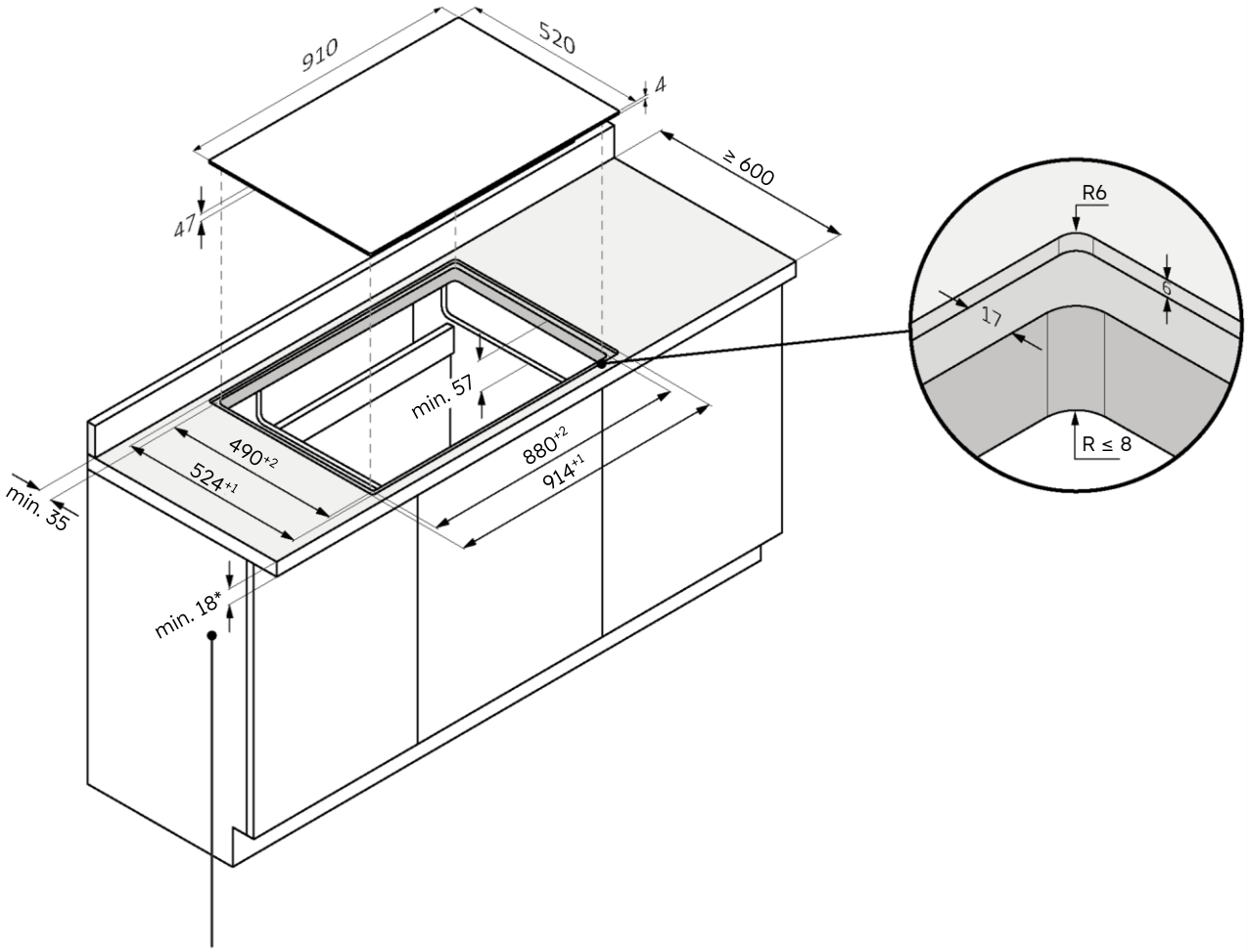


*34 med ovn under

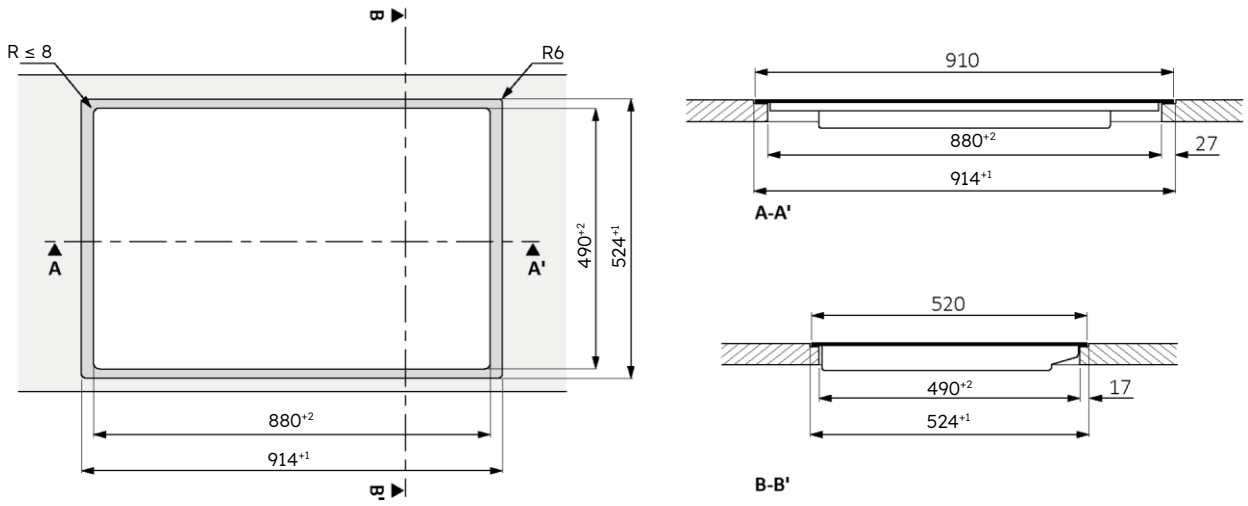

# 8 Tilkobling til strømnettet

## 8.1 Sikkerhetsadvarsler

**For å utføre den elektriske tilkoblingen av apparatet på en sikker måte må du følge følgende advarsler.**

- Enhver feil utført reparasjon, installasjon og vedlikehold kan sette brukeren i alvorlig fare;
- Produsenten erklærer at den ikke påtar seg noe ansvar for direkte eller indirekte skader forårsaket av feil installasjon, vedlikehold eller reparasjon. Det er heller ikke ansvarlig for skader forårsaket av manglende eller avbrutt jordledning (elektrisk støt).
- Koketoppen skal bare kobles til strømnettet av en kvalifisert tekniker som kjenner til og overholder lokale forskrifter og ytterligere forskrifter fra det lokale strømselskapet.
- Produktet faller inn under kapslingsgrad I og kan bare brukes hvis det er utstyrt med en jordleder.
- Produktet må være spenningsfritt under installasjon.
- Ikke plasser metallgjenstander (f.eks. kniver, gafler, skjeer og lokk) på overflaten av koketoppen under installasjonen, siden de kan bli varme.
- Koble til produktet bare med den medfølgende kabelen.
- Produktet må kobles til et riktig laget elektrisk system;
- I tilfelle feil installasjon, tukling med enheten og feil tilkobling, vil gyldigheten av produktgarantien utløpe.
- Hvis strømledningen er skadet, bør den byttes ut av produsenten, en servicetekniker eller en tilsvarende kvalifisert person for å unngå risiko.
- Tilkobling til et pålitelig jordingssystem er viktig og obligatorisk.
- Dette apparatet skal installeres og jordes bare av en kvalifisert person.
- Koble apparatet fra strømnettet før du utfører arbeid eller vedlikehold på det.
- Dette apparatet må kobles til en krets som har en skillebryter som gir fullstendig frakobling fra strømkilden.
- Endringer i det elektriske anlegget i huset skal bare utføres av en kvalifisert elektriker.
- Hvis du ikke følge disse anbefalingene, kan det føre til elektrisk støt eller døden.
- Koketoppen må kobles til strømforsyningen via en allpolet skillebryter som sikrer at kontaktene er separert i samsvar med overladingskategori III. Dette apparatet må tåle maksimal tilkoblet belastning og overholde gjeldende forskrifter.

⚠ **ADVARSEL:** For å unngå fare som følge av utilsiktet tilbakestilling av termisk avstengningsanordning må ikke apparatet drives av en ekstern bryter, for eksempel en timer, eller kobles til en krets som regelmessig slås av og på.

- **Strømledning:** Apparatet er utstyrt med en strømledning som må kobles til hjemmenettverket. Finn ut de ulike tilkoblingsmulighetene, avhengig av typen strømforsyning i hjemmet, fra det aktuelle diagrammet. Typeskiltet angir også tillatt tilkoblingsspenning for dette apparatet og den relative absorberte effekten.

## 8.2 Instruksjoner

**Absorbert effekt**
Se produktdataskilt.

**Differensialsikring (livreddende)**
Det anbefales å bruke en jordfeilbryter (jordfeilbryter) med utløsningsstrøm i samsvar med gjeldende standarder.

**Skilleinnretninger**
Hvis det er nødvendig å bruke den, må koketoppen kobles til strømforsyningen via en allpolet skillebryter som sikrer at kontaktene er separert i samsvar med overspennings-kategori III. Et slikt apparat må tåle de maksimale tilkoblede belastningene og overholde gjeldende standarder.

**Strømledning**
Produktet er utstyrt med en strømkabel som må kobles til hjemmenettverket. Finn ut de ulike tilkoblingsmulighetene, avhengig av typen strømforsyning i hjemmet, fra det aktuelle diagrammet. Typeskiltet angir også tillatt tilkoblingsspenning for dette apparatet og den relative absorberte effekten.

**Bytte av strømledningen**
Ikke bytt kabelen selv. Kontakt det autoriserte hjelpesenteret.

## 8.3 Andre råd

Bruk av husholdningsapparater krever overholdelse av visse grunnleggende regler:

- Ikke trekk i strømledningen for å koble apparatet fra strømforsyningen.
- Ikke berør apparatet med våte eller fuktige hender eller føtter.
- Generelt frarådes bruk av adaptere, grenuttak eller skjøteledninger.
- Ved funksjonsfeil og/eller redusert ytelse skal du slå av apparatet og ikke tukle med det.

## 8.4 Koblingsskjema

60 65 80 90

Overhold lokale forskrifter og eventuelle tilleggskrav fra det lokale strømforsyningsselskapet. Følg tilkoblingsskjemaet nedenfor for strømforsyningskabelen for koketopper på 60, 65 og 80 cm.

**Tilkobling av apparatet**
Følg tilkoblingsdataene på typeskiltet.
Utfør tilkoblingen utelukkende i samsvar med det aktuelle diagrammet:

- BR: brun
- BL: blå
- YE/GN: gul og grønn
- BK: svart
- GY: grå

**Enfase** 220–240 V 1 L / 1 N ~ 50/60 Hz

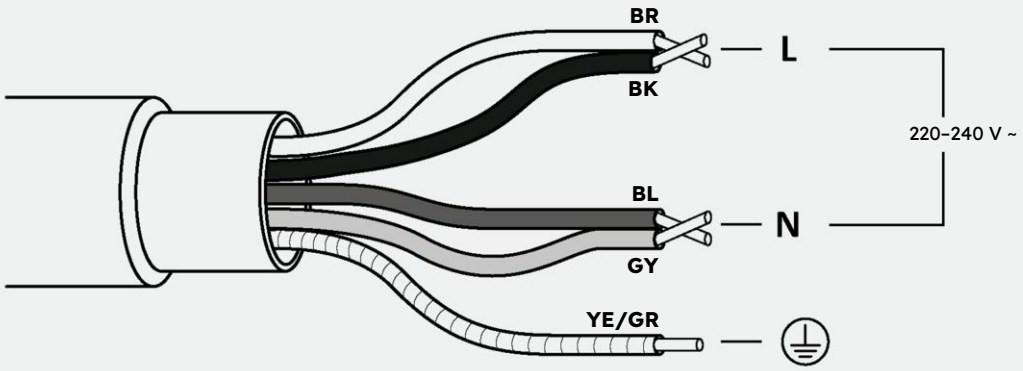


**Trefase** 220–240 V 2L / 1N ~ 50/60 Hz

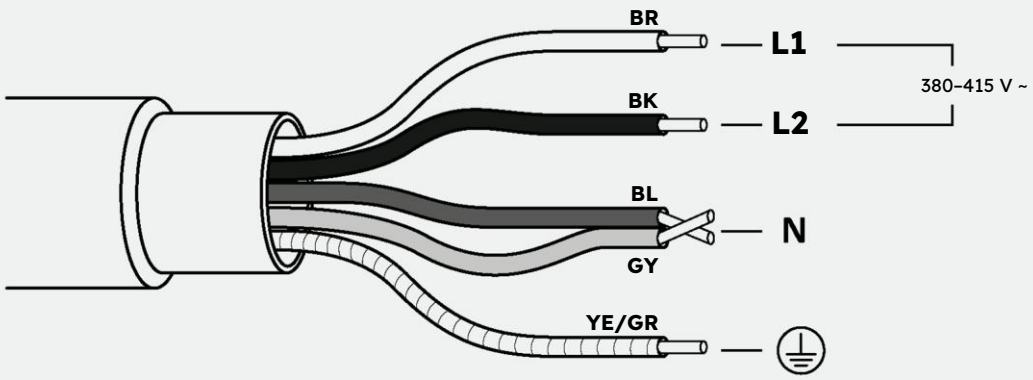

## 8.5 Koblingsskjema

60 65 80 90

Overhold lokale forskrifter og eventuelle tilleggskrav fra det lokale strømforsyningsselskapet. Følg koblingsskjemaet nedenfor for strømforsyningskabler for 90 cm koketopper.

**Tilkobling av apparatet**
Følg tilkoblingsdataene på typeskiltet.
Utfør tilkoblingen utelukkende i samsvar med det aktuelle diagrammet:

- BR: brun
- BL: blå
- YE/GN: gul og grønn
- BK: svart
- GY: grå

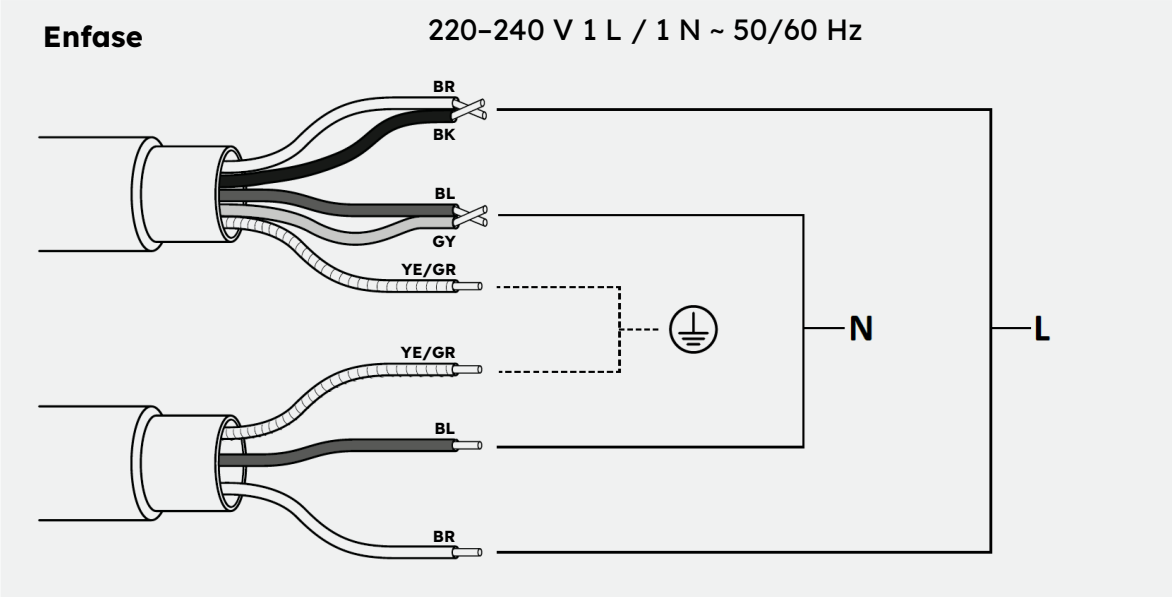


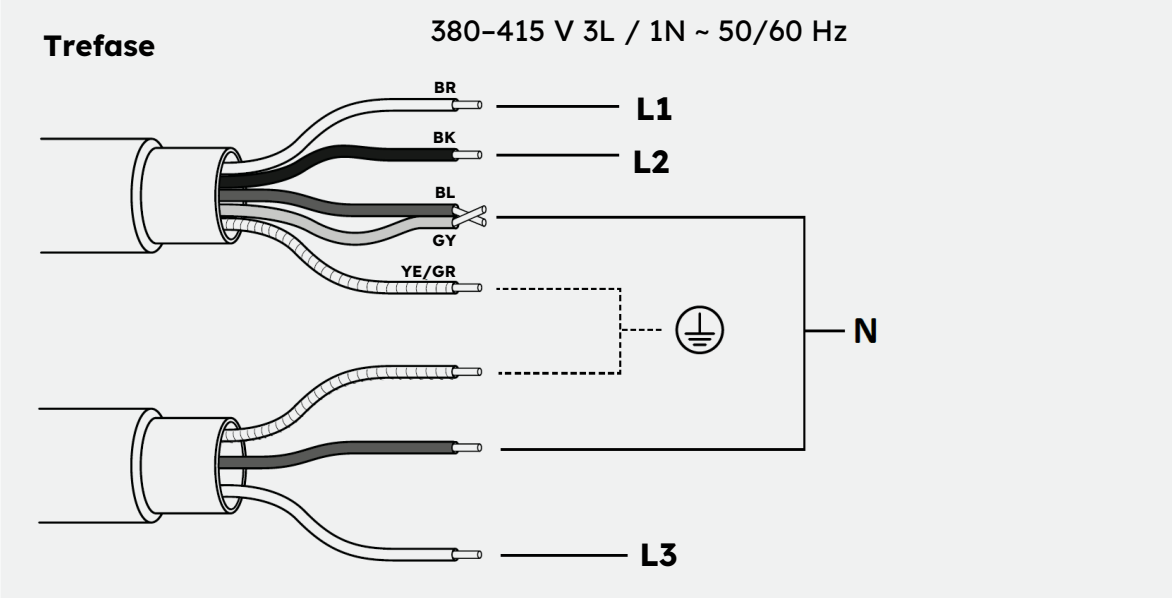

# 9 Installasjonsanvisning

## 9.1 Advarsler

- For beskyttelse mot fuktighet og inntrengning av væsker må alle kuttede flater forsegles med et egnet produkt.
- Produktet må være i perfekt horisontal posisjon.
- Fjern eventuelle tverrstenger som befinner seg i området rundt utskjæringen i benkeplaten **(bilde 1).**

**bilde 1**

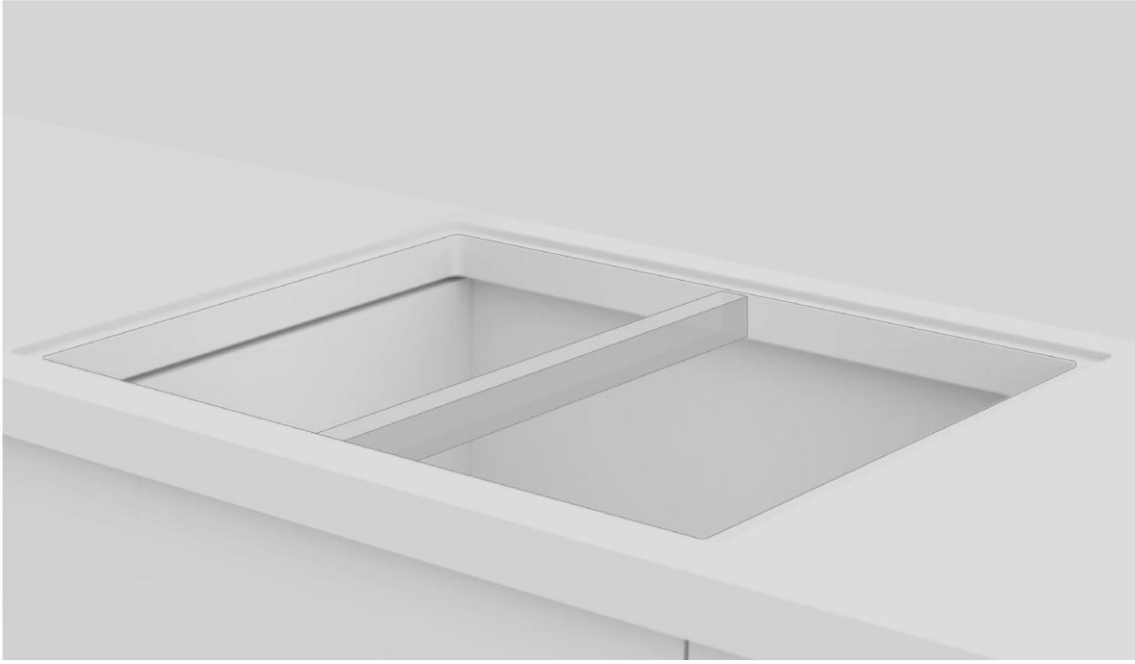

- Før installasjon, kontroller at koketopp-pakningen er riktig plassert **(bilde 2).**

**bilde 2**

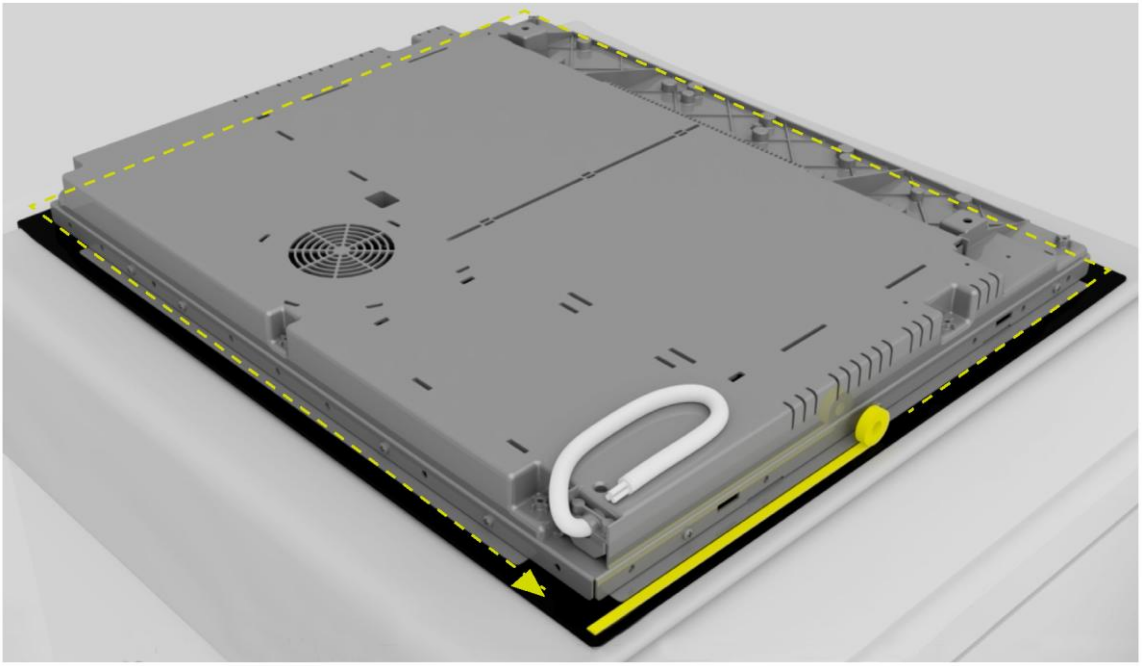

- Koketoppens støtteflate må være helt glatt, slik at den ligger jevnt og den påførte pakningen kan gi tilstrekkelig tetning **(bilde 3).**

**bilde 3**

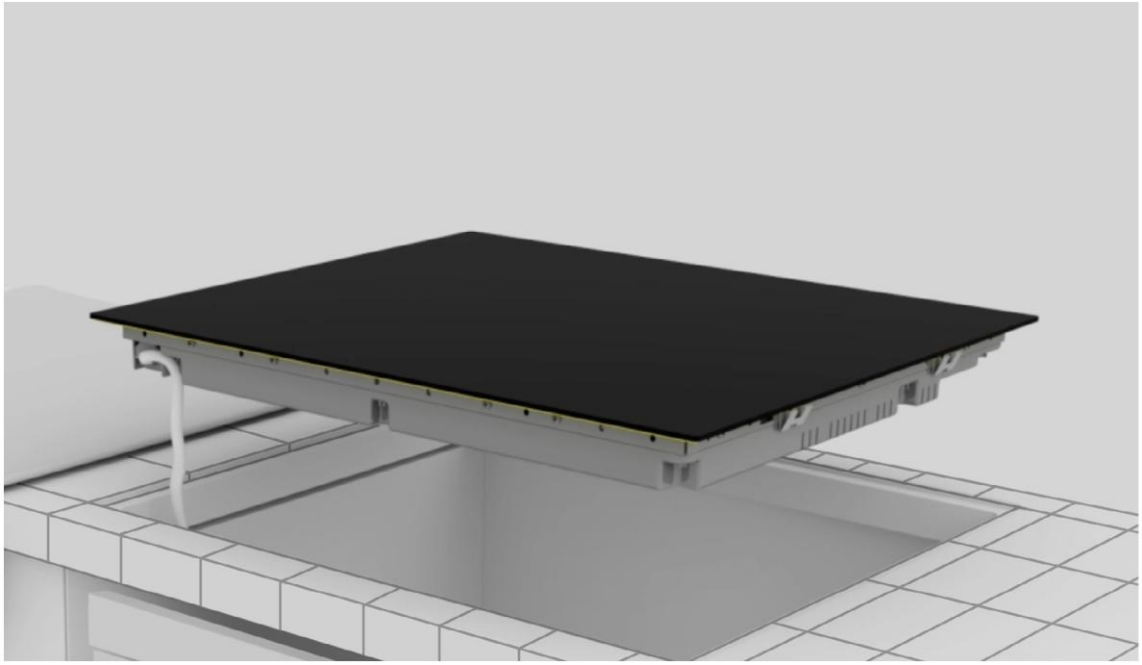

- Ikke fest koketoppen med silikon eller annet lim! Slik reparasjon ville skade produktet hvis du skulle demontere det **(bilde 4).**

**bilde 4**

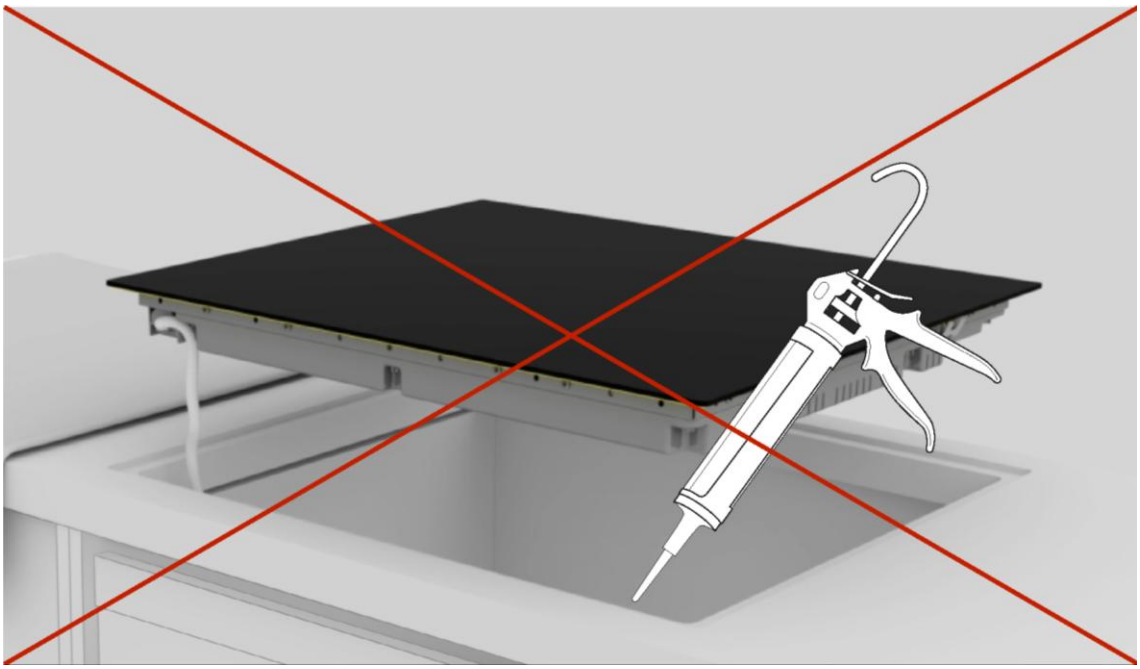

## 9.2 Trinnvis installasjon

Bildene nedenfor viser trinnene for installasjon av produktet.

Du kan se videoen om produktinstallasjonen ved å skanne QR-kodene eller ved å klikke på følgende lenker.

60 65 80 90

**Standard-installasjon**

lenke

**Innbygd installasjon**

lenke

60 65 80 90

**Standard-installasjon**

lenke

**Innbygd installasjon**

lenke

**1**

Bruk verktøyene som er angitt i kapittelet «Installasjonsverktøy» i bruksanvisningen. Legg en klut ved siden av produktemballasjen som koketoppen kan hvile på.

**2**

Bruk hansker. Fjern emballasjen og innpakningen, og pass på at du ikke skader glasset på koketoppen.

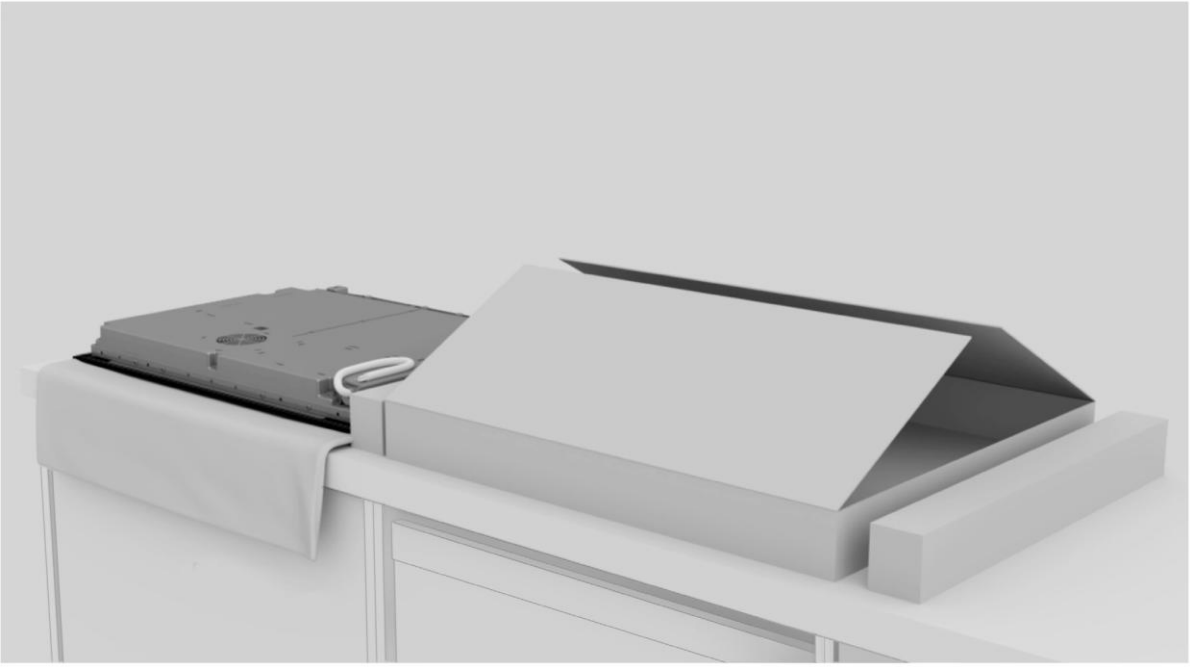

**3**

Plasser koketoppen ved å legge den opp ned på kluten som tidligere ble lagt ved siden av pakken.

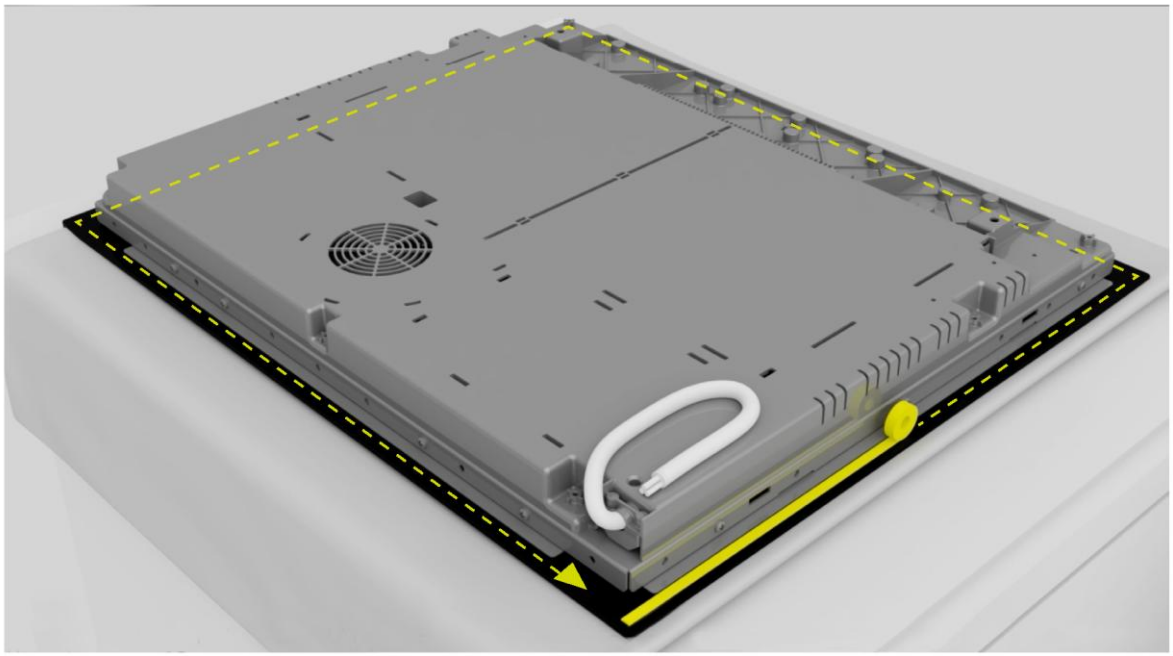

**4**

Påfør pakning rundt ytterkanten.

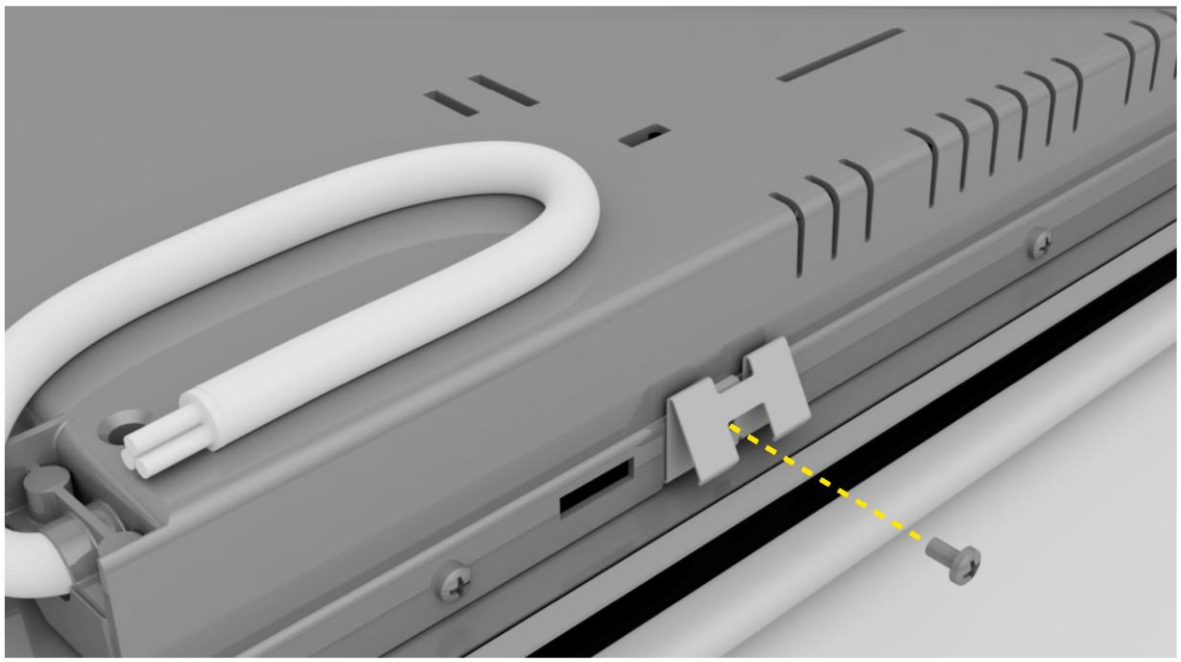

**5**

Fest klipsene på kortsidene av koketoppen.

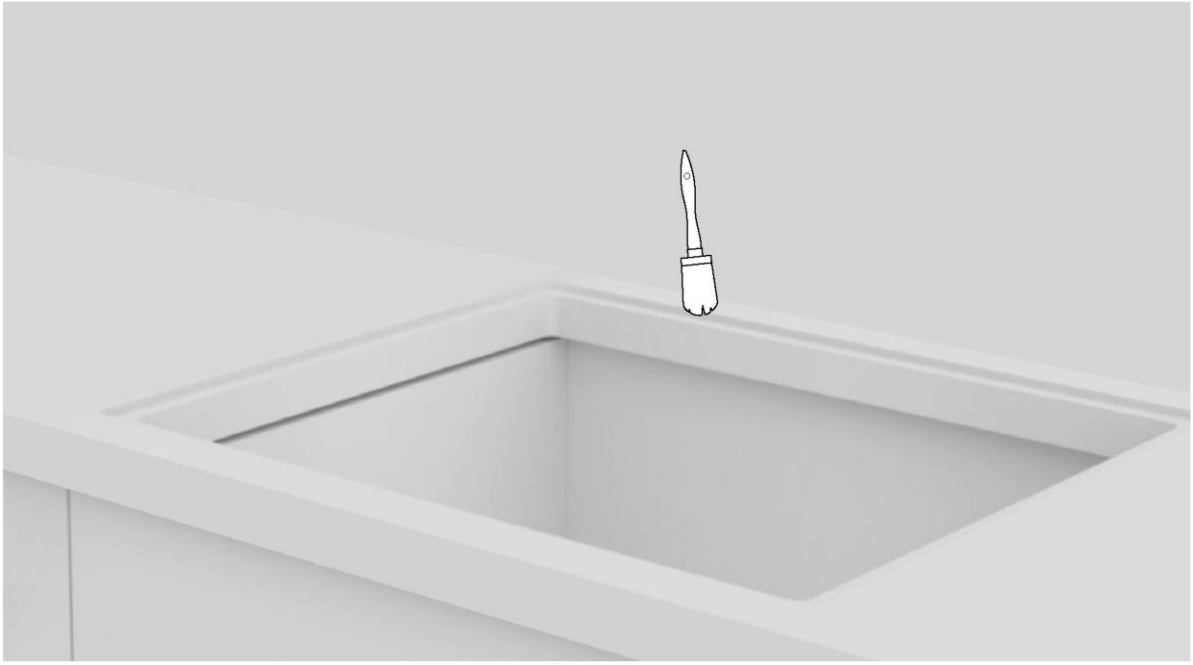

**6**

Rengjør kanten av det nedfelte området.

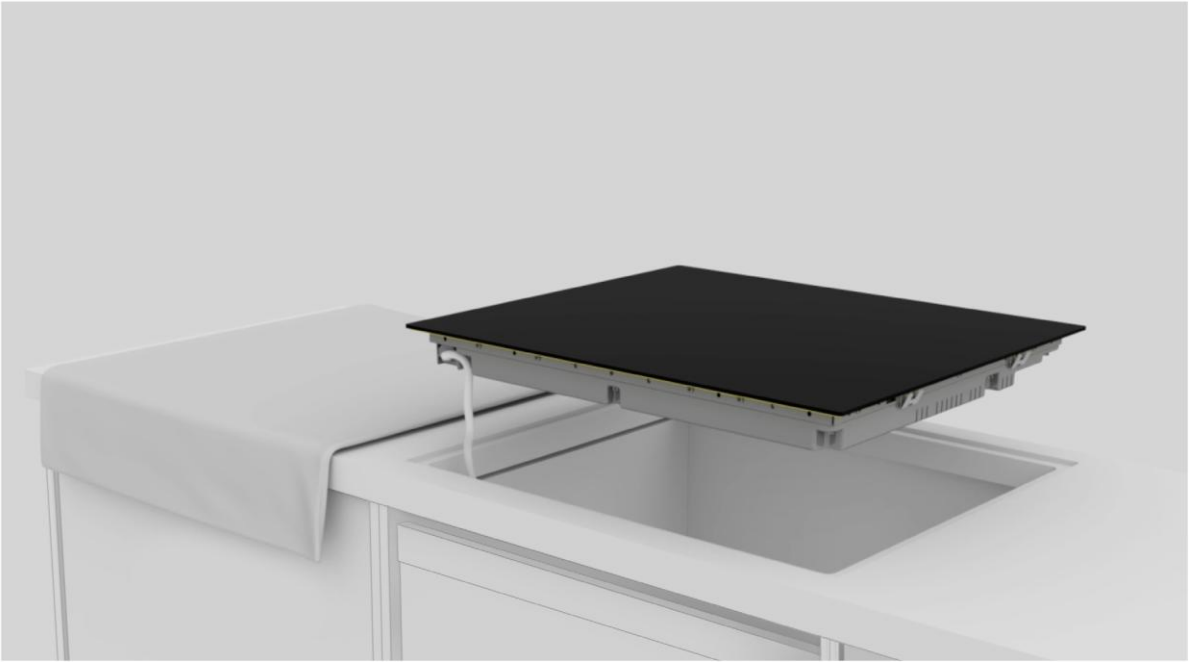

**7**

Koble til strømledningen i henhold til koblingsskjemaet som vist i avsnittet «Nettilkobling» i bruksanvisningen (ingen andre gjenstander skal være på koketoppen under nettilkobling).

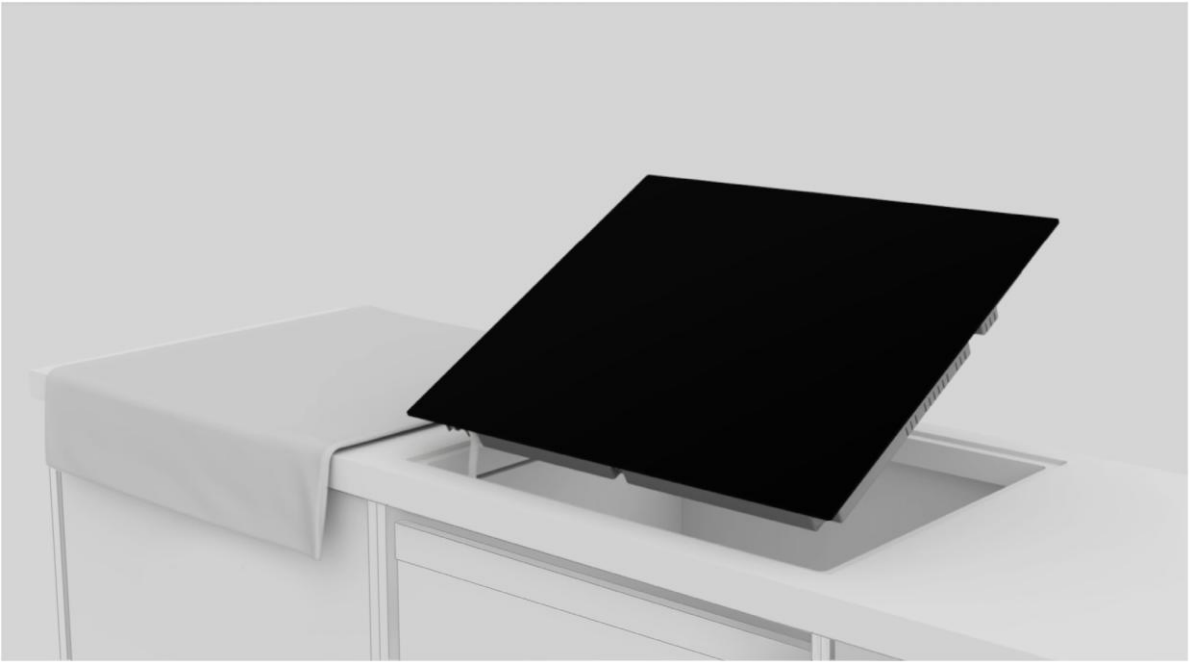

**8**

Plasser koketoppen sentralt i hakket. Sørg for at koketopp-pakningen hviler på benkeplaten, slik at tetningen er garantert.

**a.**

**b.**

**9**

**a.** For standardinstallasjon: installasjon fullført.
**b.** For innebygd installasjon: Følg trinnene på de neste sidene.

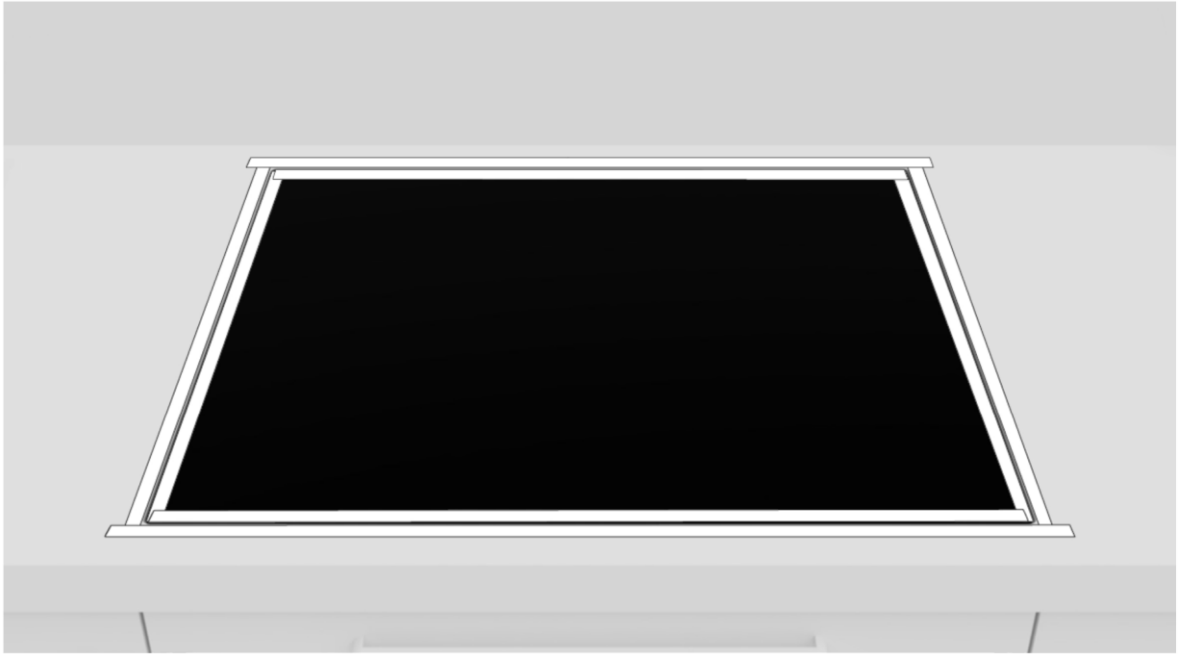

**10**

Påfør teip på både innsiden og utsiden av kanten.

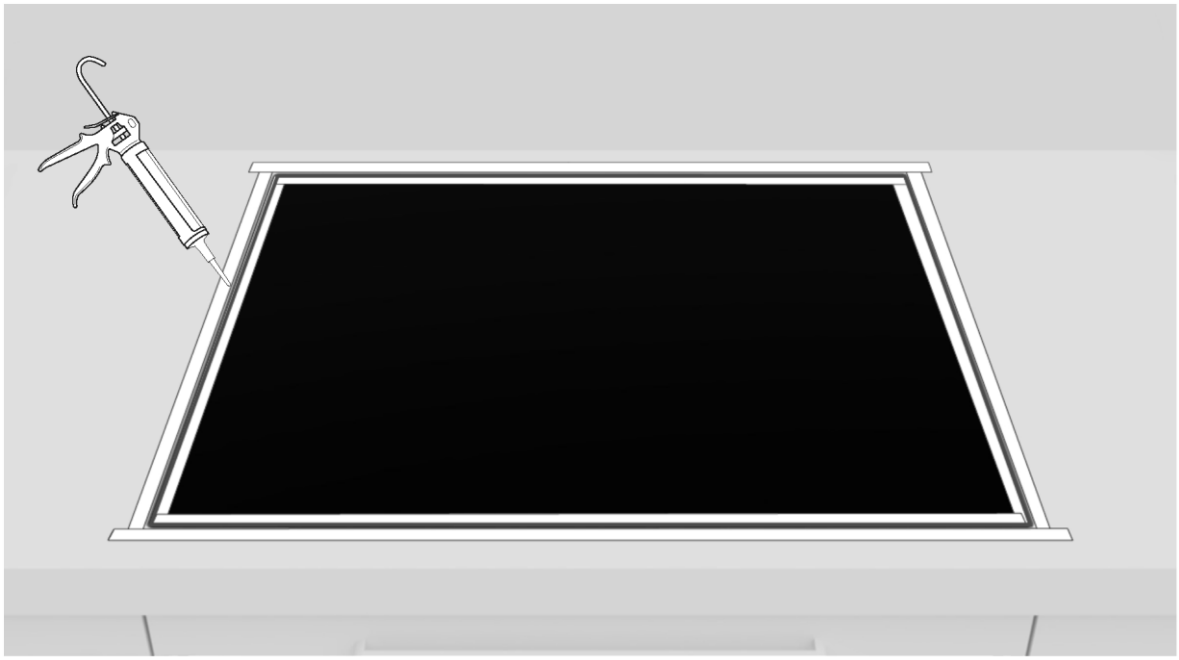

**11**

Påfør silikonen.

**12**

Fjern overflødig silikon.

**13**

Fjern teipen, og rengjør kantene.

**14**

Vent 24 timer før du starter opp for første gang.

# 10 Levering til bruker

- Informer brukeren om viktige funksjoner.
- Informer brukeren om alle aspekter som er relevante for sikker bruk og håndtering.
- Lever tilbehør og bruks- og monteringsanvisninger til brukeren, slik at de oppbevares forsiktig.

Etter at installasjonen er fullført, må du fjerne beskyttelsesfilmen, teipen og alt annet emballasjemateriale.

**ADVARSEL:** Produktet krever tilstrekkelig ventilasjon for normal drift. Ikke blokker ventilasjonsåpningene av noen grunn.

**MERK:** Produktets faktiske utseende avhenger av hvilken modell som er valgt.

# 11 Første oppstart

Når produktet brukes for første gang, er koketoppen innstilt på største oppnåelige effekt. Forskjellige effektgrenser kan velges i henhold til hovedforsyningssystem i huset ved å bruke strømstyringsfunksjonen.

**Slik stiller du inn strømstyringen**
Det er mulig å stille inn et største effektnivå for induksjonstoppen og velge forskjellige effektområder. Induksjonstopper kan begrense seg automatisk for å virke på et lavere effektnivå, slik at de ikke risikerer å bli overbelastet.

**Aktiver energistyringsfunksjonen ved å se brukerhåndboken.**

**For å velge et annet nivå:**

- Skyv markøren til venstre eller høyre for å endre strømstyringsnivået.
- Det er 8 effektnivåer, fra «P1» til «P8». Nivået vises på timerdisplayet.

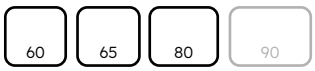


| P1 | P2 | P3 | P4 | P5 | P6 | P7 | P8 |
|---|---|---|---|---|---|---|---|
| 2 kW | 2,5 kW | 3 kW | 3,5 kW | 4,5 kW | 5,5 kW | 6,8 kW | 7,4 kW |

| P1 | P2 | P3 | P4 | P5 | P6 | P7 | P8 |
|---|---|---|---|---|---|---|---|
| 2 kW | 2,5 kW | 3 kW | 3,5 kW | 4,5 kW | 5,5 kW | 6,8 kW | 11 kW |

# 12 Demontering av produktet

- Koble produktet fra strømforsyningen.
- Løft produktet litt og trekk det helt ut.
- Dette produktet vil ikke skade skapet, som også kan brukes med et nytt apparat.

Haier

## WITAMY

Niniejsza instrukcja montażu przeznaczona jest dla producentów sprzętu kuchennego, zajmujących się tymi produktami. Aby zapewnić bezpieczeństwo i uzyskać najlepsze wyniki, prosimy o uważne przeczytanie niniejszej instrukcji, łącznie z instrukcjami dotyczącymi bezpieczeństwa, i zachowanie jej na przyszłość. Przed przystąpieniem do montażu należy zanotować numer seryjny, gdyż może on być potrzebny w przypadku napraw. Sprawdź, czy nie doszło do uszkodzeń podczas transportu i przed użyciem skonsultuj się z technikiem, jeśli masz wątpliwości. Całe opakowanie powinno być zawsze przechowywane z dala od dzieci.

**UWAGA:** Funkcje, zdjęcia w instrukcji i akcesoria do produktu mogą się różnić w zależności od zakupionego modelu.

# indeks


| | | |
|---|---|---|
| **1** | **Ostrzeżenia dotyczące bezpieczeństwa podczas instalacji** | **s. 2** |
| **2** | **Gdzie zainstalować produkt** | **s.3** |
| **3** | **Wymiary płyty grzewczej** | **s.4-11** |
| 3.1 | Szerokość 60 | |
| 3.2 | Szerokość 65 | |
| 3.3 | Szerokość 80 | |
| 3.4 | Szerokość 90 | |
| **4** | **Narzędzia instalacyjne** | **s.12** |
| 4.1 | Standardowa instalacja | |
| 4.2 | Instalacja na równi z blatem | |
| **5** | **Odległość instalacji** | **s.13** |
| **6** | **Meble i wentylacja** | **s.14 - 15** |
| 6.1 | Szerokość 60 - 65 - 80 - 90 na podstawie do piekarnika | |
| 6.2 | Szerokość 60 - 65 - 80 - 90 na podstawie z szufladami | |
| 6.3 | Szerokość 60 - 65 - 80 - 90 na podstawie z półkami | |
| 6.4 | Grubość blatu | |
| **7** | **Wbudowane wymiary** | **s.16 - 23** |
| 7.1 | Szerokość płyty grzewczej 60 | |
| 7.2 | Szerokość płyty grzewczej 65 | |
| 7.3 | Szerokość płyty grzewczej 80 | |
| 7.4 | Szerokość płyty grzewczej 90 | |
| **8** | **Podłączenie do sieci** | **s.24 - 27** |
| 8.1 | Ostrzeżenia dotyczące bezpieczeństwa | |
| 8.2 | Instrukcje | |
| 8.3 | Pozostałe porady | |
| 8.4 | Schemat połączeń (do płyt grzewczych o szerokości 60, 65 i 80 cm) | |
| 8.5 | Schemat połączeń (do płyt grzewczych o szerokości 90 cm) | |
| **9** | **Instrukcje dot. instalacji** | **s.28 - 37** |
| 9.1 | Ostrzeżenia | |
| 9.2 | Instalacja krok po kroku | |
| **10** | **Dostawa do użytkownika** | **s.38** |
| **11** | **Pierwsze uruchomienie** | **s.38** |
| **12** | **Demontaż produktu** | **s.38** |

# 1 Ostrzeżenia dotyczące bezpieczeństwa podczas instalacji

**Przed rozpoczęciem instalacji produktu należy zapoznać się z poniższymi wskazówkami.**
**Twoje bezpieczeństwo jest dla nas bardzo ważne. Przeczytaj uważne te informacje przed użyciem produktu;**

- Instalacja musi być przeprowadzona przez wykwalifikowanego technika, który musi znać i przestrzegać przepisów obowiązujących w kraju instalacji oraz instrukcji producenta;
- Jeżeli w celu usunięcia usterek wynikających z nieprawidłowej instalacji wymagany jest serwis producenta, usługa taka nie jest objęta gwarancją;
- Przed uruchomieniem urządzenia usuń opakowanie;
- Po rozpakowaniu urządzenia dokładnie sprawdź, czy nie jest uszkodzone, w razie jakichkolwiek problemów skontaktuj się z obsługą klienta przed instalacją i nie podłączaj urządzenia do prądu;
- Uszkodzony produkt może być przyczyną zwarcia, porażenia prądem, wzniecenia pożaru i innych zagrożeń;
- Sprawdź, czy opakowanie nie zawiera akcesoriów lub materiałów towarzyszących (dokumentów, śrub, akcesorium, torby na broszury, instrukcji obsługi itp.), jeśli tak, wyjmij je i zachowaj;
- Produkt można zainstalować sposób nakładkowy lub na równi z blatem;
- Przed instalacją produktu należy sprawdzić, czy pomieszczenie posiada dobrą wentylację, aby zapewnić cyrkulację świeżego powietrza, co jest niezbędne do prawidłowego chłodzenia. Postępuj zgodnie z ilustracjami dotyczącymi sugerowanych minimalnych odstępów między otworami.
- Aby urządzenie mogło pracować przy częstotliwościach znamionowych, nie są wymagane żadne dodatkowe działania/ustawienia;
- Jeżeli usunięcie usterek wynikających z nieprawidłowej instalacji wymaga skorzystania z pomocy producenta, pomoc ta nie jest objęta gwarancją. Należy przestrzegać instrukcji dotyczących instalacji przeznaczonych dla wykwalifikowanych specjalistów;
- Nieprawidłowa instalacja może spowodować obrażenia lub urazy u ludzi, zwierząt bądź uszkodzenie mienia. Producent nie może być pociągnięty do odpowiedzialności za takie szkody lub obrażenia;
- Bezpieczne użytkowanie jest gwarantowane tylko wtedy, gdy instalacja została przeprowadzona prawidłowo, zgodnie z niniejszą instrukcją. W przypadku uszkodzeń powstałych na skutek nieprawidłowej instalacji odpowiedzialność ponosi osoba, która instalowała produkt;
- Podczas instalacji płyta grzewcza powinna być odłączona od sieci;
- Podczas instalacji zaleca się noszenie rękawic ochronnych, aby uniknąć obrażeń;
- Gwarancja nie obejmuje uszkodzeń powstałych na skutek nieprawidłowej instalacji;
- W przypadku nieprawidłowej instalacji, manipulacji przy urządzeniu i nieprawidłowego podłączenia, gwarancja na produkt wygasa;

- Upewnij się, że po zamontowaniu kabla zasilającego produktu nie ma do niego dostępu;
- Po zamontowaniu przewód zasilający nie powinien stykać się z ruchomymi częściami (np. szufladą) i nie może być narażony na naprężenia mechaniczne;
- Produkt wymaga stałej wentylacji podczas użytkowania. Nie zakrywaj otworów wentylacyjnych;
- Dostarczając produkt do użytkownika końcowego, technik musi upewnić się, że został on prawidłowo zainstalowany.

## Gdzie zainstalować produkt 2

- Zainstaluj i używaj tego produktu w zamkniętym, zakrytym, suchym i dobrze wentylowanym miejscu;
- Nie instaluj produktu w otwartych przestrzeniach narażonych na działanie czynników atmosferycznych;
- To urządzenie jest przeznaczone do użytku na wysokościach poniżej 2000 m;
- Produkt należy instalować w pobliżu gniazdka elektrycznego;
- Używaj produktu tylko wtedy, gdy jest umieszczony we wnęce, w przeciwnym razie ryzykujesz obrażeniami i poparzeniami.
- Nie instaluj płyty kuchennej nad niechłodzonym piekarnikiem, suszarką, zmywarką lub lodówką. Zaleca się również unikanie instalacji nad pralką. Dopuszcza się instalację płyty grzewczej nad chłodzonym piekarnikiem;

## Inne wskazówki

- Precyzyjnie wytnij powierzchnię roboczą, używając narzędzi odpowiednich dla ciętego materiału. Wszystkie powierzchnie muszą być uszczelnione lub w inny sposób odporne na przenikanie wilgoci;
- Powierzchnię roboczą należy ukształtować zgodnie ze schematami zawartymi w niniejszej instrukcji. Powierzchnia do gotowania musi znajdować się w idealnej pozycji poziomej. Sprawdź, czy uszczelka pod powierzchnią do gotowania, jeśli jest dostępna, jest prawidłowo umieszczona;
- Podczas instalacji używaj miękkiej szmatki, aby uniknąć uszkodzenia płyty kuchennej i powierzchni roboczej;

⚠ **OSTRZEŻENIE:** Niebezpieczeństwo pożaru i uszkodzeń na skutek otwartego ognia. Trzymaj źródła otwartego ognia (np. świecę) z dala od produktu.

# 3 Wymiary płyty grzewczej

## 3.1 Szerokość 60

Wymiary w **mm**

**Widok aksonometryczny z góry**

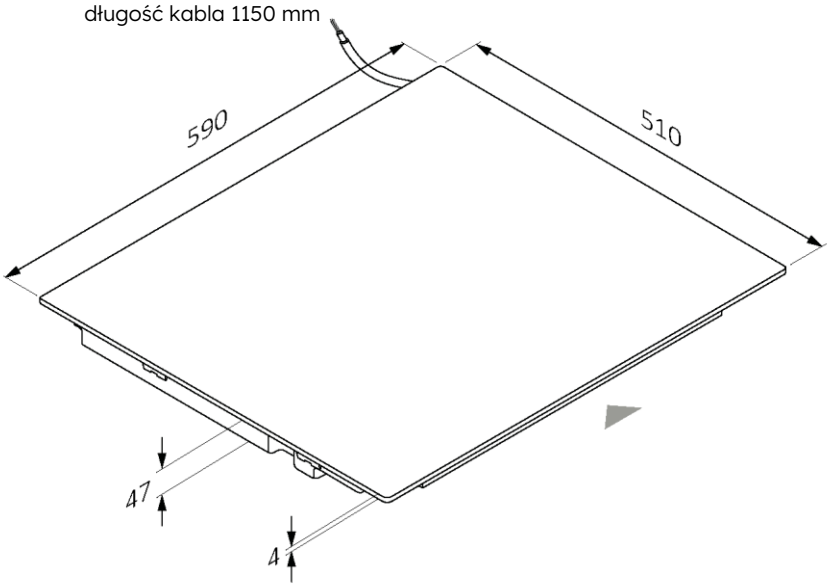


**Widok aksonometryczny z dołu**

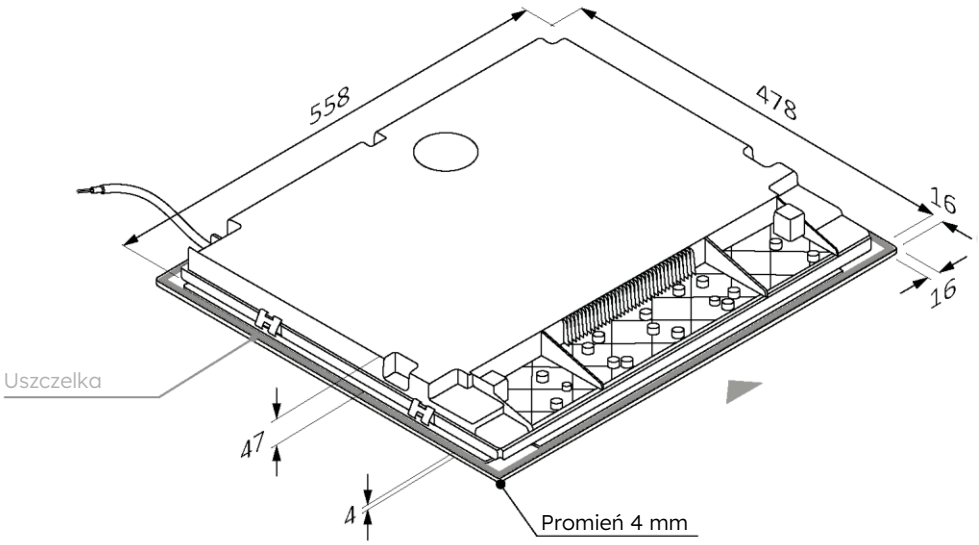

60 65 80 90

Wymiary w **mm**

**widok z przodu**

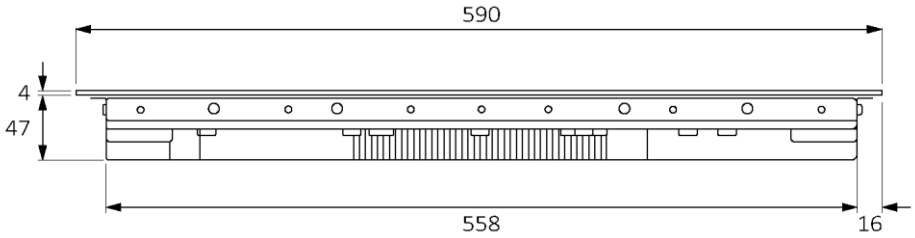


**widok z boku**

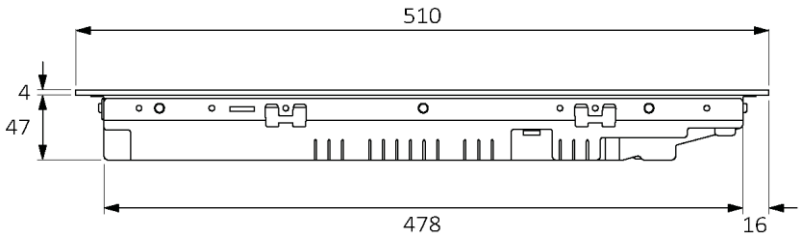

# 3 Wymiary płyty grzewczej

## 3.2 Szerokość 65

Wymiary w **mm**

**Widok aksonometryczny z góry**

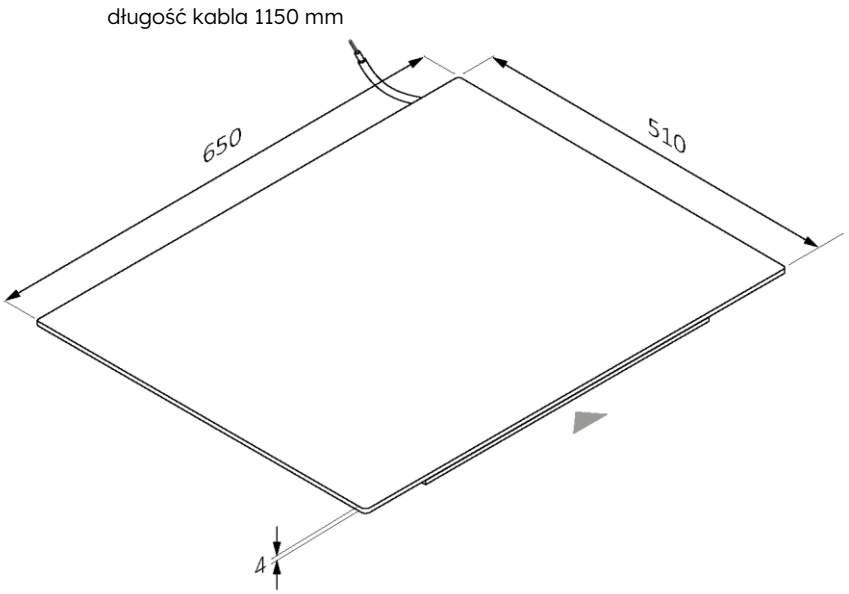


**Widok aksonometryczny z dołu**

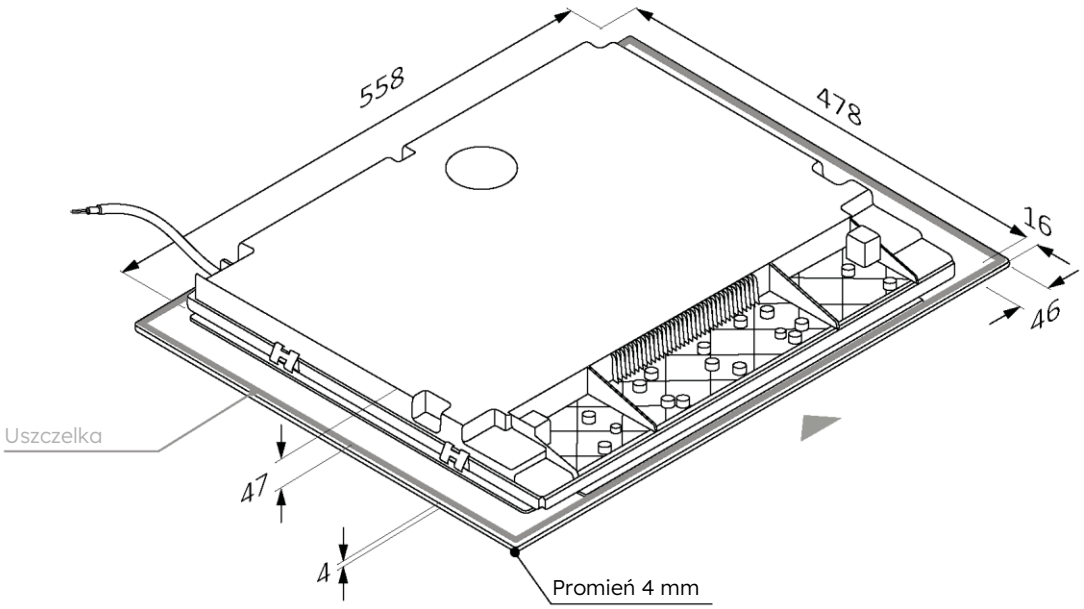

60 65 80 90

Wymiary w **mm**

**widok z przodu**

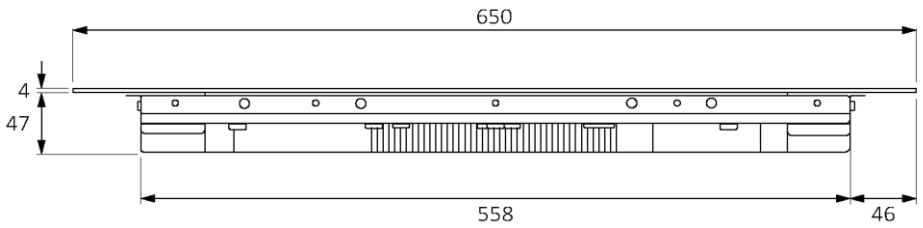


**widok z boku**

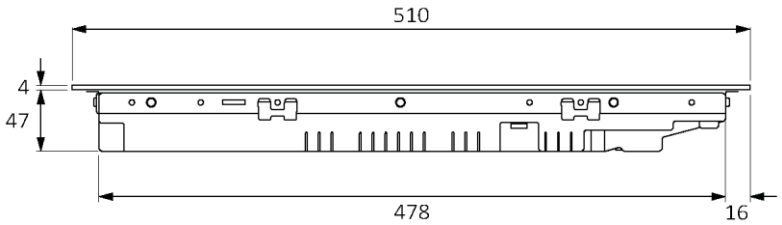

## 3.3 Szerokość 80

Wymiary w **mm**

**Widok aksonometryczny z góry**

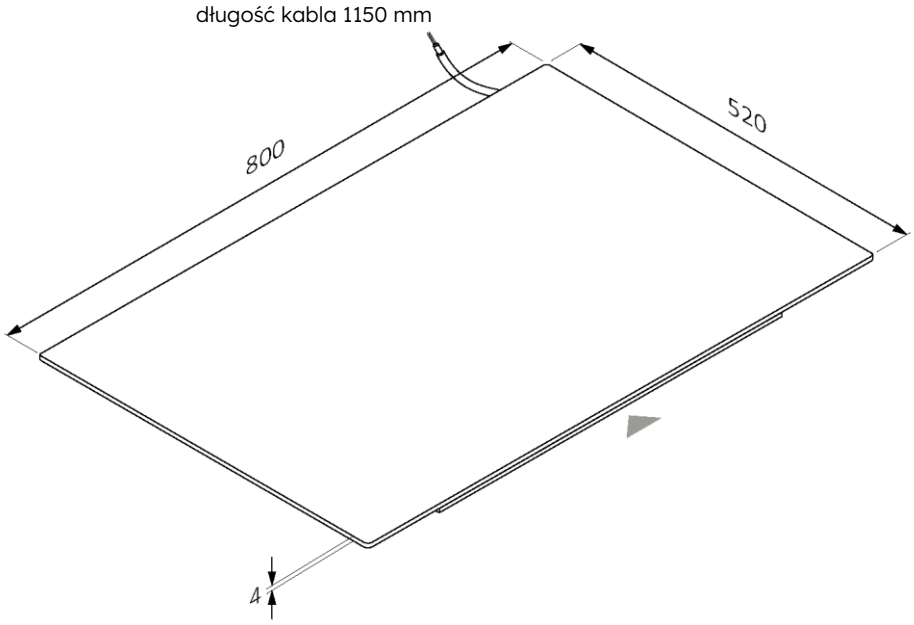


**Widok aksonometryczny z dołu**

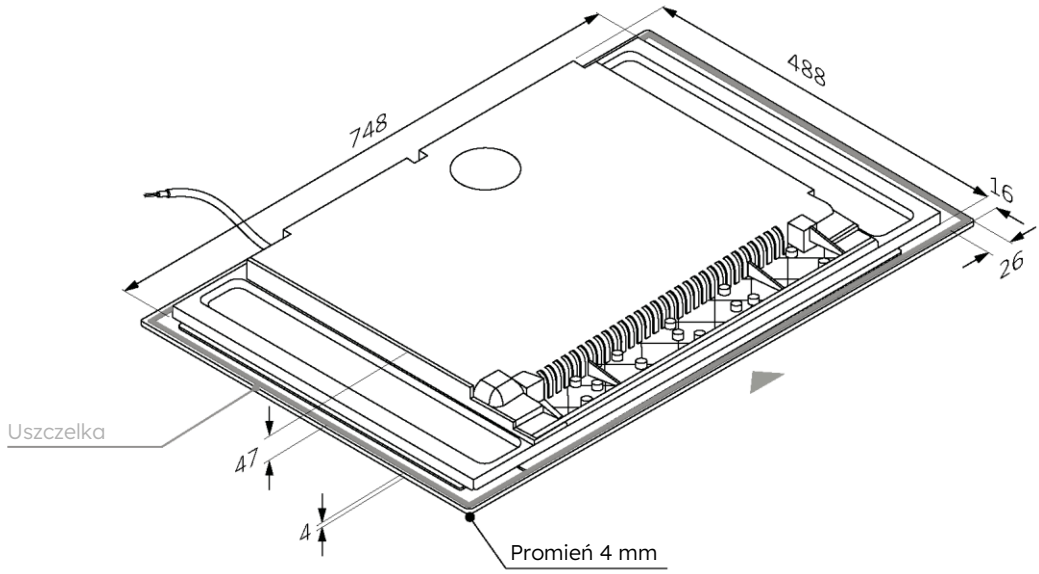

60 65 80 90

Wymiary w **mm**

**widok z przodu**

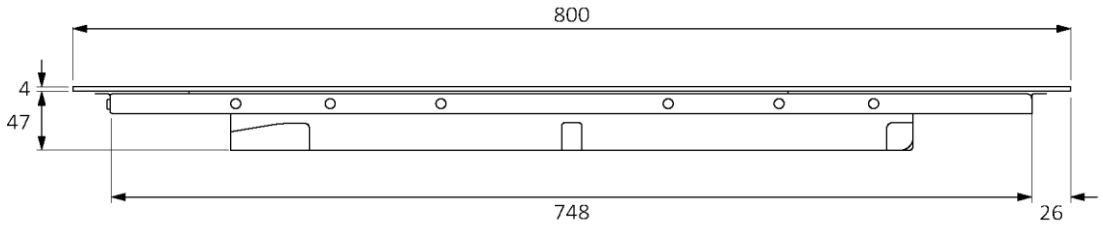


**widok z boku**

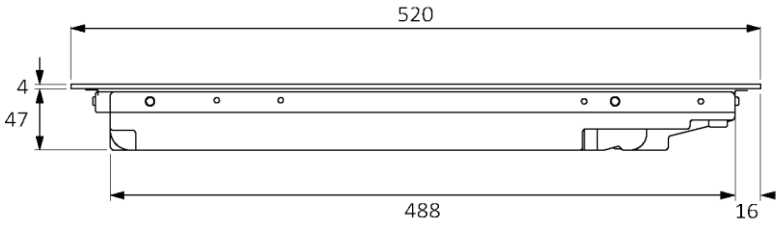

## 3.4 Szerokość 90

Wymiary w **mm**

**Widok aksonometryczny z góry**

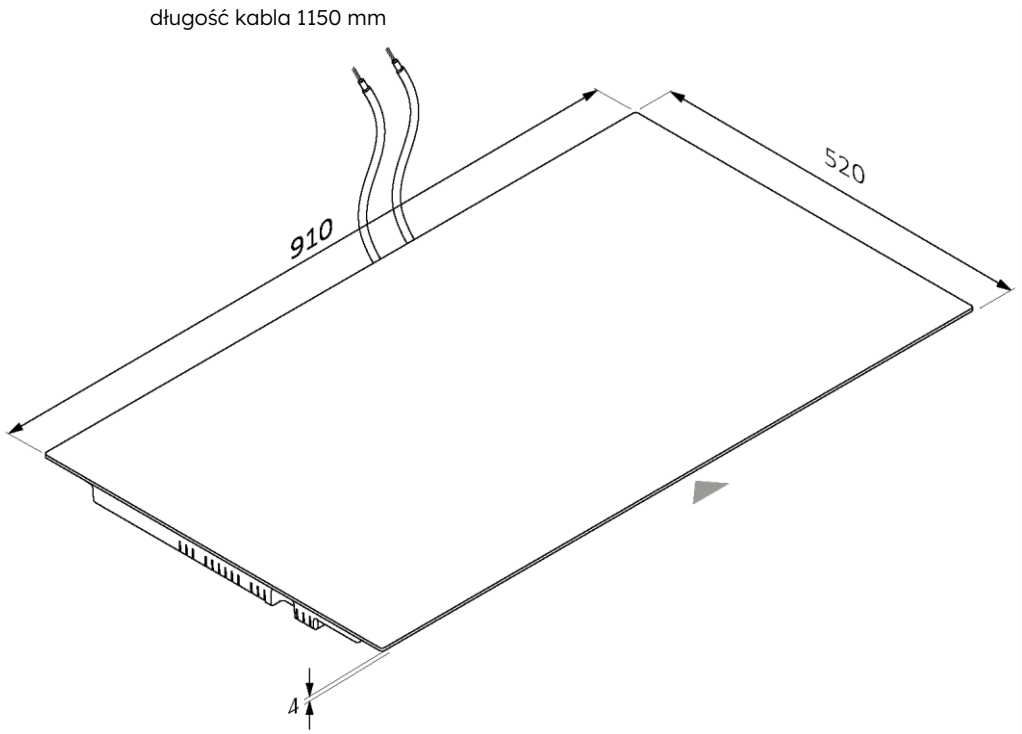


**Widok aksonometryczny z dołu**

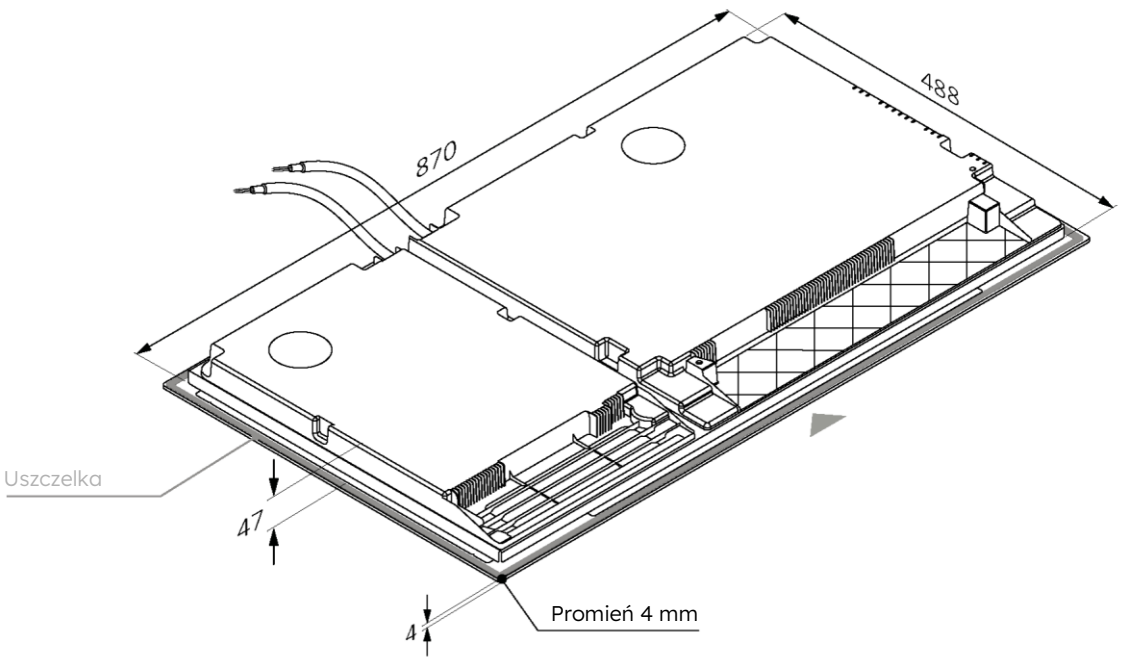

60 65 80 90

Wymiary w **mm**

**widok z przodu**

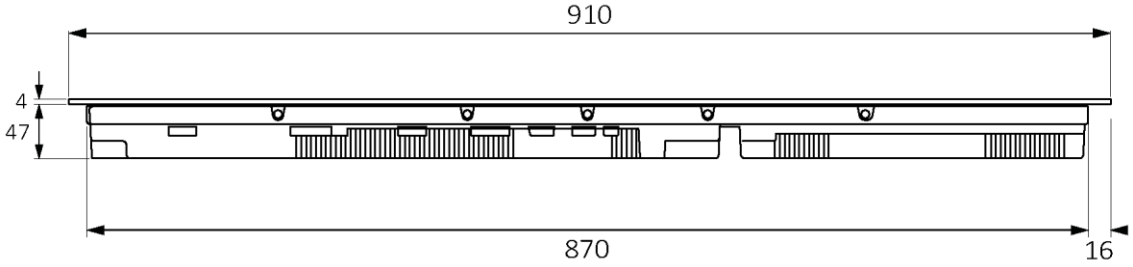


**widok z boku**

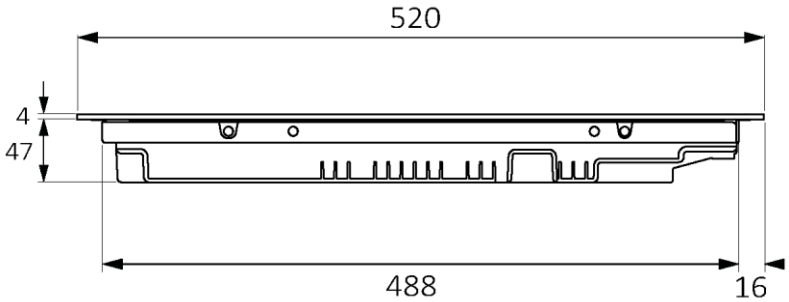

# 4 Narzędzia instalacyjne

## 4.1 Standardowa instalacja

**Potrzebne narzędzia**

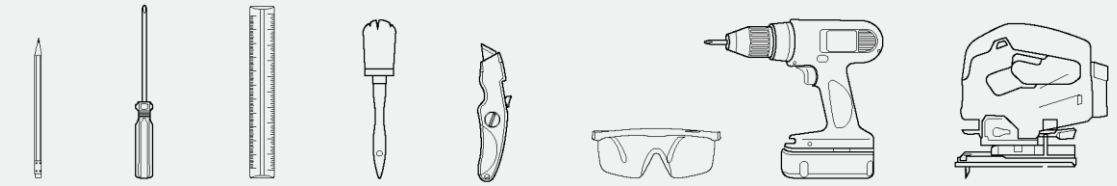

ołówek śrubokręt linijka szczotka nóż okulary ochronne wkrętak wyrzynarka

**Narzędzia dołączone do produktu**

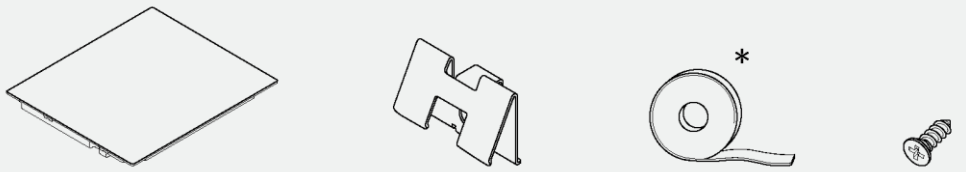


Płyta grzewcza klips x4 uszczelka śruby x4

## 4.2 Instalacja na równi z blatem

**Potrzebne narzędzia**

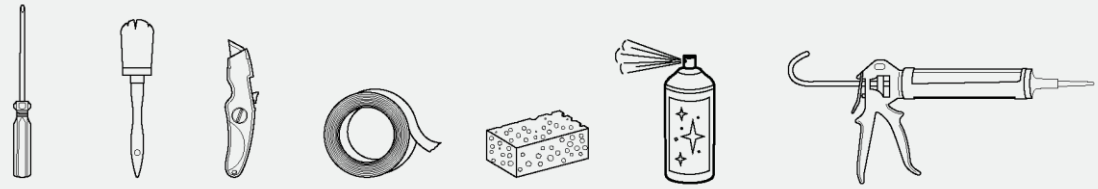

śrubokręt szczotka nóż taśma gąbka spray do czyszczenia silikon

**Narzędzia dołączone do produktu**

Płyta grzewcza klips x4 uszczelka śruby x4

* W modelach 90 cm uszczelka jest już zamontowana

# Środki ostrożności

- Produkt ten jest zgodny z obowiązującymi przepisami w zakresie bezpieczeństwa;
- Odległość pomiędzy płytą kuchenną a szafkami lub urządzeniami do zabudowy powinna zapewniać wystarczającą wentylację i odprowadzanie powietrza;
- Minimalna odległość płyty grzewczej od okapu zależy od modelu okapu **(A);**
- Odległość pomiędzy płytą kuchenną a szafkami ściennymi powinna uwzględniać obecność dużych przedmiotów (garnki, chochle itp.) i korzystanie z nich **(B);**
- Minimalna odległość otworu płyty grzewczej od tylnej ścianki/osłony kuchennej powinna wynosić co najmniej 35 mm **(C);**
- Zachowaj bezpieczną odległość boczną od mebli **(D).** Boczne obicie mebli powinno być wykonane z materiału żaroodpornego;
- Pod płytą grzewczą należy pozostawić wolną przestrzeń co najmniej 10 mm pomiędzy płytą grzewczą a dowolnym innym przedmiotem, na który może oddziaływać ciepło, powstające podczas użytkowania;
- Postępuj zgodnie z instrukcjami zawartymi w tej instrukcji dotyczącymi wentylacji produktu;
- Jeśli produkt jest instalowany nad piekarnikiem, zapoznaj się również z instrukcją instalacji piekarnika.

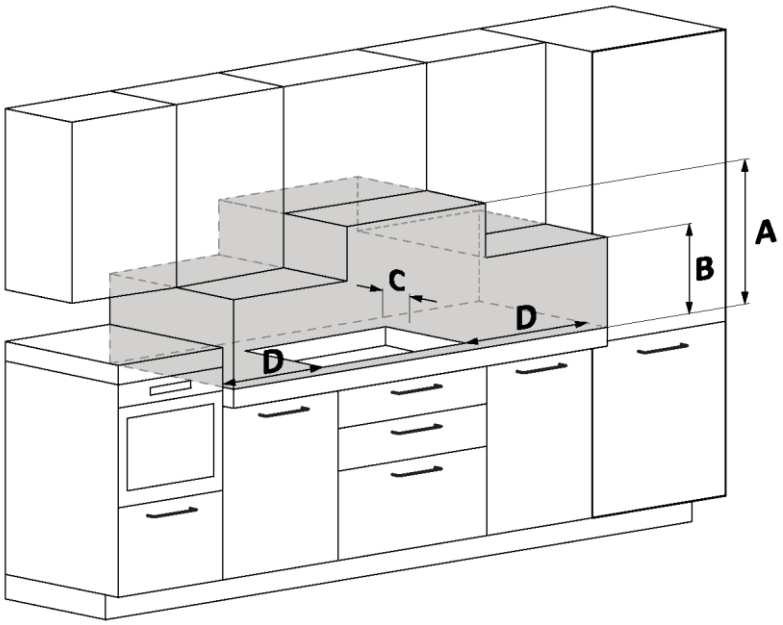


**A** Zalecamy odległość co najmniej 650mm, zapoznaj się także z instrukcją okapu;

**B** Uwzględnij przestrzeń użytkową niezbędną do korzystania z garnków, chochli i innych przedmiotów;

**C** Odległość od zagłębionego otworu do tylnej ścianki/osłony równa 35 mm;

**D** 35 mm: szerokość płyty grzewczej 60;
55 mm: szerokość płyty grzewczej 65;
35 mm: szerokość płyty grzewczej 80;
35 mm: szerokość płyty grzewczej 90.

# 6 Meble i wentylacja

## 6.1 Na podstawie piekarnika

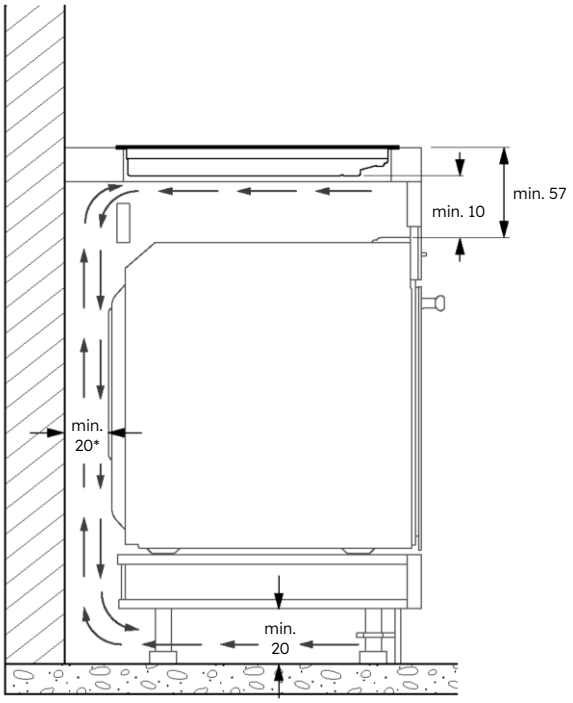


* Wskazówki dotyczące płyty grzewczej.
Informacje dotyczące piekarnika można znaleźć w odpowiedniej instrukcji instalacji.

## 6.2 Na podstawie z szufladami

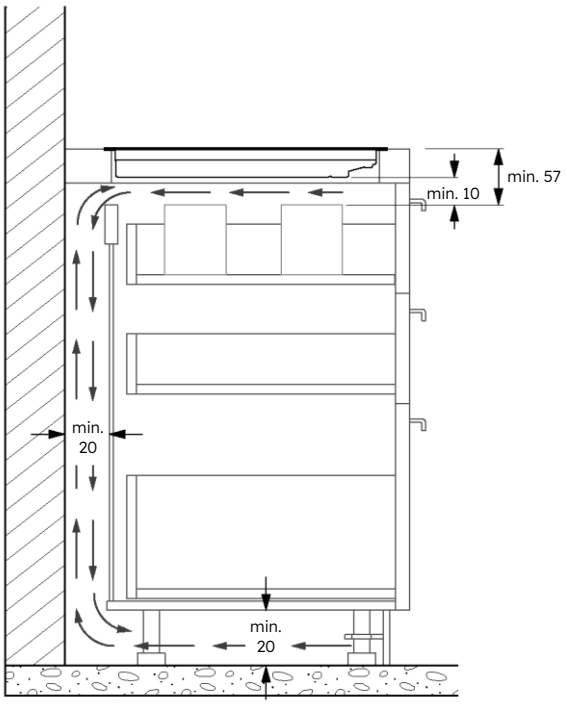

## 6.3 Na podstawie z półkami

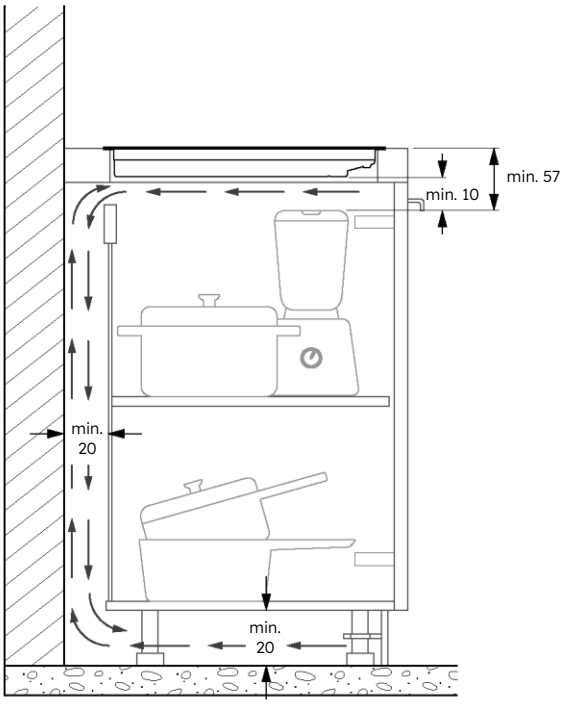


## 6.4 Grubości blatów roboczych

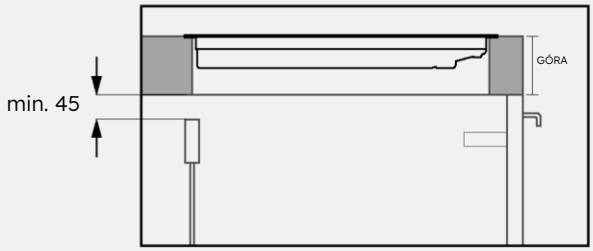


Meble z grubym blatem: tylny otwór powinien mieć co najmniej 45 mm szerokości między blatem a tylnym prowadnikiem.

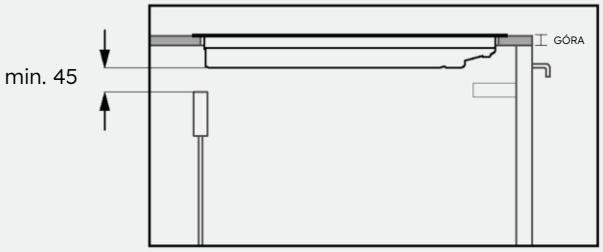


Meble z blatem o mniejszej grubości: tylny otwór powinien mieć co najmniej 45 mm szerokości między płytą kuchenną a tylnym prowadnikiem.

# 7 Wbudowane wymiary

- Blat kuchenny należy ukształtować według poniższych schematów;
- Z tyłu szafki powinny znajdować się otwory, postępuj zgodnie z poniższymi schematami.

## 7.1 Szerokość płyty grzewczej 60

**Standardowa instalacja**

Wymiary w **mm**

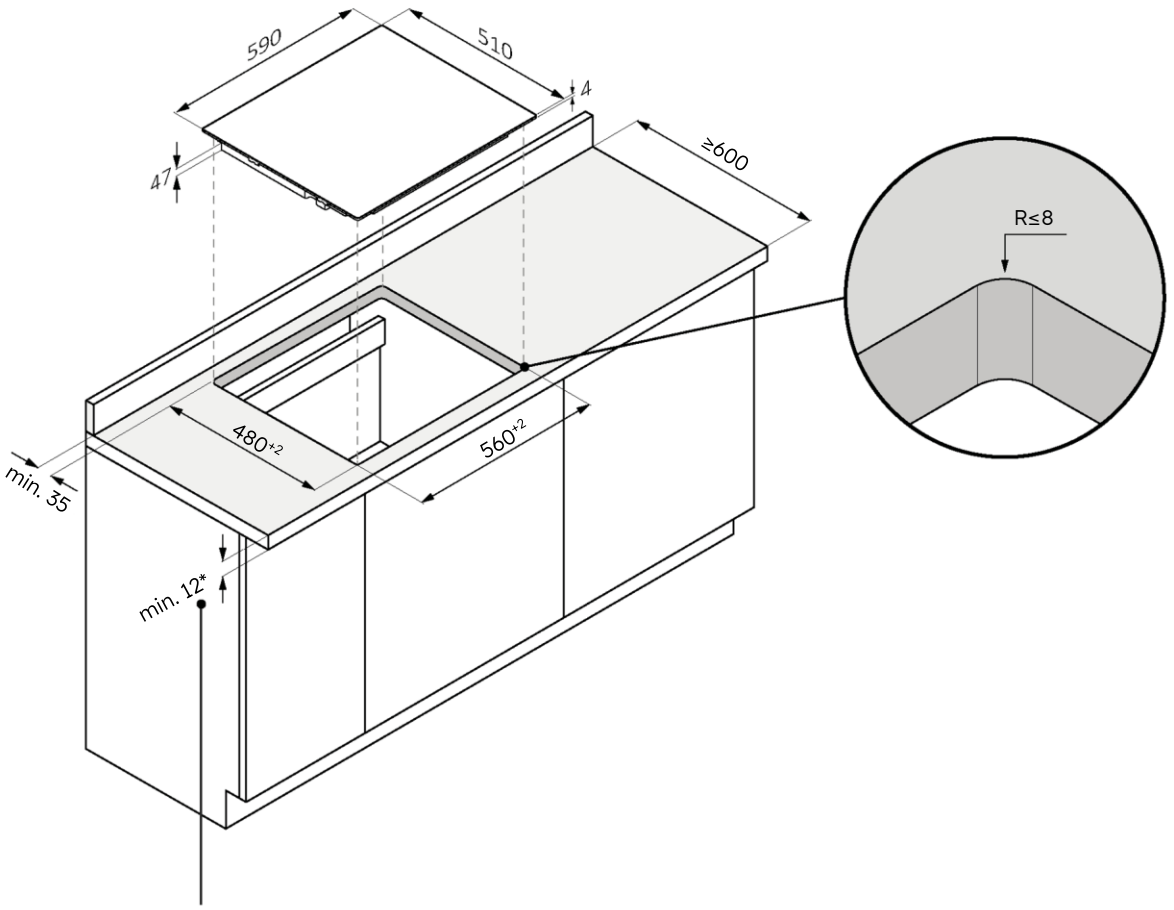


*28 z piekarnikiem pod spodem

60 65 80 90

**Instalacja na równi z blatem**

⚠ **OSTRZEŻENIE:** Niedostępne dla produktów ze szkłem fazowanym.

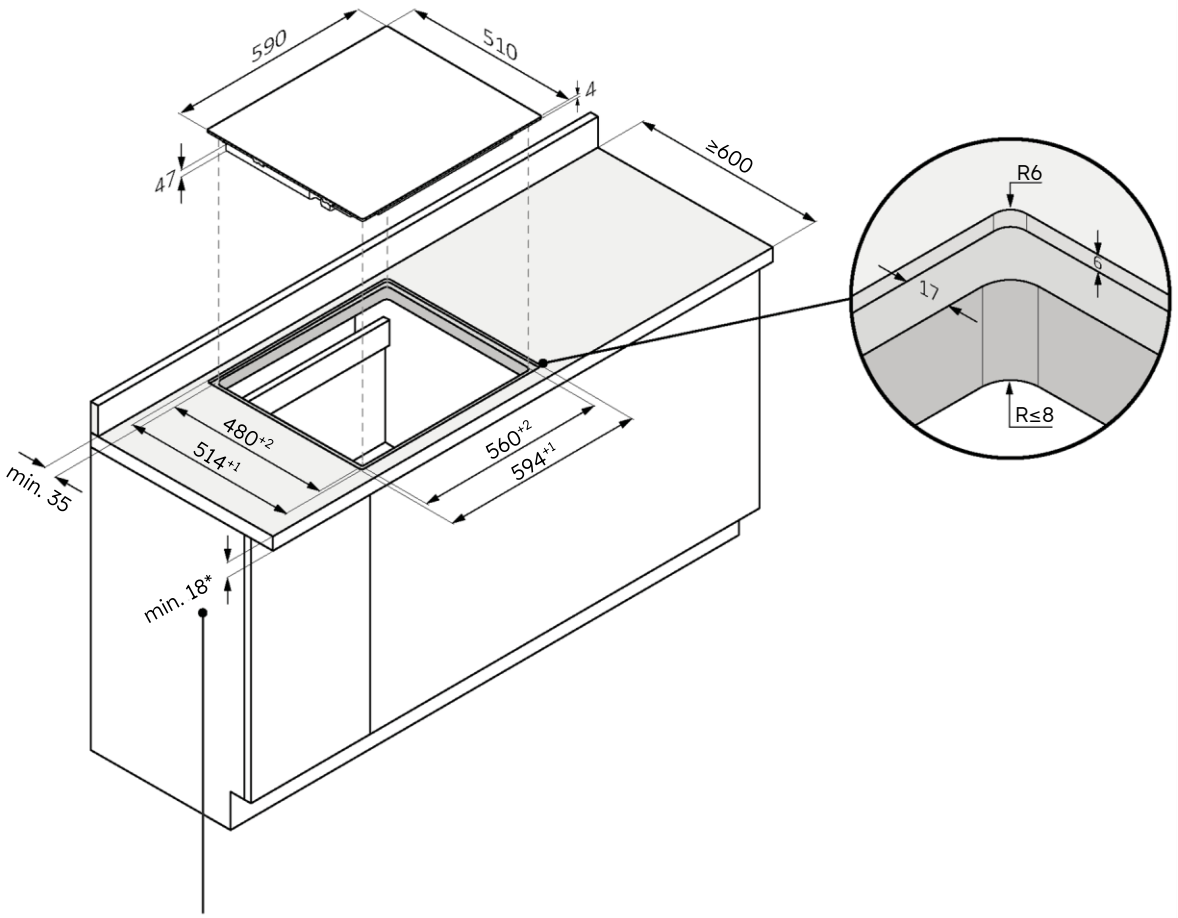


*34 z piekarnikiem pod spodem

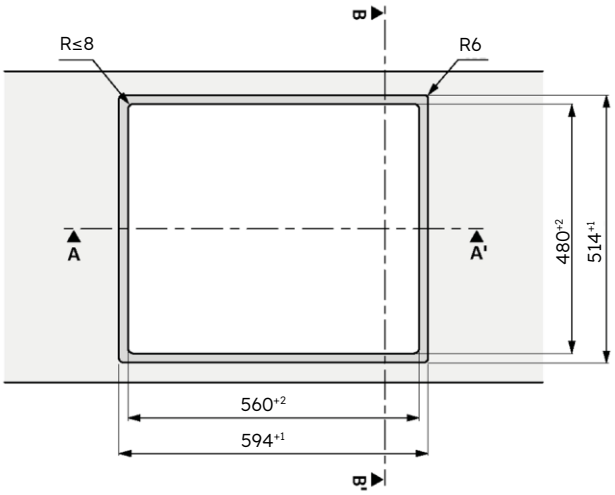


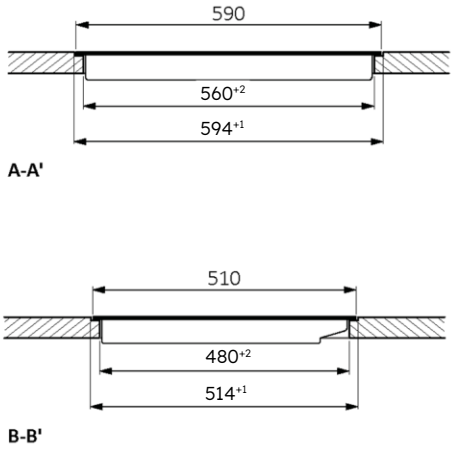

## 7.2 Szerokość płyty grzewczej 65

**Standardowa instalacja**

Wymiary w **mm**

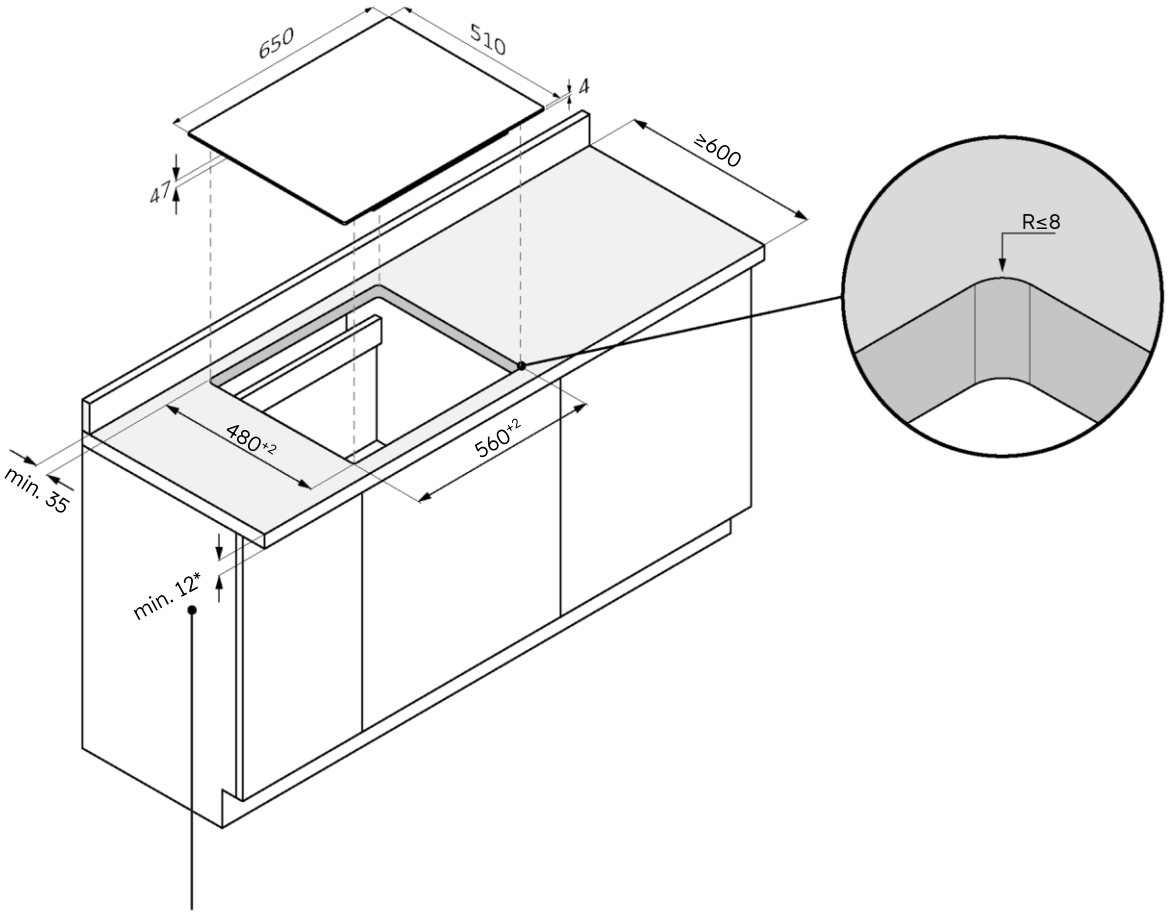


*28 z piekarnikiem pod spodem

**Instalacja na równi z blatem**

⚠ **OSTRZEŻENIE:** Niedostępne dla produktów ze szkłem fazowanym.

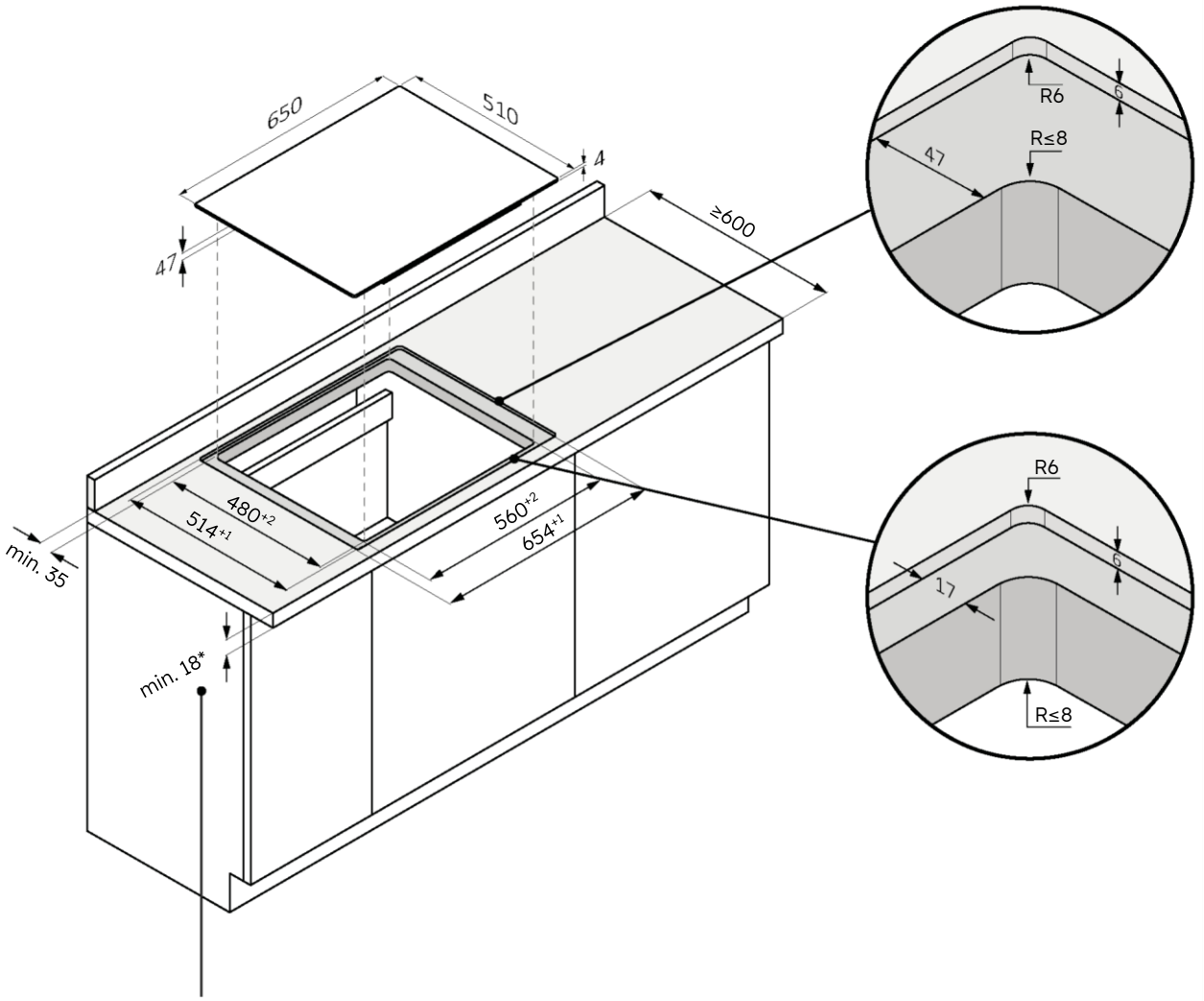


*34 z piekarnikiem pod spodem

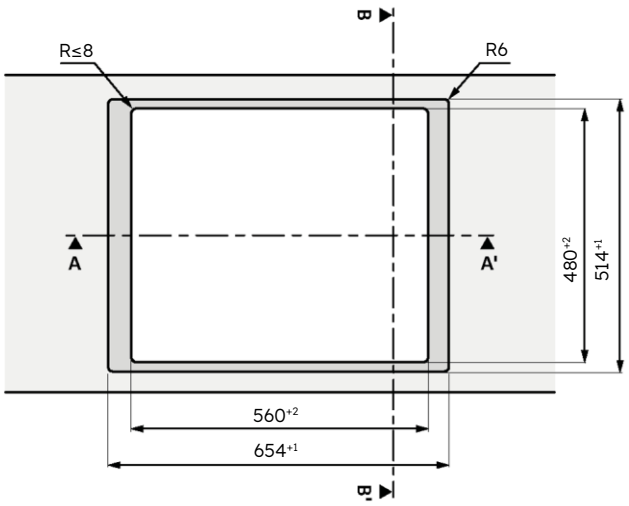


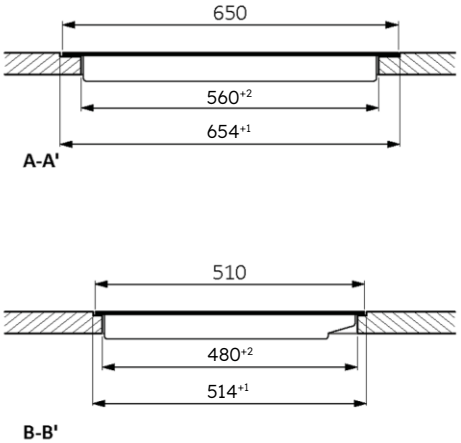

## 7.3 Szerokość płyty grzewczej 80

**Standardowa instalacja**

Wymiary w **mm**

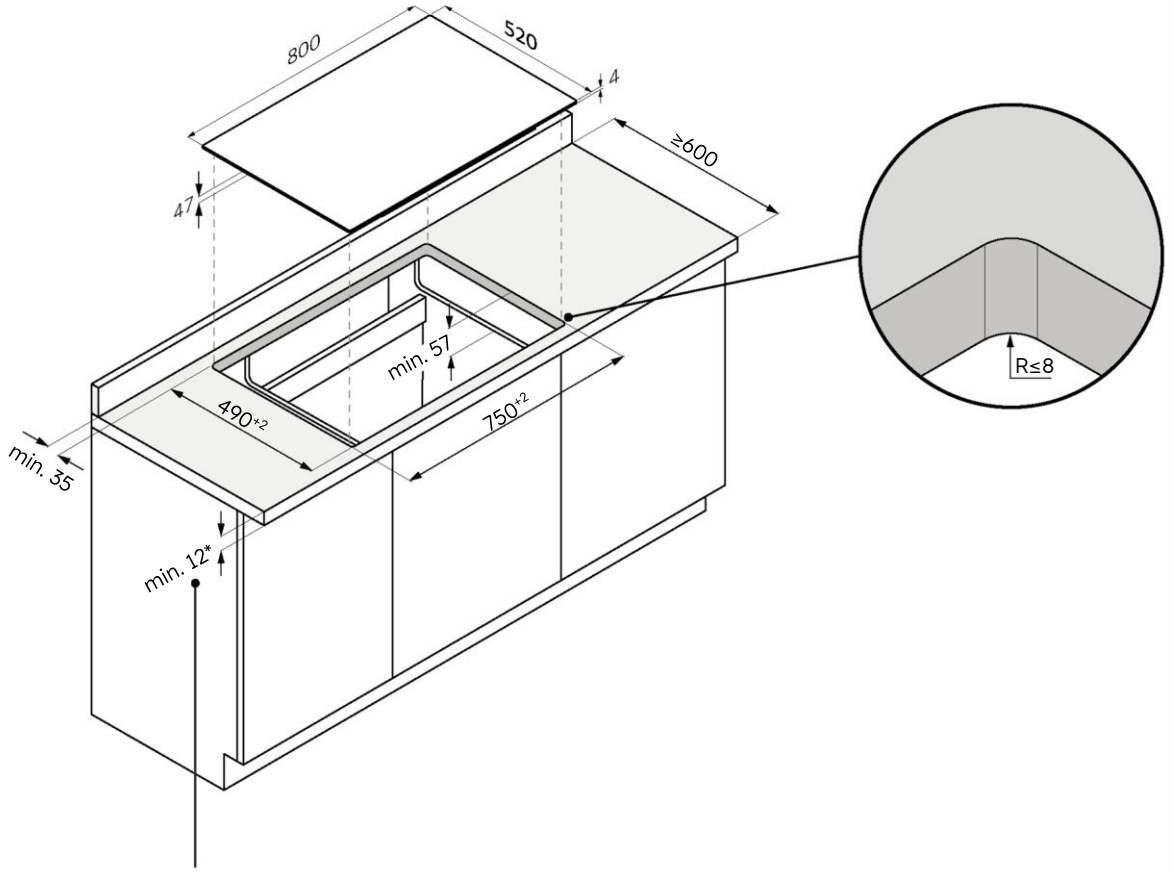


*28 z piekarnikiem pod spodem

**Instalacja na równi z blatem**

⚠ **OSTRZEŻENIE:** Niedostępne dla produktów ze szkłem fazowanym.

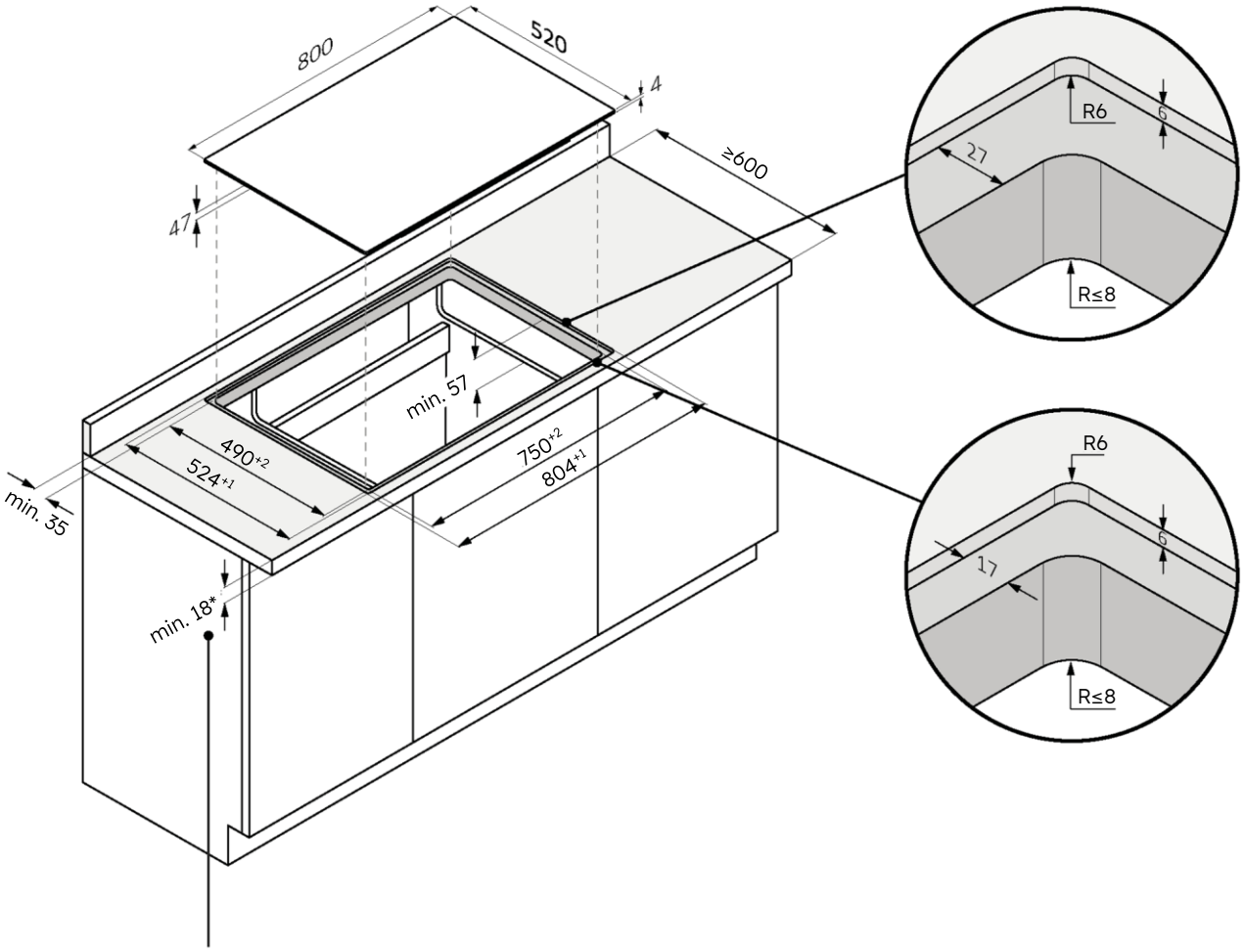


*34 z piekarnikiem pod spodem

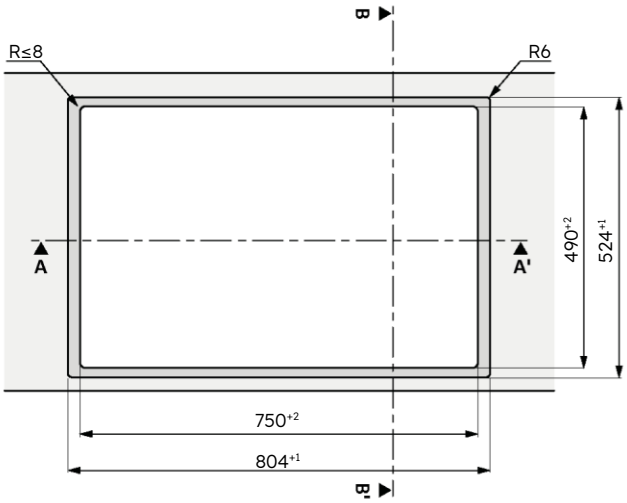


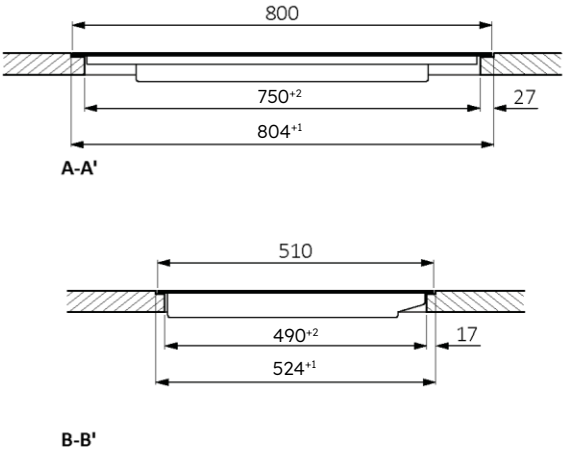

## 7.4 Szerokość płyty grzewczej 90

**Standardowa instalacja**

Wymiary w **mm**

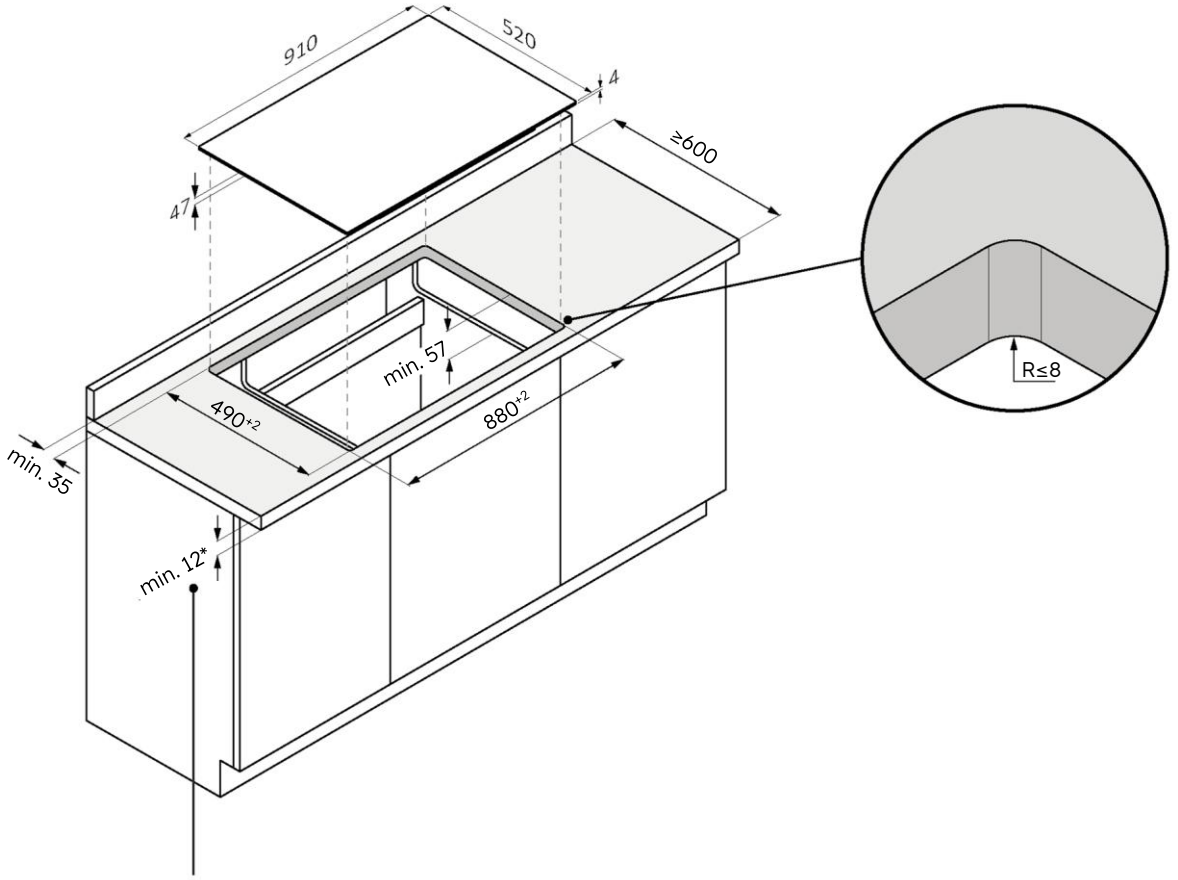


*28 z piekarnikiem pod spodem

**Instalacja na równi z blatem**

⚠ **OSTRZEŻENIE:** Niedostępne dla produktów ze szkłem fazowanym.

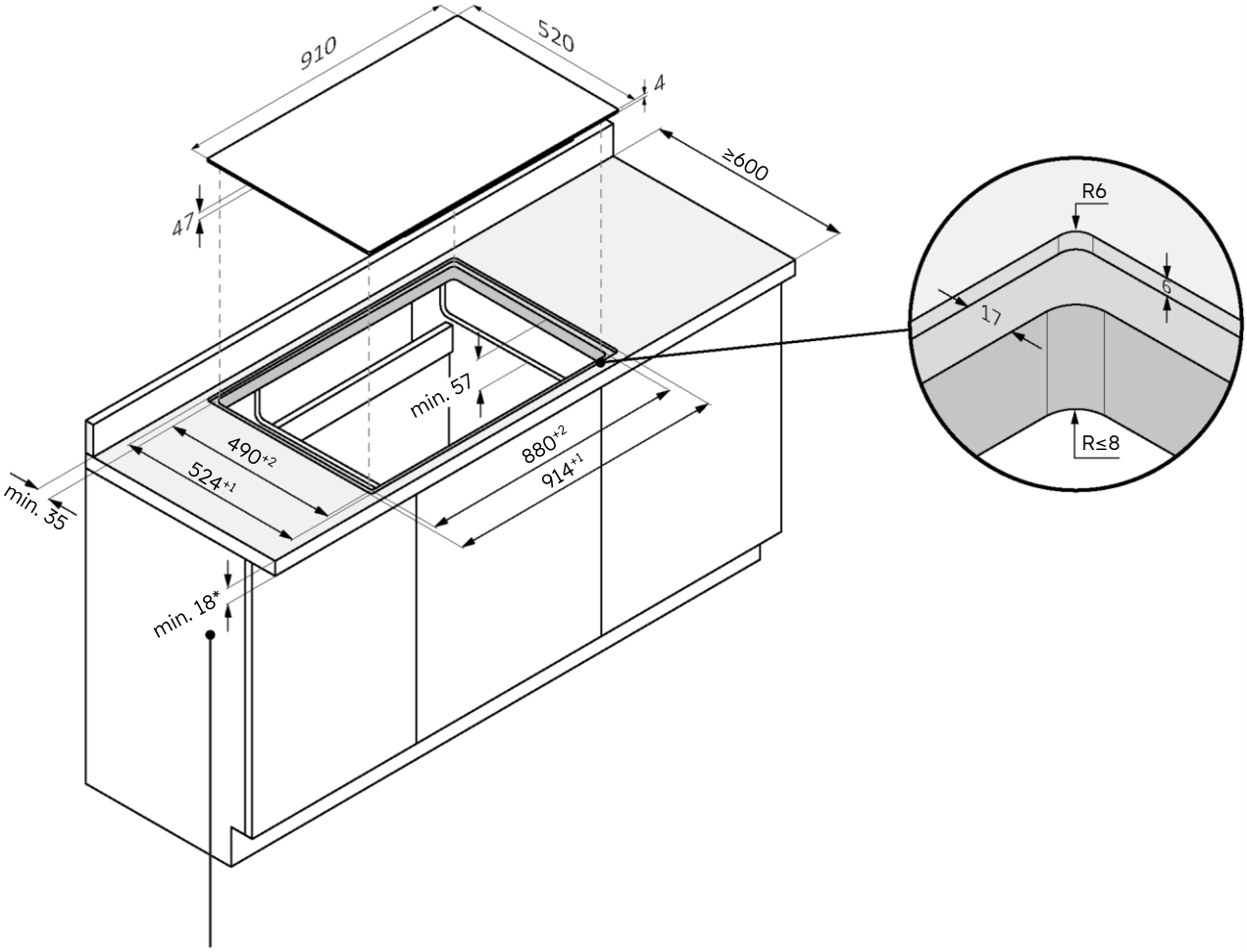


*34 z piekarnikiem pod spodem

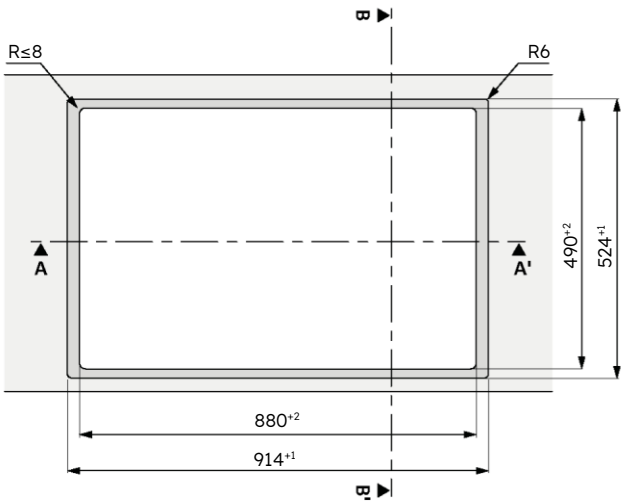


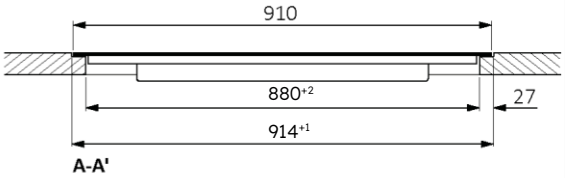


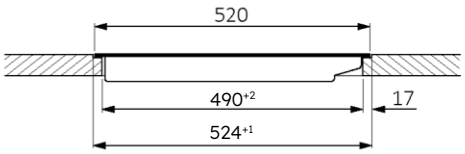

# 8 Podłączenie do sieci

## 8.1 Ostrzeżenia dotyczące bezpieczeństwa

**Aby bezpiecznie wykonać podłączenie elektryczne urządzenia, należy przestrzegać następujących ostrzeżeń:**

- Jakakolwiek naprawa, instalacja i konserwacja nieprawidłowo przeprowadzona może spowodować poważne zagrożenie dla użytkownika;
- Producent oświadcza, że nie ponosi żadnej odpowiedzialności za szkody bezpośrednie lub pośrednie powstałe na skutek nieprawidłowej instalacji, konserwacji lub naprawy. Nie ponosi także odpowiedzialności za szkody spowodowane brakiem lub przerwaniem przewodu uziemiającego (porażenie prądem);
- Podłączenie płyty grzewczej do sieci elektrycznej powinno być zlecone wyłącznie wykwalifikowanemu technikowi, który zna i przestrzega lokalnych przepisów oraz dodatkowych przepisów lokalnego zakładu energetycznego;
- Produkt należy do I klasy ochrony i może działać tylko wtedy, gdy jest wyposażony w przewód uziemiający;
- Podczas instalacji produkt musi być odłączony od napięcia;
- Podczas instalacji nie kładź metalowych przedmiotów (np. noży, widelców, łyżek i pokrywek) na powierzchni płyty kuchennej, ponieważ mogą się one nagrzać;
- Podłącz produkt wyłącznie za pomocą dostarczonego kabla;
- Produkt musi być podłączony do prawidłowo wykonanej instalacji elektrycznej;
- W przypadku nieprawidłowej instalacji, manipulacji przy urządzeniu i nieprawidłowego podłączenia, gwarancja na produkt wygasa;
- Jeśli przewód zasilający jest uszkodzony, powinien zostać wymieniony przez producenta, technika serwisowego lub osobę o podobnych kwalifikacjach, aby uniknąć ryzyka;
- Podłączenie do niezawodnego systemu uziemiającego jest niezbędne i obowiązkowe;
- To urządzenie powinno być zainstalowane i uziemione wyłącznie przez odpowiednio wykwalifikowaną osobę;
- Przed przystąpieniem do jakichkolwiek prac lub konserwacji urządzenia należy je odłączyć od głównego źródła zasilania;
- To urządzenie musi być podłączone do obwodu wyposażonego w wyłącznik izolacyjny, zapewniający całkowite odłączenie od źródła zasilania;
- Modyfikacje domowej instalacji elektrycznej powinny być przeprowadzane wyłącznie przez wykwalifikowanego elektryka;
- Niezastosowanie się do tych zaleceń może spowodować porażenie prądem elektrycznym lub śmieć;
- Płytę grzewczą należy podłączyć do zasilania za pomocą wielobiegunowego urządzenia rozłączającego, zapewniającego separację styków zgodną z III kategorią doładowania. To urządzenie musi wytrzymywać maksymalne podłączone obciążenia i spełniać obowiązujące przepisy.

⚠ **OSTRZEŻENIE:** Aby uniknąć niebezpieczeństwa spowodowanego przypadkowym zresetowaniem wyłącznika termicznego, urządzenia nie wolno zasilać za pomocą zewnętrznego urządzenia przełączającego, takiego jak minutnik, ani podłączać do obwodu, który jest regularnie włączany i wyłączany.

- **Elektryczny kabel zasilający:** urządzenie jest wyposażone w kabel zasilający, który należy podłączyć do sieci domowej. Sprawdź na odpowiednim schemacie różne możliwości podłączenia w zależności od rodzaju sieci domowej. Na tabliczce znamionowej podane jest również dopuszczalne napięcie przyłączeniowe dla tego urządzenia oraz względna pobierana moc.

## 8.2 Instrukcje

**Pobierana moc**
Patrz tabliczka znamionowa produktu.

**Wyłącznik różnicowy (ratujący życie)**
Zaleca się stosowanie wyłącznika różnicowoprądowego (ELCB) z prądem wyzwalającym zgodnym z obowiązującymi normami.

**Urządzenia separujące**
W przypadku konieczności użycia płyty grzewczej, należy ją podłączyć do źródła zasilania za pomocą wielobiegunowego urządzenia rozłączającego, zapewniającego separację styków zgodną z III kategorią przepięciową. Takie urządzenie musi wytrzymywać maksymalne podłączone obciążenia i spełniać obowiązujące normy.

**Kabel zasilania elektrycznego**
Produkt wyposażony jest w kabel zasilający, który należy podłączyć do sieci domowej. Sprawdź na odpowiednim schemacie różne możliwości podłączenia w zależności od rodzaju sieci domowej. Na tabliczce znamionowej podane jest również dopuszczalne napięcie przyłączeniowe dla tego urządzenia oraz względna pobierana moc.

**Wymiana przewodu zasilającego**
Nie wymieniaj kabla samodzielnie. Skontaktuj się z autoryzowanym centrum wsparcia.

## 8.3 Pozostałe porady

Korzystanie z dowolnego urządzenia gospodarstwa domowego wymaga przestrzegania pewnych podstawowych zasad:

- Nie ciągnij za przewód zasilający w celu odłączenia urządzenia od źródła zasilania;
- Nie dotykaj urządzenia mokrymi lub wilgotnymi dłońmi bądź stopami;
- Ogólnie, odradza się używanie adapterów, listew zasilających lub przedłużaczy;
- W przypadku nieprawidłowego działania i/lub spadku wydajności, wyłącz urządzenie i nie manipuluj przy nim.

## 8.4 Schemat połączeń

60 65 80 90

Stosuj się do lokalnych przepisów i wszelkich dodatkowych wymagań lokalnego dostawcy energii elektrycznej. Poniżej znajduje się schemat połączeń przewodu zasilającego dla płyt grzewczych o szerokości 60, 65 i 80 cm.

**Podłączenie urządzenia**
Przestrzegaj danych przyłączeniowych na tabliczce znamionowej.
Podłączenie wykonaj wyłącznie zgodnie z odpowiednim schematem:

- BR: brązowy
- BL: niebieski
- YE/GN: żółty i zielony
- BK: czarny
- GY: szary

**Jednofazowe** 220-240 V 1L/1N ~ 50/60Hz

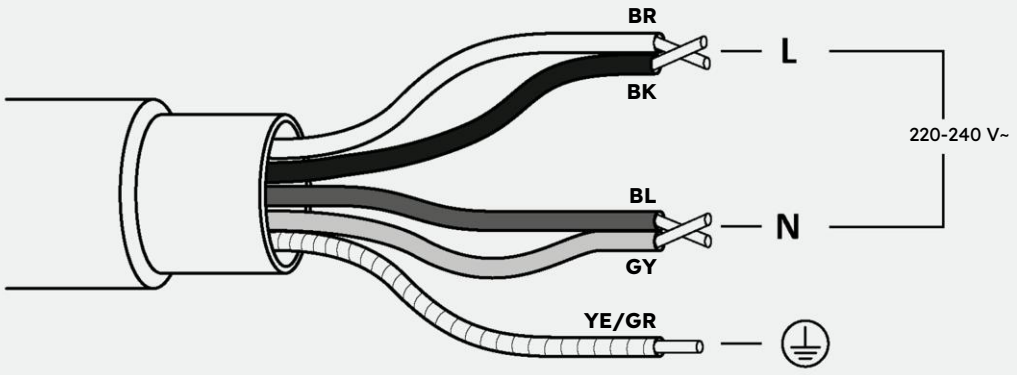


**Trójfazowe** 220-240 V 2L/1N ~ 50/60Hz

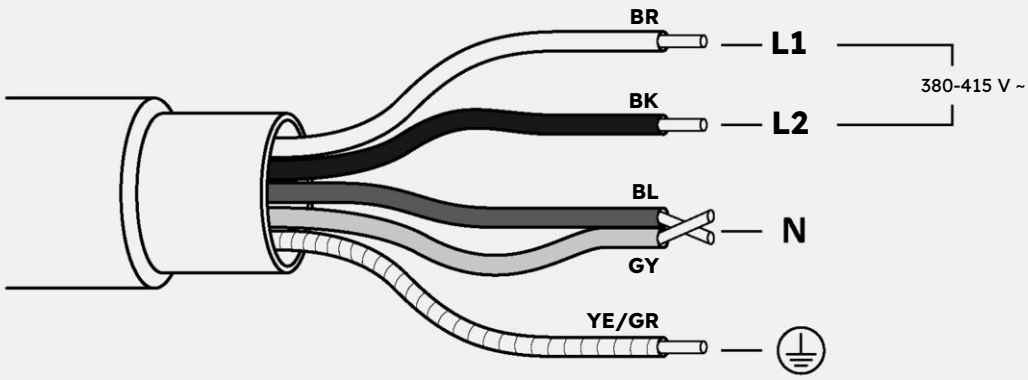

## 8.5 Schemat połączeń

60 65 80 90

Stosuj się do lokalnych przepisów i wszelkich dodatkowych wymagań lokalnego dostawcy energii elektrycznej. W przypadku płyt grzewczych o szerokości 90 cm należy postępować zgodnie ze schematem połączeń przedstawionym poniżej.

**Podłączenie urządzenia**
Przestrzegaj danych przyłączeniowych na tabliczce znamionowej.
Podłączenie wykonaj wyłącznie zgodnie z odpowiednim schematem:

- BR: brązowy
- BL: niebieski
- YE/GN: żółty i zielony
- BK: czarny
- GY: szary

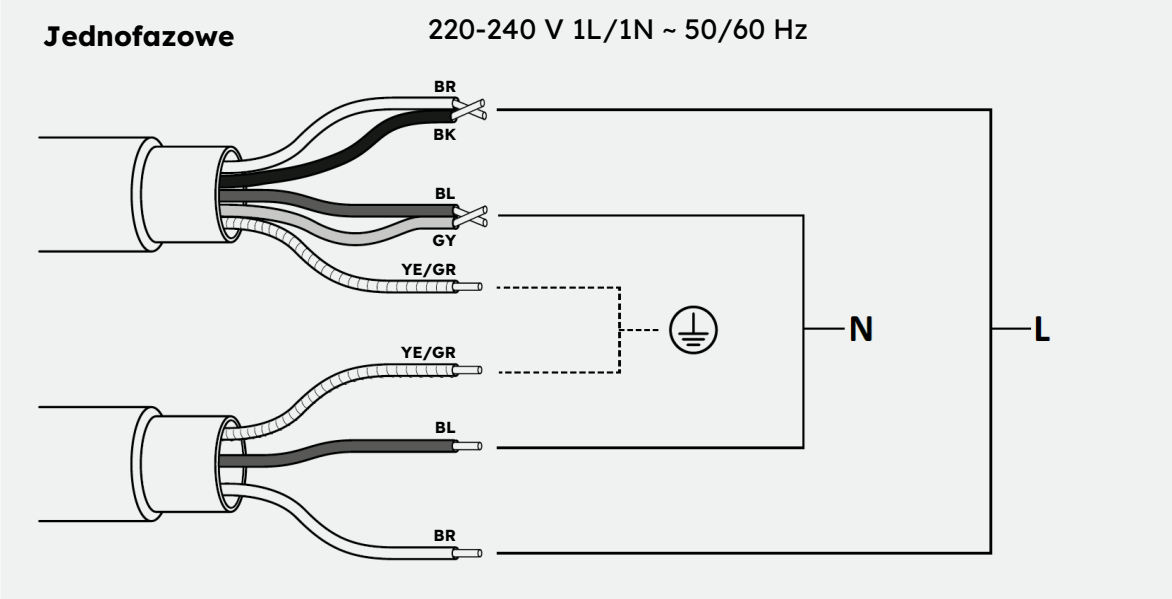


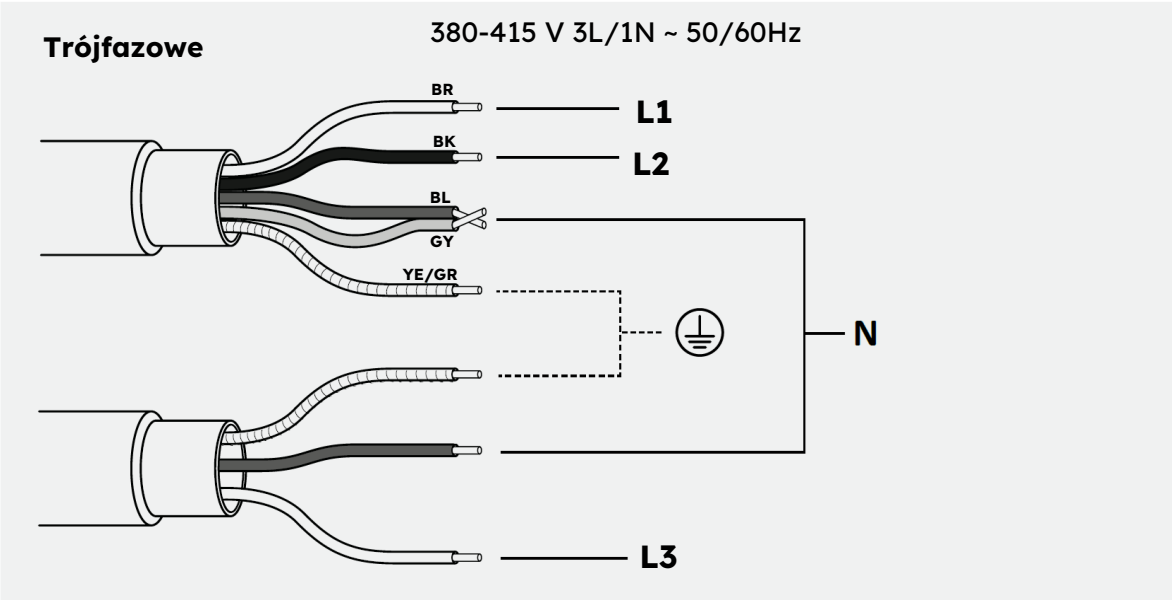

# 9 Instrukcje dot. instalacji

## 9.1 Ostrzeżenia

- W celu ochrony przed wilgocią i wnikaniem cieczy wszystkie powierzchnie cięcia należy uszczelnić odpowiednim produktem;
- Produkt musi znajdować się w idealnej pozycji poziomej;
- Usuń wszelkie poprzeczki znajdujące się w miejscu wycięcia w blacie **(rys. 1);**

**rys. 1**

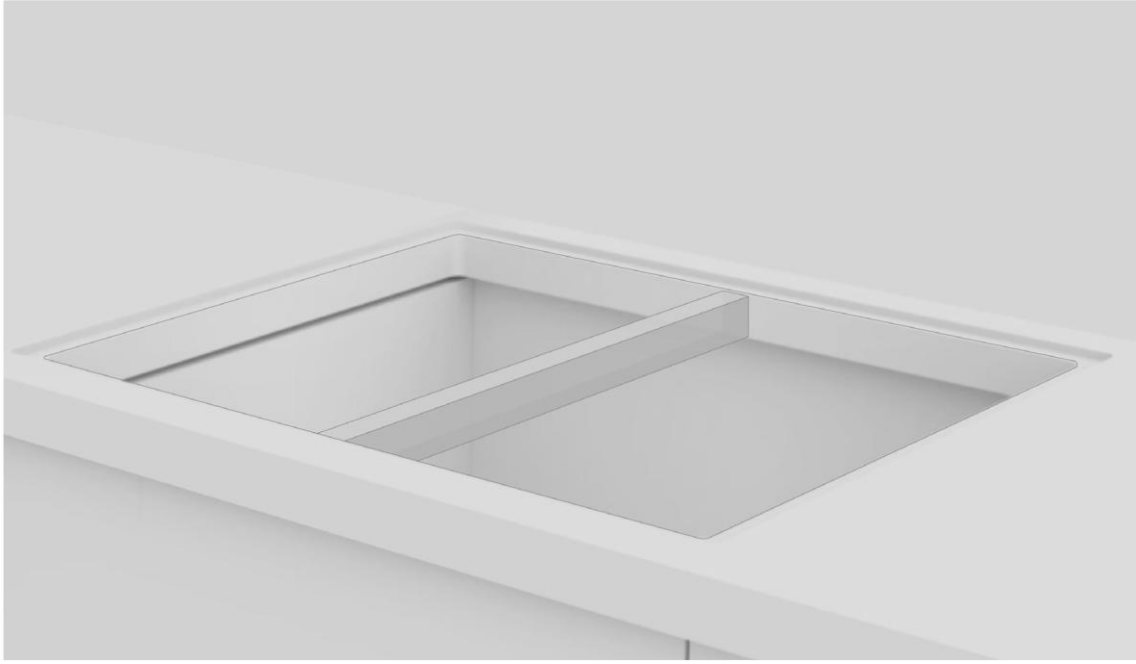

- Przed instalacją sprawdź, czy uszczelka płyty grzewczej jest prawidłowo założona **(rys. 2);**

**rys. 2**

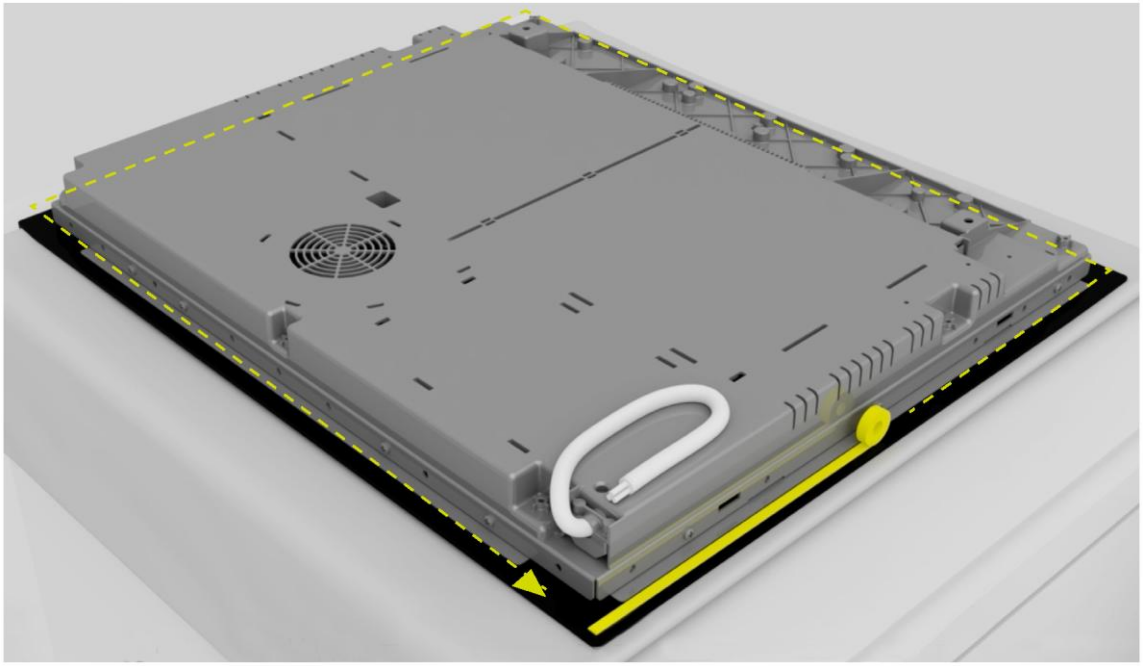

- Powierzchnia nośna płyty kuchennej musi być idealnie gładka, aby leżała równomiernie, a zastosowana uszczelka zapewniała wystarczającą szczelność **(rys. 3);**

**rys. 3**

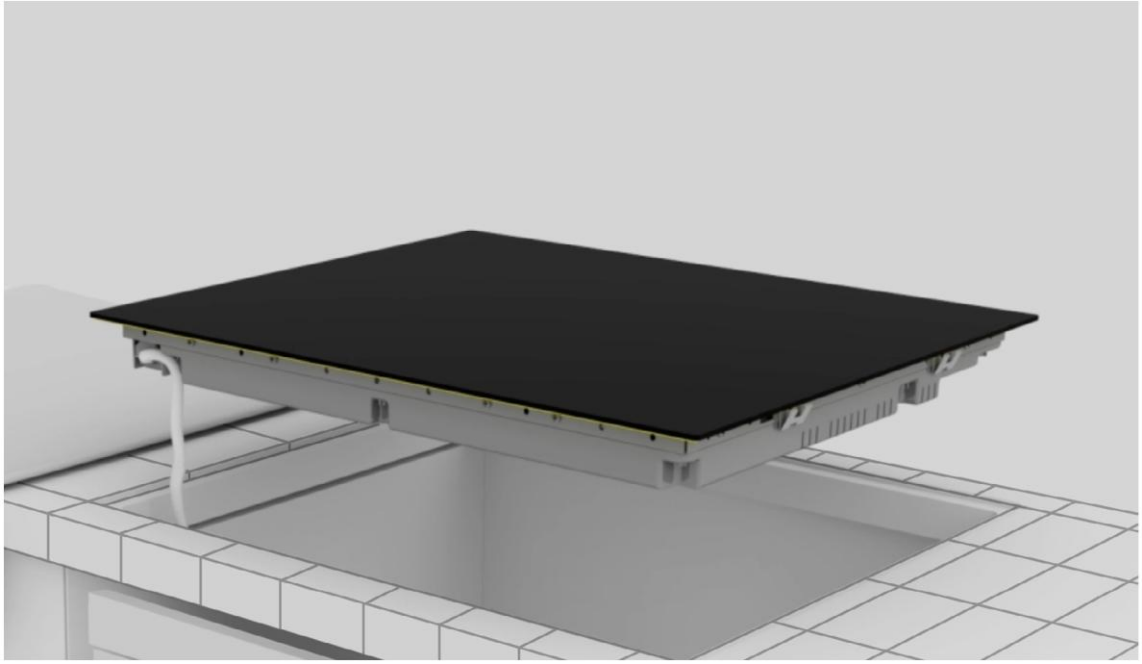

- Nie mocuj płyty kuchennej za pomocą silikonu lub innego kleju! Takie mocowanie mogłoby spowodować uszkodzenie produktu w przypadku jego demontażu **(rys. 4);**

**rys. 4**

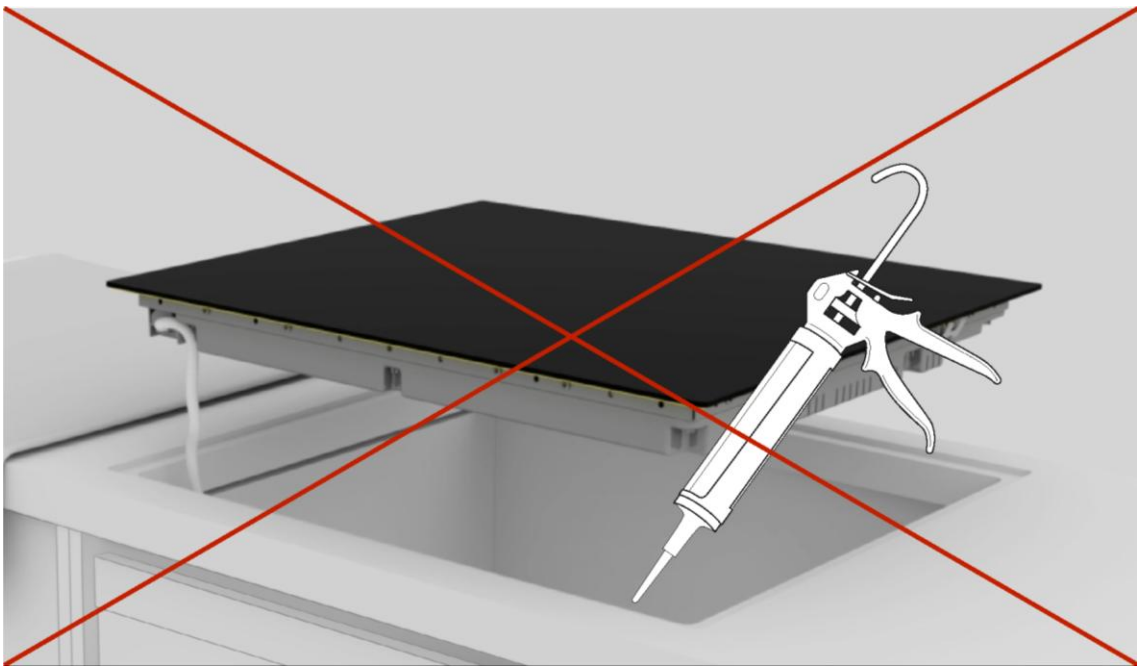

## 9.2 Instalacja krok po kroku

Zdjęcia poniżej przedstawiają kroki instalacji produktu.

Możesz obejrzeć film instruktażowy dotyczący instalacji produktu, skanując kody QR lub klikając poniższe linki.

60 65 80 90

**Standardowa instalacja**

odnośnik

**Instalacja na równi z blatem**

odnośnik

60 65 80 90

**Standardowa instalacja**

odnośnik

**Instalacja na równi z blatem**

odnośnik

**1**

Użyj narzędzi podanych w rozdziale „Narzędzia instalacyjne” w instrukcji. Połóż ściereczkę obok opakowania produktu, aby położyć na niej płytę grzewczą.

**2**

Załóż rękawiczki. Usuń opakowanie, uważając, aby nie uszkodzić szkła płyty grzewczej.

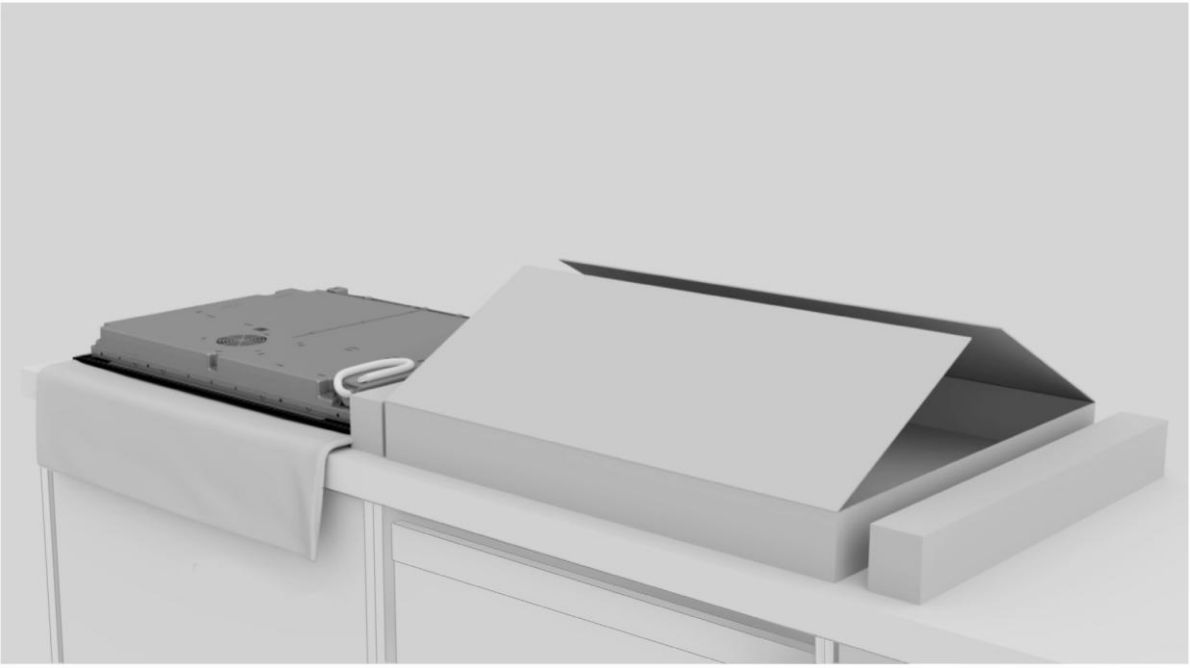

**3**

Połóż płytę grzewczą do góry nogami na szmatce ułożonej wcześniej obok opakowania.

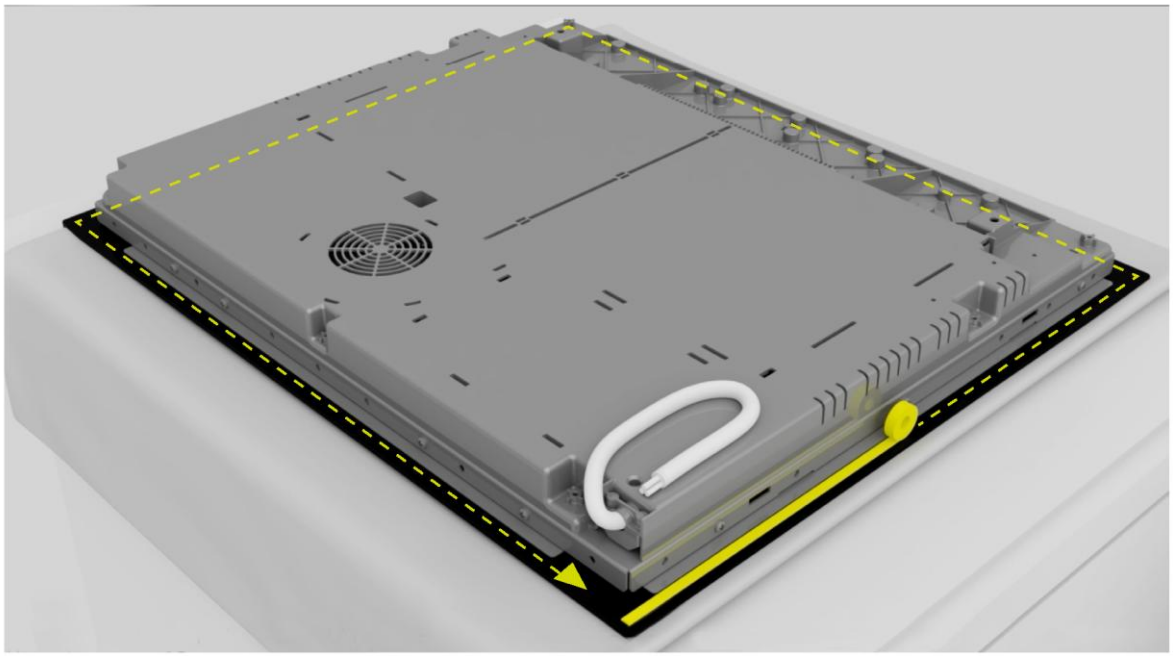

**4**

Załóż uszczelkę na całym obwodzie.

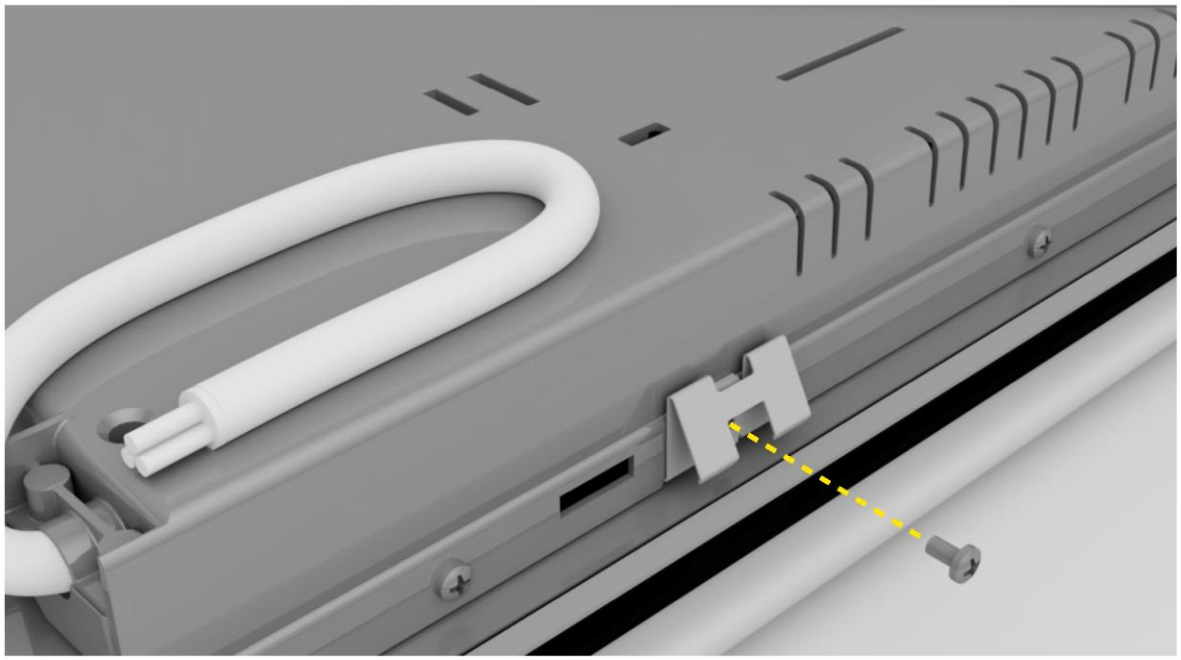

**5**

Przymocuj zaciski na krótszych bokach płyty grzewczej.

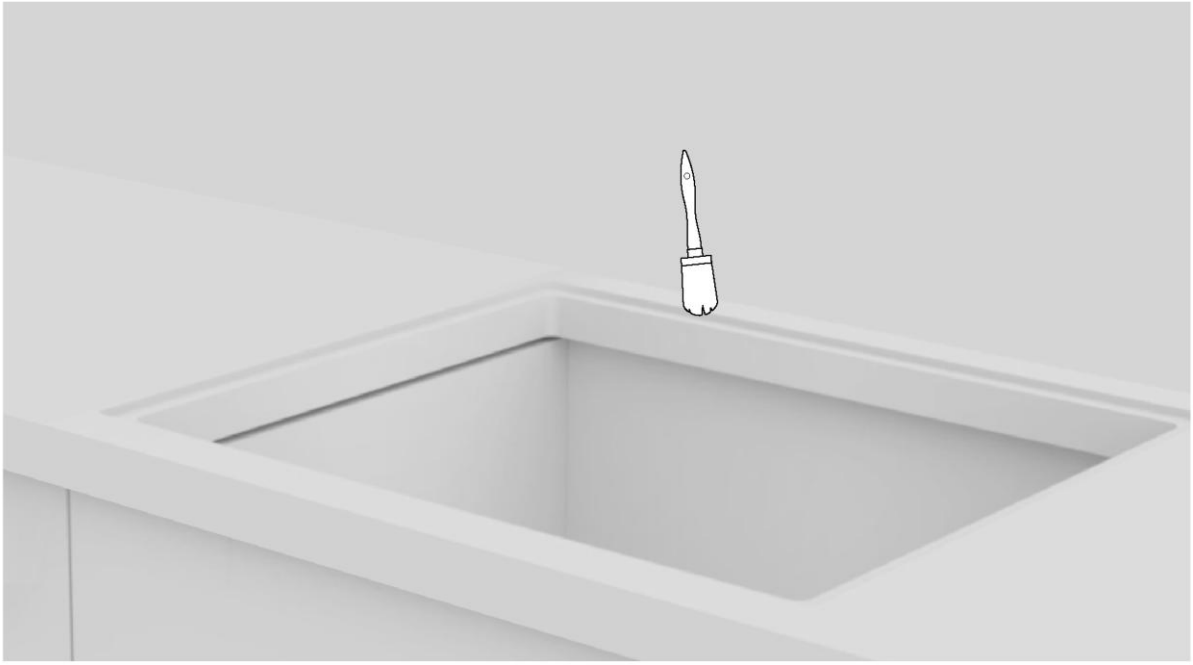

**6**

Oczyść krawędź zagłębionego obszaru.

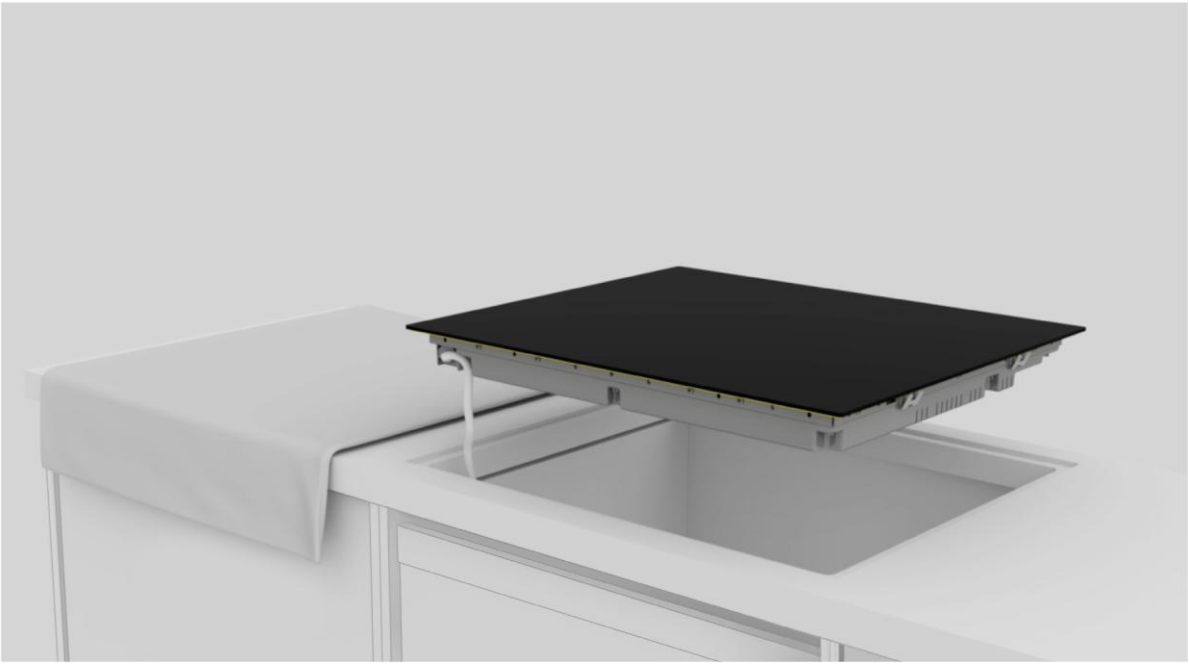

**7**

Podłącz przewód zasilający zgodnie ze schematem połączeń przedstawionym w rozdziale „Podłączenie do sieci” w instrukcji (podczas podłączania do sieci na płycie grzewczej nie powinny znajdować się żadne inne przedmioty).

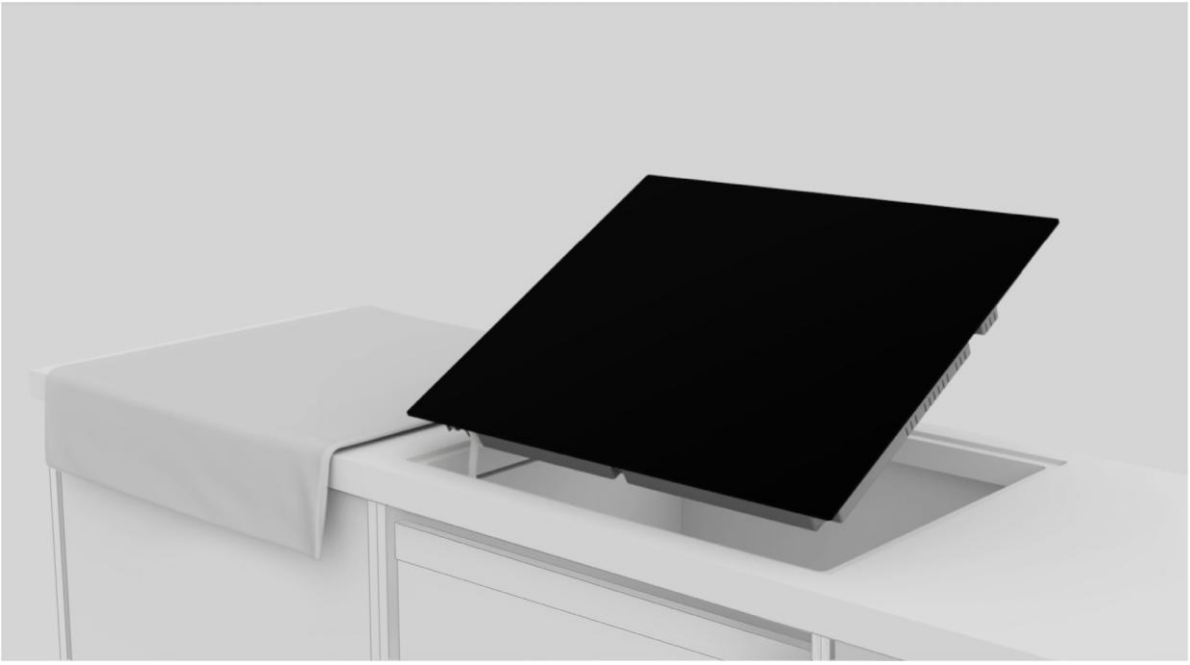

**8**

Umieść płytę grzewczą w środku wycięcia. Upewnij się, że uszczelka płyty grzewczej przylega do blatu, zapewniając szczelność.

**a.**

**b.**

**9**

**a.** W przypadku instalacji standardowej: instalacja zakończona;
**b.** W przypadku instalacji na równi z blatem: wykonaj kroki opisane na następnych stronach.

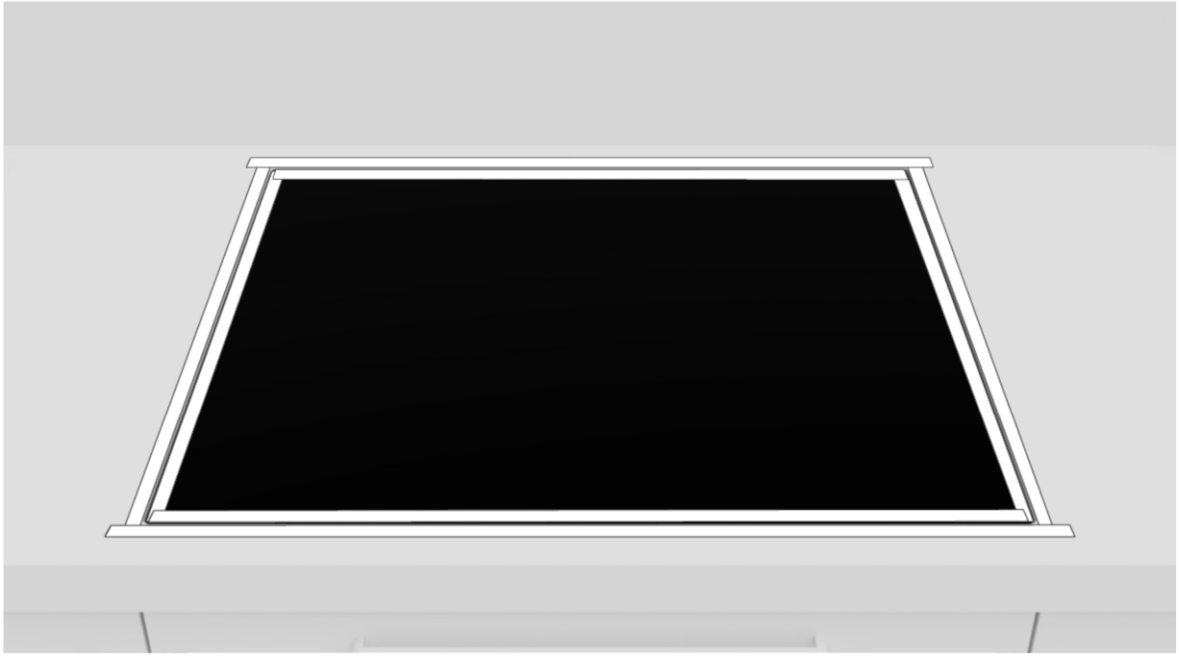

**10**

Załóż taśmę zarówno na wewnętrzną, jak i zewnętrzną stronę krawędzi.

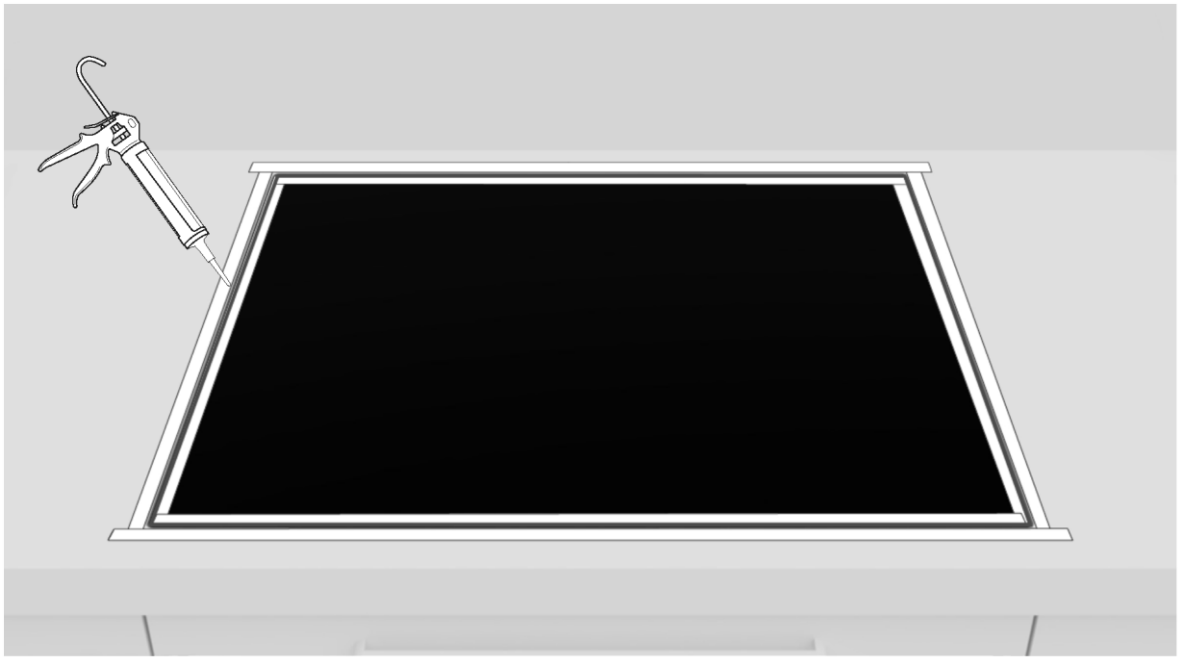

**11**

Nałóż silikon.

**12**

Usuń nadmiar silikonu.

**13**

Usuń taśmę i wyczyść krawędzie.

**14**

Odczekaj 24 godziny przed pierwszym uruchomieniem.

# 10 Dostawa do użytkownika

- Poinformuj użytkownika o istotnych funkcjach;
- Poinformuj użytkownika o wszystkich aspektach istotnych dla bezpiecznego użytkowania i obchodzenia się z nim;
- Dostarcz użytkownikowi akcesoria i instrukcje użytkowania i montażu, aby je odpowiednio przechowywał.

Po zakończeniu instalacji usuń folię ochronną, taśmę i wszystkie inne materiały opakowaniowe.

**OSTRZEŻENIE:** Produkt wymaga odpowiedniej wentylacji do normalnej pracy. Nie zasłaniaj otworów wentylacyjnych pod żadnym pozorem.

**UWAGA:** Rzeczywisty wygląd produktu zależy od wybranego modelu.

# 11 Pierwsze uruchomienie

Przy pierwszym użyciu produktu strefa gotowania jest ustawiona na maksymalną osiągalną moc. Można wybrać różne limity mocy odpowiednio do głównego systemu zasilania w domu, korzystając z funkcji zarządzania energią.

**Jak ustawić zarządzanie energią**
Możesz ustawić maksymalny poziom mocy dla płyty indukcyjnej, wybierając różne zakresy. Płyty indukcyjne mogą automatycznie się ograniczać, aby pracować na niższym poziomie mocy w celu uniknięcia ryzyka przeciążenia.

**Aby aktywować funkcję zarządzania energią, zapoznaj się z instrukcją obsługi.**

**Aby wybrać inny poziom:**

- Przesuń kursor w lewo lub w prawo, aby zmienić poziom zarządzania energią.
- Istnieje 8 poziomów mocy, od „P1” do „P8”. Poziom jest pokazywany na wyświetlaczu minutnika.

60 65 80 90

| P1 | P2 | P3 | P4 | P5 | P6 | P7 | P8 |
|---|---|---|---|---|---|---|---|
| 2 kW | 2,5 kW | 3 kW | 3,5 kW | 4,5 kW | 5,5 kW | 6,8 kW | 7,4 kW |

60 65 80 90

| P1 | P2 | P3 | P4 | P5 | P6 | P7 | P8 |
|---|---|---|---|---|---|---|---|
| 2 kW | 2,5 kW | 3 kW | 3,5 kW | 4,5 kW | 5,5 kW | 6,8 kW | 11 kW |

# 12 Demontaż produktu

- Odłącz produkt od źródła zasilania;
- Lekko podnieś produkt i wyciągnij go całkowicie;
- Ten produkt nie uszkodzi obudowy, którą można również użyć do nowego urządzenia.

Haier

## BEM-VINDO

Este manual de instalação foi concebido para os fabricantes de cozinhas que irão lidar com estes produtos. Para garantir a segurança e obter os melhores resultados, leia atentamente este manual, incluindo as instruções de segurança, e guarde-o para referência futura. Antes de proceder à instalação, tome nota do número de série, pois pode precisar dele em caso de reparação. Verifique a existência de eventuais danos durante o transporte e, em caso de dúvida, consulte um técnico antes da utilização. Mantenha sempre todo o material de embalagem afastado das crianças.

**NOTA:** As características, as imagens do manual e os acessórios do produto podem variar consoante o modelo adquirido.

# índice


| | | |
|---|---|---|
| **1** | **Avisos de segurança para instalação** | **p. 2** |
| **2** | **Onde instalar o produto** | **p.3** |
| **3** | **Dimensões da placa** | **p.4-11** |
| 3.1 | Largura 60 | |
| 3.2 | Largura 65 | |
| 3.3 | Largura 80 | |
| 3.4 | Largura 90 | |
| **4** | **Ferramentas de instalação** | **p.12** |
| 4.1 | Instalação standard | |
| 4.2 | Instalação de descarga | |
| **5** | **Distância de instalação** | **p.13** |
| **6** | **Mobiliário e ventilação** | **p.14 - 15** |
| 6.1 | Largura 60 - 65 - 80 - 90 na base do forno | |
| 6.2 | Largura 60 - 65 - 80 - 90 na base com gavetas | |
| 6.3 | Largura 60 - 65 - 80 - 90 na base com prateleiras | |
| 6.4 | Espessura superior | |
| **7** | **Dimensões para encastrar** | **p.16 - 23** |
| 7.1 | Largura da placa 60 | |
| 7.2 | Largura da placa 65 | |
| 7.3 | Largura da placa 80 | |
| 7.4 | Largura da placa 90 | |
| **8** | **Ligação à rede elétrica** | **p.24 - 27** |
| 8.1 | Avisos de segurança | |
| 8.2 | Instruções | |
| 8.3 | Outros conselhos | |
| 8.4 | Esquema de ligação (para placas de 60, 65 e 80 cm) | |
| 8.5 | Esquema de ligação (para placas de 90 cm) | |
| **9** | **Instruções de instalação** | **p.28 - 37** |
| 9.1 | Avisos | |
| 9.2 | Instalação passo-a-passo | |
| **10** | **Entrega ao utilizador** | **p.38** |
| **11** | **Primeiro arranque** | **p.38** |
| **12** | **Desmontagem do produto** | **p.38** |

# 1 Avisos de segurança para instalação

**Respeite estas instruções antes de iniciar a instalação do produto.**
**A sua segurança é muito importante para nós. Leia atentamente estas informações antes de utilizar o produto;**

- A instalação deve ser efetuada por um técnico qualificado que deve conhecer e respeitar as leis em vigor no país de instalação e as instruções do fabricante;
- Se for necessário um serviço de assistência do fabricante para eliminar falhas resultantes de uma instalação incorreta, esse serviço não está coberto pela garantia;
- Retire o material de embalagem antes de ligar o aparelho;
- Depois de desembalar o aparelho, verifique cuidadosamente se não existem danos. Em caso de qualquer problema, contacte o serviço de assistência ao Cliente antes de o instalar e não o ligue à fonte de alimentação;
- Um produto danificado pode ser a causa de um curto-circuito, choque elétrico, início de incêndio e outros perigos;
- Verifique se a embalagem contém acessórios ou materiais de acompanhamento (documentos, parafusos, acessórios, saco de brochura, manual do utilizador, etc.), retire-os e guarde-os;
- O produto pode ser instalado em sobreposição ou embutido na bancada;
- Antes de instalar o produto, certifique-se de que o espaço está bem ventilado para permitir a circulação de ar fresco, necessária para um arrefecimento adequado. Siga as ilustrações para os espaços mínimos de abertura sugeridos.
- Não é necessária qualquer operação/regulação adicional de forma a operar o aparelho nas frequências indicadas;
- Se for necessária assistência do fabricante para corrigir avarias que decorram de uma instalação incorreta, esta assistência não está abrangida pela garantia. Devem ser seguidas as instruções de instalação para pessoal profissionalmente qualificado;
- Uma instalação incorreta pode prejudicar ou ferir pessoas, animais ou danificar objetos materiais. O fabricante não pode ser considerado responsável por tais danos ou lesões;
- A utilização segura só é garantida se a instalação tiver sido efetuada corretamente de acordo com estas instruções. Em caso de danos devidos a uma instalação incorreta, a responsabilidade recai sobre a pessoa que instalou o produto;
- Durante a instalação, a placa deve ser desligada da rede elétrica;
- Recomenda-se a utilização de luvas de proteção durante a instalação para evitar ferimentos;
- A garantia não cobre danos causados por uma instalação incorreta;
- Em caso de instalação incorreta, adulteração do aparelho e ligação inadequada, a validade da garantia do produto expira;

- Certifique-se de que, quando o cabo de alimentação elétrica do produto estiver concluído, não está acessível;
- Após a montagem, o cabo de alimentação não deve entrar em contacto com peças móveis (como uma gaveta) e não deve ser exposto a tensões mecânicas;
- Este produto requer uma ventilação constante durante a utilização. Não tape as saídas de ar;
- Ao entregar o produto ao utilizador final, o técnico deve certificar-se de que o produto foi corretamente instalado.

## Onde instalar o produto 2

- Instale e utilize este produto num ambiente fechado, coberto, seco e bem ventilado;
- Não instale o produto em ambientes abertos expostos a agentes atmosféricos;
- Este aparelho foi concebido para ser utilizado a uma altitude inferior a 2000 m;
- Instale o produto perto de uma tomada elétrica;
- Utilize o produto apenas quando colocado num compartimento encastrado, caso contrário corre o risco de sofrer ferimentos e queimaduras.
- Não instale a placa sobre um forno, uma máquina de secar roupa, uma máquina de lavar loiça ou um frigorífico não refrigerados. Recomenda-se igualmente evitar a instalação por cima de uma máquina de lavar roupa. É permitida a instalação da placa sobre um forno refrigerado;

### Outras dicas

- Corte a superfície de trabalho com precisão, utilizando as ferramentas necessárias em função do material a cortar. Todas as superfícies devem estar seladas ou ser resistentes à entrada da humidade;
- A superfície de trabalho deve ser modelada de acordo com os diagramas deste manual. A bancada de cozinha deve estar numa posição horizontal perfeita. Verifique se o vedante sob a bancada de cozinhar, quando previsto, está corretamente colocado;
- Use um pano macio durante a instalação para evitar danificar a placa e a superfície de trabalho;

⚠ **AVISO:** Perigo de incêndio e de danos devido a chamas abertas. Mantenha as chamas abertas (por exemplo, uma vela) afastadas do produto.

# 3 Dimensões da placa

## 3.1 Largura 60

Dimensões em **mm**

**Vista axonométrica superior**

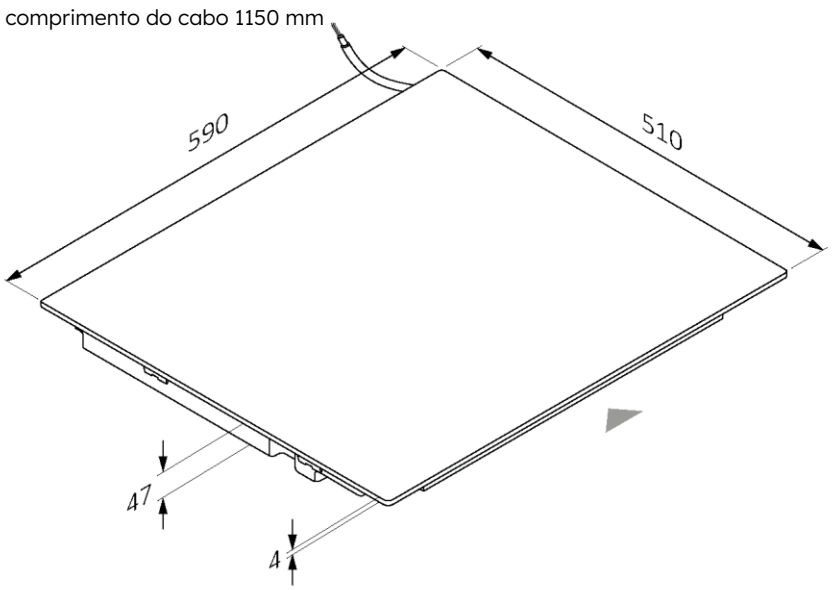


**Vista axonométrica inferior**

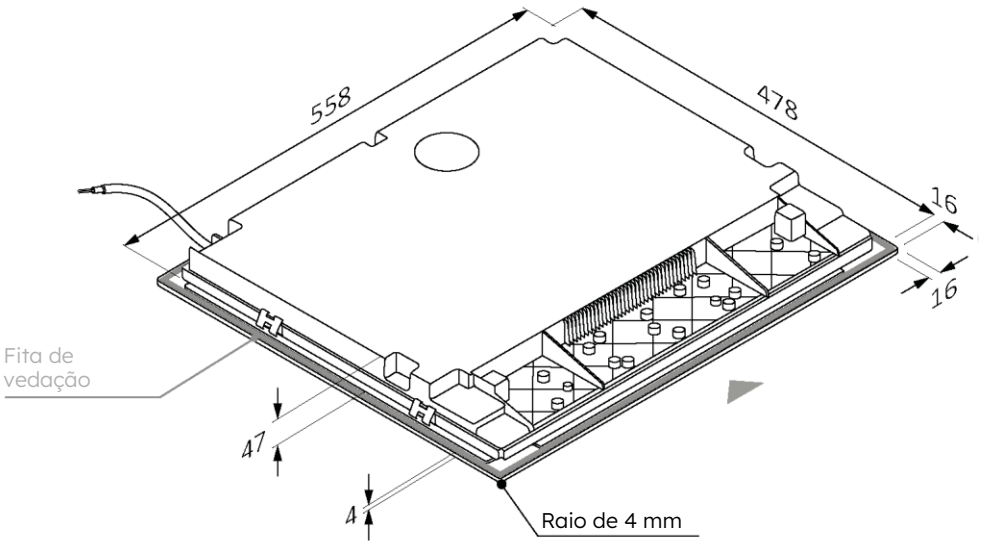

60 65 80 90

Dimensões em **mm**

**vista frontal**

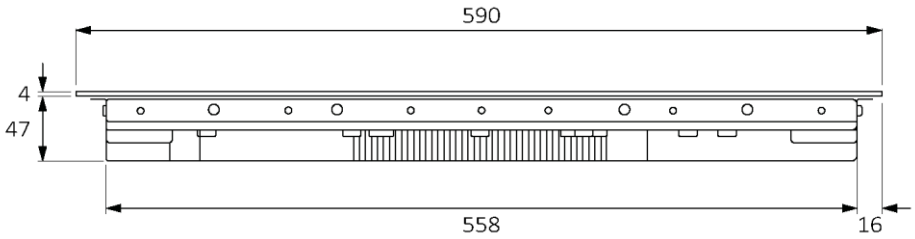


**vista lateral**

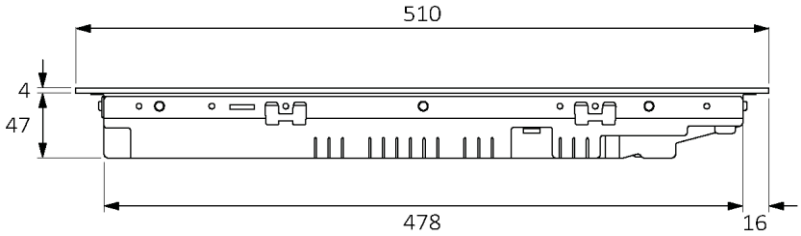

## 3.2 Largura 65

Dimensões em **mm**

### Vista axonométrica superior

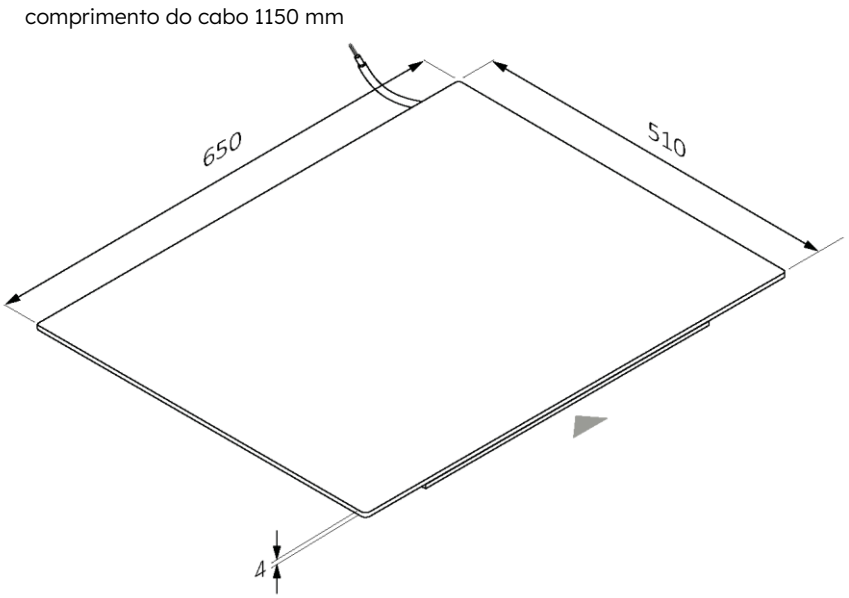


### Vista axonométrica inferior

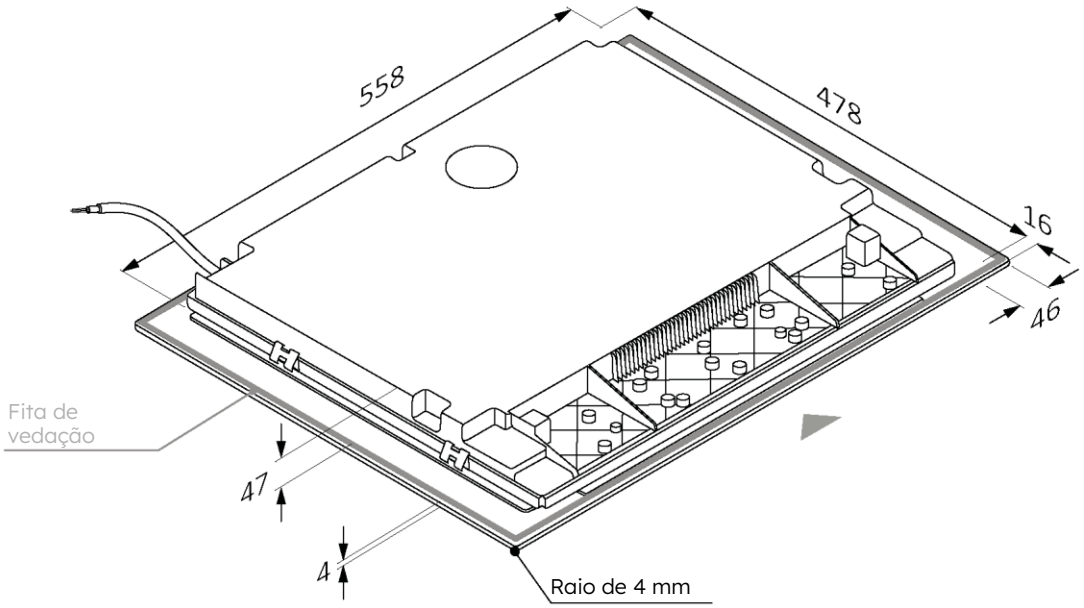

60 65 80 90

Dimensões em **mm**

**vista frontal**

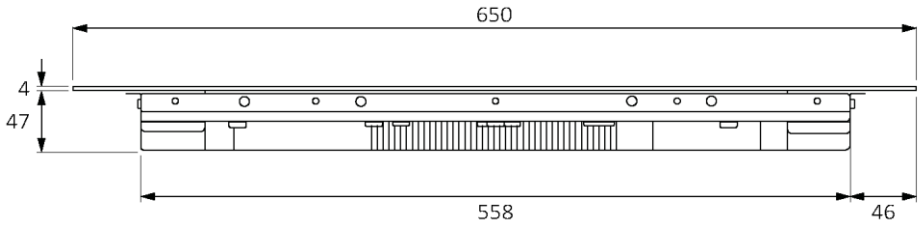


**vista lateral**

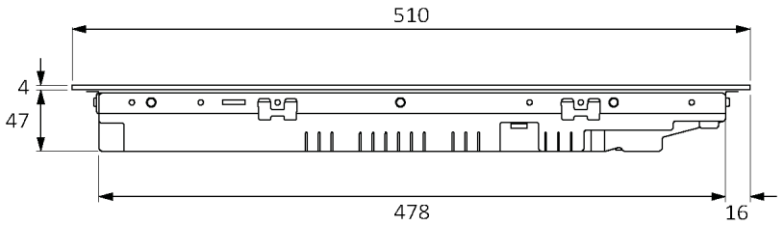

## 3.3 Largura 80

Dimensões em **mm**

### Vista axonométrica superior

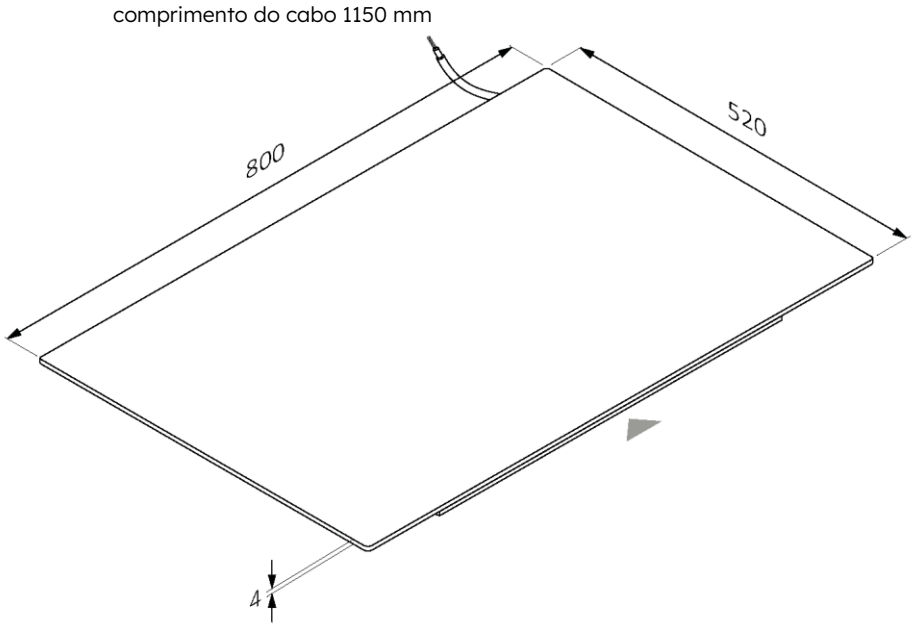


### Vista axonométrica inferior

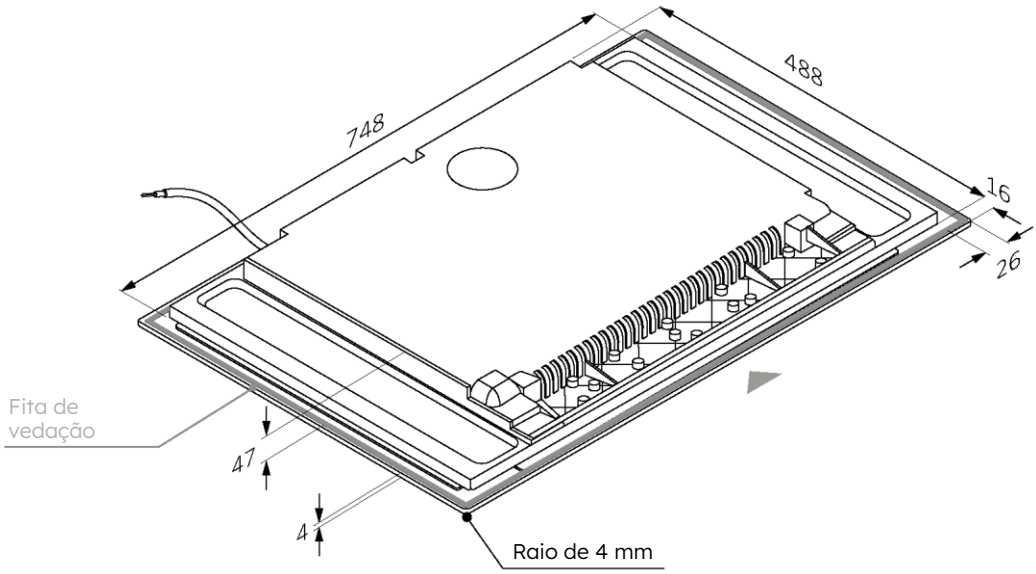

60 65 80 90

Dimensões em **mm**

**vista frontal**

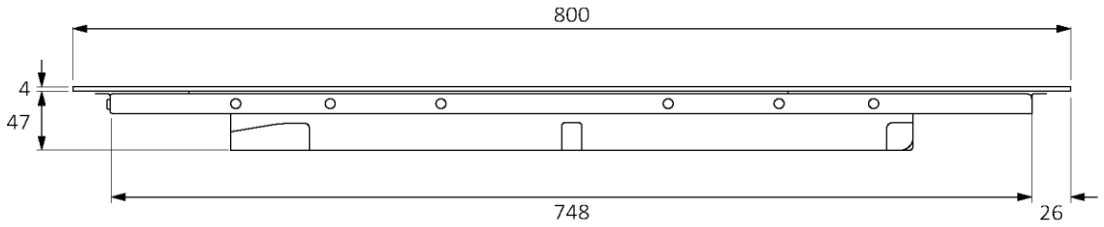


**vista lateral**

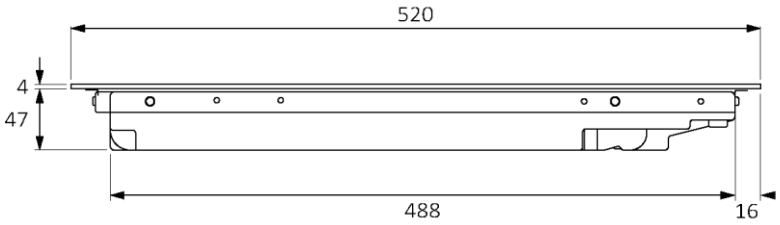

## 3.4 Largura 90

Dimensões em **mm**

### Vista axonométrica superior

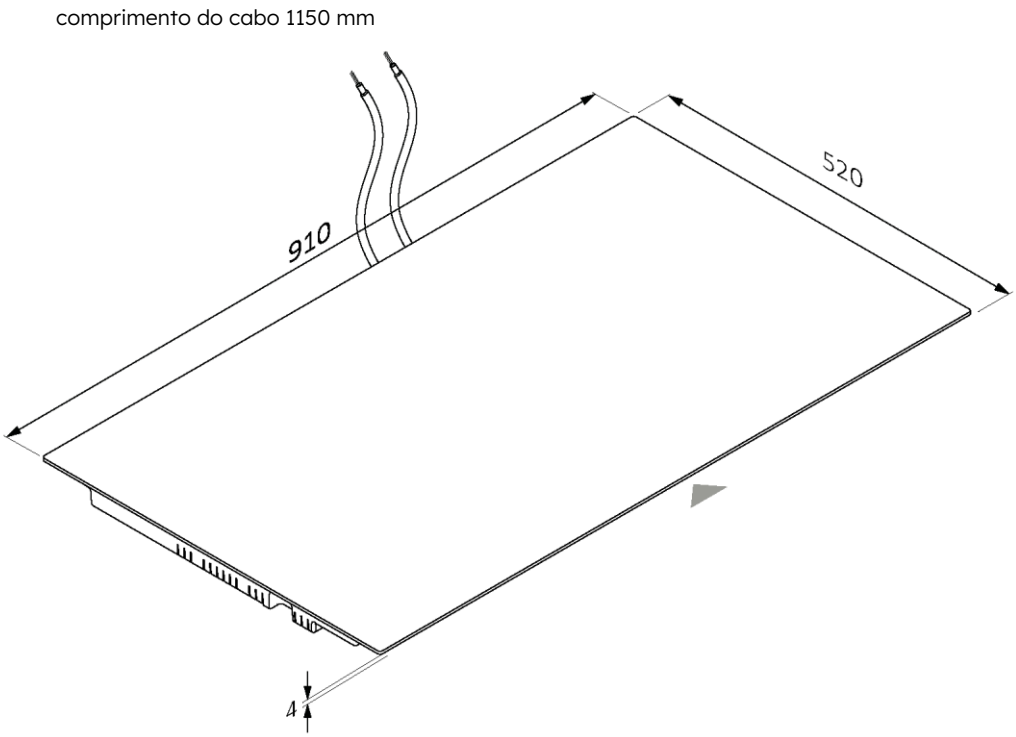


### Vista axonométrica inferior

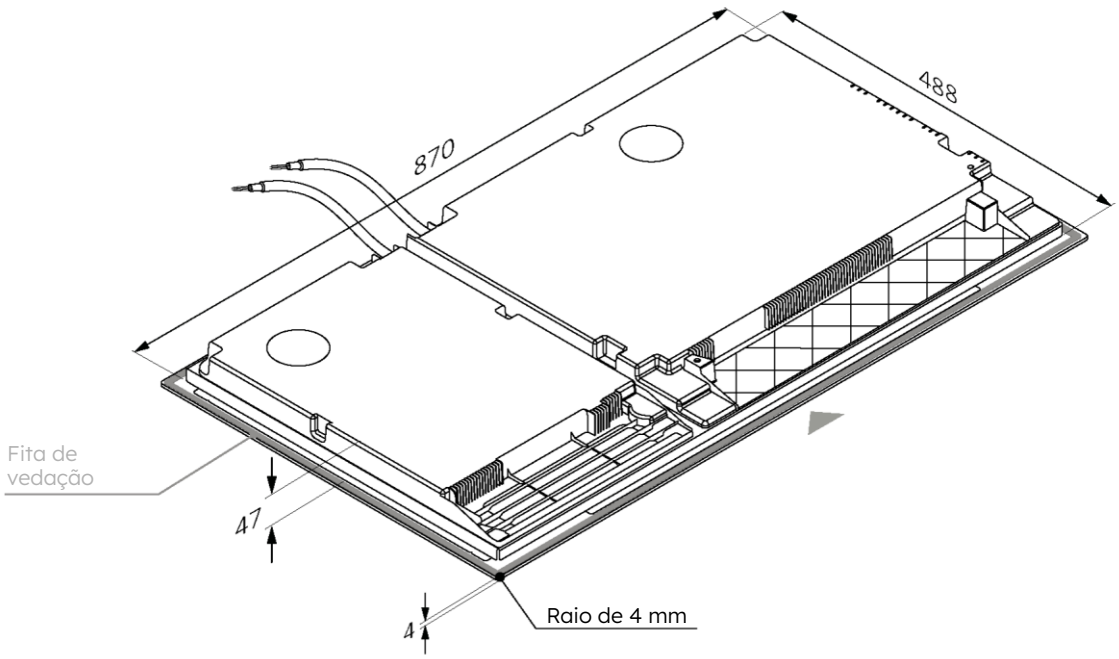

60 65 80 90

Dimensões em **mm**

**vista frontal**

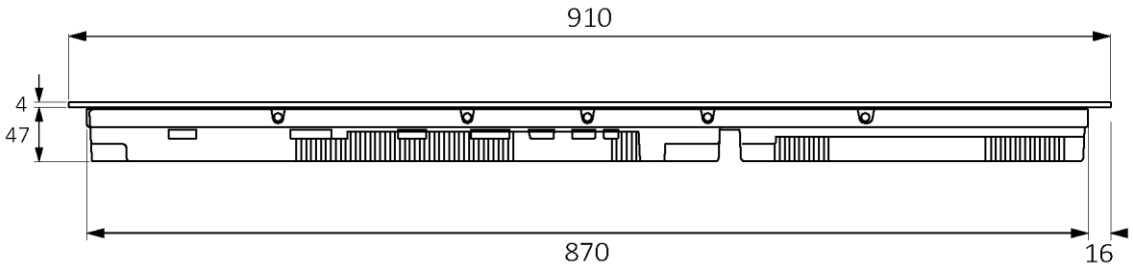


**vista lateral**

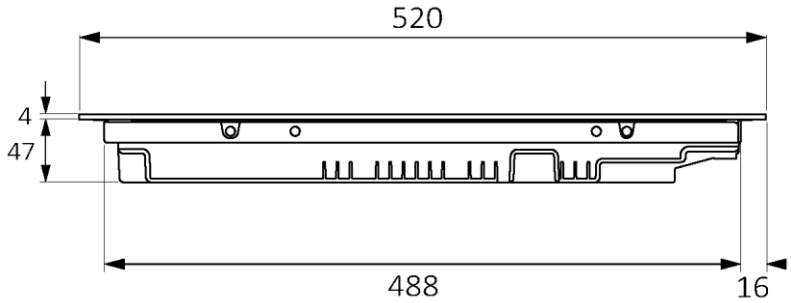

# 4 Ferramentas de instalação

## 4.1 Instalação standard

**Ferramentas necessárias**

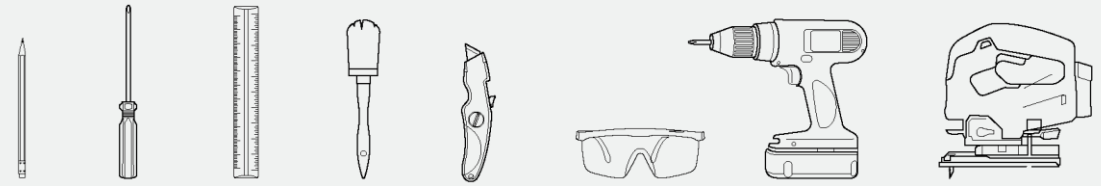

lápis | chave de parafusos | régua | escova | cortador | óculos de proteção | aparafusadora | serra de recortes

**Ferramentas fornecidas com o produto**

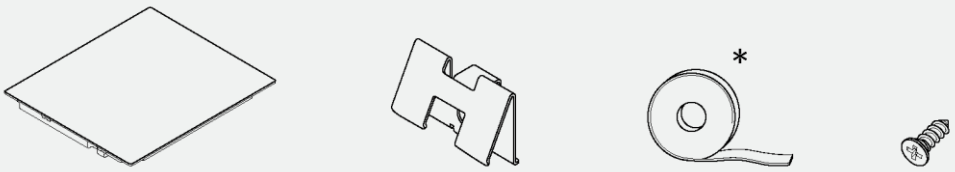


Placa | clipe x4 | vedante | parafusos x4

## 4.2 Instalação de descarga

**Ferramentas necessárias**

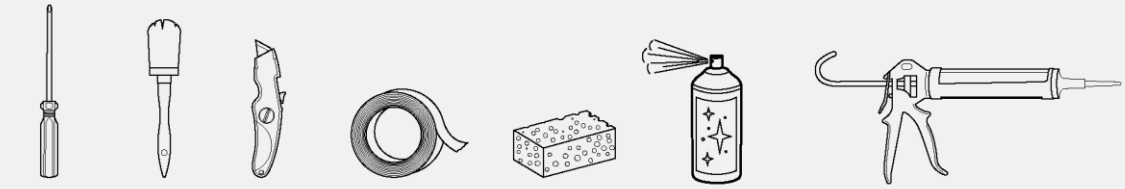

chave de parafusos | escova | cortador | fita | esponja | spray de limpeza | silicone

**Ferramentas fornecidas com o produto**

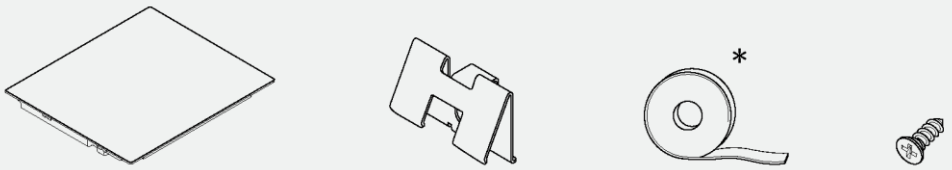


Placa | clipe x4 | vedante | parafusos x4

* Nos modelos de 90 cm, o vedante já está instalado

## Precauções

- No que diz respeito à segurança, este produto está em conformidade com os regulamentos atuais;
- A distância entre a placa e os armários ou aparelhos encastrados deve ser tal que garanta uma ventilação e uma saída de ar suficientes;
- A distância mínima entre a placa e o exaustor depende do modelo do exaustor **(A);**
- A distância entre a placa e os armários superiores deve ter em conta a presença de objetos volumosos (panelas, conchas, etc.) e a sua utilização **(B);**
- A distância mínima entre o furo para a placa e o painel traseiro/anti-salpicos da cozinha deve ser de pelo menos 35 mm **(C);**
- Mantenha uma distância lateral segura em relação ao armário **(D).** O revestimento lateral do mobiliário deve ser feito de material resistente ao calor;
- Na zona por baixo da placa, é necessário que haja um espaço livre de pelo menos 10 mm entre a placa e qualquer outro objeto que possa ser afetado pelo calor gerado durante a utilização;
- Siga as instruções deste manual para a ventilação do produto;
- Se o produto for instalado por cima de um forno, consulte também as instruções de instalação do forno.

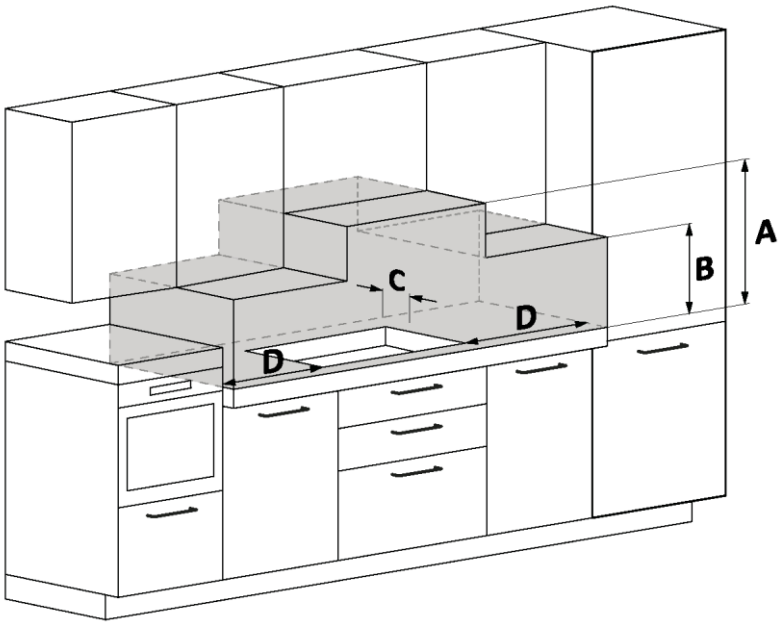


**A** Recomendamos uma distância de pelo menos 650 mm. Consulte também o manual do exaustor;

**B** Considere um espaço útil para manusear panelas, conchas e outros objetos;

**C** Distância de 35 mm entre o furo de encastrar e o painel traseiro/retrovisor;

**D** 35 mm: largura da placa 60;
55 mm: largura da placa 65;
35 mm: largura da placa 80;
35 mm: largura da placa 90.

# 6 Mobiliário e ventilação

## 6.1 Na base do forno

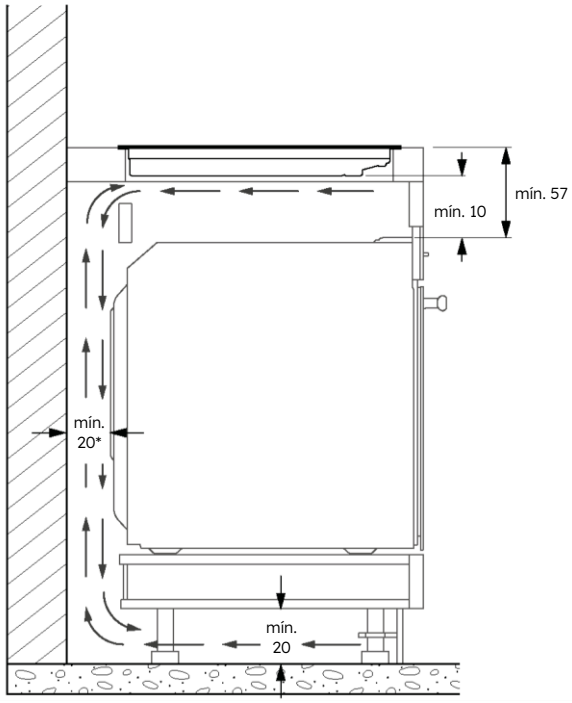


* Indicação relativa à placa.
Para informações relativas ao forno, consulte o manual de instalação específico.

## 6.2 Na base com gavetas

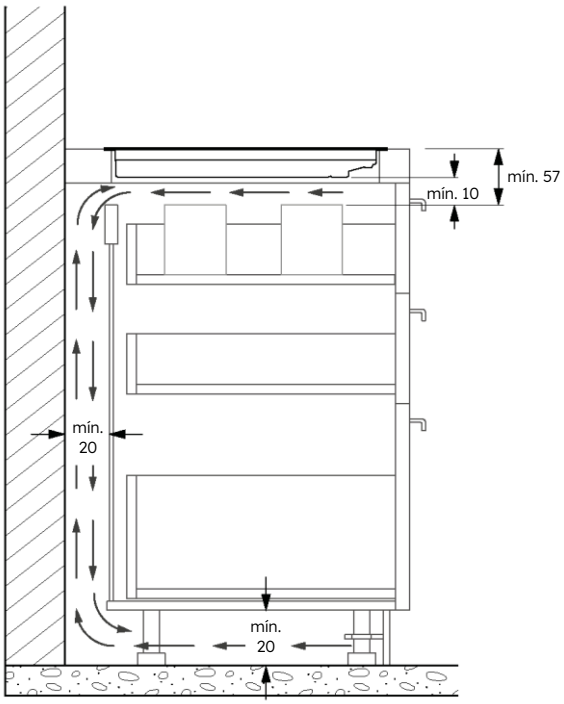

## 6.3 Na base com prateleiras

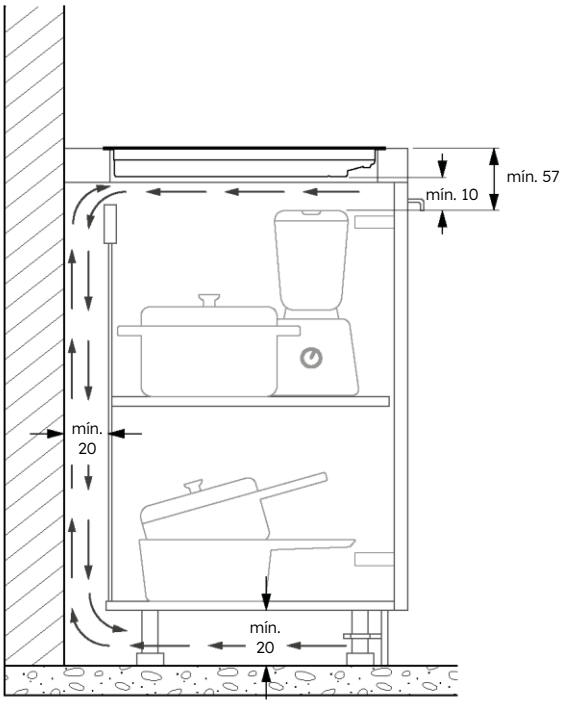


## 6.4 Espessuras de bancadas

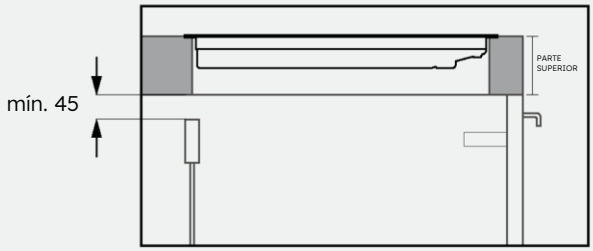


Armários com bancada espessa: forneça uma abertura traseira de pelo menos 45 mm entre o tampo e a corrente traseira.

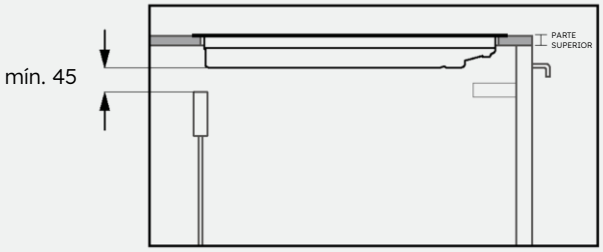


Móveis com bancada de espessura reduzida: forneça uma abertura traseira de pelo menos 45 mm entre a placa e a corrente traseira.

# 7 Dimensões para encastrar

- A bancada da cozinha deve ser moldada de acordo com os diagramas abaixo;
- A parte de trás do armário deve apresentar aberturas, seguindo os diagramas abaixo.

## 7.1 Largura da placa 60

**Instalação standard**

Dimensões em **mm**

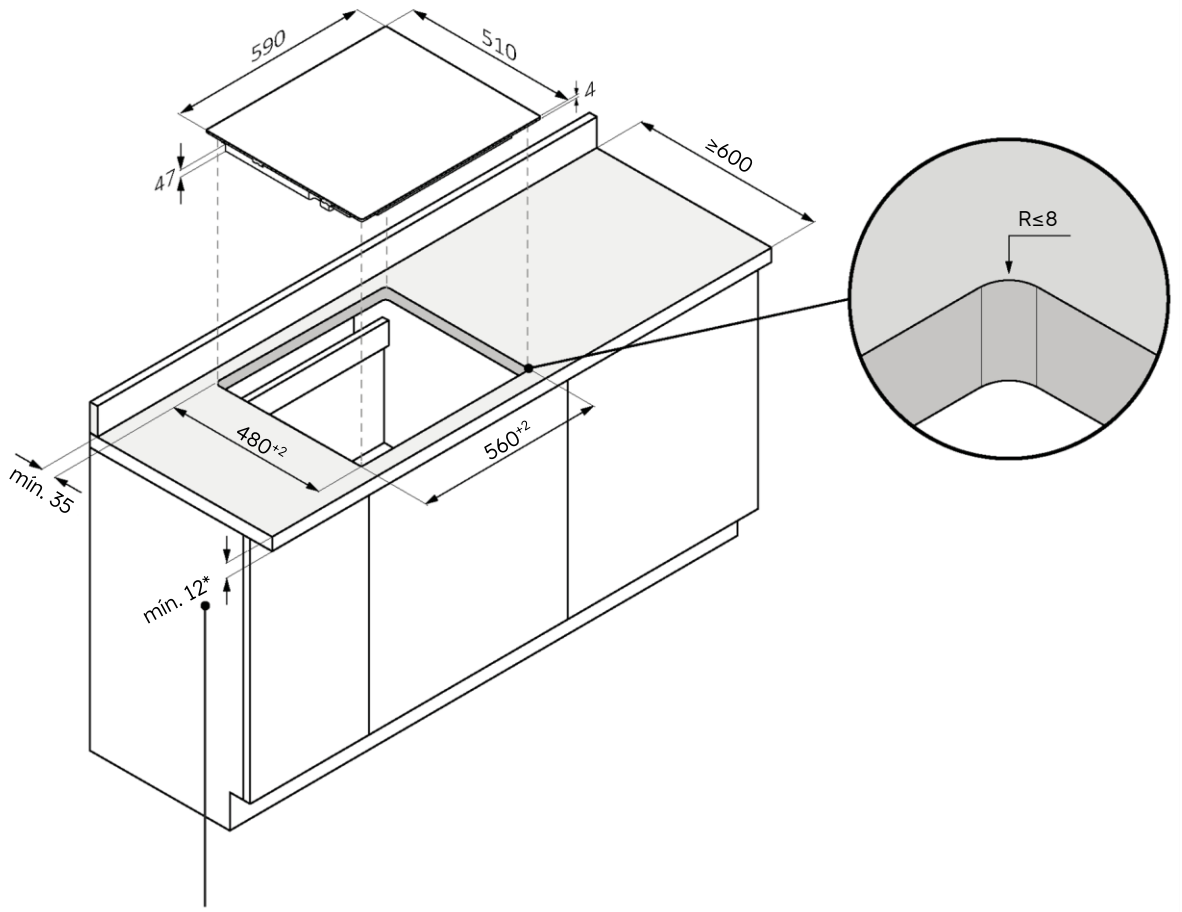


*28 com forno por baixo

**Instalação embutida**

⚠ **AVISO:** Não disponível para produtos com vidro biselado.

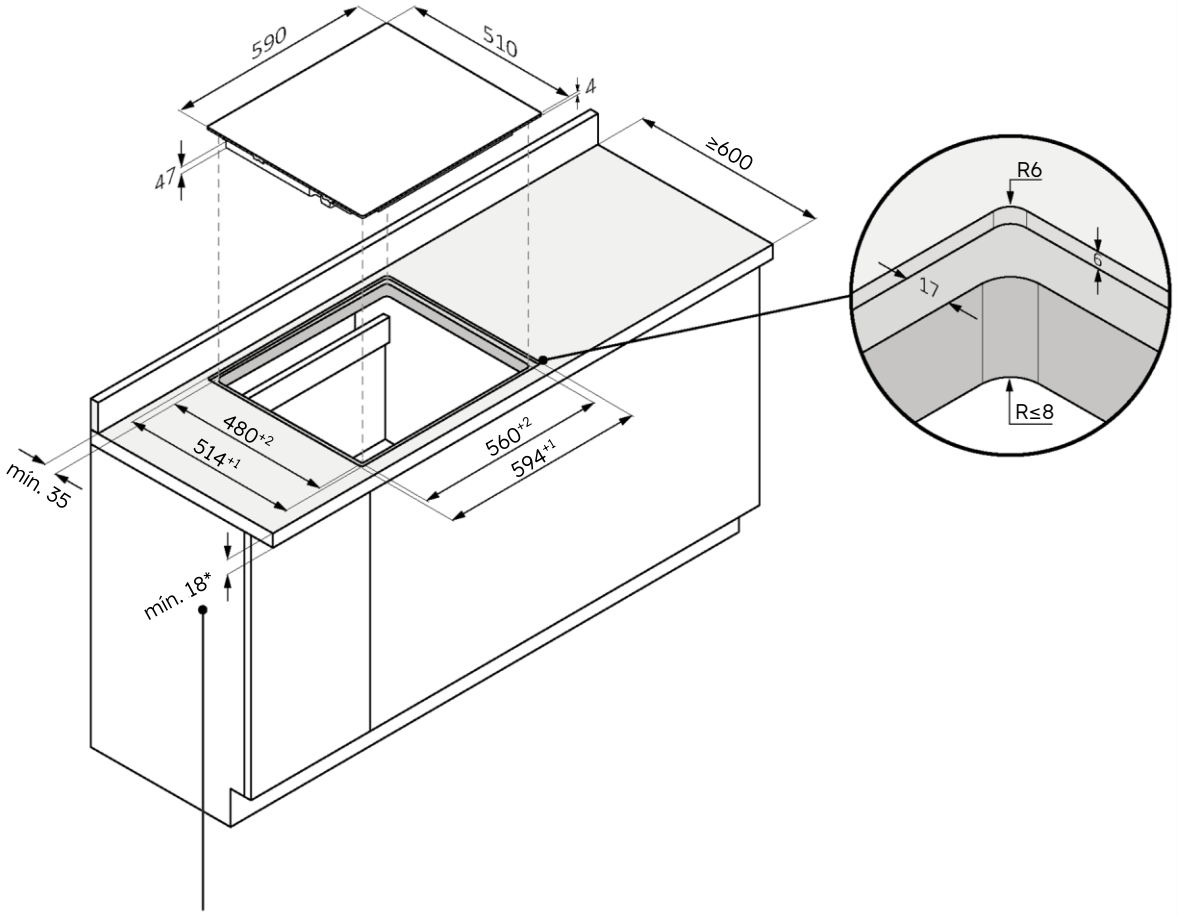


*34 com forno por baixo

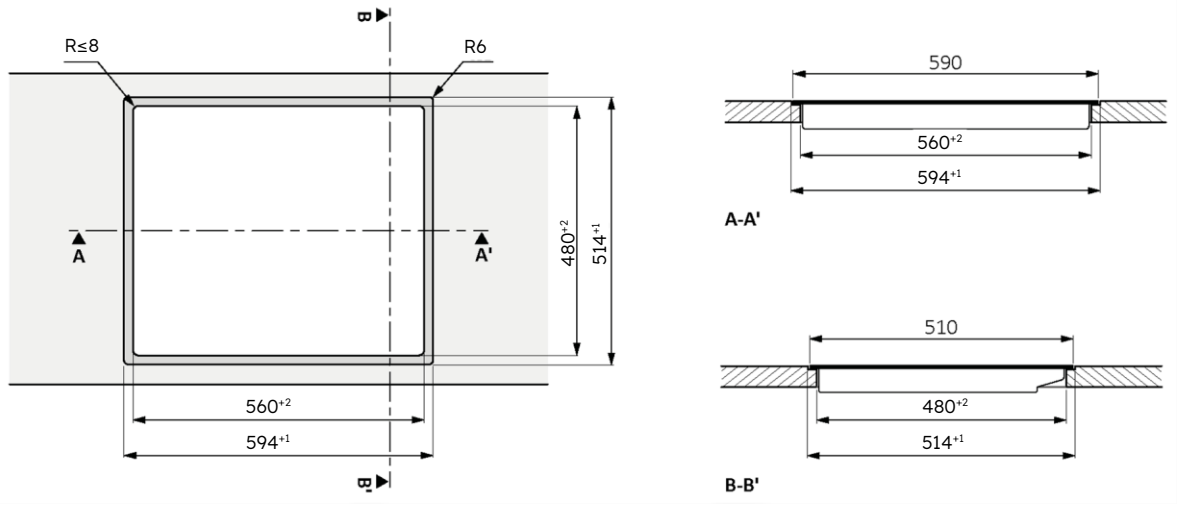

## 7.2 Largura da placa 65

**Instalação standard**

Dimensões em **mm**

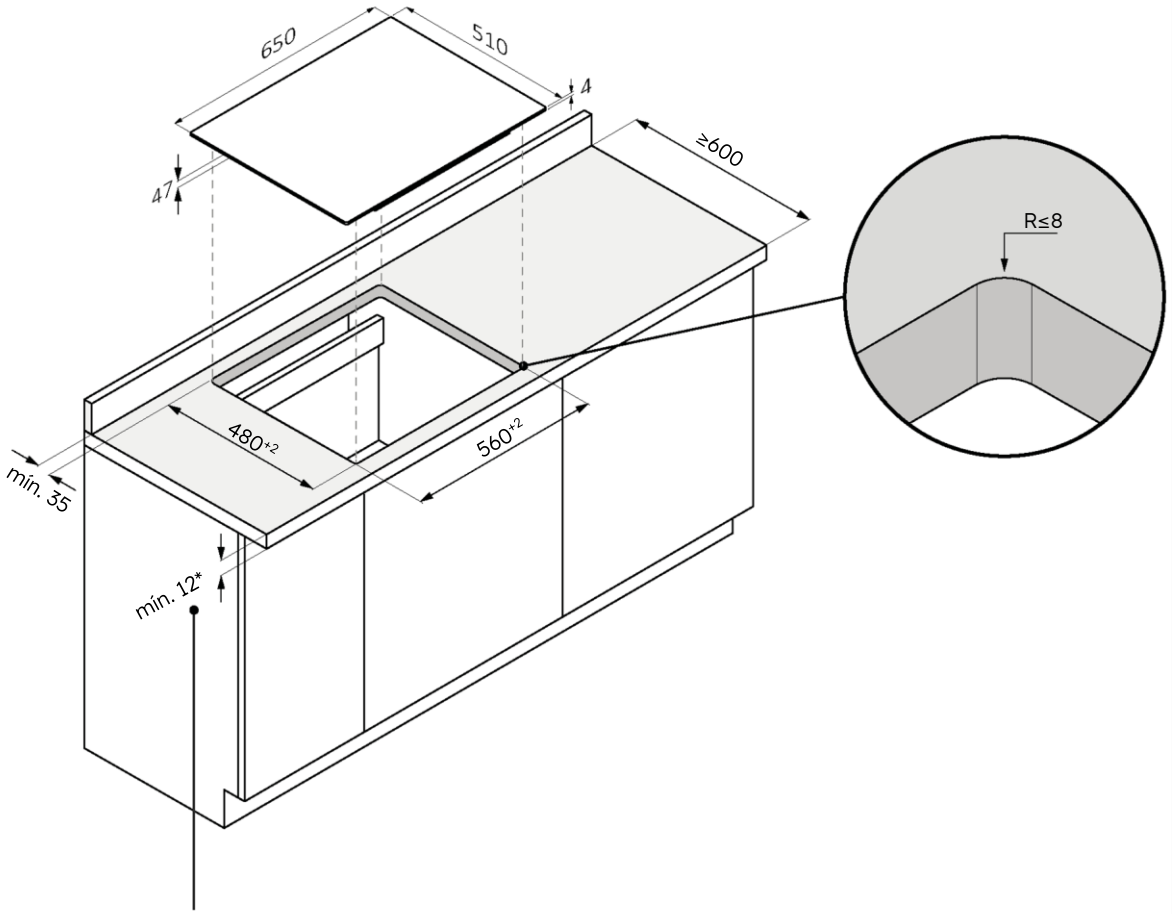


*28 com forno por baixo

60 | 65 | 80 | 90

**Instalação embutida**

⚠ **AVISO:** Não disponível para produtos com vidro biselado.

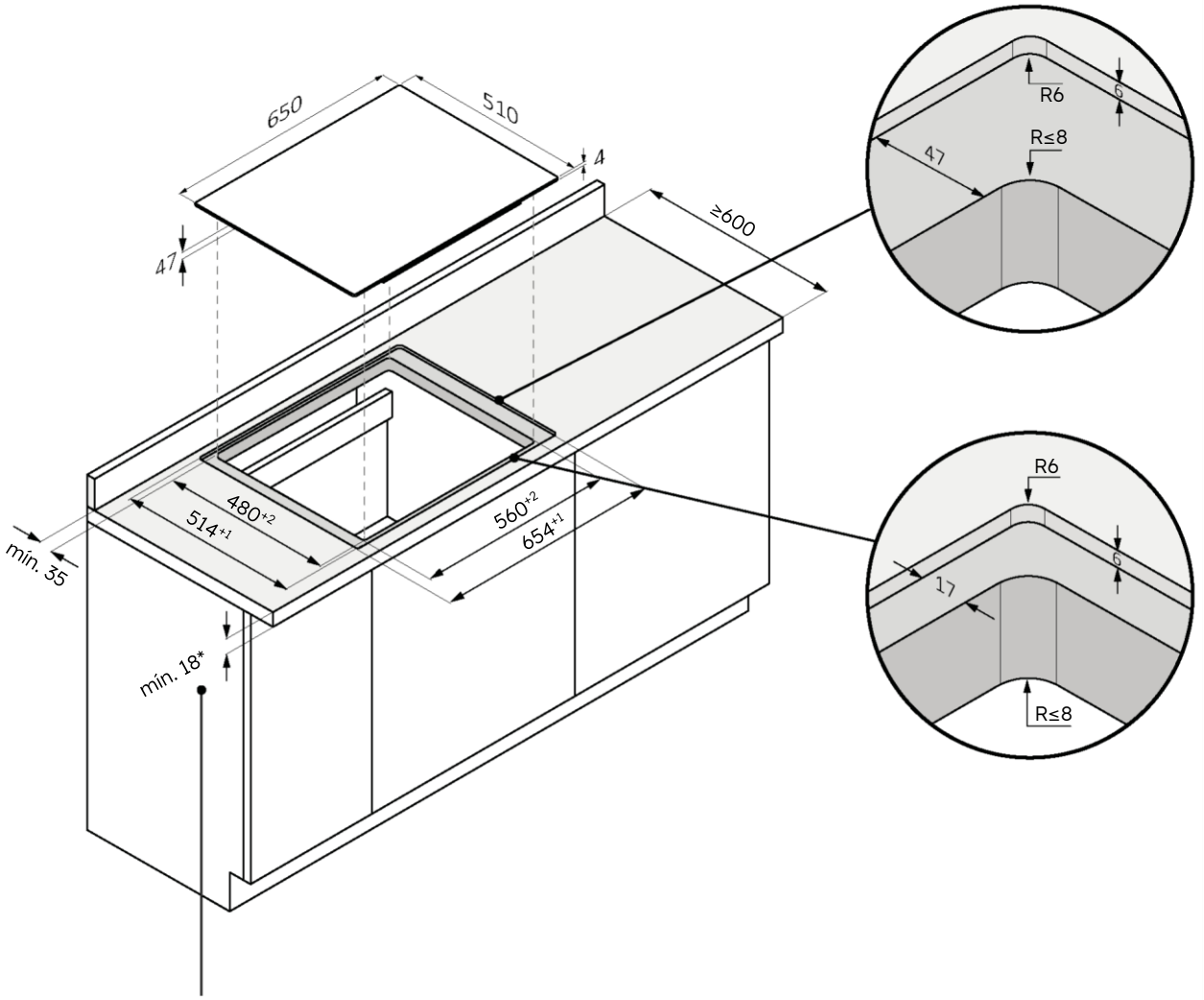


*34 com forno por baixo

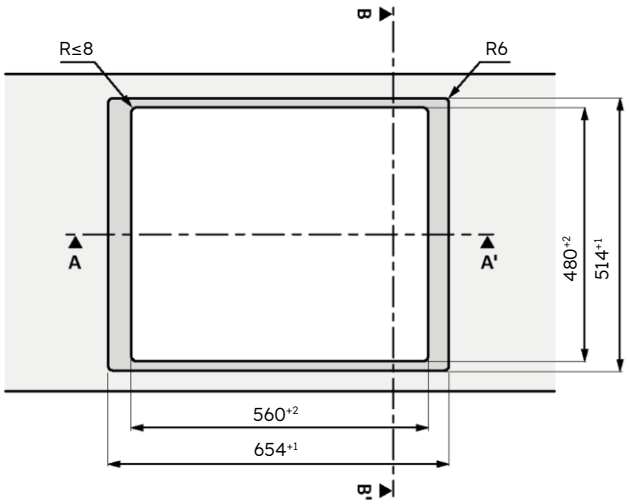


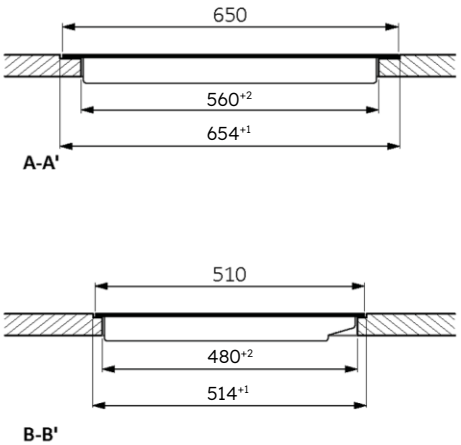

## 7.3 Largura da placa 80

**Instalação standard**

Dimensões em **mm**

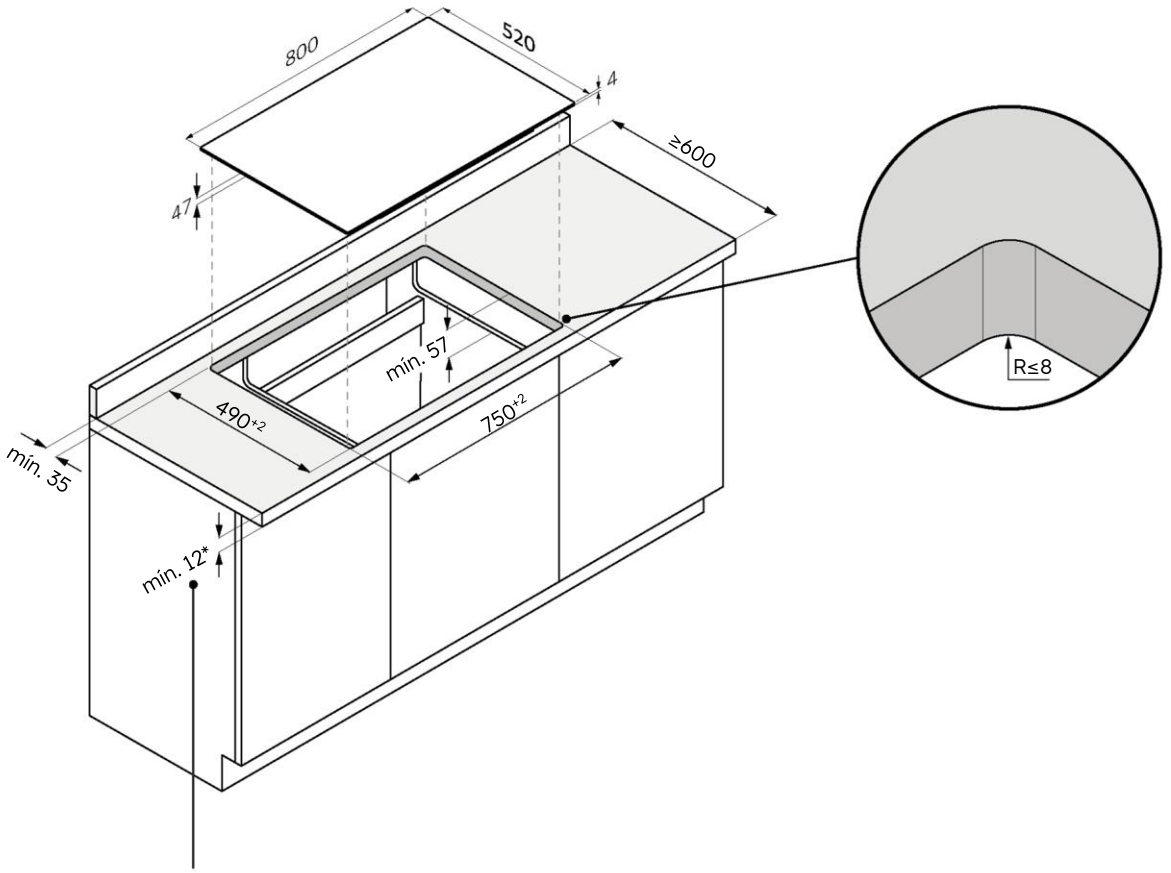


*28 com forno por baixo

60 65 80 90

**Instalação embutida**

⚠ **AVISO:** Não disponível para produtos com vidro biselado.

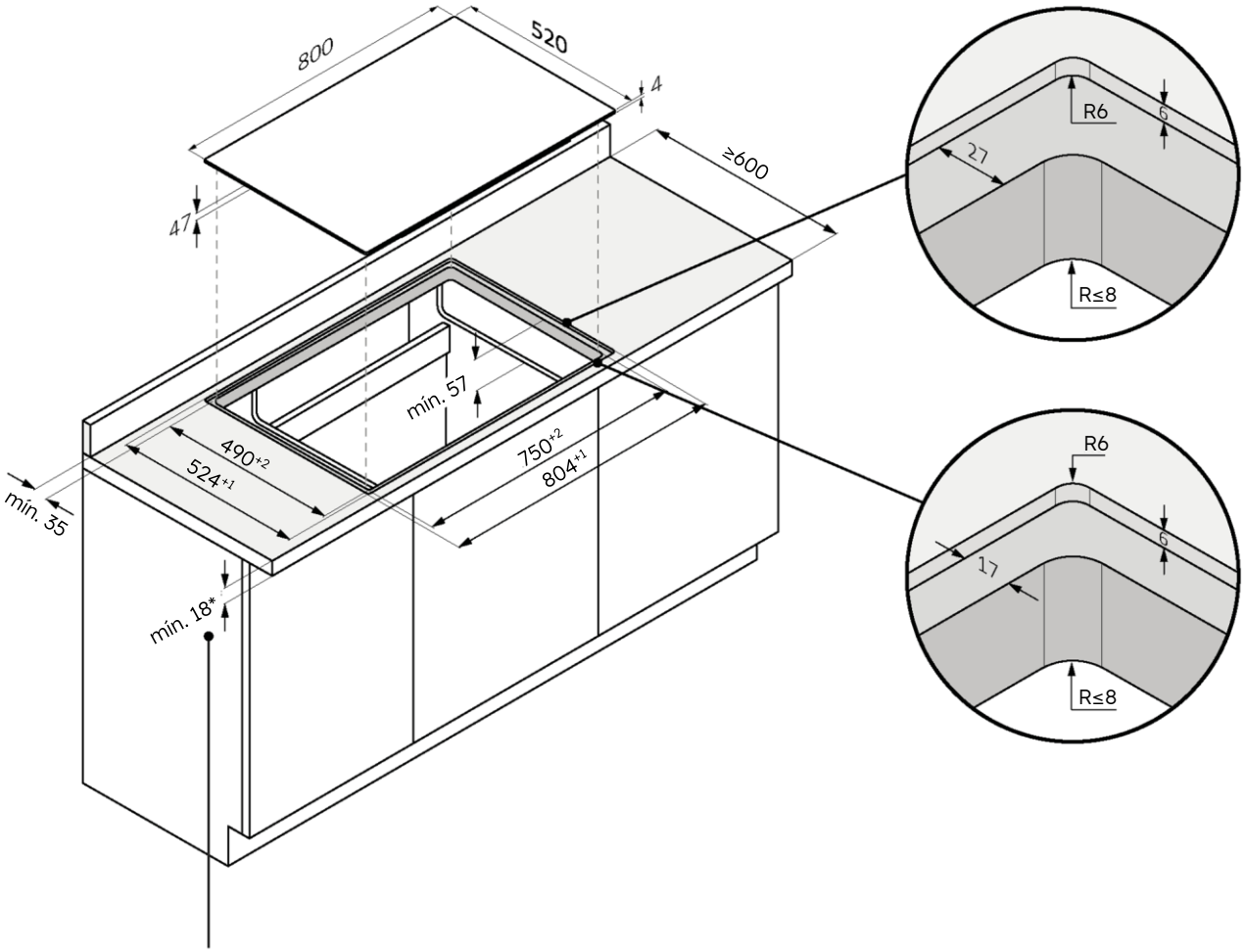


*34 com forno por baixo

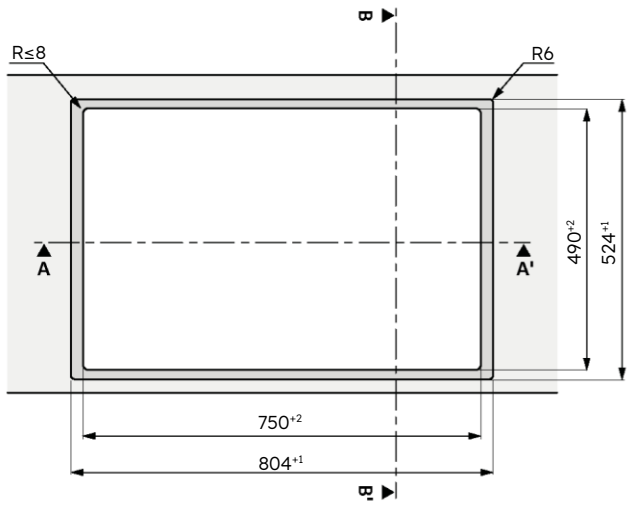


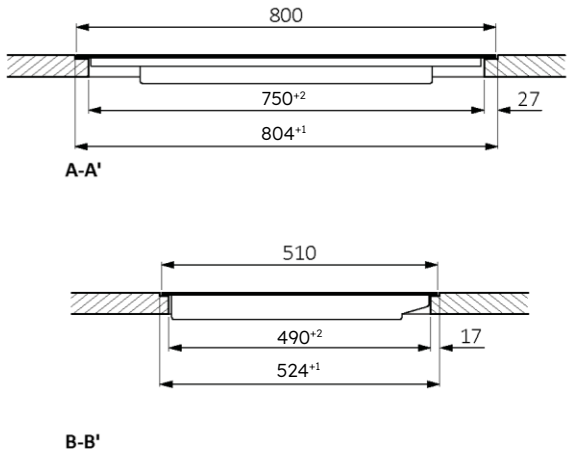

## 7.4 Largura da placa 90

**Instalação standard**

Dimensões em **mm**

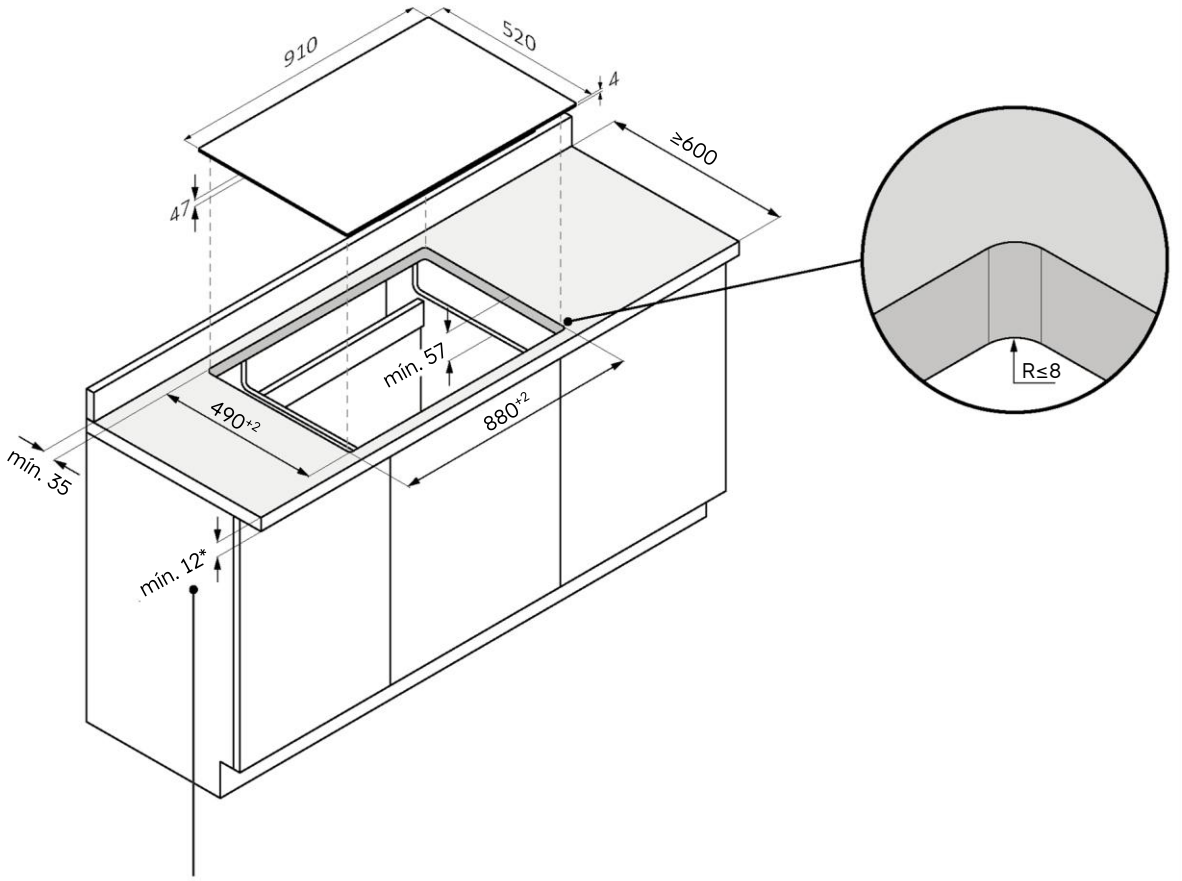


*28 com forno por baixo

**Instalação embutida**

⚠ **AVISO:** Não disponível para produtos com vidro biselado.

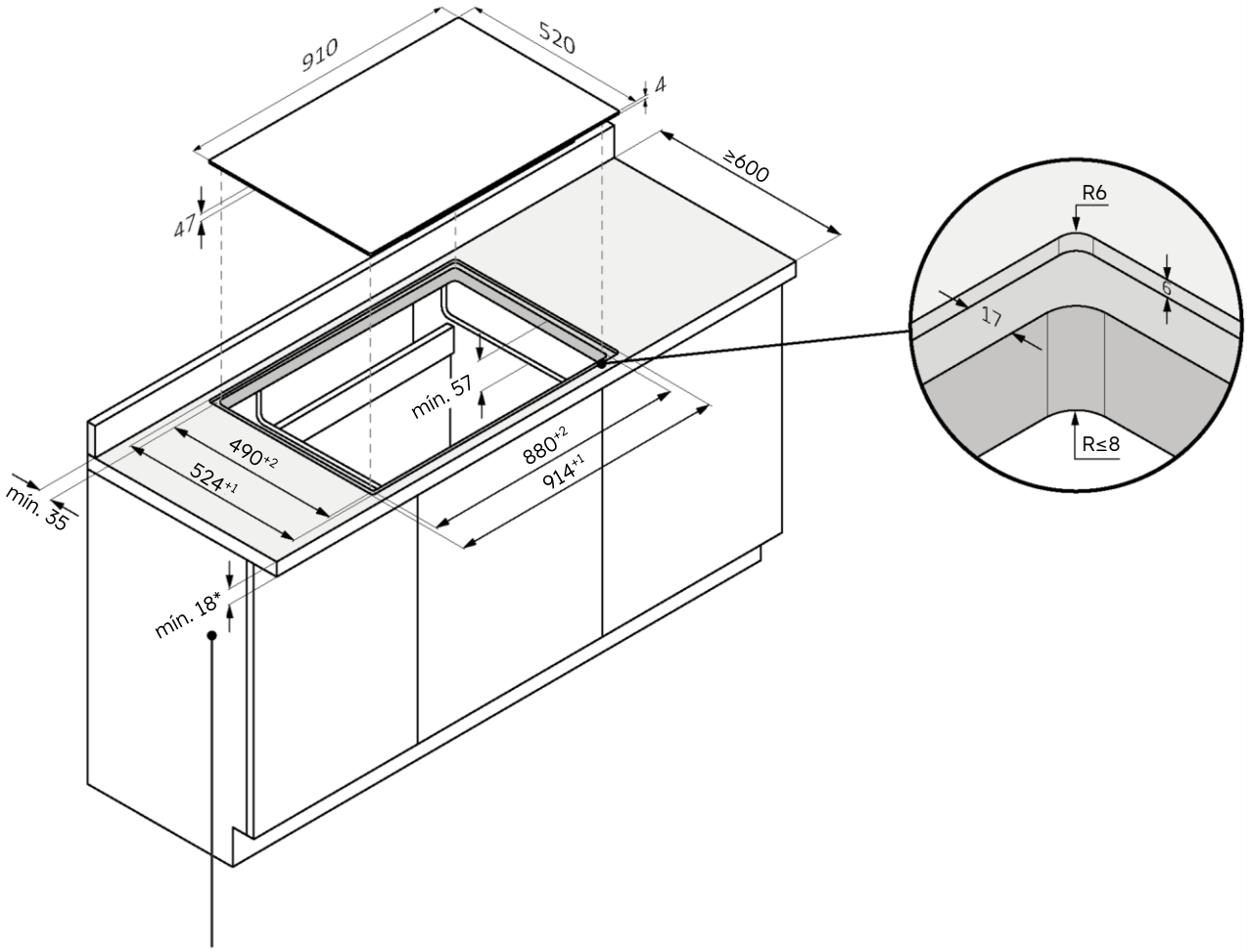


*34 com forno por baixo

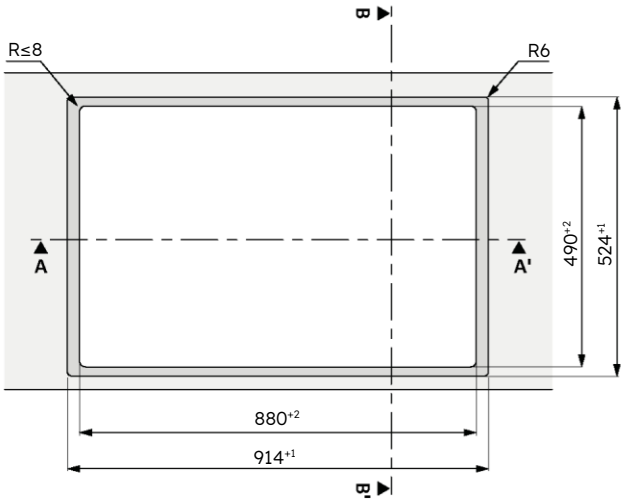


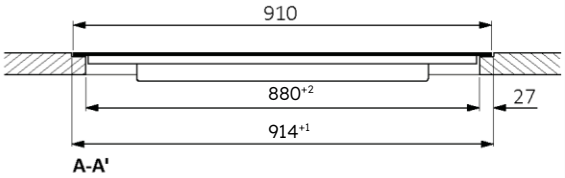


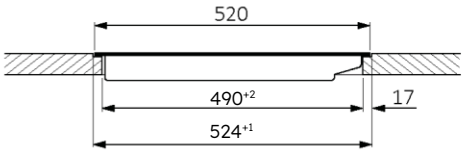


B-B'

# 8 Ligação à rede elétrica

## 8.1 Avisos de segurança

**Para efetuar a ligação elétrica do aparelho de forma segura, observe as seguintes advertências:**

- Qualquer reparação, instalação ou manutenção incorretamente efetuada pode pôr seriamente em perigo o utilizador;
- O produtor declara que não assume qualquer responsabilidade por danos diretos ou indiretos causados por instalação, manutenção ou reparação incorretas. Também não é responsável por danos causados pela falta ou interrupção da tubagem de ligação à terra (choque elétrico);
- A ligação da placa à rede elétrica só pode ser efetuada por um técnico qualificado que conheça e cumpra os regulamentos locais e os regulamentos adicionais da empresa de eletricidade local;
- O produto pertence à classe de proteção I e só pode funcionar se estiver equipado com um condutor de ligação à terra;
- O produto deve estar livre de tensão durante a instalação;
- Durante a instalação, não colocar objetos metálicos (por exemplo, facas, garfos, colheres e tampas) sobre a superfície da placa, pois podem ficar quentes;
- Ligue o produto utilizando apenas o cabo fornecido;
- O produto deve ser ligado a um sistema elétrico corretamente montado;
- Em caso de instalação incorreta, adulteração do aparelho e ligação inadequada, a validade da garantia do produto expira;
- Se o cabo de alimentação estiver danificado, deve ser substituído pelo fabricante, por um técnico de assistência ou por uma pessoa com qualificações semelhantes, para evitar riscos;
- A ligação a um sistema de ligação à terra fiável é essencial e obrigatória;
- Este aparelho só deve ser instalado e ligado à terra por uma pessoa devidamente qualificada;
- Desligue o aparelho da rede elétrica antes de efetuar qualquer trabalho ou manutenção;
- Este aparelho deve ser ligado a um circuito que incorpore um interruptor de isolamento que permita desligar completamente a fonte de alimentação;
- As modificações no sistema elétrico da casa só devem ser efetuadas por um eletricista qualificado;
- O não cumprimento destas recomendações pode resultar em choque elétrico ou morte;
- A placa deve ser ligada à rede elétrica por meio de um dispositivo de desconexão omnipolar que garanta a separação dos contactos em conformidade com a categoria de sobrealimentação III. Este aparelho deve suportar as cargas máximas ligadas e cumprir as normas em vigor.

⚠ **AVISO:** Para evitar qualquer perigo causado por um rearme acidental do dispositivo de corte térmico, o aparelho não deve ser alimentado por um dispositivo de comutação externo, como um temporizador, nem ser ligado a um circuito que seja ligado e desligado regularmente.

- **Cabo de alimentação elétrica:** o aparelho está equipado com um cabo de alimentação que deve ser ligado à rede doméstica. No diagrama correspondente, descubra as diferentes possibilidades de ligação, consoante o tipo de rede elétrica doméstica. A placa de características indica também a tensão de ligação permitida para este aparelho e a potência absorvida relativa.

## 8.2 Instruções

**Potência absorvida**
Ver a placa de características do produto.

**Disjuntor diferencial (salva-vidas)**
Recomenda-se a utilização de um disjuntor de corrente residual (disjuntor diferencial) com corrente de disparo em conformidade com as normas atuais.

**Dispositivos de separação**
Se for necessário utilizá-lo, a placa deve ser ligada à rede elétrica através de um dispositivo de desconexão omnipolar que garanta uma separação entre os contactos em conformidade com a categoria de sobretensão III. Este dispositivo deve suportar as cargas máximas ligadas e respeitar as normas em vigor.

**Cabo de alimentação elétrica**
O produto está equipado com um cabo de alimentação que deve ser ligado à rede doméstica. No diagrama correspondente, descubra as diferentes possibilidades de ligação, consoante o tipo de rede elétrica doméstica. A placa de características indica também a tensão de ligação permitida para este aparelho e a potência absorvida relativa.

**Substituir o cabo de alimentação**
Não substituir o cabo por si próprio. Contactar o centro de assistência autorizado.

## 8.3 Outros conselhos

A utilização de qualquer aparelho exige o cumprimento de certas regras básicas:

- Não puxar o cabo de alimentação para desligar o aparelho da rede elétrica;
- Não toque no aparelho com mãos ou pés molhados ou húmidos;
- De um modo geral, a utilização de adaptadores, extensões elétricas ou cabos de extensão é desaconselhada;
- Em caso de mau funcionamento e/ou diminuição do rendimento, desligar o aparelho e não mexer nele.

## 8.4 Esquema de ligação

60 65 80 90

Cumpra os regulamentos locais e quaisquer requisitos adicionais da empresa de fornecimento de eletricidade local. Siga o esquema de ligação mostrado abaixo para o cabo de alimentação das placas de 60, 65 e 80 cm.

**Ligar o aparelho**
Observar os dados de ligação na placa de classificação.
Efetuar a ligação exclusivamente de acordo com o esquema correspondente:

- CT: castanho
- AZ: azul
- AM/VD: amarelo e verde
- PT: preto
- CZ: cinzento

**Monofásico** 220-240 V 1L/1N ~ 50/60Hz

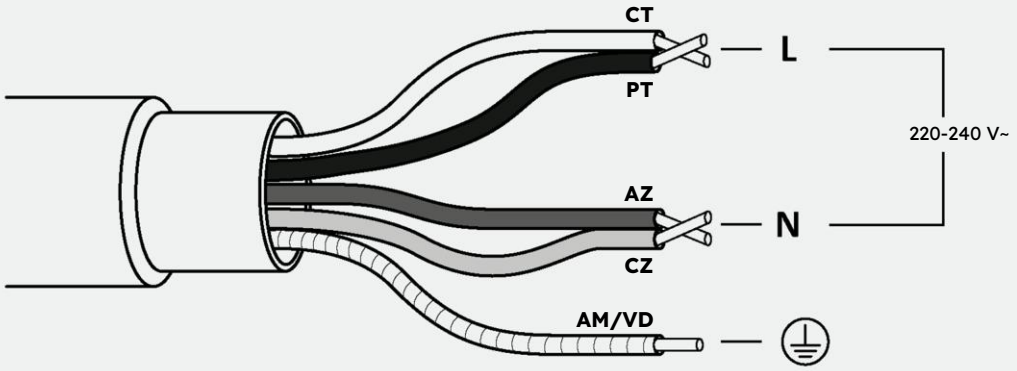


**Trifásico** 220-240 V 2L/1N ~ 50/60Hz

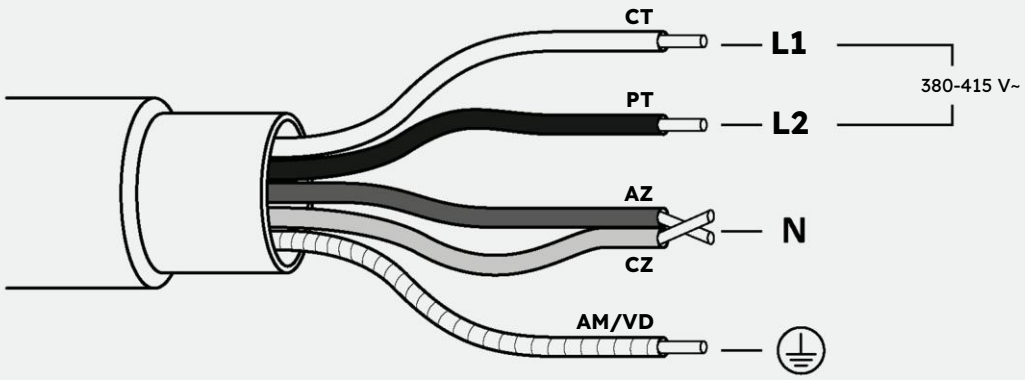

## 8.5 Esquema de ligação

60 65 80 90

Cumpra os regulamentos locais e quaisquer requisitos adicionais da empresa de fornecimento de eletricidade local. Siga o esquema de ligação mostrado abaixo para o cabo de alimentação das placas de 90 cm.

**Ligar o aparelho**
Observar os dados de ligação na placa de classificação.
Efetuar a ligação exclusivamente de acordo com o esquema correspondente:

- CT: castanho
- AZ: azul
- AM/VD: amarelo e verde
- PT: preto
- CZ: cinzento

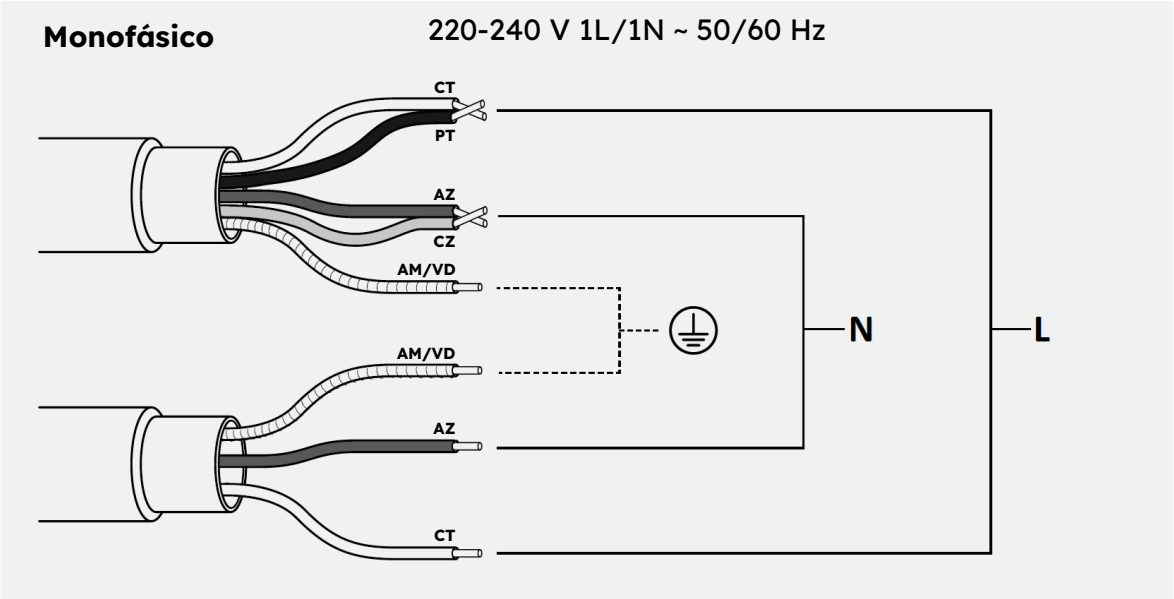


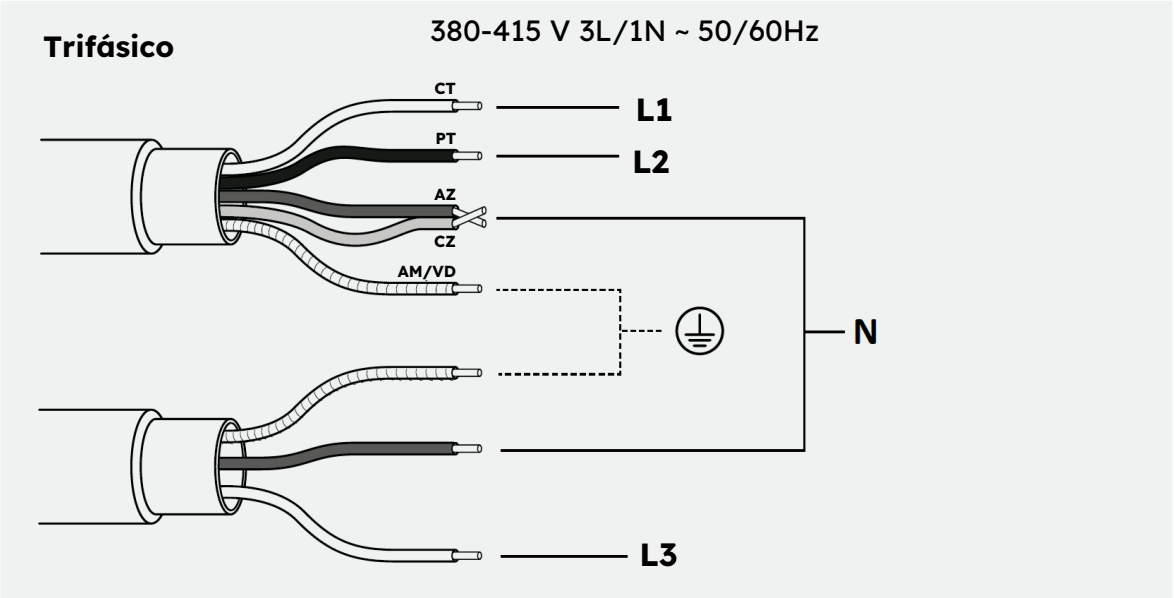

# 9 Instruções de instalação

## 9.1 Avisos

- Para proteção contra a humidade e a infiltração de líquidos, todas as superfícies cortadas devem ser seladas com um produto adequado;
- O produto deve estar numa posição horizontal perfeita;
- Retirar a barra transversal eventualmente situada na zona do recorte do tampo de trabalho **(fig. 1);**

**fig. 1**

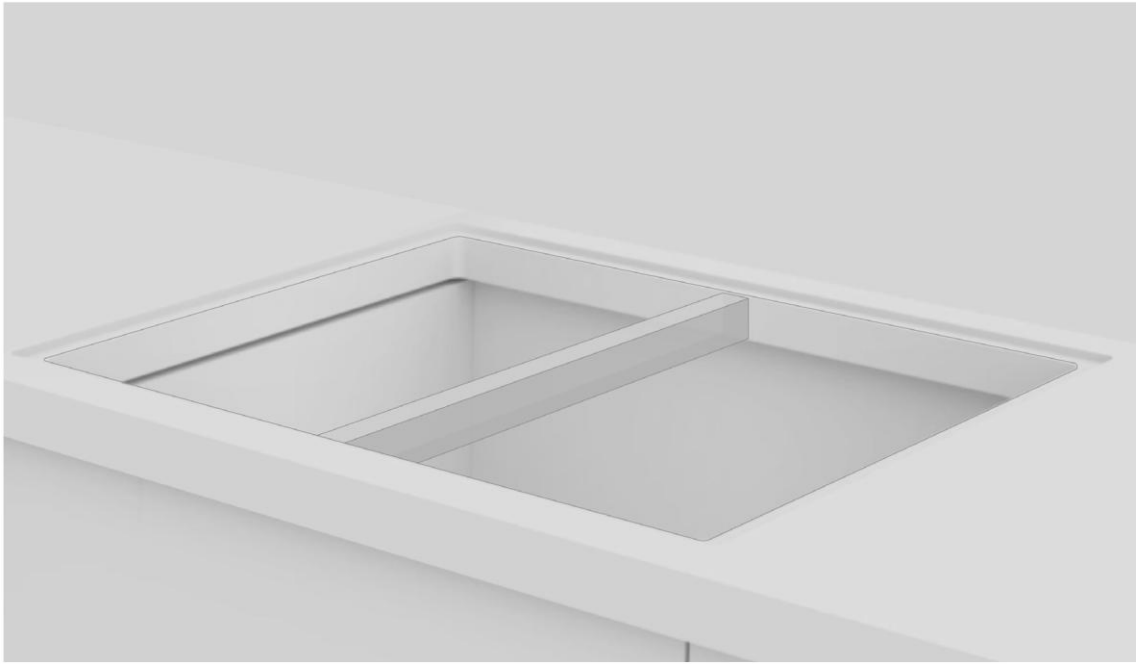

- Antes da instalação, verificar se a junta da placa de fogão está corretamente posicionada **(fig. 2);**

**fig. 2**

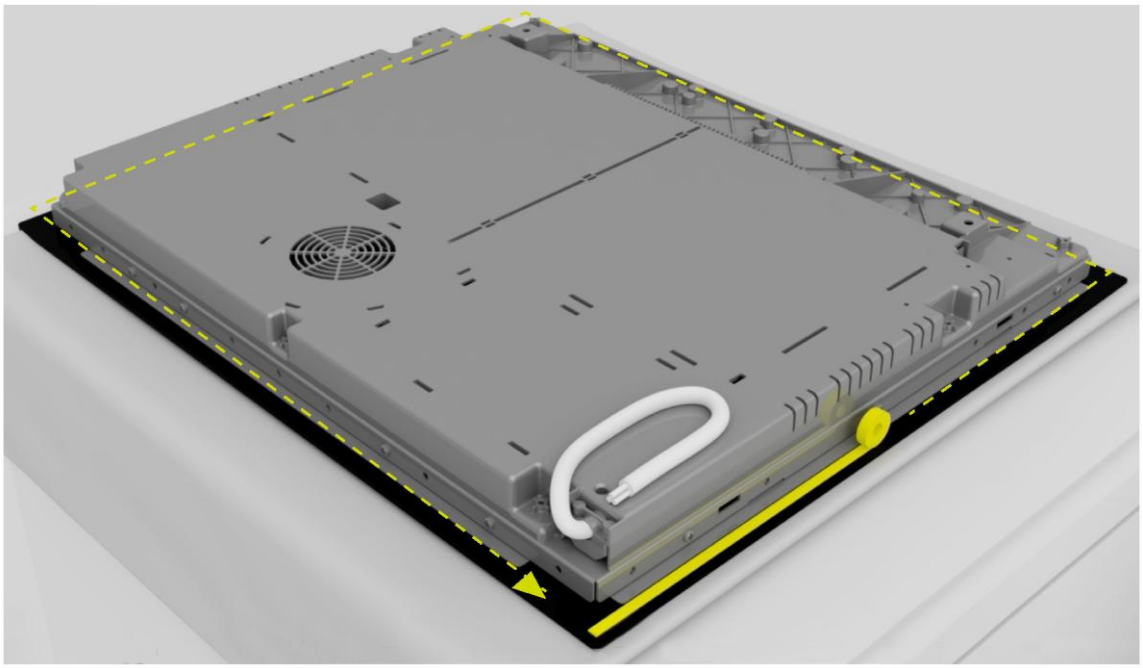

- A superfície de apoio da placa deve ser perfeitamente lisa para que assente uniformemente e a junta aplicada possa proporcionar uma vedação suficiente **(fig. 3);**

**fig. 3**

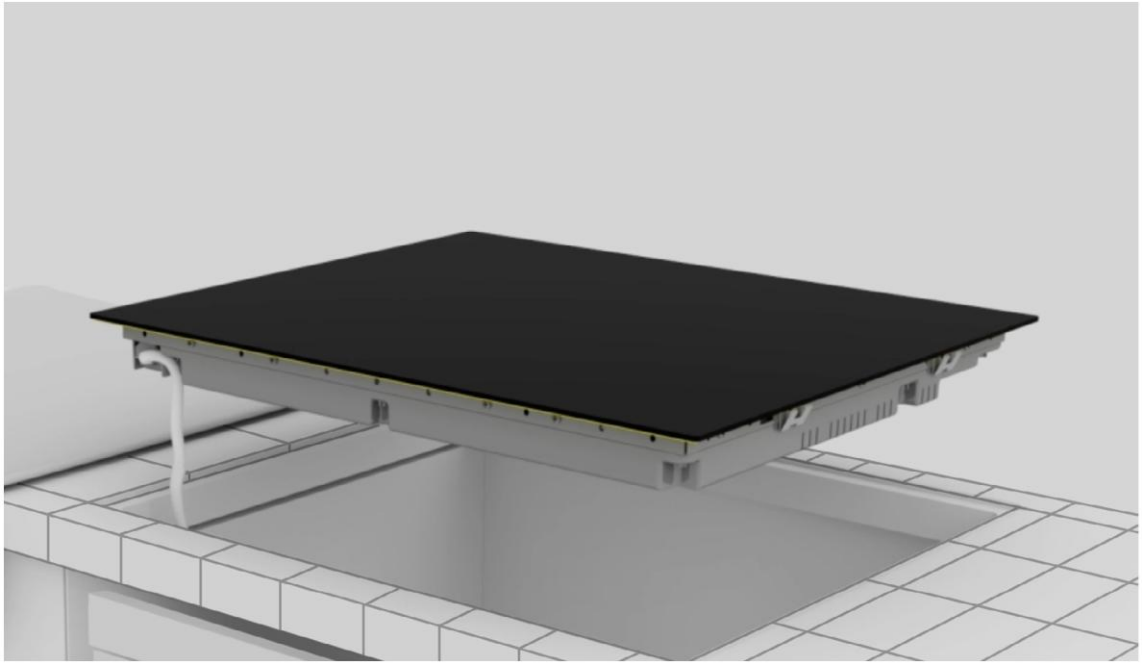

- Não fixar a placa de cozinhar com silicone ou qualquer outro tipo de cola! Esta fixação danificaria o produto se o desmontássemos **(fig. 4);**

**fig. 4**

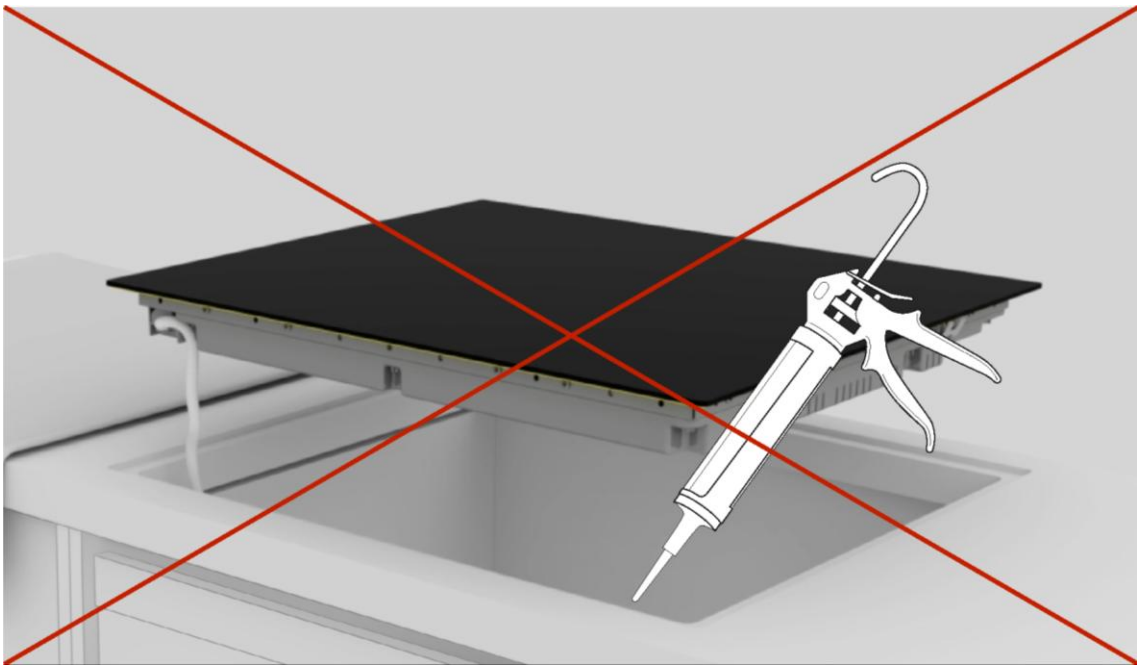

## 9.2 Instalação passo-a-passo

As imagens abaixo mostram as etapas de instalação do produto.

Pode ver o vídeo de instalação do produto digitalizando os códigos QR ou clicando nas ligações seguintes.

60 65 80 90

**Instalação standard**

link

**Instalação embutida**

link

60 65 80 90

**Instalação standard**

link

**Instalação embutida**

link

**1**

Utilizar as ferramentas indicadas no capítulo "Ferramentas de instalação" do manual. Colocar um pano ao lado da embalagem do produto para apoiar a placa.

**2**

Usar luvas. Retirar a embalagem e o invólucro para não danificar o vidro da placa.

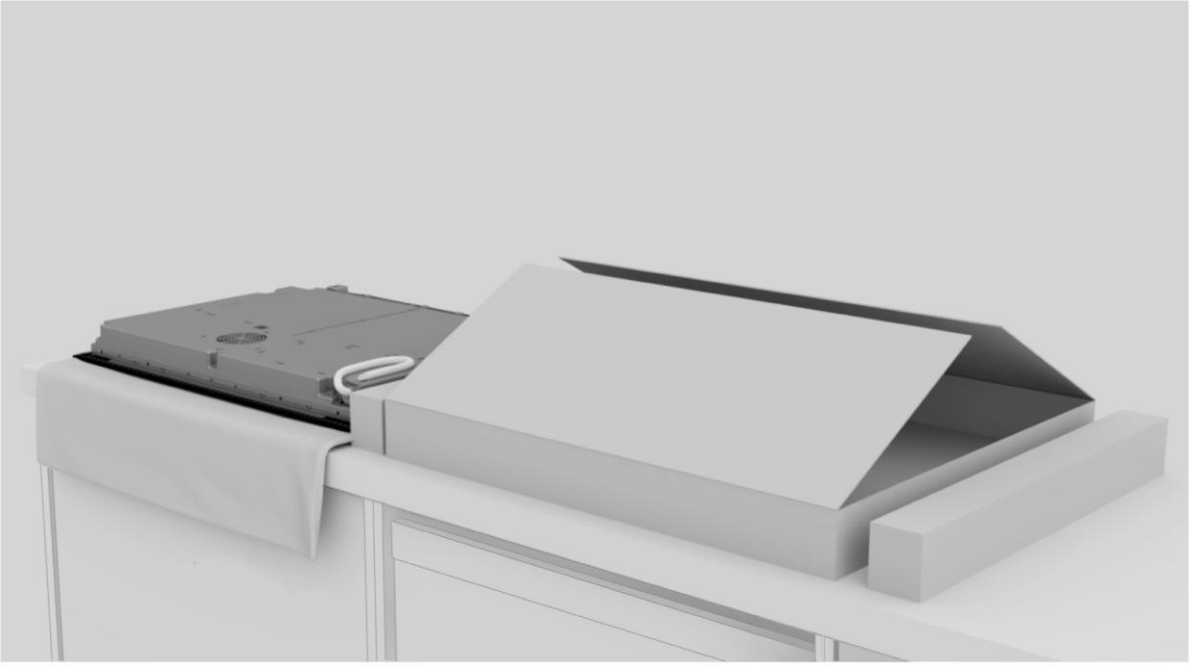

**3**

Colocar a placa de fogão de cabeça para baixo sobre o pano previamente colocado ao lado da embalagem.

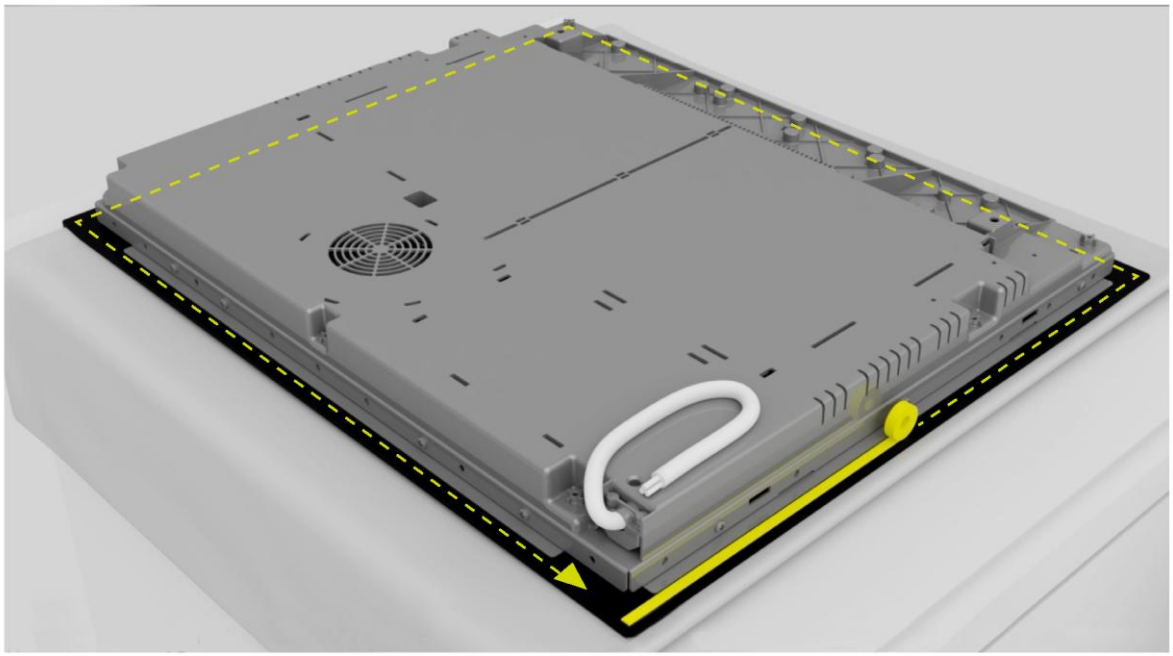

**4**

Aplicar fita vedante à volta do perímetro.

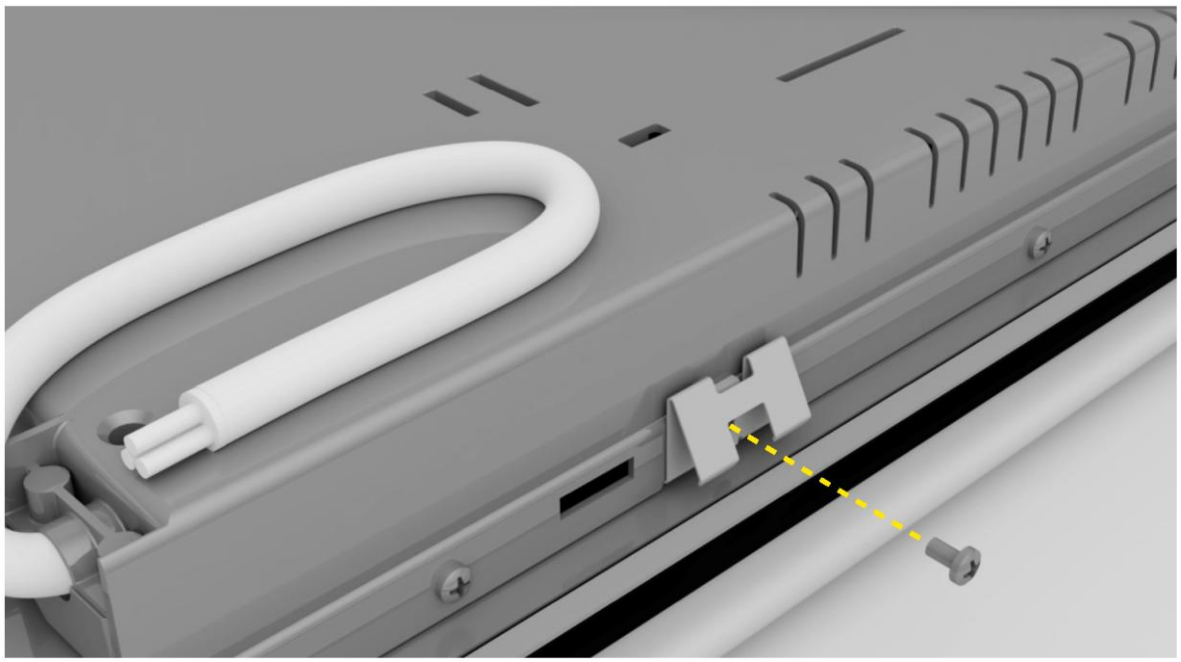

**5**

Fixar os clipes nos lados curtos da placa.

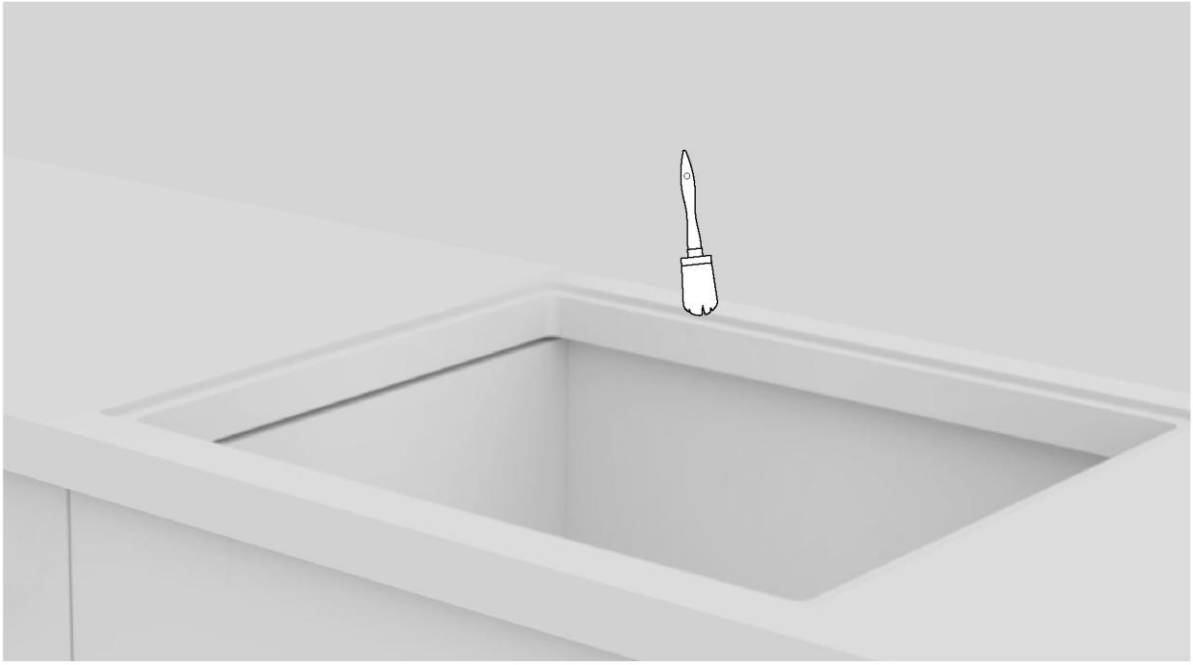

**6**

Limpe o rebordo da zona rebaixada.

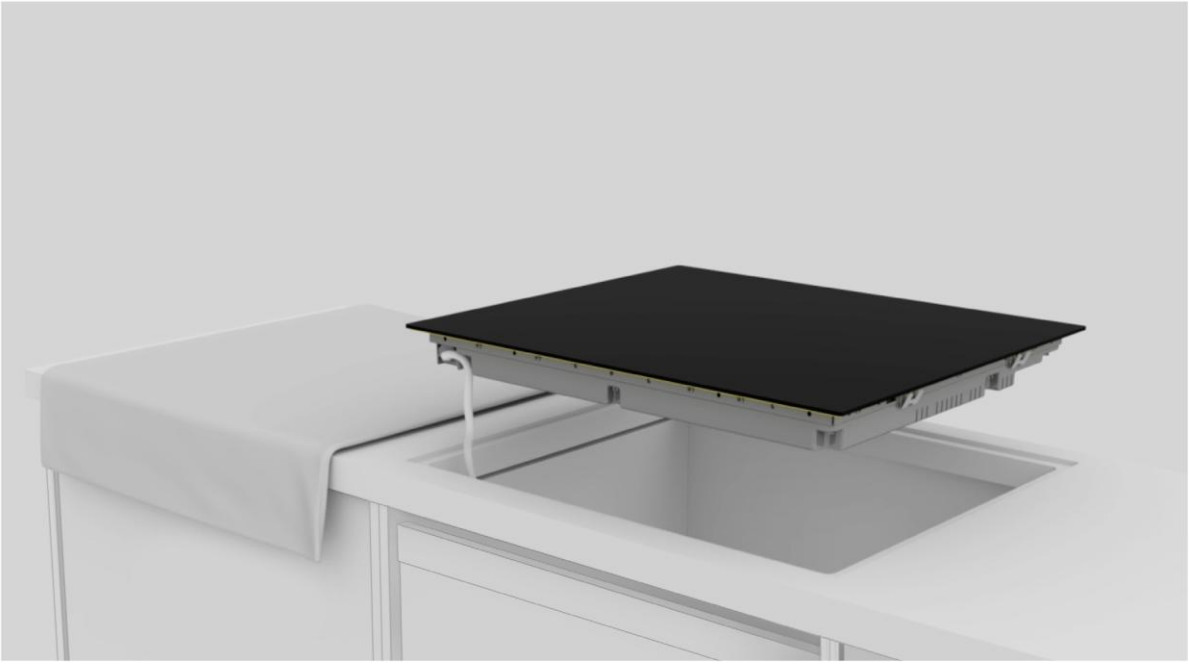

**7**

Ligar o cabo de alimentação de acordo com o esquema de ligação indicado no capítulo "Ligação à rede elétrica" do manual (nenhum outro objeto deve estar sobre a placa durante a ligação à rede elétrica).

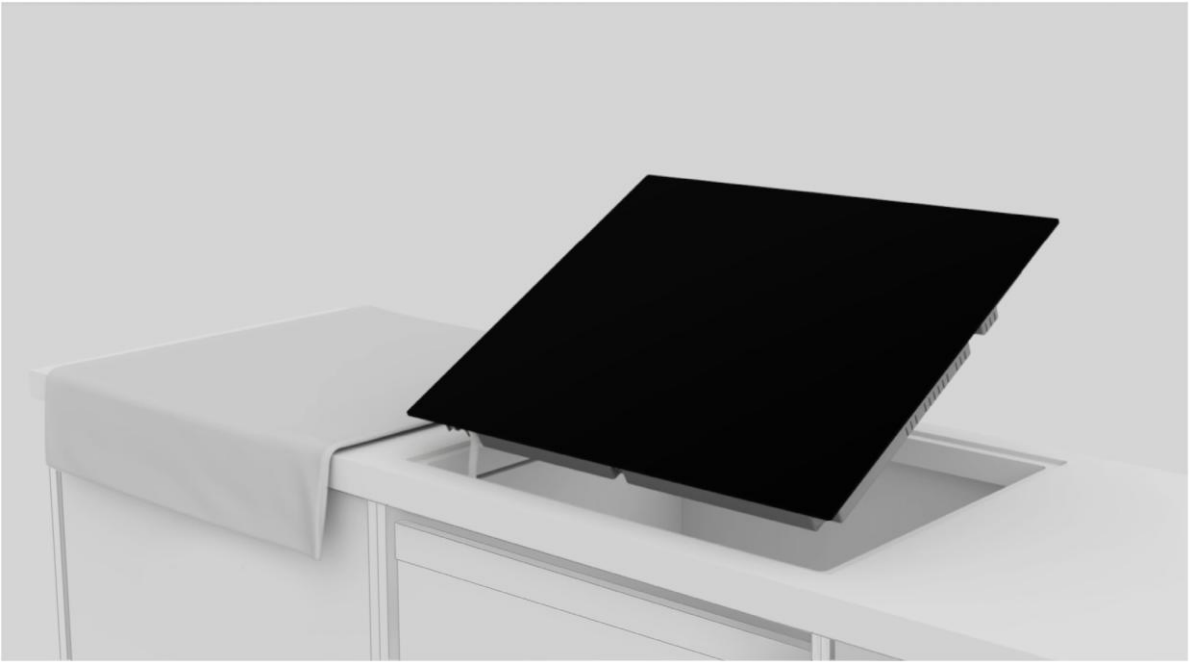

**8**

Coloque a placa no centro do entalhe. A junta da placa de fogão deve assentar sobre a bancada para garantir a vedação.

**a.**

**b.**

**9**

**a.** Para instalação standard: instalação concluída;
**b.** Para instalação embutida: siga os passos nas páginas seguintes.

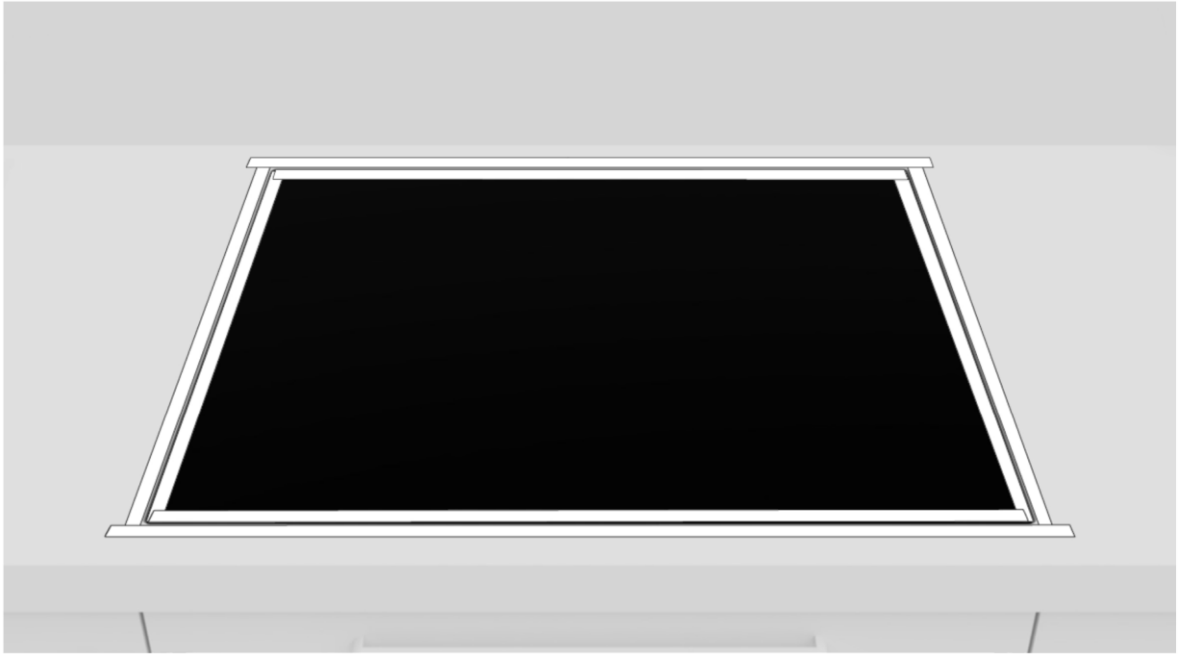

**10**

Aplique fita adesiva no interior e no exterior do rebordo.

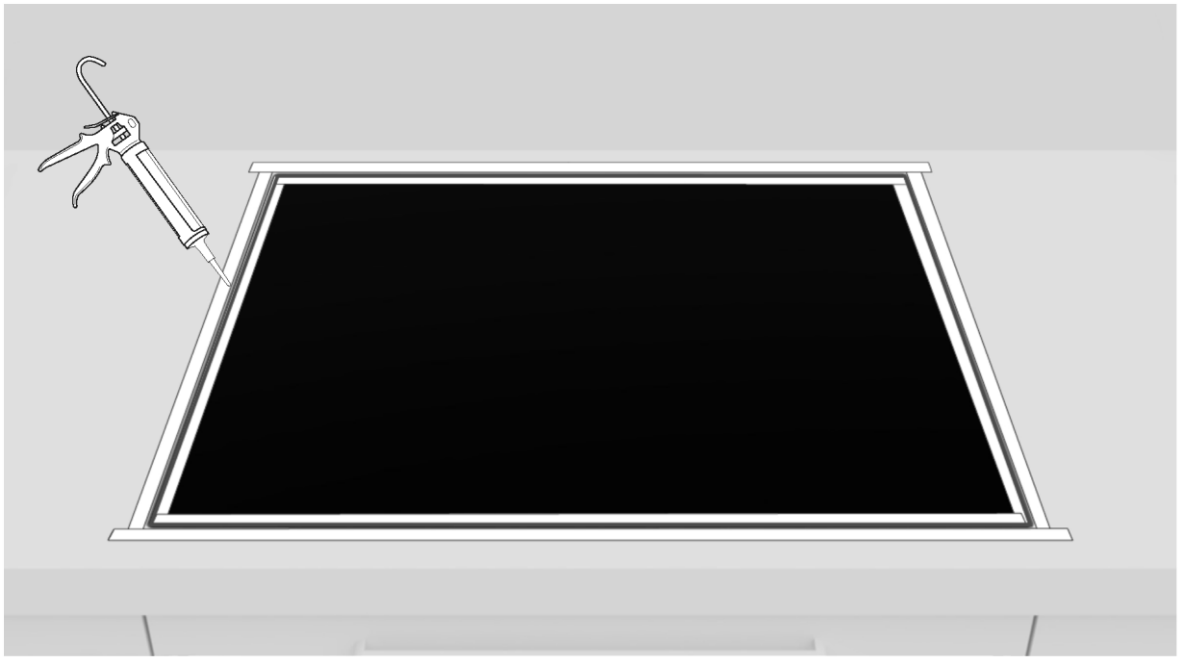

**11**

Aplique o silicone.

**12**

Retire o excesso de silicone.

**13**

Retire a fita adesiva e limpe os rebordos.

**14**

Aguarde 24 horas antes de iniciar o funcionamento pela primeira vez.

# 10 Entrega ao utilizador

- Informe o utilizador sobre as funções essenciais;
- Informe o utilizador sobre todos os aspetos relevantes para uma utilização e manuseamento seguros;
- Entregue os acessórios e as instruções de utilização e de montagem ao utilizador para que os guarde com cuidado.

Depois de concluída a instalação, retire a película de proteção, a fita adesiva e todos os outros materiais de embalagem.

**AVISO:** O produto requer uma ventilação adequada para o seu funcionamento normal. Não obstrua as aberturas de ventilação por qualquer motivo.

**NOTA:** o aspeto real do produto depende do modelo escolhido.

# 11 Primeiro arranque

Quando o produto é utilizado pela primeira vez, a placa está regulada para a potência máxima alcançável. Podem ser escolhidos diferentes limites de potência de acordo com o sistema de alimentação principal da casa, utilizando a função de gestão de energia.

**Como definir a gestão de energia**
É possível definir um nível máximo de absorção de potência para a placa de indução, escolhendo até diferentes faixas de potência. As placas de indução são capazes de limitar-se automaticamente a fim de trabalhar com nível de potência menor, para evitar o risco de sobrecarga.

**Para ativar a função de gestão de energia, consulte o manual do utilizador.**

**Para selecionar um nível diferente:**

- Deslize o cursor para a esquerda ou para a direita para alterar o nível de gestão de energia.
- Existem 8 níveis de potência, de "P1" a "P8". O nível é indicado no ecrã do temporizador.

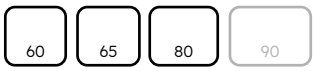


| P1 | P2 | P3 | P4 | P5 | P6 | P7 | P8 |
|---|---|---|---|---|---|---|---|
| 2 kW | 2,5 kW | 3 kW | 3,5 kW | 4,5 kW | 5,5 kW | 6,8 kW | 7,4 kW |

| P1 | P2 | P3 | P4 | P5 | P6 | P7 | P8 |
|---|---|---|---|---|---|---|---|
| 2 kW | 2,5 kW | 3 kW | 3,5 kW | 4,5 kW | 5,5 kW | 6,8 kW | 11 kW |

# 12 Desmontagem do produto

- Desligue o produto da rede elétrica;
- Levante ligeiramente o produto e puxe-o completamente para fora;
- Este produto não danifica o armário, que também pode ser utilizado com um aparelho novo.

Haier

## BUN VENIT

Acest manual de instalare este conceput pentru producătorii de bucătării care se vor ocupa de aceste produse. Pentru a vă garanta siguranța și a obține cele mai bune rezultate, vă rugăm să citiți cu atenție acest manual, inclusiv instrucțiunile de siguranță, și să îl păstrați pentru consultare ulterioară. Înainte de a trece la instalare, notați numărul de serie, deoarece este posibil să aveți nevoie de el în caz de reparații. Verificați dacă nu a fost deteriorat în timpul transportului și consultați un tehnician în cazul în care aveți îndoieli înainte de utilizare. Păstrați întotdeauna toate materialele de ambalare departe de copii.

**NOTĂ:** Caracteristicile, imaginile din manual și accesoriile produsului pot varia în funcție de modelul achiziționat.

# cuprins


| | | |
|---|---|---|
| **1** | **Avertismente de siguranță pentru instalare** | **p. 2** |
| **2** | **Locul de instalare a produsului** | **p.3** |
| **3** | **Dimensiuni ale plitei** | **p.4-11** |
| 3.1 | Lățime 60 | |
| 3.2 | Lățime 65 | |
| 3.3 | Lățime 80 | |
| 3.4 | Lățime 90 | |
| **4** | **Instrumente de instalare** | **p.12** |
| 4.1 | Instalare standard | |
| 4.2 | Instalare încastrată | |
| **5** | **Distanța de instalare** | **p.13** |
| **6** | **Mobilier și ventilație** | **p.14 - 15** |
| 6.1 | Lățime 60 - 65 - 80 - 90 la baza cuptorului | |
| 6.2 | Lățime 60 - 65 - 80 - 90 la baza cu sertare | |
| 6.3 | Lățime 60 - 65 - 80 - 90 la baza cu rafturi | |
| 6.4 | Grosimea superioară | |
| **7** | **Dimensiuni încorporate** | **p.16 - 23** |
| 7.1 | Lățimea plitei 60 | |
| 7.2 | Lățimea plitei 65 | |
| 7.3 | Lățimea plitei 80 | |
| 7.4 | Lățimea plitei 90 | |
| **8** | **Conectarea la rețea** | **p.24 - 27** |
| 8.1 | Avertismente de siguranță | |
| 8.2 | Instrucțiuni | |
| 8.3 | Alte sfaturi | |
| 8.4 | Diagrama de conectare (pentru blaturi de gătit de 60, 65 și 80 cm) | |
| 8.5 | Diagrama de conectare (pentru aragaze de 90 cm) | |
| **9** | **Instrucțiuni de instalare** | **p.28 - 37** |
| 9.1 | Avertismente | |
| 9.2 | Instalare pas cu pas | |
| **10** | **Livrarea către utilizator** | **p.38** |
| **11** | **Prima pornire** | **p.38** |
| **12** | **Dezasamblarea produsului** | **p.38** |

# 1 Avertismente de siguranță pentru instalare

**Respectați aceste instrucțiuni înainte de a începe instalarea produsului. Siguranța dumneavoastră este foarte importantă pentru noi. Vă rugăm să citiți cu atenție aceste informații înainte de a utiliza produsul;**

- Instalarea trebuie să fie efectuată de un tehnician calificat care trebuie să cunoască și să respecte legile în vigoare în țara de instalare și instrucțiunile producătorului;
- Dacă este necesar service-ul producătorului pentru a elimina defecțiunile rezultate în urma unei instalări necorespunzătoare, acest service nu este acoperit de garanție;
- Îndepărtați materialul de ambalare înainte de a porni aparatul;
- După ce ați despachetat aparatul, verificați cu atenție dacă nu există deteriorări, în cazul în care există vreo problemă contactați serviciul clienți înainte de instalare și nu-l conectați la sursa de alimentare;
- Un produs deteriorat cauza un scurtcircuit, electrocutarea, un de incendiu și alte pericole;
- Verificați ambalajul pentru accesorii sau materiale însoțitoare (documente, șuruburi, accesorii, geantă pentru broșuri, manual de utilizare etc.), scoateți-le și păstrați-le;
- Produsul poate fi instalat în suprapunere sau la același nivel cu blatul;
- Înainte de a instala produsul, asigurați-vă că spațiul este bine ventilat pentru a permite circulația aerului proaspăt, care este necesar pentru o răcire corespunzătoare. Respectați ilustrațiile pentru spațiile minime de deschidere sugerate.
- Nu este necesară nicio operațiune/setare suplimentară pentru a utiliza aparatul la frecvențele nominale;
- Dacă este necesară asistența producătorului pentru a remedia defecțiunile care rezultă în urma unei instalări incorecte, această asistență nu este acoperită de garanție. Trebuie respectate instrucțiunile de instalare pentru personalul calificat profesional;
- Instalarea incorectă poate cauza daune sau vătăma persoanele, animalele sau bunurile. Producătorul nu poate fi tras la răspundere pentru astfel de daune sau vătămări;
- Utilizarea în siguranță este garantată numai dacă instalarea a fost efectuată în mod corespunzător în conformitate cu aceste instrucțiuni. În caz de deteriorare din cauza unei instalări necorespunzătoare, responsabilitatea revine persoanei care a instalat produsul;
- În timpul instalării, plita trebuie să fie deconectată de la rețeaua electrică;
- Se recomandă să purtați mănuși de protecție în timpul instalării pentru a evita rănile;
- Garanția nu acoperă daunele cauzate de instalarea necorespunzătoare;
- În caz de instalare incorectă, de manipulare a dispozitivului și de conectare necorespunzătoare, valabilitatea garanției produsului va expira;
- Asigurați-vă că atunci când s-a finalizat asamblarea cablului de alimentare a produsului, acesta nu este accesibil;

- După asamblare, cablul de alimentare nu trebuie să intre în contact cu piese în mișcare (cum ar fi un sertar) nu trebuie să fie expus la solicitări mecanice;
- Acest produs necesită o ventilație constantă în timpul utilizării. Nu acoperiți orificiile de aerisire;
- La livrarea produsului către utilizatorul final, tehnicianul trebuie să se asigure că acesta a fost instalat corect.

## Locul de instalare a produsului 2

- Instalați și utilizați acest produs într-un mediu închis, acoperit, uscat și bine ventilat;
- Nu instalați produsul în medii deschise, expuse la agenți atmosferici;
- Acest aparat este proiectat pentru a fi utilizat la altitudini mai mici de 2000 m;
- Instalați produsul în apropierea unei prize electrice;
- Utilizați produsul numai dacă este amplasat într-un compartiment încastrat; în caz contrar, riscați să suferiți arsuri și leziuni.
- Nu instalați plita deasupra unui cuptor, uscător, mașină de spălat vase sau frigider nerefrigerat. De asemenea, se recomandă să se evite instalarea deasupra unei mașini de spălat. Este permisă instalarea plitei peste un cuptor răcit;

### Alte recomandări

- Decupați suprafața de lucru cu precizie, folosind uneltele necesare în funcție de materialul care urmează să fie tăiat. Toate suprafețele trebuie să fie sigilate sau să reziste în alt mod la pătrunderea umidității;
- Suprafața de lucru trebuie să fie modelată urmând diagramele din acest manual. Suprafața de gătit trebuie să fie într-o poziție perfect orizontală. Verificați dacă garnitura de sub suprafața de gătit, acolo unde este prevăzută, este așezată corect;
- Folosiți o cârpă moale în timpul instalării pentru a evita deteriorarea plitei și a suprafeței de lucru;

⚠ **AVERTISMENT:** Pericol de incendiu și de deteriorare din cauza flăcărilor deschise. Țineți flăcările deschise (de exemplu, o lumânare) departe de produs.

# 3 Dimensiuni ale plitei

## 3.1 Lățime 60

Dimensiuni în **mm**

**Vedere axonometrică de sus**

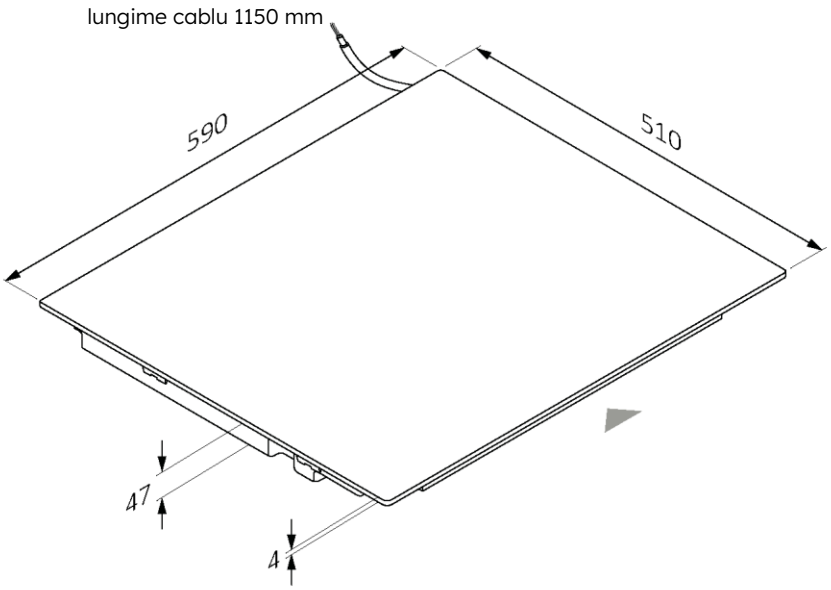


**Vedere axonometrică inferioară**

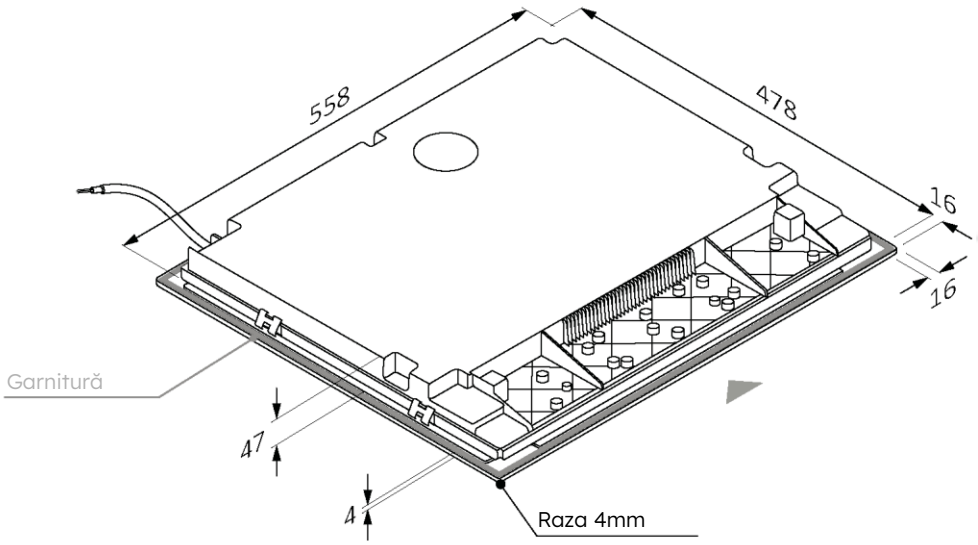

60 65 80 90

Dimensiuni în **mm**

**vedere din față**

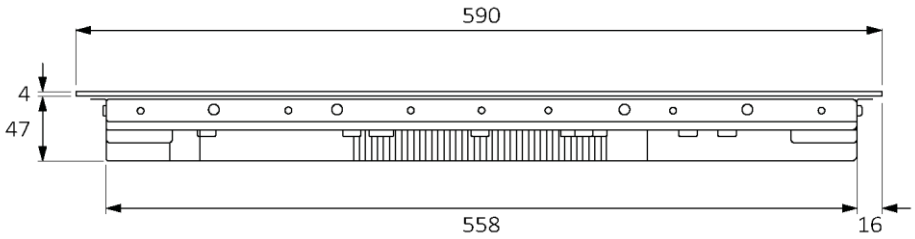


**vedere laterală**

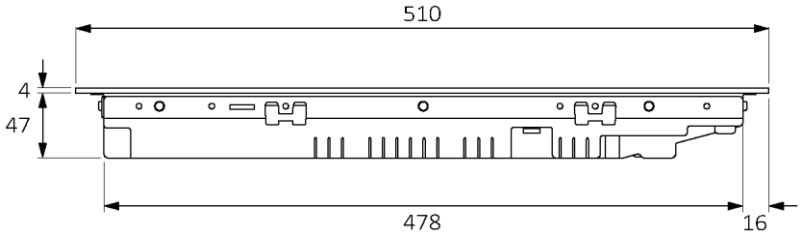

## 3.2 Lățime 65

Dimensiuni în **mm**

**Vedere axonometrică de sus**

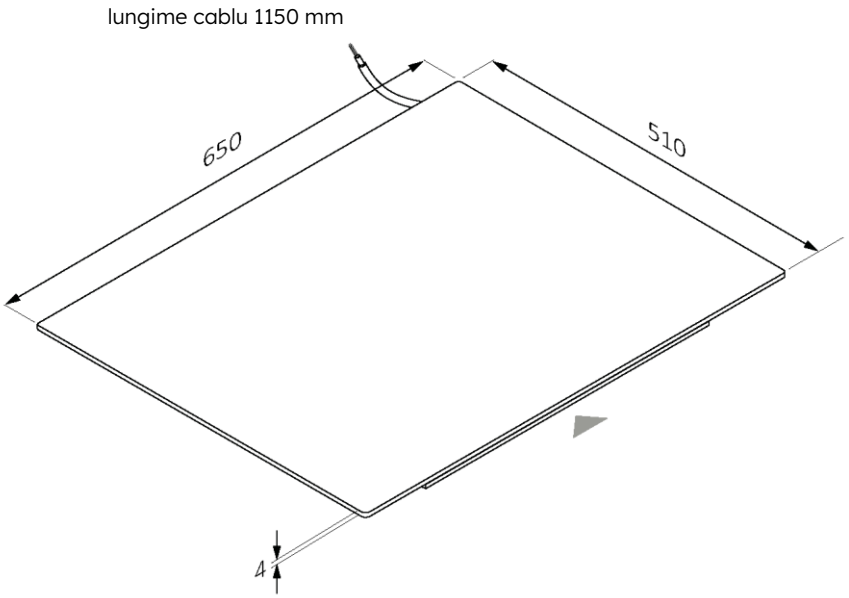


**Vedere axonometrică inferioară**

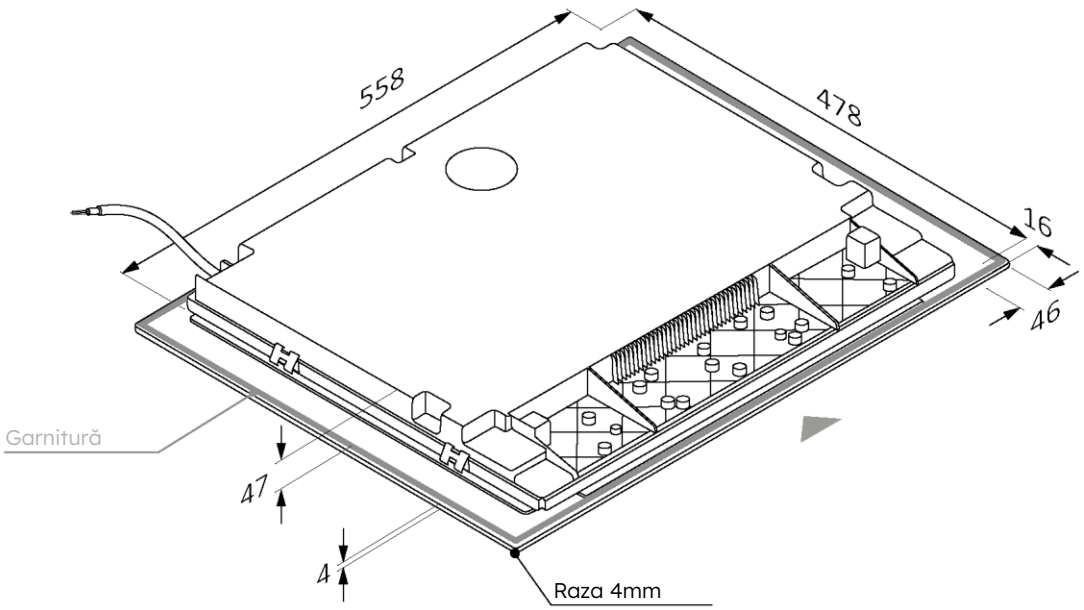

60 65 80 90

Dimensiuni în **mm**

**vedere din față**

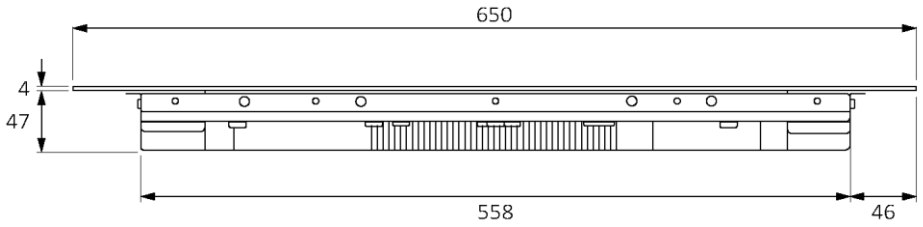


**vedere laterală**

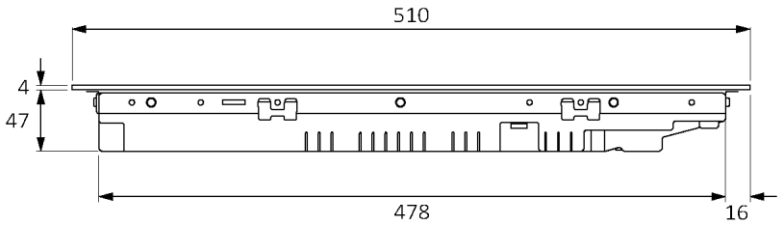

## 3.3 Lățime 80

Dimensiuni în **mm**

**Vedere axonometrică de sus**

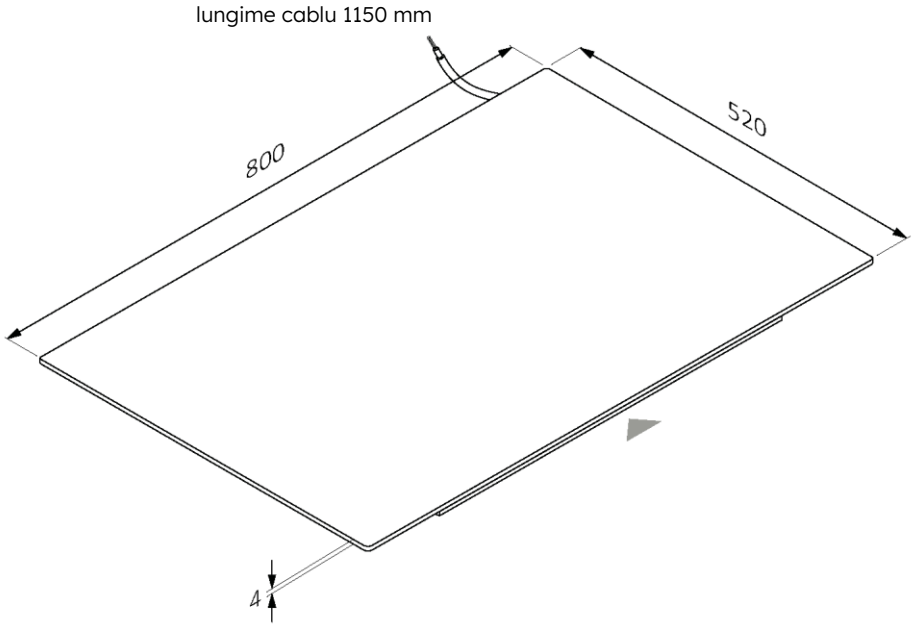


**Vedere axonometrică inferioară**

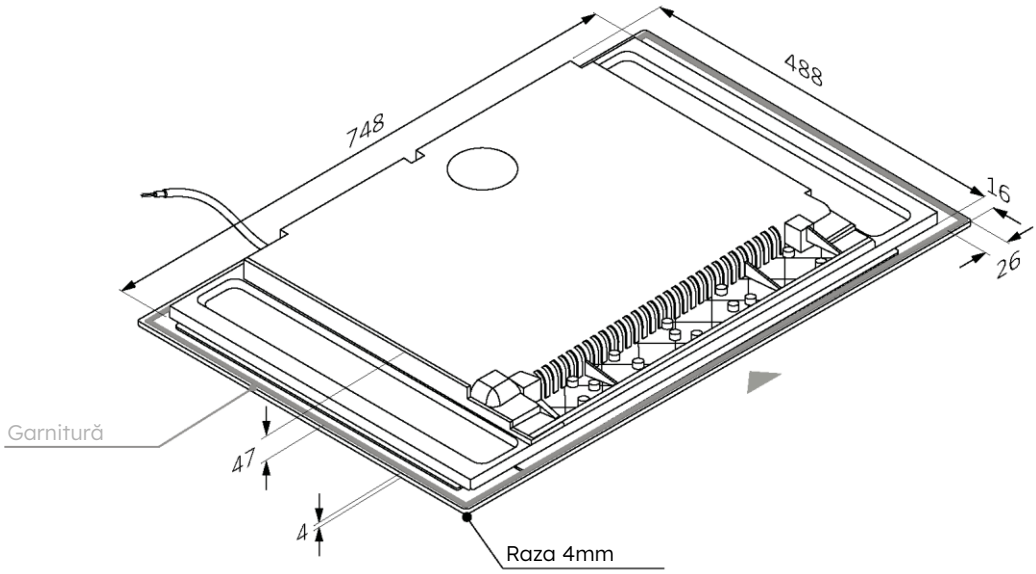

60 65 80 90

Dimensiuni în **mm**

**vedere din față**

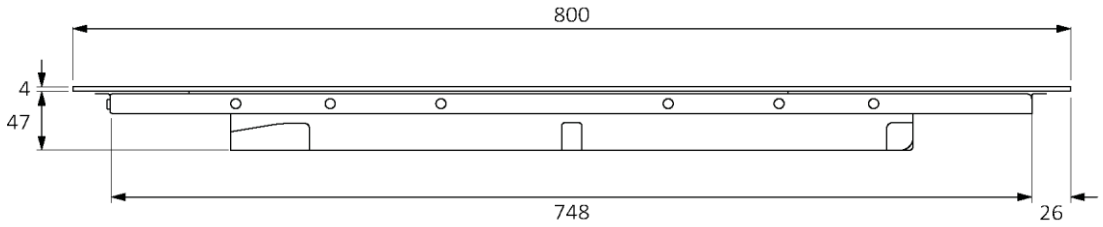


**vedere laterală**

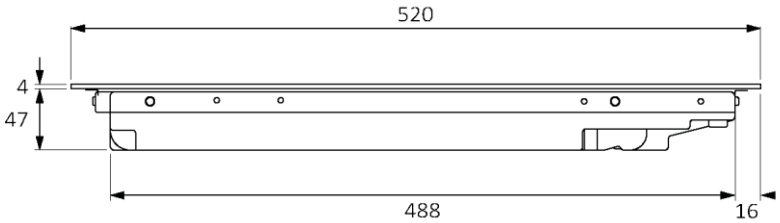

## 3.4 Lățime 90

Dimensiuni în **mm**

**Vedere axonometrică de sus**

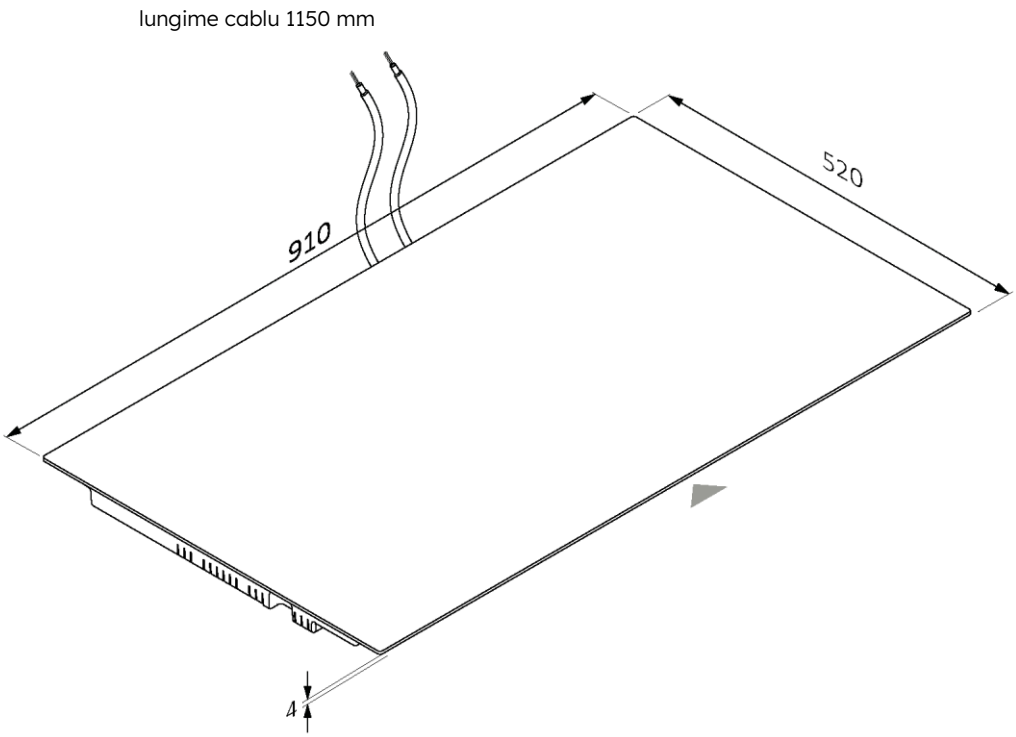


**Vedere axonometrică inferioară**

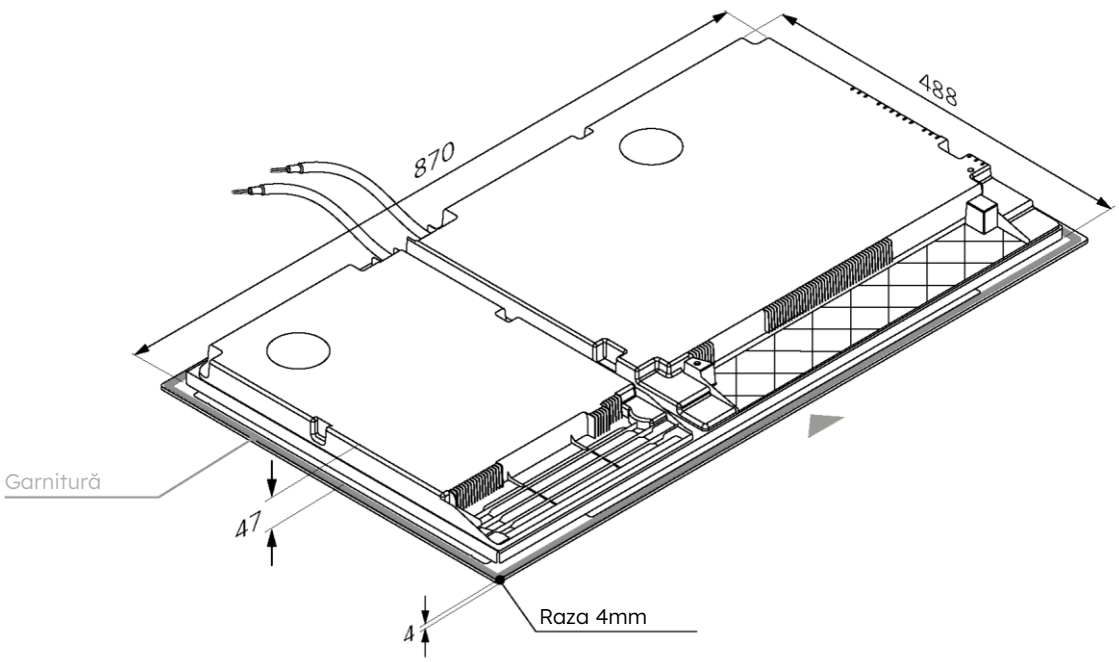

60 65 80 90

Dimensiuni în **mm**

**vedere din față**

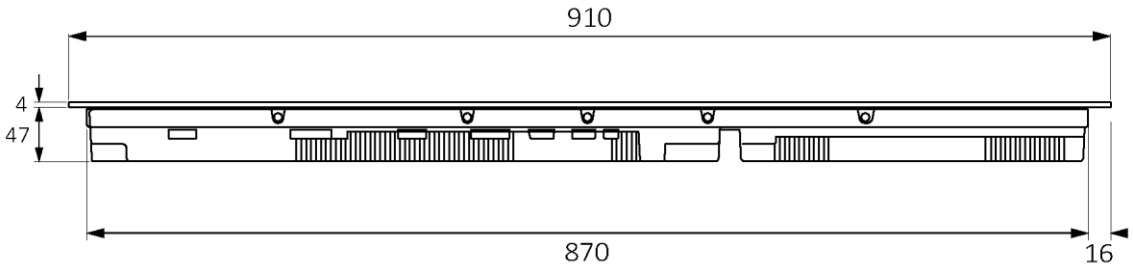


**vedere laterală**

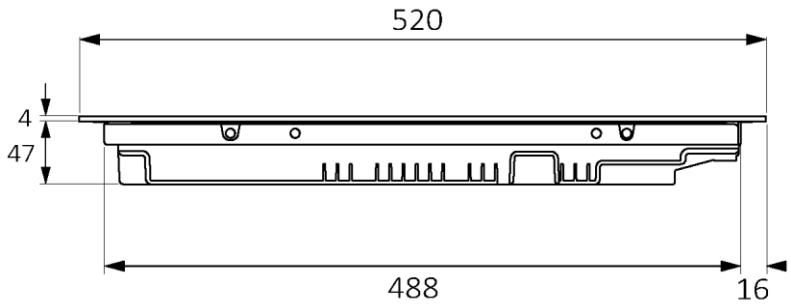

# 4 Instrumente de instalare

## 4.1 Instalare standard

**Instrumente necesare**

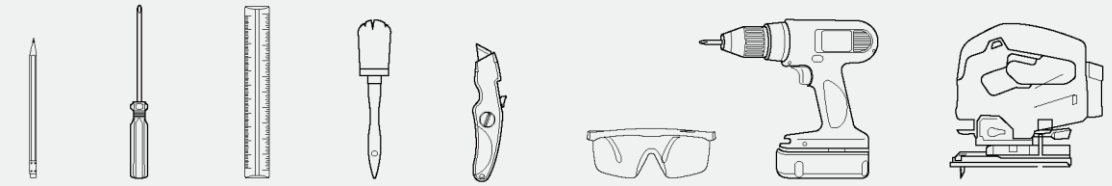

creion | șurubelniță | rigla | perie | cutter | ochelari de protecție | mașină de înșurubat | fierăstrău mecanic

**Instrumente furnizate împreună cu produsul**

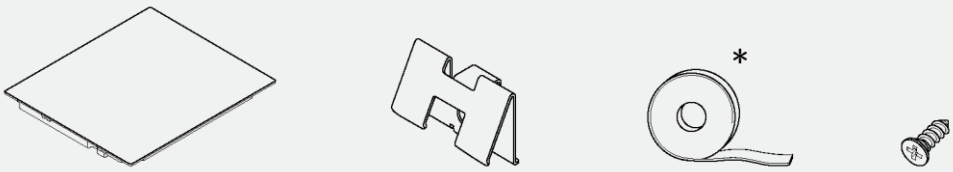


Plită | clip x4 | garnitură de etanșare | șuruburi x4

## 4.2 Instalare încastrată

**Instrumente necesare**

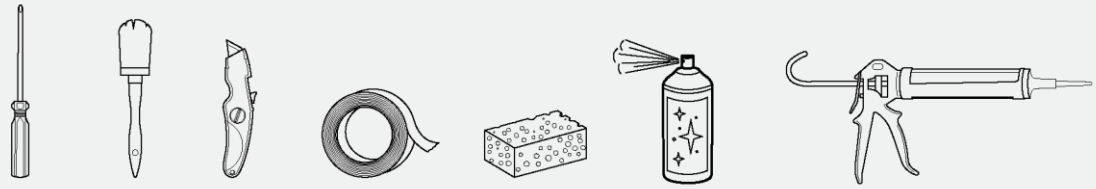

șurubelniță | perie | cutter | bandă | burete | spray de curățare | silicon

**Instrumente furnizate împreună cu produsul**

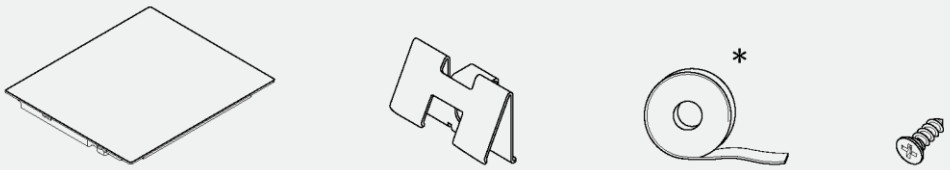


Plită | clip x4 | garnitură de etanșare | șuruburi x4

* La modelele de 90 cm, sigiliul este deja instalat

## Precauții

- În ceea ce privește siguranța, acest produs este conform cu reglementările în vigoare;
- Distanța dintre plita de gătit și dulapuri sau aparatele încastrate trebuie să fie astfel încât să asigure o ventilație și o eliberare suficientă a aerului;
- Distanța minimă dintre plită și hota depinde de modelul de hota **(A);**
- Distanța dintre plita de gătit și dulapurile de perete trebuie să țină cont de prezența obiectelor voluminoase (oale, cupe etc.) și de utilizarea acestora **(B);**
- Distanța minimă dintre orificiul plitei și panoul din spate al bucătăriei trebuie să fie de cel puțin 35 mm **(C);**
- Păstrați o distanță laterală de siguranță față de mobilier **(D).** Acoperirea laterală a mobilierului trebuie să fie realizată din material rezistent la căldură;
- În zona de sub plită este necesar să existe un spațiu liber de cel puțin 10 mm între plită și orice alt obiect care ar putea fi afectat de căldura generată în timpul utilizării;
- Urmați instrucțiunile din acest manual pentru ventilarea produsului;
- În cazul în care produsul este instalat deasupra unui cuptor, consultați și instrucțiunile de instalare a cuptorului.

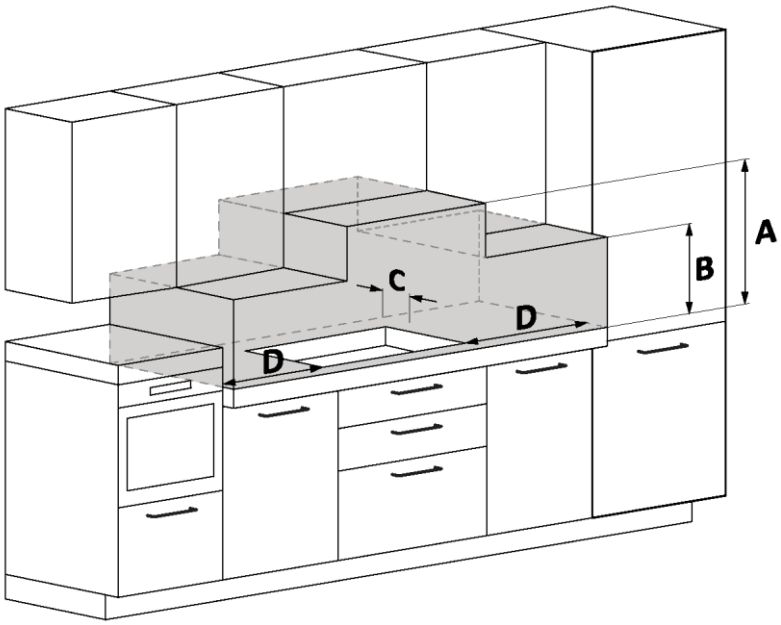


**A** Recomandăm o distanță de cel puțin 650 mm, consultați, de asemenea, manualul hotei;

**B** Luați în considerare un spațiu util pentru manipularea oalelor, a lingurilor și a altor obiecte;

**C** Distanța de 35 mm de la gaura încastrată până la panoul din spate/placa de fund;

**D** 35 mm: lățimea plitei 60;
55 mm: lățimea plitei 65;
35 mm: lățimea plitei 80;
35 mm: lățimea plitei 90.

# 6 Mobilier și ventilație

## 6.1 La baza cuptorului

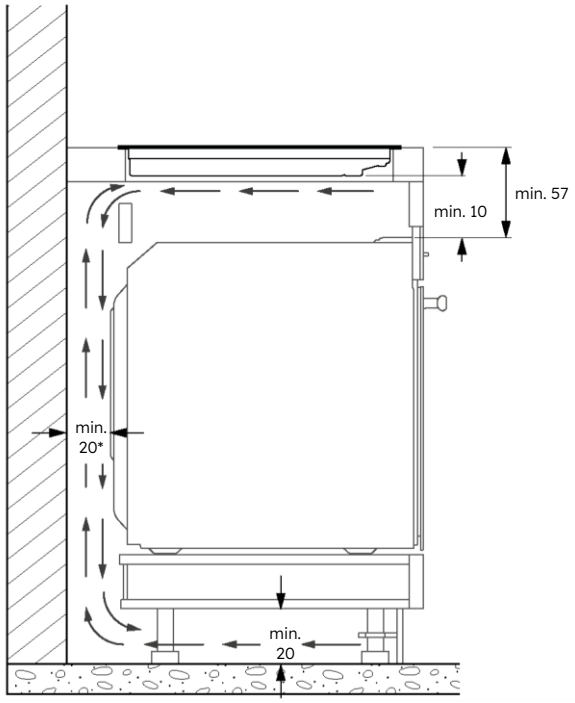


* Indicație referitoare la plita de gătit.
Pentru informații referitoare la cuptor, consultați manualul de instalare dedicat.

## 6.2 La baza cu sertare

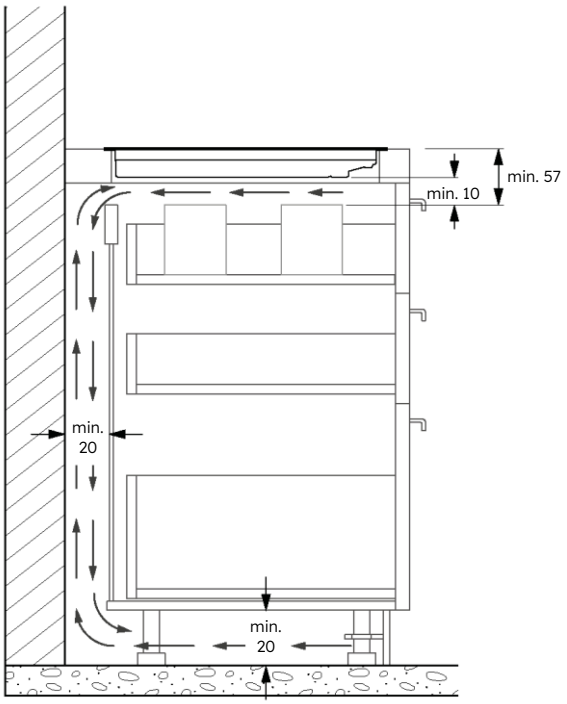

## 6.3 La baza cu rafturi

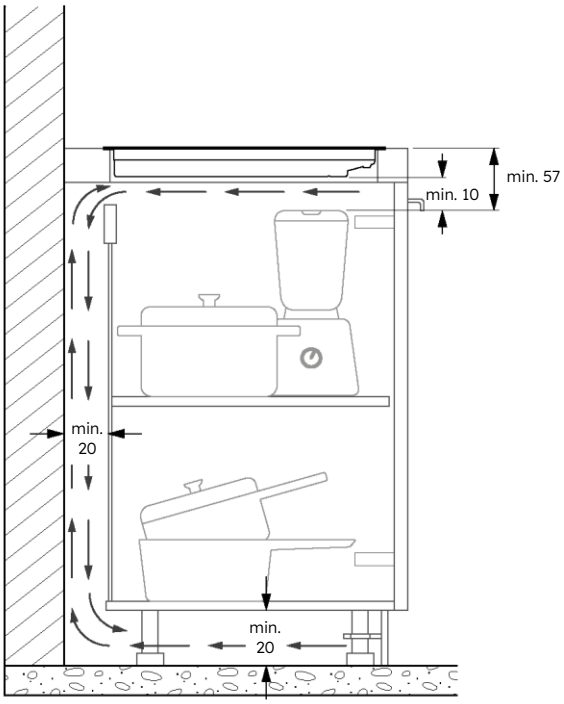


## 6.4 Grosimea blatului de lucru

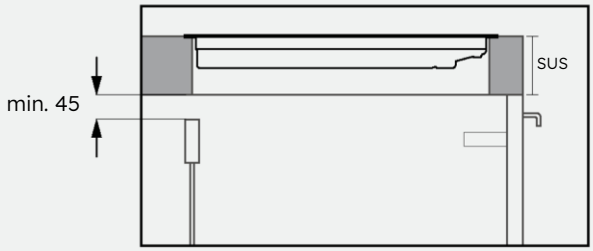


Mobilier cu blat gros: asigurați o deschidere în spate de cel puțin 45 mm între partea superioară și lanțul din spate.

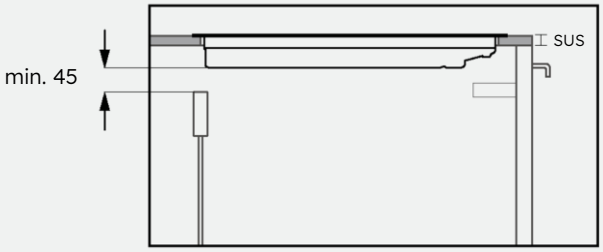


Mobilier cu blat de grosime redusă: asigurați o deschidere în spate de cel puțin 45 mm între plita de gătit și lanțul din spate.

# 7 Dimensiuni încorporate

- Blatul de bucătărie ar trebui să fie modelat urmând diagramele de mai jos;
- Partea din spate a dulapului trebuie să ofere deschideri, urmați diagramele de mai jos.

## 7.1 Lățimea plitei 60

**Instalare standard**

Dimensiuni în **mm**

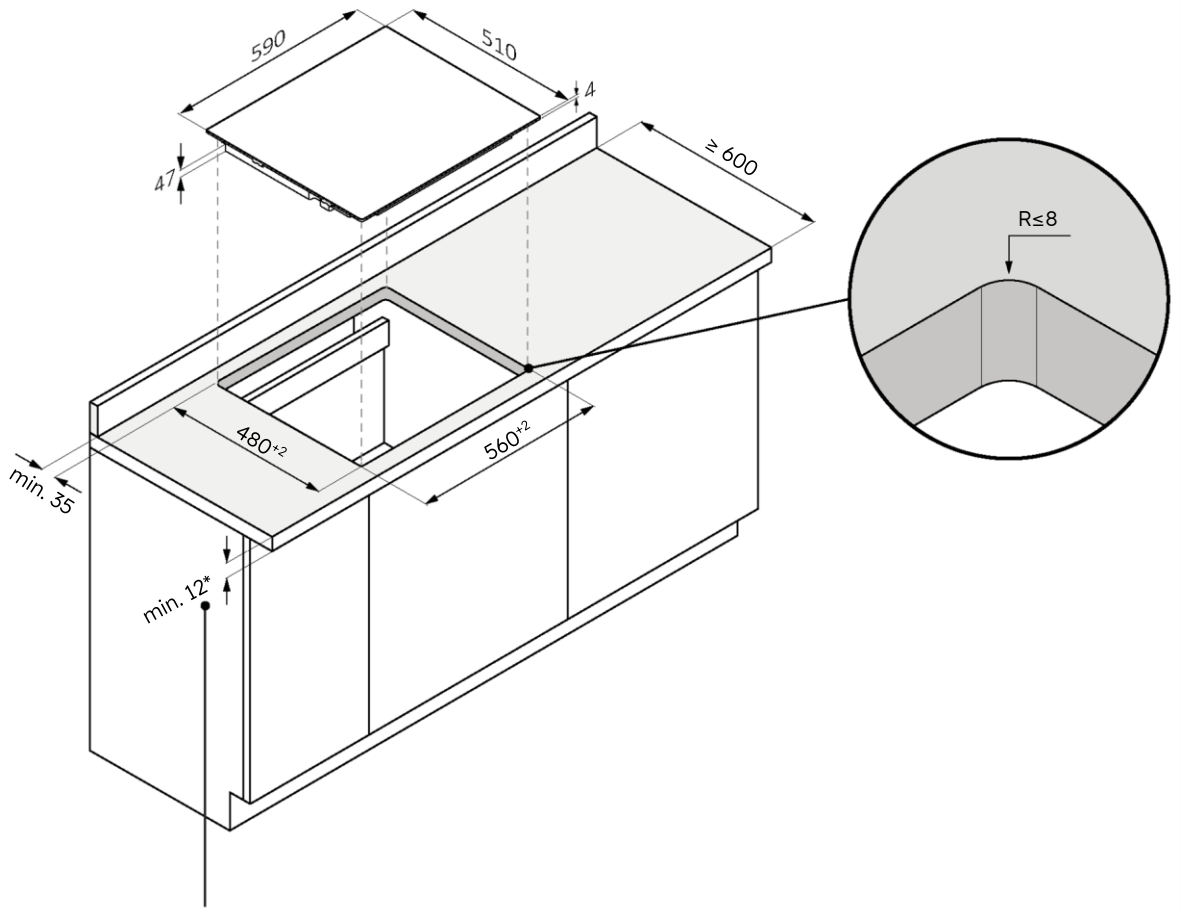


*28 cu cuptor dedesubt

### Instalare la culoare

⚠ **AVERTISMENT:** Nu este disponibil pentru produsele cu geam bizotat.

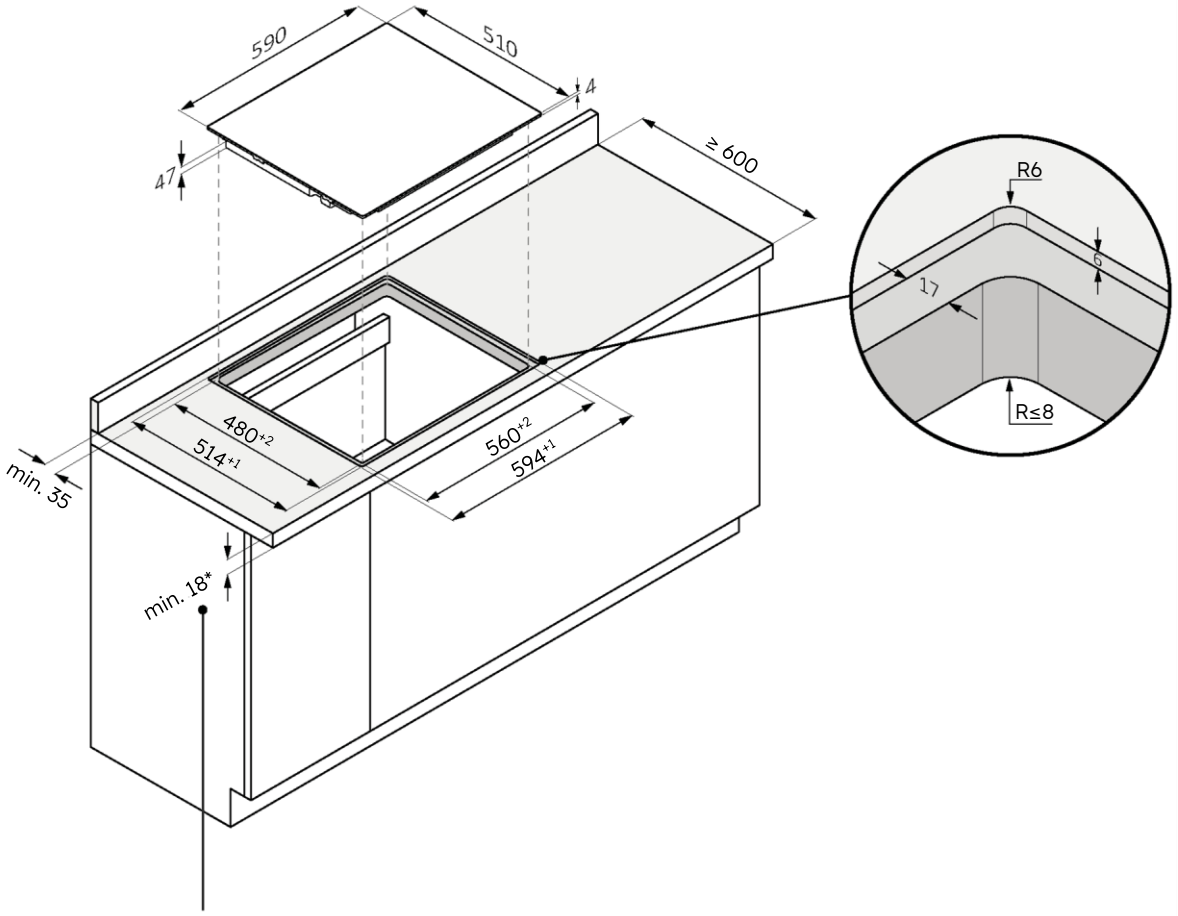


*34 cu cuptor dedesubt

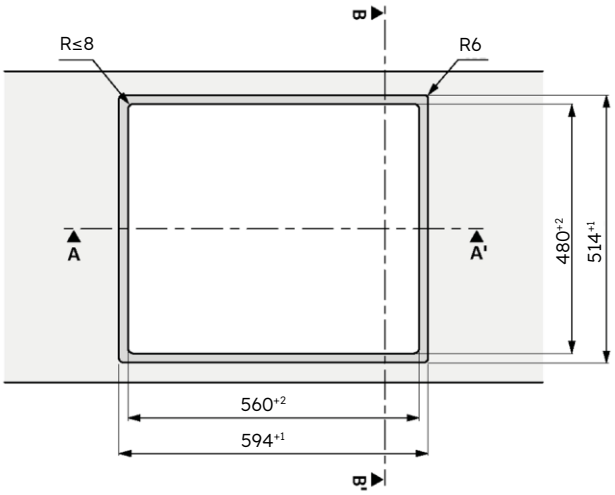


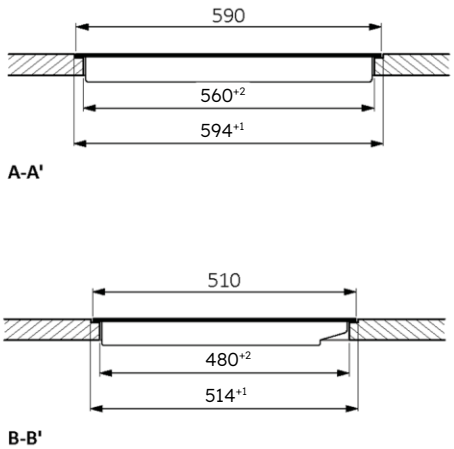

## 7.2 Lățimea plitei 65

**Instalare standard**

Dimensiuni în **mm**

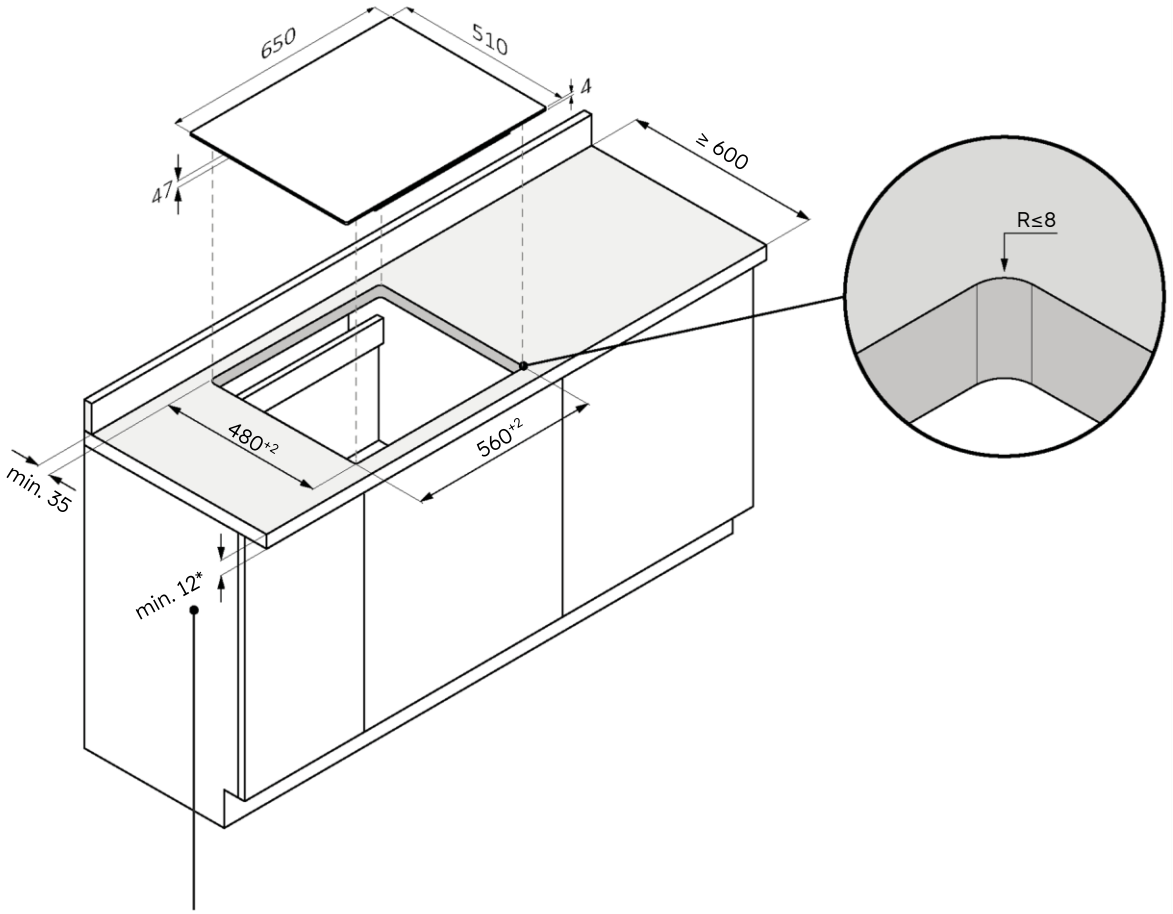


*28 cu cuptor dedesubt

60 | 65 | 80 | 90

### Instalare la culoare

⚠ **AVERTISMENT:** Nu este disponibil pentru produsele cu geam bizotat.

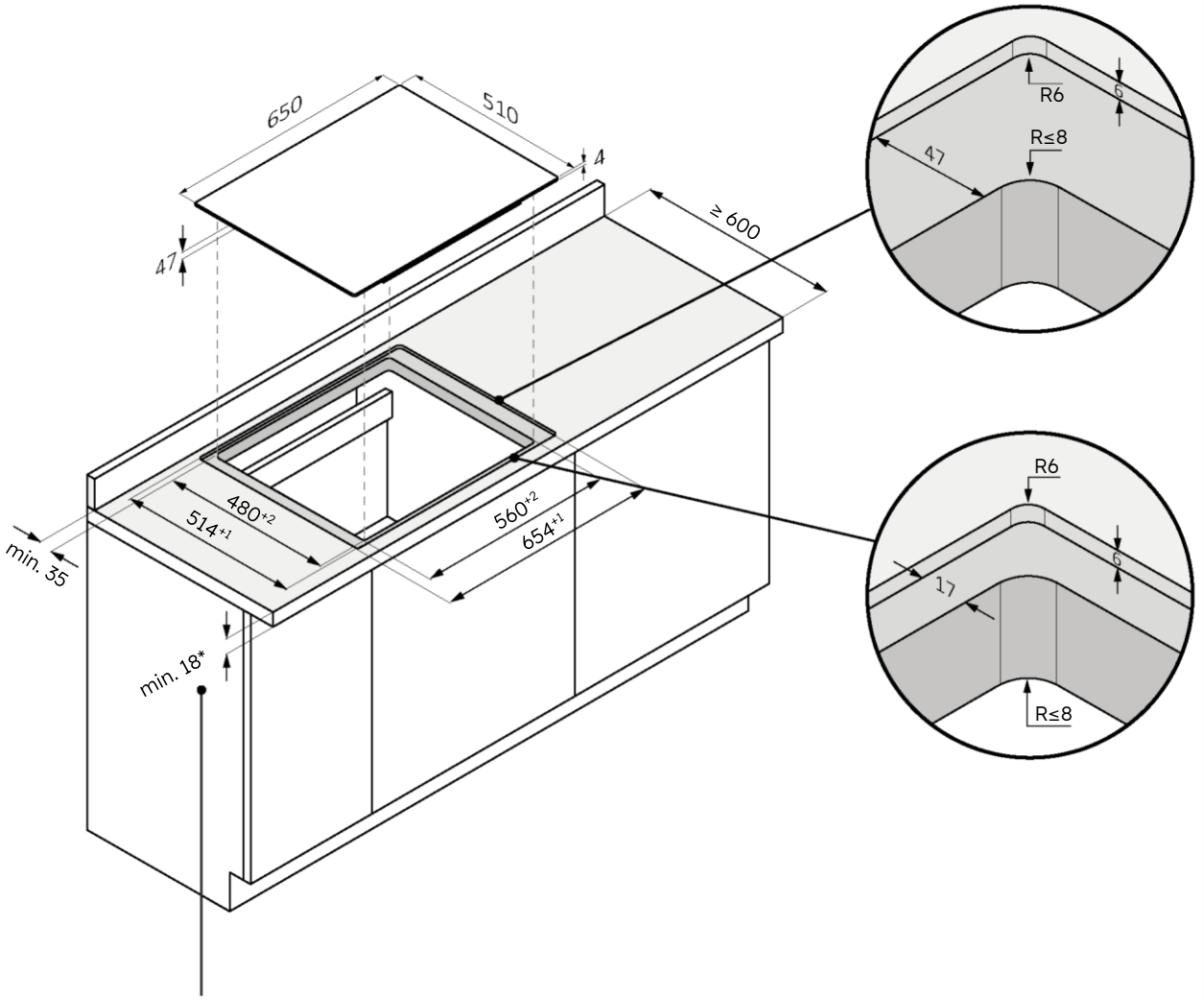


*34 cu cuptor dedesubt

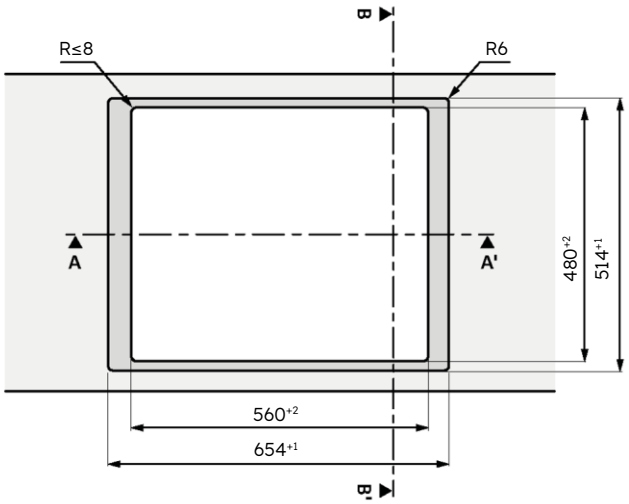


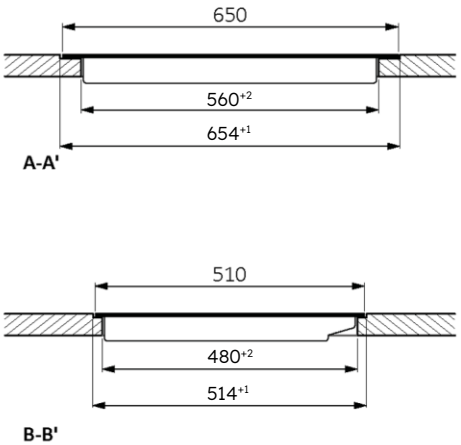

## 7.3 Lățimea plitei 80

**Instalare standard**

Dimensiuni în **mm**

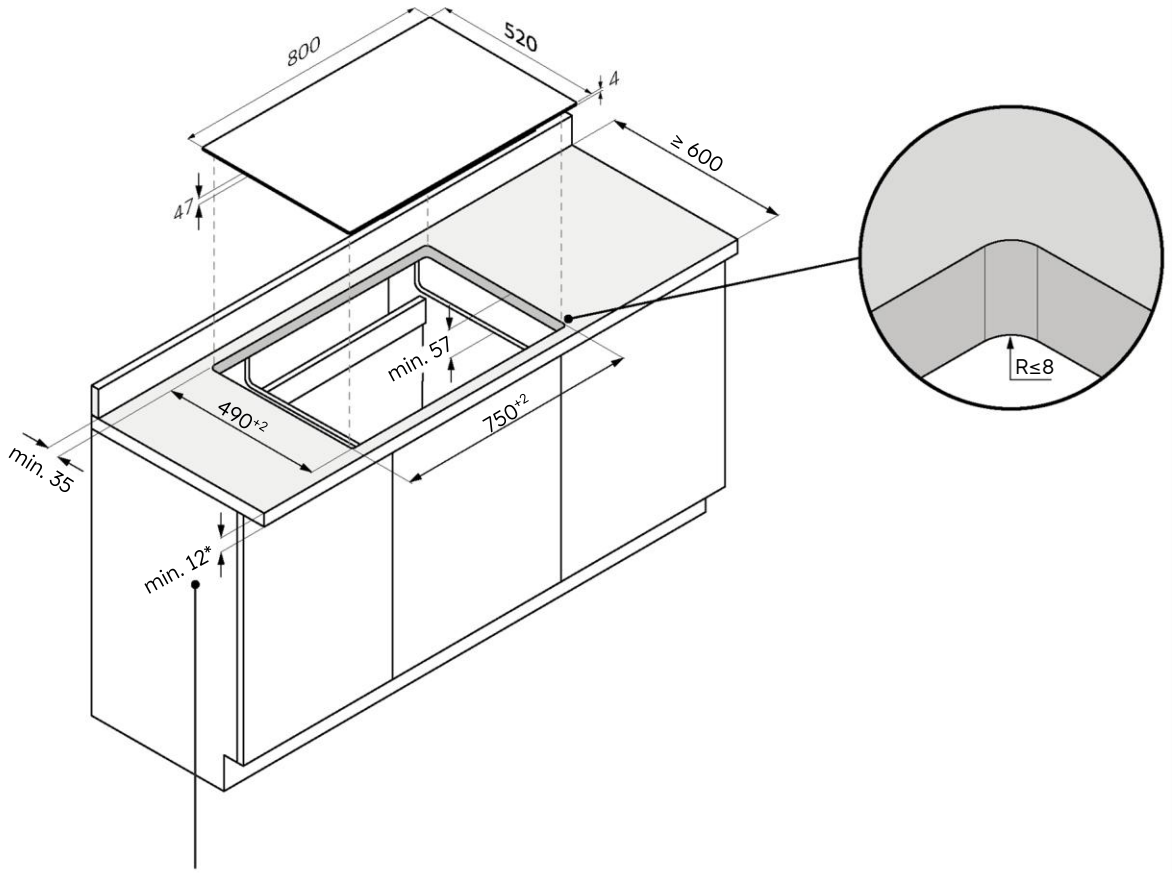


*28 cu cuptor dedesubt

60 65 80 90

### Instalare la culoare

⚠ **AVERTISMENT:** Nu este disponibil pentru produsele cu geam bizotat.

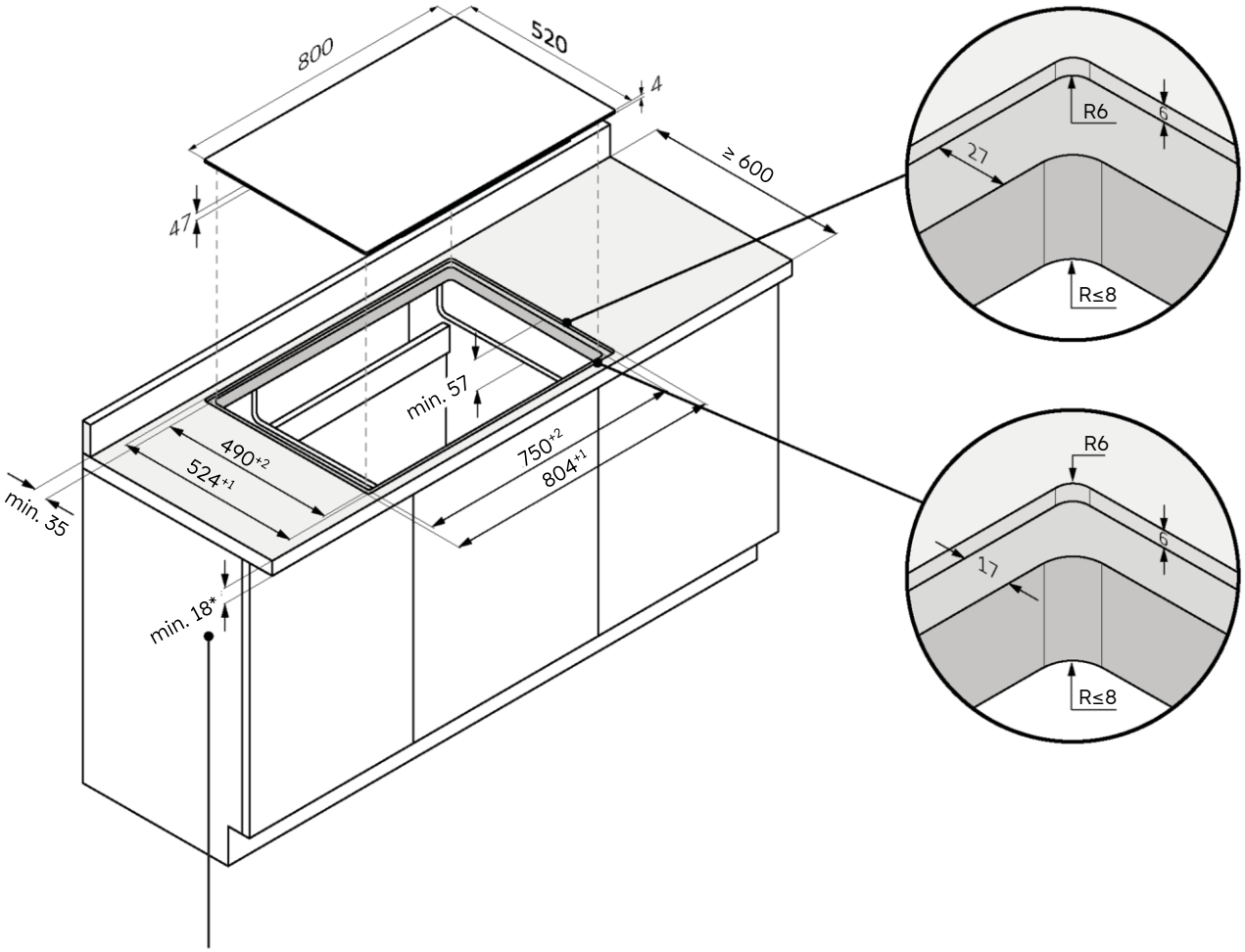


*34 cu cuptor dedesubt

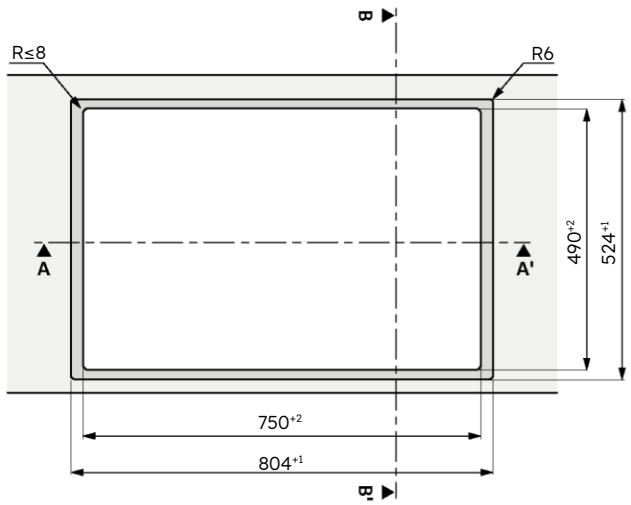


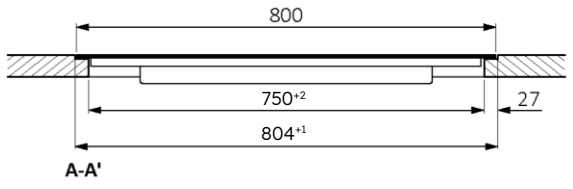


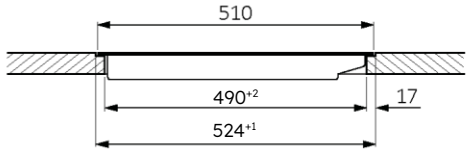


B-B'

## 7.4 Lățimea plitei 90

**Instalare standard**

Dimensiuni în **mm**

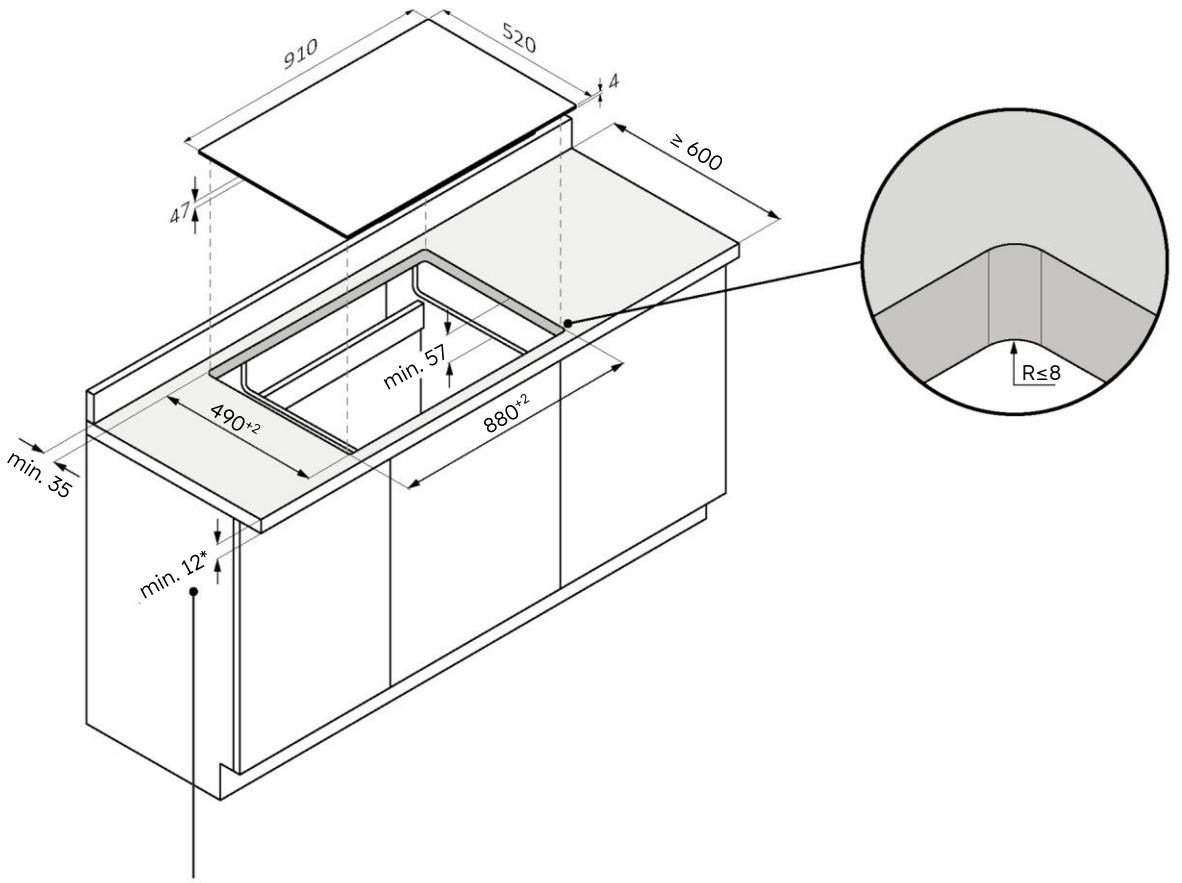


*28 cu cuptor dedesubt

### Instalare la culoare

⚠ **AVERTISMENT:** Nu este disponibil pentru produsele cu geam bizotat.

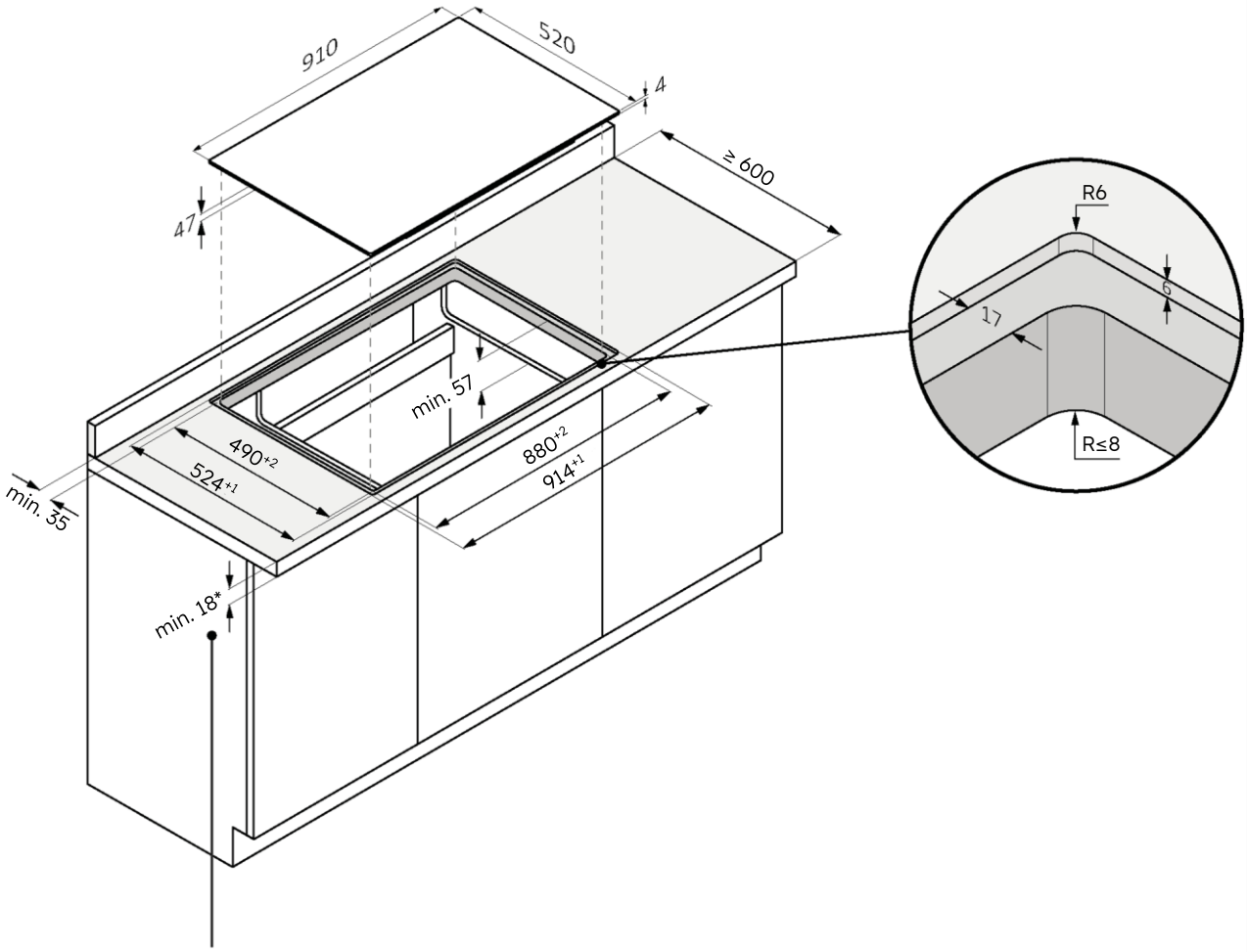


*34 cu cuptor dedesubt

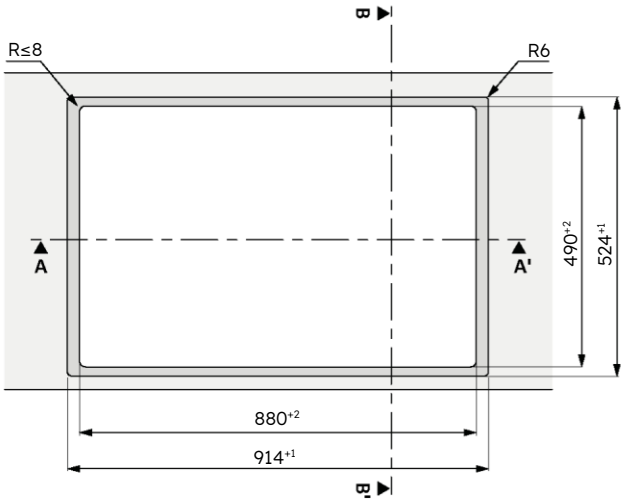


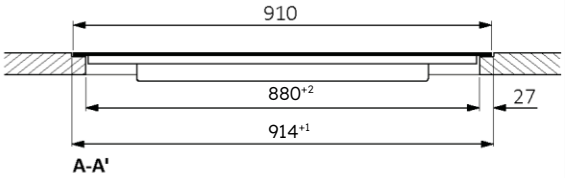


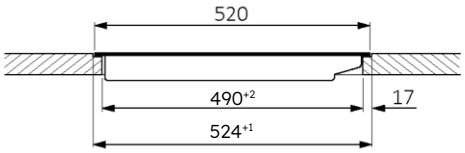


B-B'

# 8 Conectarea la rețea

## 8.1 Avertismente de siguranță

**Pentru a efectua conectarea electrică a dispozitivului în condiții de siguranță, respectați următoarele avertismente:**

- Orice activitate de reparație, instalare și întreținere efectuată necorespunzător poate pune în pericol grav utilizatorul;
- Producătorul declară că nu își asumă nicio răspundere pentru daunele directe sau indirecte cauzate de instalarea, întreținerea sau repararea incorectă. De asemenea, nu este răspunzătoare pentru daunele cauzate de lipsa sau întreruperea liniei de împământare (electrocutare);
- Conectați placa de gătit la rețeaua electrică numai de către un tehnician calificat care cunoaște și respectă reglementările locale și reglementările suplimentare ale companiei locale de electricitate;
- Produsul face parte din clasa de protecție I și poate funcționa numai dacă este prevăzut cu un conductor de împământare;
- Produsul trebuie să nu fie sub tensiune în timpul instalării;
- În timpul instalării, nu așezați obiecte metalice (de exemplu, cuțite, furculițe, linguri și capace) pe suprafața plitei, deoarece acestea se pot încălzi;
- Conectați produsul folosind numai cablul furnizat;
- Produsul trebuie să fie conectat la un sistem electric realizat corespunzător;
- În caz de instalare incorectă, de manipulare a dispozitivului și de conectare necorespunzătoare, valabilitatea garanției produsului va expira;
- În cazul în care cablul de alimentare este deteriorat, acesta trebuie înlocuit de către producător, de către un tehnician de service sau de către o persoană calificată în mod similar pentru a evita riscurile;
- Conectarea la un sistem fiabil de împământare este esențială și obligatorie;
- Acest aparat trebuie instalat și legat la pământ numai de către o persoană calificată corespunzător;
- Deconectați aparatul de la sursa principală de alimentare înainte de a efectua orice lucrare sau întreținere la acesta;
- Acest aparat trebuie să fie conectat la un circuit care încorporează un întrerupător de izolare care asigură deconectarea completă de la sursa de alimentare;
- Modificările la sistemul electric al locuinței trebuie efectuate numai de către un electrician calificat;
- Nerespectarea acestor recomandări poate duce la șocuri electrice sau la deces;
- Placa de gătit trebuie conectată la sursa de alimentare prin intermediul unui dispozitiv de deconectare omnipolar care asigură separarea între contacte în conformitate cu categoria de supraîncărcare III. Acest dispozitiv trebuie să reziste la sarcinile maxime conectate și să respecte reglementările în vigoare.

⚠ **AVERTISMENT:** Pentru a evita orice pericol cauzat de resetarea accidentală a dispozitivului de protecție termică, aparatul nu trebuie să fie alimentat de un dispozitiv de comutare extern, cum ar fi un temporizator, sau să fie conectat la un circuit care este pornit și oprit în mod regulat.

- **Cablu de alimentare electrică:** aparatul este echipat cu un cablu de alimentare care trebuie conectat la rețeaua casnică. Aflați diferitele posibilități de conectare, în funcție de tipul de alimentare cu energie electrică menajeră, din diagrama corespunzătoare. Plăcuța cu date indică, de asemenea, tensiunea de conectare permisă pentru acest aparat și puterea absorbită relativă.

## 8.2 Instrucțiuni

**Puterea absorbită**
A se vedea placa cu datele produsului.

**Întrerupător de circuit diferențial (protecție împotriva decesului)**
Se recomandă utilizarea unui întrerupător de curent rezidual (întrerupător de curent cu scurgere la pământ) cu curent de declanșare, care respectă standardele actuale.

**Dispozitive de separare**
În cazul în care este necesară utilizarea acestuia, plita trebuie să fie conectată la sursa de alimentare prin intermediul unui dispozitiv de deconectare omnipolar care asigură o separare între contacte care respectă categoria de supratensiune III. Un astfel de dispozitiv trebuie să reziste la sarcinile maxime conectate și să respecte standardele actuale.

**Cablu de alimentare electrică**
Produsul este echipat cu un cablu de alimentare care trebuie conectat la rețeaua de domiciliu. Aflați diferitele posibilități de conectare, în funcție de tipul de alimentare cu energie electrică menajeră, din diagrama corespunzătoare. Plăcuța cu date indică, de asemenea, tensiunea de conectare permisă pentru acest aparat și puterea absorbită relativă.

**Înlocuirea cablului de alimentare**
Nu înlocuiți cablul pe cont propriu. Contactați centrul de asistență autorizat.

## 8.3 Alte sfaturi

Utilizarea oricărui aparat electrocasnic necesită respectarea anumitor reguli de bază:

- Nu trageți de cablul de alimentare pentru a deconecta aparatul de la sursa de alimentare;
- Nu atingeți cu mâinile sau picioarele ude aparatul;
- În general, nu se recomandă utilizarea de adaptoare, benzi de alimentare sau prelungitoare;
- În caz de funcționare defectuoasă și/sau de scădere a performanțelor, opriți aparatul și nu interveniți asupra acestuia.

## 8.4 Diagrama de conectare

60 65 80 90

Respectați reglementările locale și orice cerințe suplimentare ale companiei locale de furnizare a energiei electrice. Urmați diagrama de conectare prezentată mai jos pentru cablul de alimentare pentru plitele de 60, 65 și 80 cm.

**Conectarea aparatului**
Respectați datele de conectare de pe plăcuța de identificare.
Efectuați conexiunea exclusiv în conformitate cu schema corespunzătoare:

- BR: maro
- BL: albastru
- YE/GN: galben și verde
- BK: negru
- GY: gri

**Monofazat** 220-240 V 1L/1N ~ 50/60Hz

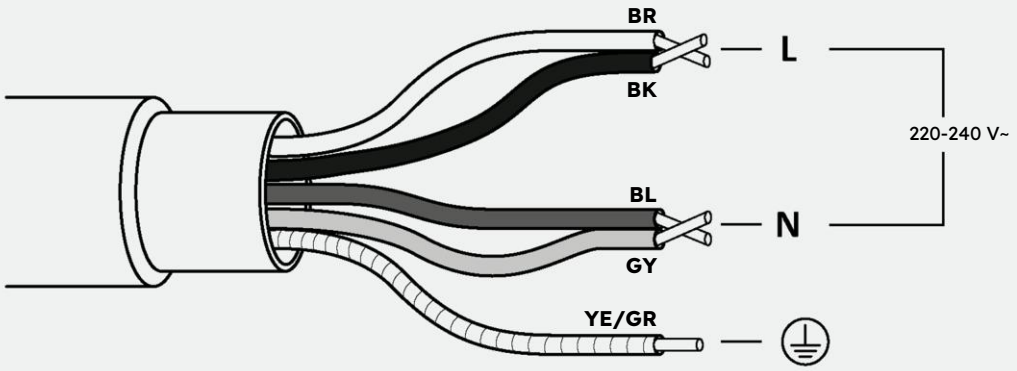


**Trifazat** 220-240 V 2L/1N ~ 50/60Hz

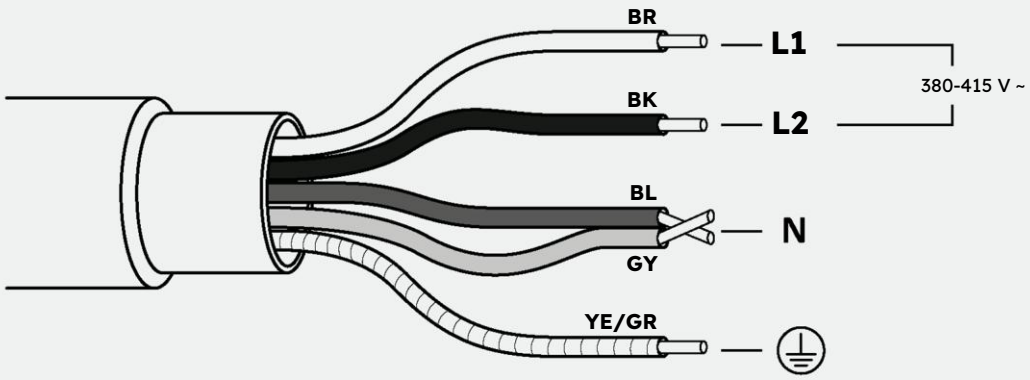

## 8.5 Diagrama de conectare

60 65 80 90

Respectați reglementările locale și orice cerințe suplimentare ale companiei locale de furnizare a energiei electrice. Urmați diagrama de conectare prezentată mai jos pentru cablurile de alimentare pentru plitele de 90 cm.

**Conectarea aparatului**
Respectați datele de conectare de pe plăcuța de identificare.
Efectuați conexiunea exclusiv în conformitate cu schema corespunzătoare:

- BR: maro
- BL: albastru
- YE/GN: galben și verde
- BK: negru
- GY: gri

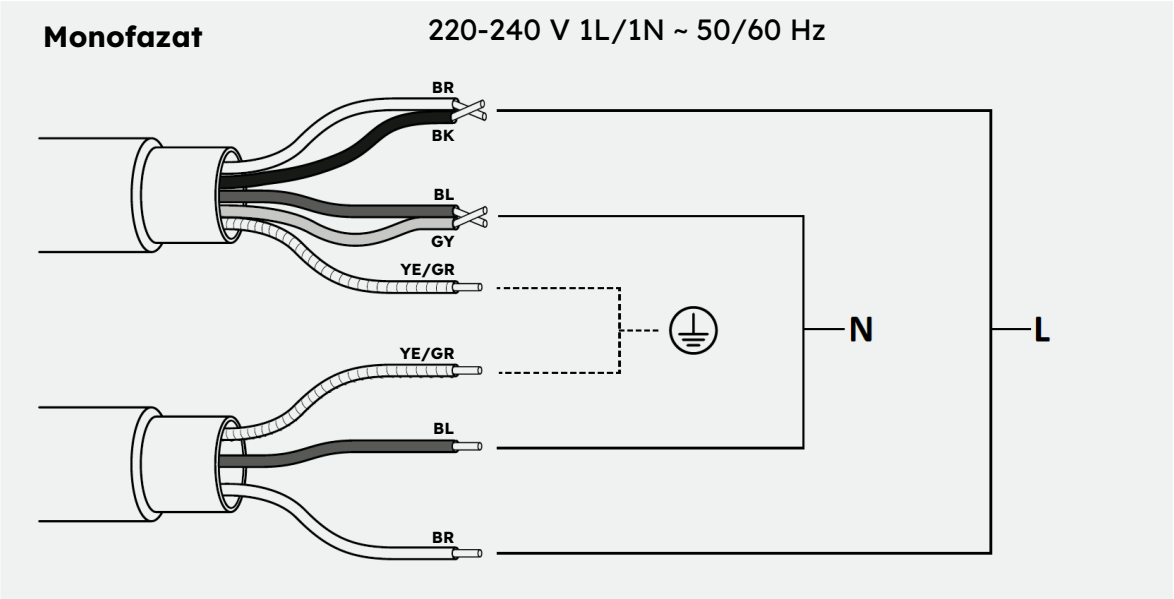


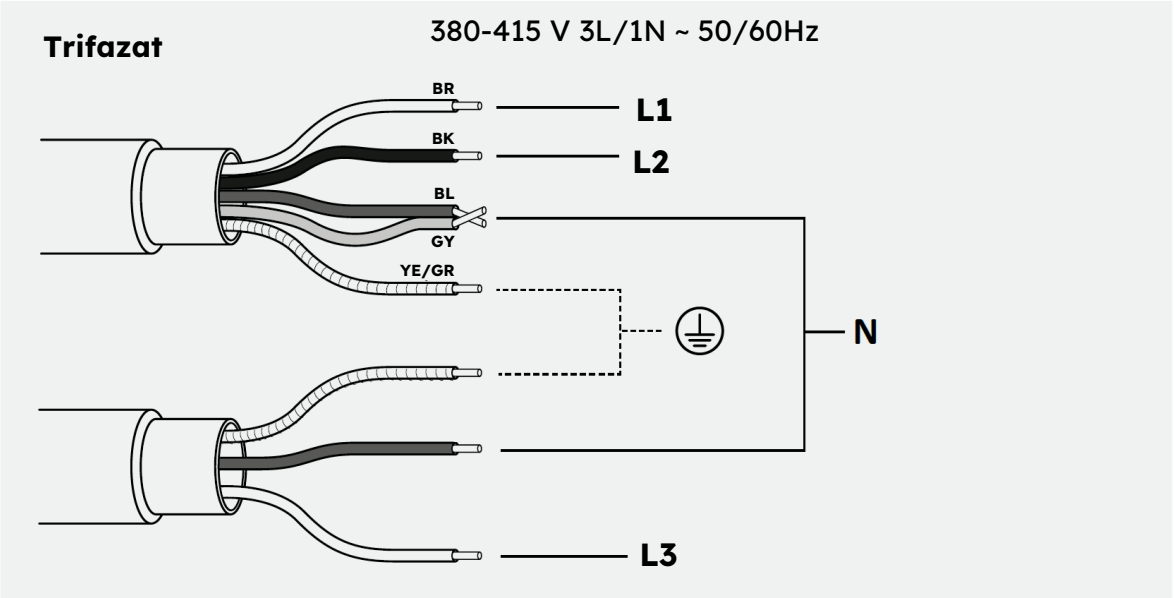

# 9 Instrucțiuni de instalare

## 9.1 Avertismente

- Pentru protecția împotriva umidității și a infiltrării de lichide, toate suprafețele tăiate trebuie să fie sigilate cu un produs adecvat;
- Produsul trebuie să se afle într-o poziție orizontală perfectă;
- Îndepărtați orice bară transversală situată în zona decupajului din blatul de lucru **(fig. 1);**

**pic. 1**

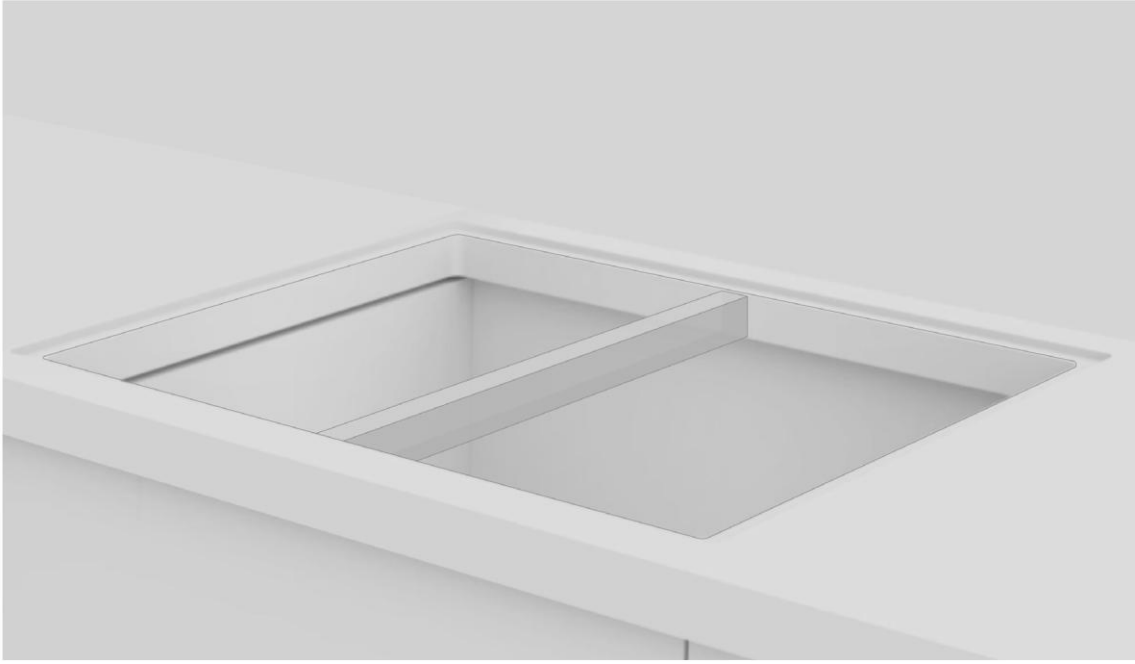

- Înainte de instalare, verificați dacă garnitura plitei este poziționată corect **(foto. 2);**

**pic. 2**

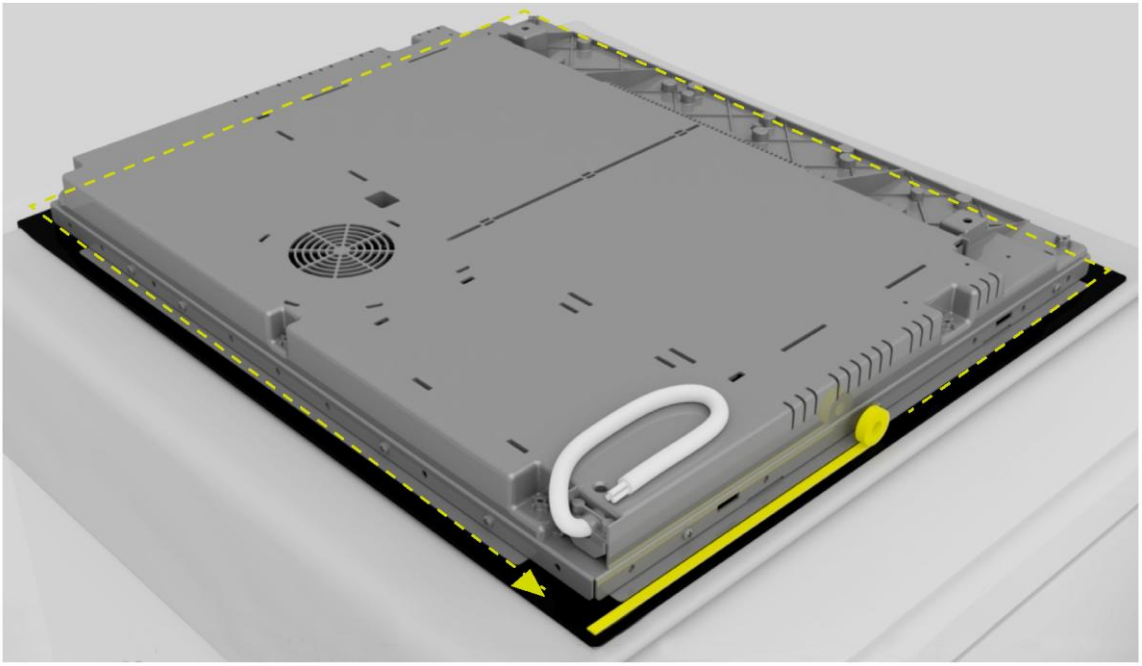

- Suprafața de susținere a plitei trebuie să fie perfect netedă pentru ca aceasta să se sprijine uniform și pentru ca garnitura aplicată să asigure o etanșare suficientă **(foto. 3);**

**pic. 3**

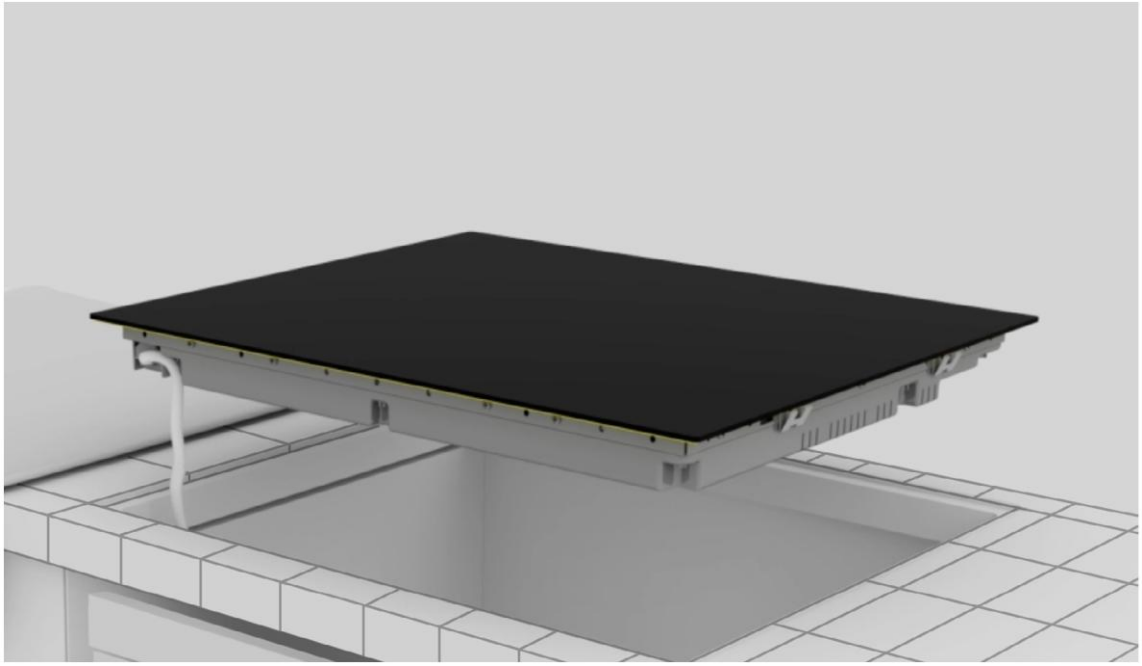

- Nu fixați blatul de gătit folosind silicon sau orice alt adeziv! O astfel de fixare ar deteriora produsul dacă ar trebui să îl dezasamblați **(foto. 4);**

**pic. 4**

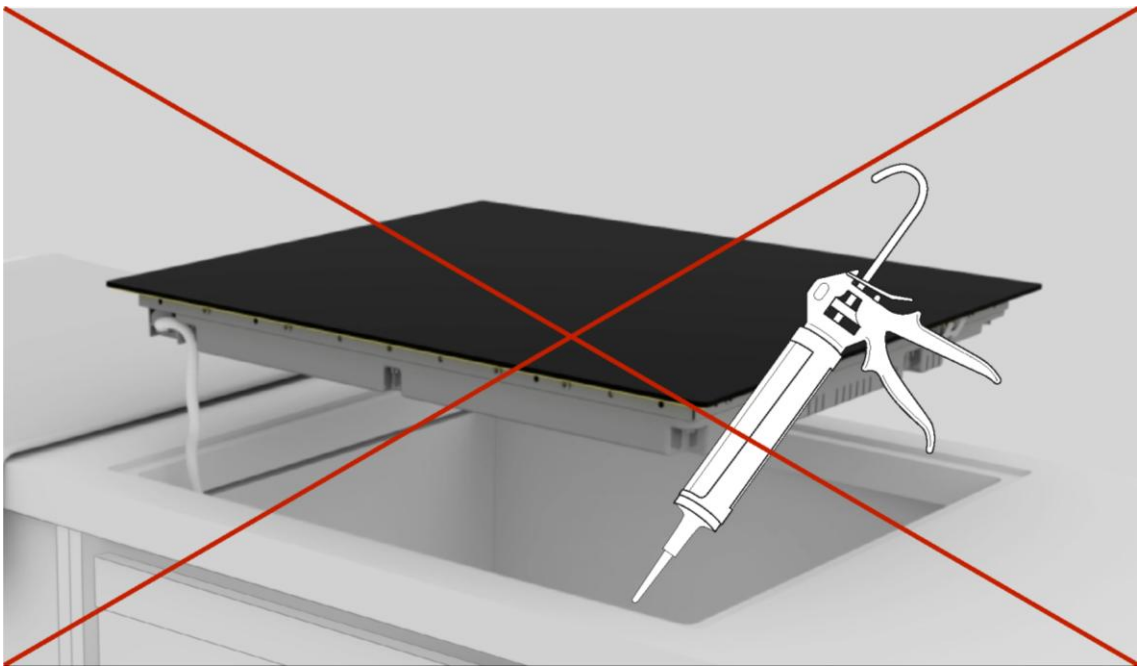

## 9.2 Instalare pas cu pas

Imaginile de mai jos prezintă etapele de instalare a produsului.

Puteți viziona videoclipul de instalare a produsului prin scanarea codurilor QR sau făcând clic pe următoarele linkuri.

60 65 80 90

**Instalare standard**

link

**Instalare la culoare**

link

60 65 80 90

**Instalare standard**

link

**Instalare la culoare**

link

**1**

Folosiți uneltele indicate în capitolul „Unelte de instalare” din manual. Așezați o cârpă lângă ambalajul produsului pe care să sprijiniți plita.

**2**

Purtați mănuși. Îndepărtați ambalajul și ambalajul, asigurându-vă că nu deteriorați sticla plitei.

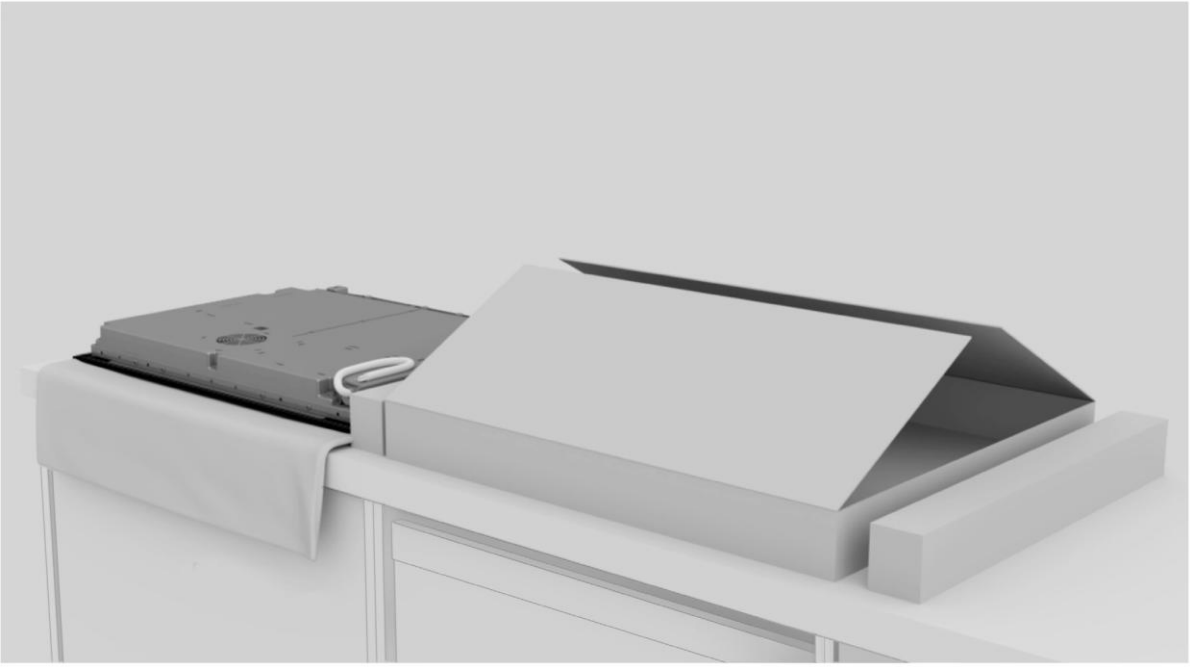

**3**

Așezați plita, așezând-o cu capul în jos pe cârpa așezată anterior lângă ambalaj.

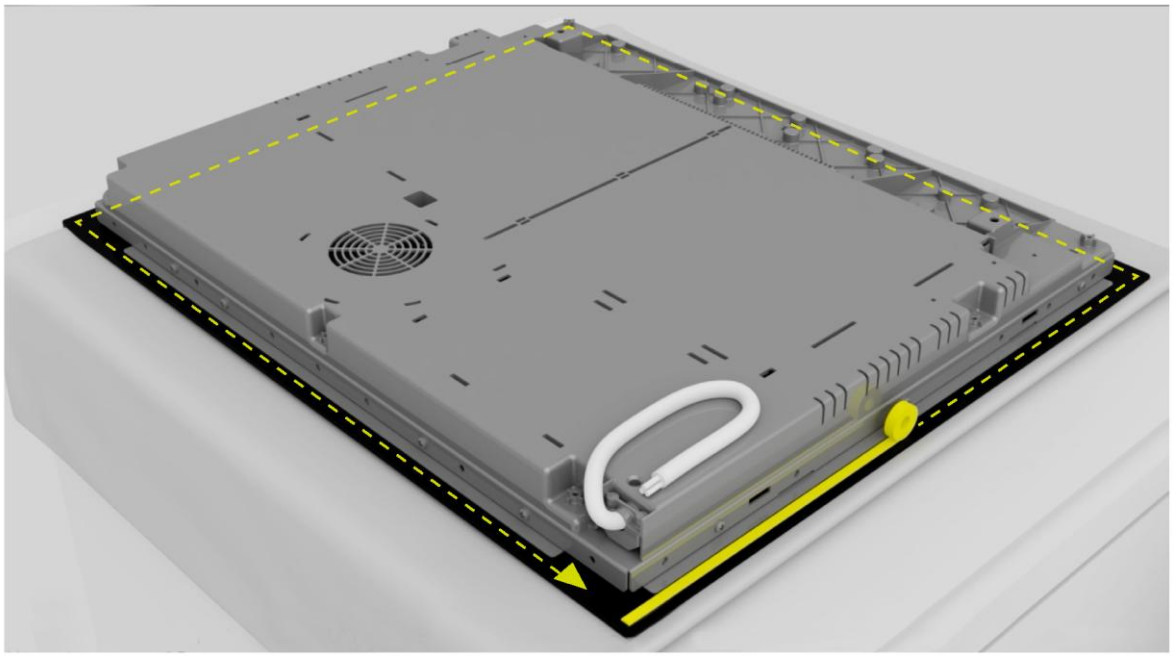

**4**

Aplicați garnitura în jurul perimetrului.

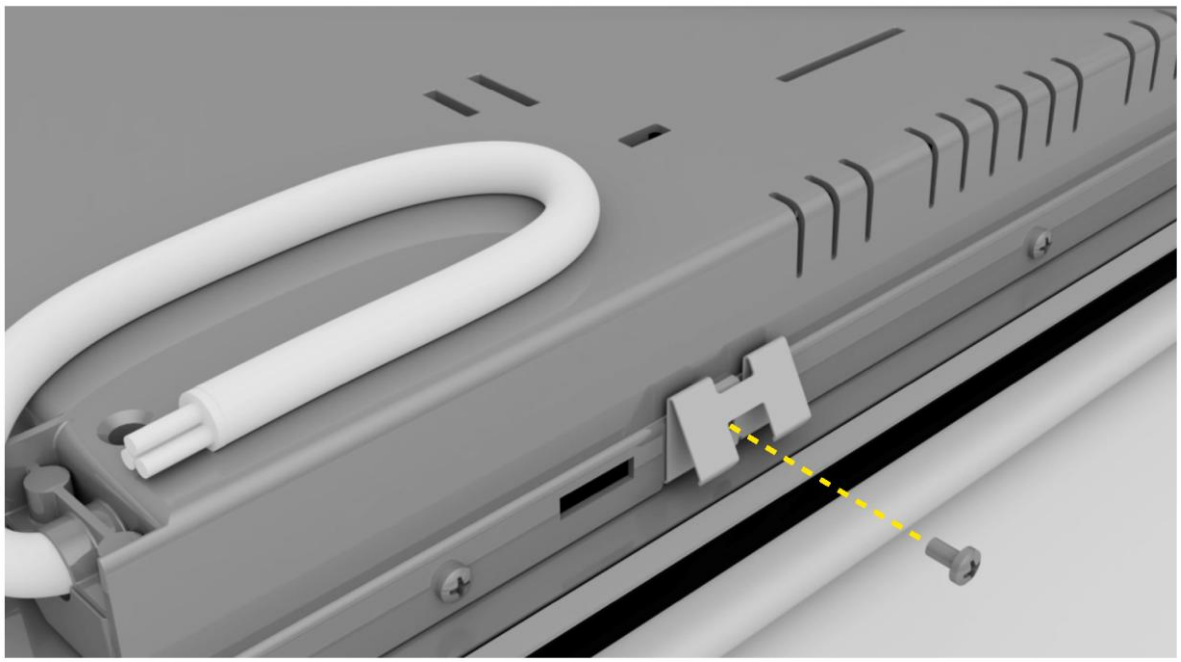

**5**

Atașați clemele de pe părțile scurte ale plitei.

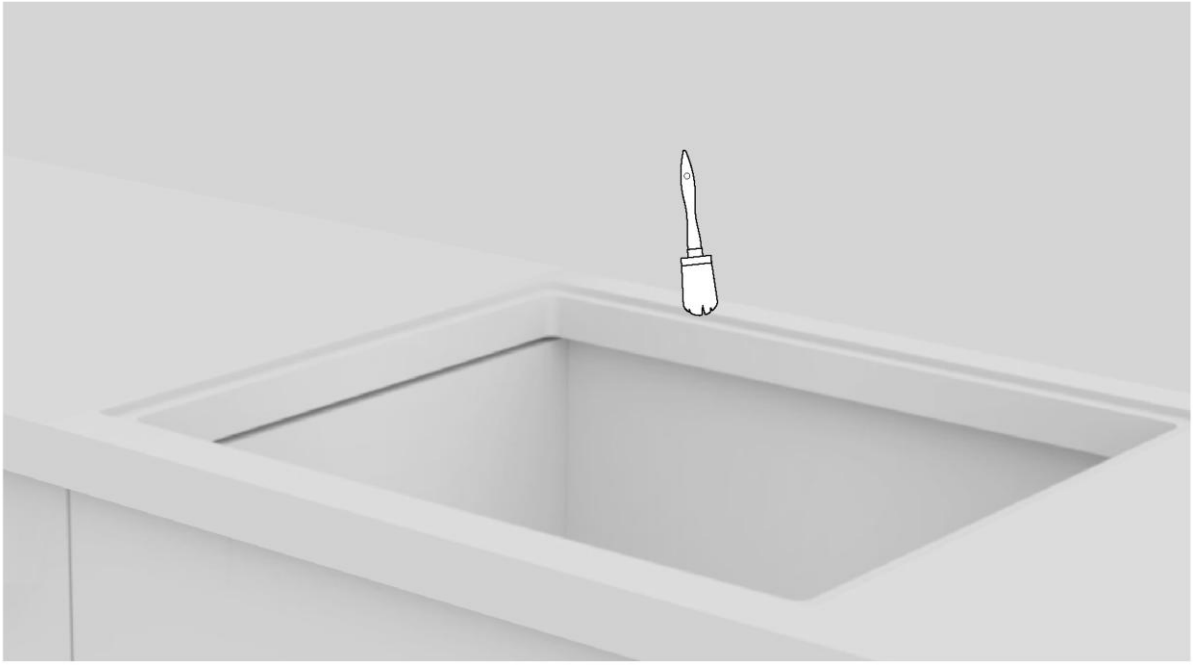

**6**

Curățați marginea zonei încastrate.

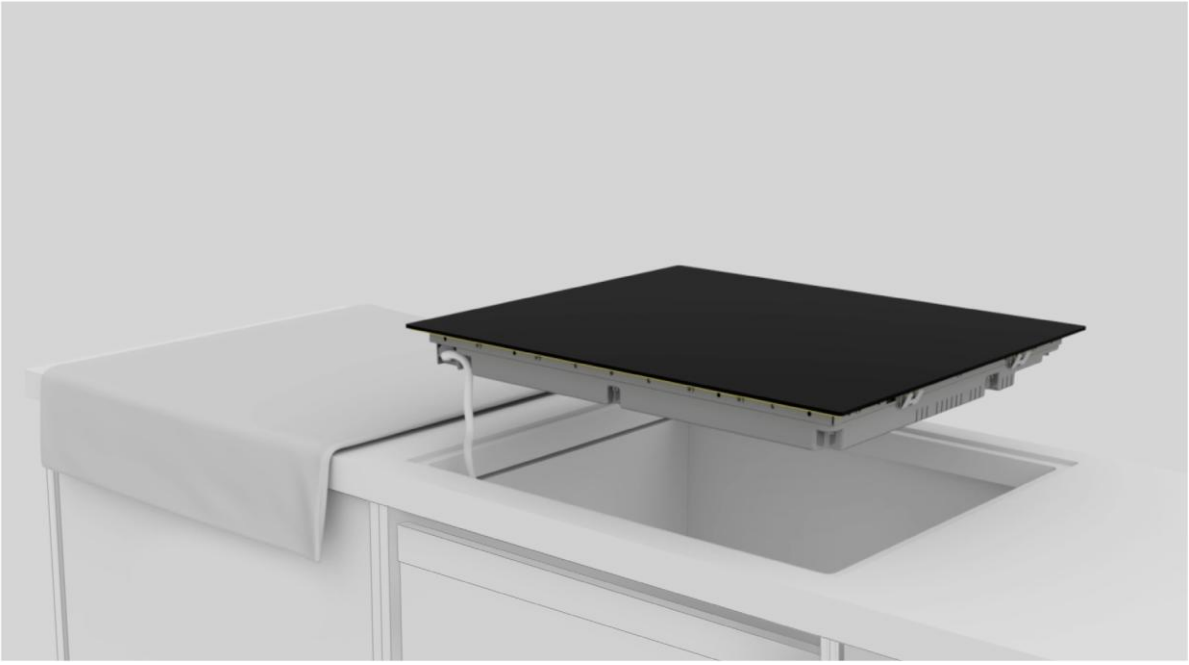

**7**

Conectați cablul de alimentare conform schemei de conectare prezentate în secțiunea "Conectarea la rețea" din manual (niciun alt obiect nu trebuie să se afle pe plită în timpul conectării la rețea).

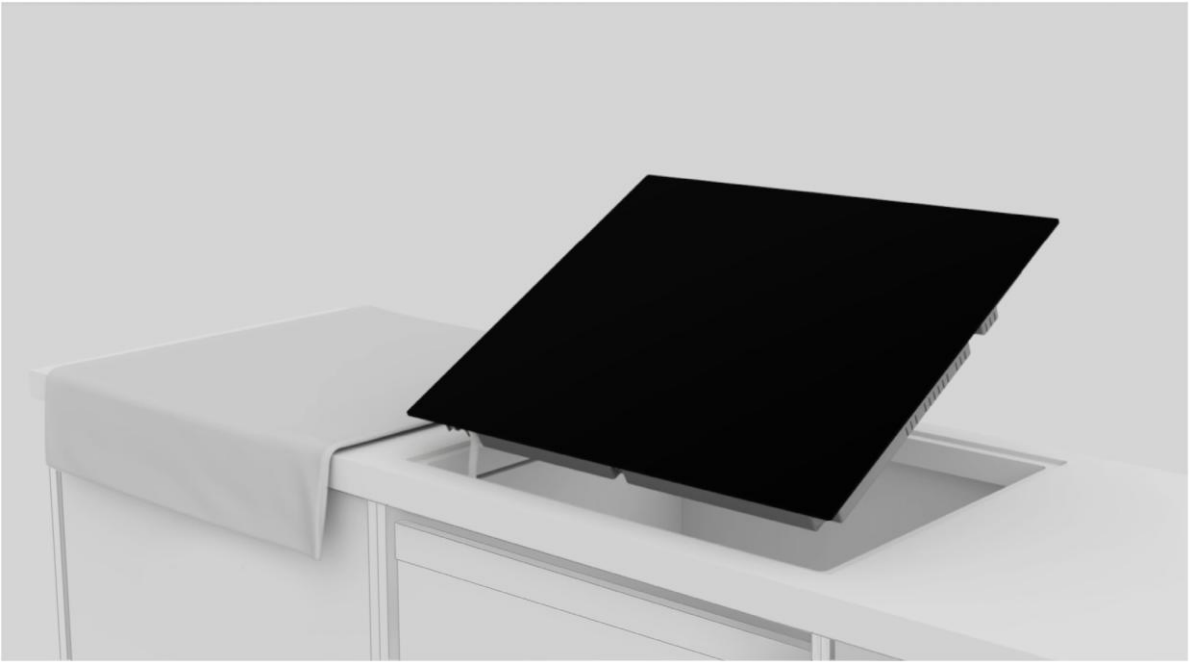

**8**

Așezați plita în centrul crestăturii. Asigurați-vă că garnitura plitei se sprijină pe blatul de lucru, astfel încât să fie garantată o etanșare.

**a.**

**b.**

**9**

**a.** Pentru instalarea standard: instalare finalizată;
**b.** Pentru instalarea la culoare: urmați pașii de pe paginile următoare.

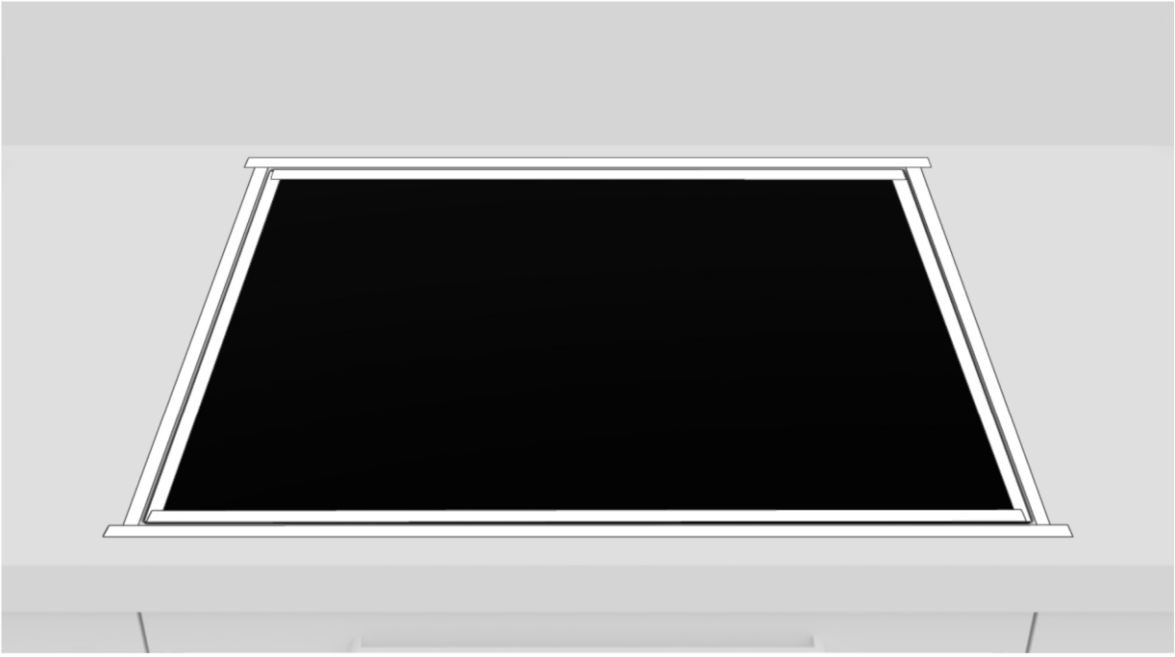

**10**

Aplicați bandă adezivă atât în interiorul, cât și în exteriorul marginii.

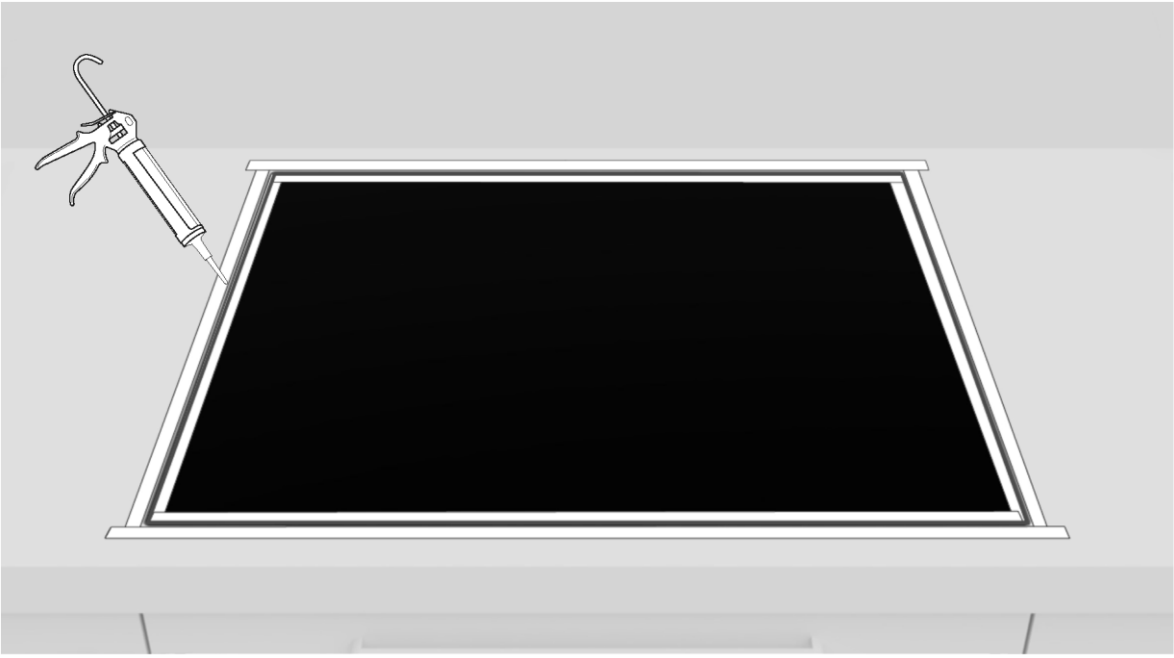

**11**

Aplicați siliconul.

**12**

Îndepărtați excesul de silicon.

**13**

Îndepărtați banda și curățați marginile.

**14**

Așteptați 24 de ore înainte de a porni pentru prima dată.

# 10 Livrarea către utilizator

- Informați utilizatorul cu privire la funcțiile esențiale;
- Informați utilizatorul cu privire la toate aspectele relevante pentru utilizarea și manipularea în condiții de siguranță;
- Livrați utilizatorului accesoriile și instrucțiunile de utilizare și de asamblare, care trebuie păstrate cu grijă.

După finalizarea instalării, îndepărtați folia de protecție, banda și toate celelalte materiale de ambalare.

⚠ **AVERTISMENT:** Produsul necesită o ventilație adecvată pentru o funcționare normală. Nu obstrucționați orificiile de ventilație din niciun motiv.

**NOTĂ:** Aspectul real al produsului depinde de modelul ales.

# 11 Prima pornire

Când produsul este utilizat pentru prima dată, plita este setată la puterea maximă la care se poate ajunge. Diferite limite de putere pot fi alese în funcție de sistemul principal de alimentare a locuinței prin utilizarea funcției de gestionare a energiei.

**Modul de setare a gestionării energiei**
Este posibil să setați un nivel de absorbție a energiei maxim pentru plita cu inducție, alegând între intervalele de energie diferite. Plitele cu inducție se pot limita automat pentru a funcționa la un nivel de putere mai redus, pentru a evita riscul de supraîncărcare.

**Pentru a activa funcția de gestionare a energiei, consultați manualul de utilizare.**

**Pentru a selecta un nivel diferit:**

- Glisați cursorul la stânga sau la dreapta pentru a schimba nivelul de gestionare a energiei.
- Există 8 niveluri de putere, de la „P1” la „P8”. Nivelul este afișat pe afișajul cronometrului.

60 65 80 90

| P1 | P2 | P3 | P4 | P5 | P6 | P7 | P8 |
|---|---|---|---|---|---|---|---|
| 2 kW | 2,5 kW | 3 kW | 3,5 kW | 4,5 kW | 5,5 kW | 6,8 kW | 7,4 kW |

60 65 80 90

| P1 | P2 | P3 | P4 | P5 | P6 | P7 | P8 |
|---|---|---|---|---|---|---|---|
| 2 kW | 2,5 kW | 3 kW | 3,5 kW | 4,5 kW | 5,5 kW | 6,8 kW | 11 kW |

# 12 Dezasamblarea produsului

- Deconectați produsul de la sursa de alimentare;
- Ridicați ușor produsul și scoateți-l complet;
- Acest produs nu va deteriora dulapul, care poate fi utilizat și cu un aparat nou.

Haier

## VITAJTE

Tento návod na inštaláciu je určený pre výrobcov kuchýň, ktorí budú predávať tieto výrobky. Aby ste zaistili bezpečnosť a dosiahli najlepšie výsledky, pozorne si prečítajte tento návod vrátane bezpečnostných pokynov, a uschovajte ho pre budúce použitie. Pred inštaláciou si poznačte sériové číslo, pretože ho možno budete potrebovať v prípade opravy. Skontrolujte, či nedošlo k nejakému poškodeniu počas prepravy, a v prípade pochybností sa pred použitím poraďte s technikom. Všetok obalový materiál vždy uchovávajte mimo dosahu detí.

**POZNÁMKA:** Funkcie, obrázky v príručke a príslušenstvo výrobku sa môžu líšiť v závislosti od zakúpeného modelu.

# index


| | | |
|---|---|---|
| **1** | **Bezpečnostné upozornenia pre inštaláciu** | **s. 2** |
| **2** | **Kde nainštalovať výrobok** | **s.3** |
| **3** | **Rozmery varnej dosky** | **s.4-11** |
| 3.1 | Šírka 60 | |
| 3.2 | Šírka 65 | |
| 3.3 | Šírka 80 | |
| 3.4 | Šírka 90 | |
| **4** | **Nástroje na inštaláciu** | **s.12** |
| 4.1 | Štandardná inštalácia | |
| 4.2 | Inštalácia zapustením | |
| **5** | **Vzdialenosť inštalácie** | **s.13** |
| **6** | **Nábytok a ventilácia** | **s.14 - 15** |
| 6.1 | Šírka 60 - 65 - 80 - 90 na dne rúry | |
| 6.2 | Šírka 60 - 65 - 80 - 90 na základni so zásuvkami | |
| 6.3 | Šírka 60 - 65 - 80 - 90 na základni s policami | |
| 6.4 | Horná hrúbka | |
| **7** | **Rozmery pri vstavaní** | **s.16 - 23** |
| 7.1 | Šírka varnej dosky 60 | |
| 7.2 | Šírka varnej dosky 65 | |
| 7.3 | Šírka varnej dosky 80 | |
| 7.4 | Šírka varnej dosky 90 | |
| **8** | **Zapojenie do elektrickej siete** | **s.24 - 27** |
| 8.1 | Bezpečnostné upozornenia | |
| 8.2 | Pokyny | |
| 8.3 | Ďalšie rady | |
| 8.4 | Schéma pripojenia (pre varné dosky 60, 65 a 80 cm) | |
| 8.5 | Schéma pripojenia (pre varné dosky 90 cm) | |
| **9** | **Pokyny na inštaláciu** | **s.28 - 37** |
| 9.1 | Varovania | |
| 9.2 | Podrobné pokyny na inštaláciu | |
| **10** | **Doručenie používateľovi** | **s.38** |
| **11** | **Prvé spustenie** | **s.38** |
| **12** | **Demontáž výrobku** | **s.38** |

# 1 Bezpečnostné upozornenia pre inštaláciu

**Pred začatím inštalácie výrobku dodržiavajte tieto pokyny.**
**Vaša bezpečnosť je pre nás veľmi dôležitá. Pred použitím výrobku si pozorne prečítajte tieto informácie;**

- Inštaláciu musí vykonávať kvalifikovaný technik, ktorý musí poznať a dodržiavať zákony platné v krajine inštalácie a pokyny výrobcu;
- Ak sa vyžaduje servis výrobcu na odstránenie porúch spôsobených nesprávnou inštaláciou, takýto servis nie je zahrnutý do záruky;
- Pred spustením spotrebiča odstráňte obalový materiál;
- Po vybalení spotrebiča dôkladne skontrolujte, či nie je poškodený, v prípade akýchkoľvek problémov kontaktujte pred inštaláciou zákaznícky servis a nepripájajte na napájanie;
- Poškodený výrobok môže byť príčinou skratu, úrazu elektrickým prúdom, požiaru a iných nebezpečenstiev;
- Skontrolujte balenie, či neobsahuje príslušenstvo alebo sprievodné materiály (dokumenty, skrutky, príslušenstvo, tašku s brožúrou, používateľskú príručku atď.), vyberte ich a uložte;
- Výrobok môže byť inštalovaný v prekrytí alebo zapustený na pracovnej doske;
- Pred inštaláciou výrobku sa uistite, že priestor je dobre vetraný, aby sa umožnila cirkulácia čerstvého vzduchu, ktorý je potrebný pre správne chladenie. Minimálne odporúčané otváracie priestory nájdete podľa ilustrácií.
- Na prevádzku spotrebiča pri menovitých frekvenciách nie sú potrebné žiadne ďalšie činnosti/nastavenia;
- Ak sa na odstránenie porúch spôsobených nesprávnou inštaláciou vyžaduje pomoc výrobcu, záruka sa na túto pomoc nevzťahuje. Musia sa dodržiavať pokyny na inštaláciu pre odborne kvalifikovaný personál;
- Nesprávna inštalácia môže spôsobiť poranenie ľudí alebo zvierat alebo poškodenie vecí. Za takéto poškodenie alebo poranenie výrobca nezodpovedá;
- Bezpečné používanie je zaručené iba vtedy, ak bola inštalácia vykonaná správne podľa týchto pokynov. V prípade poškodenia v dôsledku nesprávnej inštalácie zodpovedá za škody osoba, ktorá produkt inštalovala;
- Počas inštalácie musí byť varná doska odpojená od elektrickej siete;
- Počas inštalácie sa odporúča používať ochranné rukavice, aby nedošlo k zraneniam;
- Záruka sa nevzťahuje na škody spôsobené nesprávnou inštaláciou;
- V prípade nesprávnej inštalácie, zásahu do spotrebiča a nesprávneho pripojenia zaniká platnosť záruky na výrobok;
- Uistite sa, že po dokončení inštalácie nebude napájací kábel výrobku prístupný;
- Po montáži sa elektrický napájací kábel nesmie dostať do kontaktu s pohyblivými dielmi (napr. zásuvka) a nesmie byť vystavený mechanickému namáhaniu;

- Tento výrobok vyžaduje počas používania neustálu ventiláciu. Nezakrývajte ventilačné otvory;
- Po dodaní výrobku konečnému používateľovi musí zabezpečiť správnu inštaláciu výrobku technik.

## Kde nainštalovať výrobok 2

- Výrobok inštalujte a používajte v , krytom, suchom a dobre vetranom prostredí;
- Výrobok neinštalujte v otvorenom prostredí, kde by bol vystavený atmosférickým vplyvom;
- Tento spotrebič je navrhnutý na používanie v nadmorskej výške nižšej ako 2 000 m;
- Výrobok nainštalujte v blízkosti elektrickej zásuvky;
- Výrobok používajte len vtedy, keď je umiestnený vo výklenku, inak riskujete zranenie a popáleniny.
- Varnú dosku neinštalujte nad nevychladenú rúru, sušičku, umývačku riadu alebo chladničku. Odporúča sa tiež vyhnúť sa inštalácii nad práčkou. Inštalácia varnej dosky nad vychladnutú rúru je povolená;

### Ďalšie tipy

- Presne vyrežte pracovnú plochu pomocou nástrojov potrebných v závislosti od rezaného materiálu. Všetky povrchy musia byť utesnené alebo inak odolné proti prenikaniu vlhkosti;
- Pracovná plocha musí byť tvarovaná podľa schém v tomto návode. Varná plocha musí byť v dokonale vodorovnej polohe. Skontrolujte, či je tesnenie pod varnou plochou, ak je k dispozícii, správne umiestnené;
- Počas inštalácie používajte mäkkú handričku, aby ste predišli poškodeniu varnej dosky a pracovnej plochy;

⚠ **VAROVANIE:** Nebezpečenstvo požiaru a poškodenia otvoreným ohňom. Udržujte otvorený oheň (napr. sviečku) mimo dosahu produktu.

# 3 Rozmery varnej dosky

## 3.1 Šírka 60

Rozmery v **mm**

### Zadný axonometrický pohľad

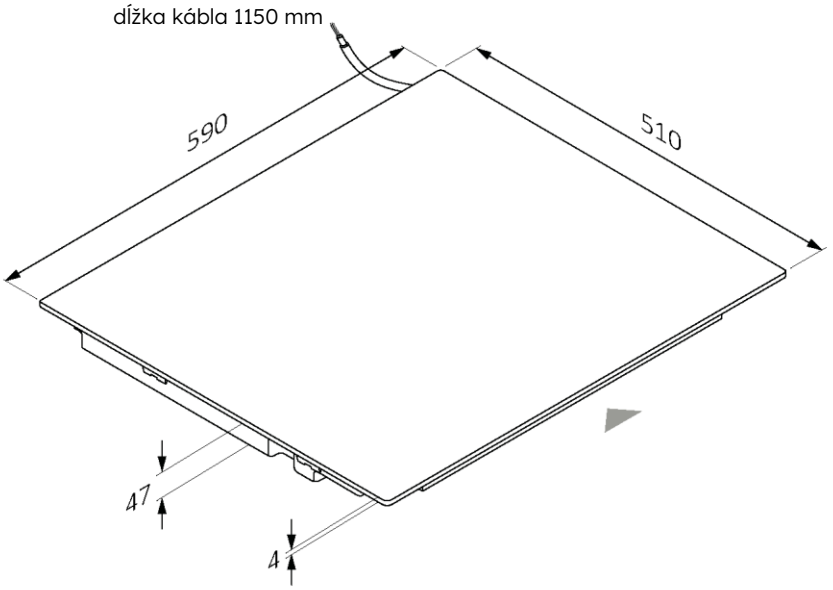


### Dolný axonometrický pohľad

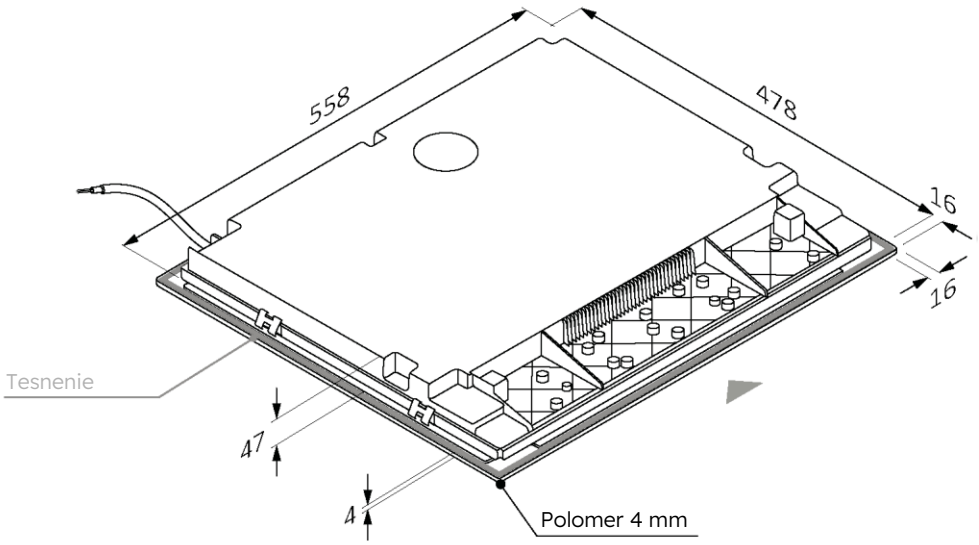

60 65 80 90

Rozmery v **mm**

**pohľad spredu**

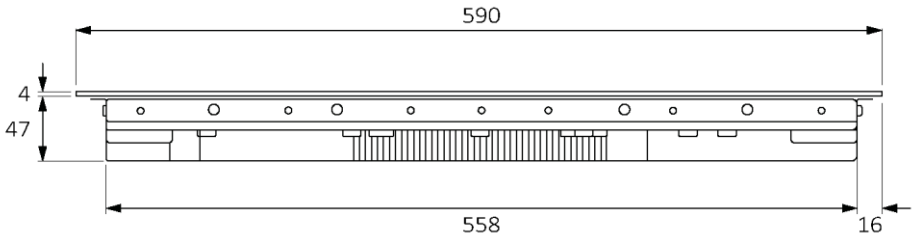


**Bočný pohľad**

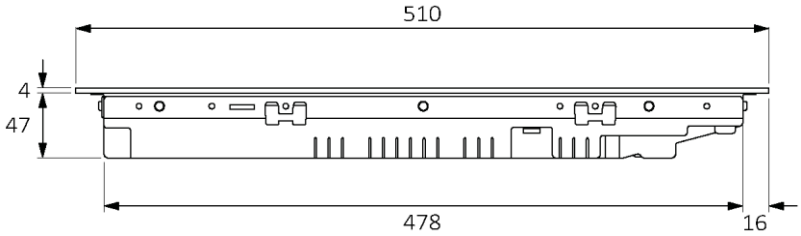

## 3.2 Šírka 65

Rozmery v **mm**

### Zadný axonometrický pohľad

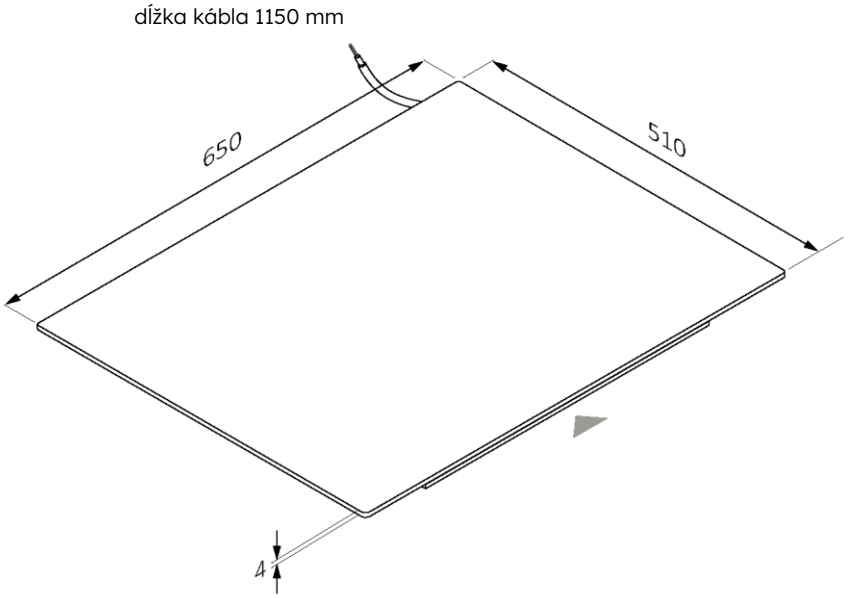


### Dolný axonometrický pohľad

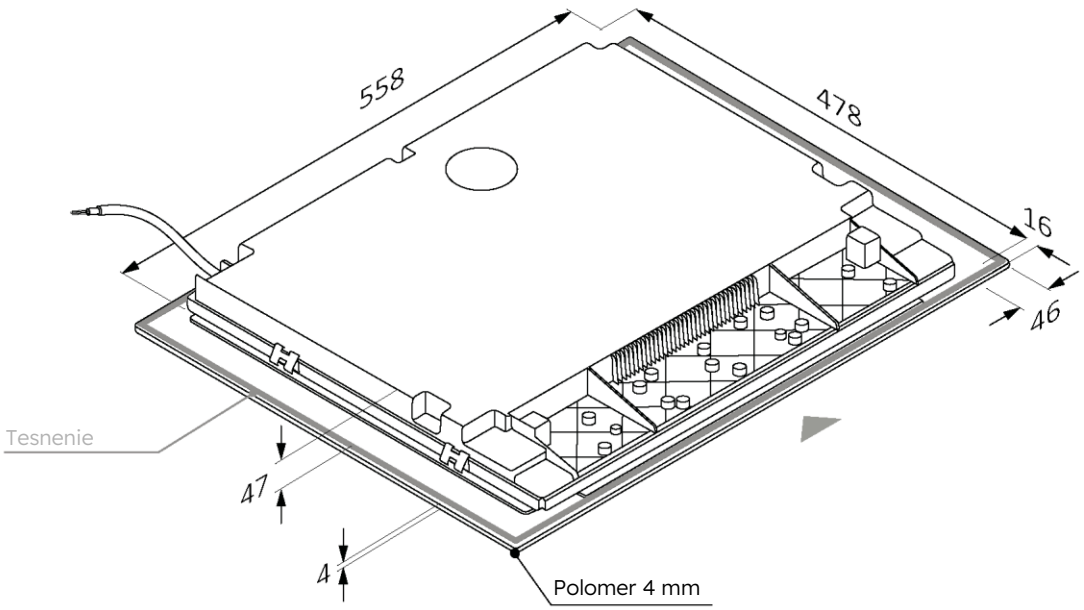

60 65 80 90

Rozmery v **mm**

**pohľad spredu**

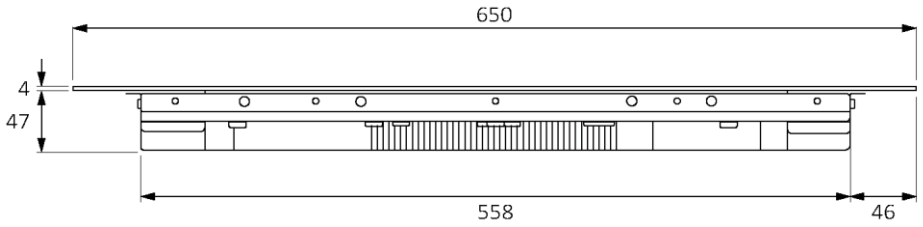


**Bočný pohľad**

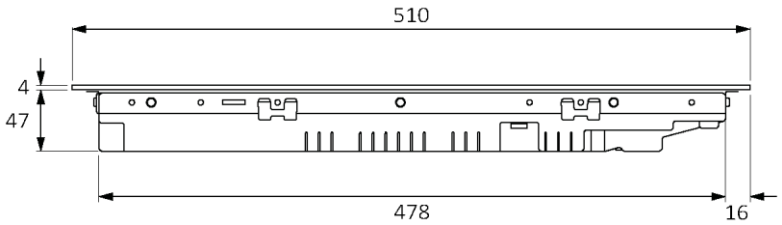

## 3.3 Šírka 80

Rozmery v **mm**

### Zadný axonometrický pohľad

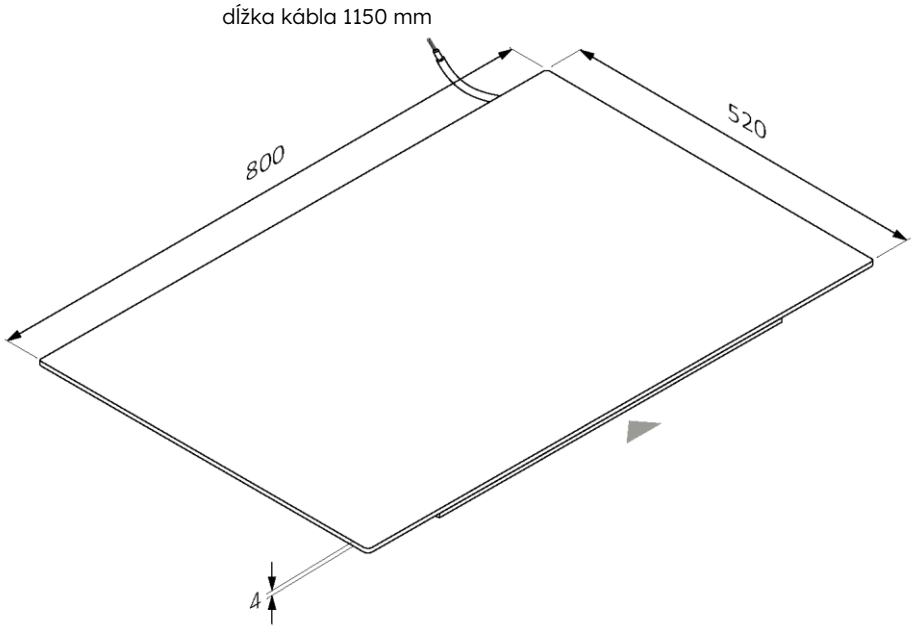


### Dolný axonometrický pohľad

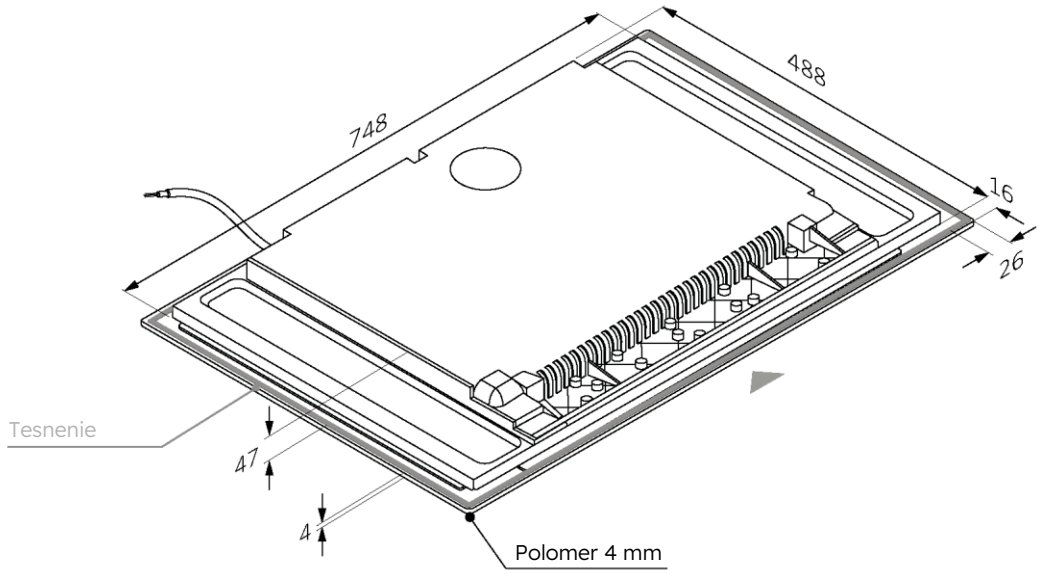

60 65 80 90

Rozmery v **mm**

**pohľad spredu**

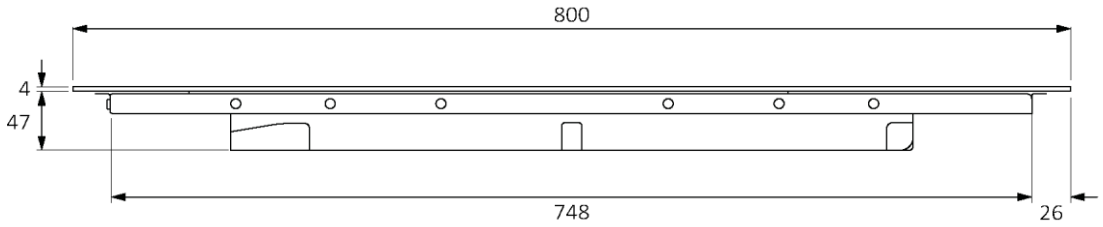


**Bočný pohľad**

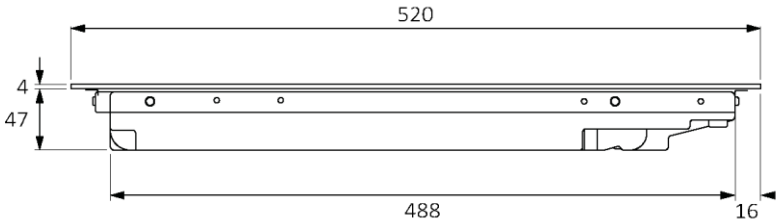

## 3.4 Šírka 90

Rozmery v **mm**

### Zadný axonometrický pohľad

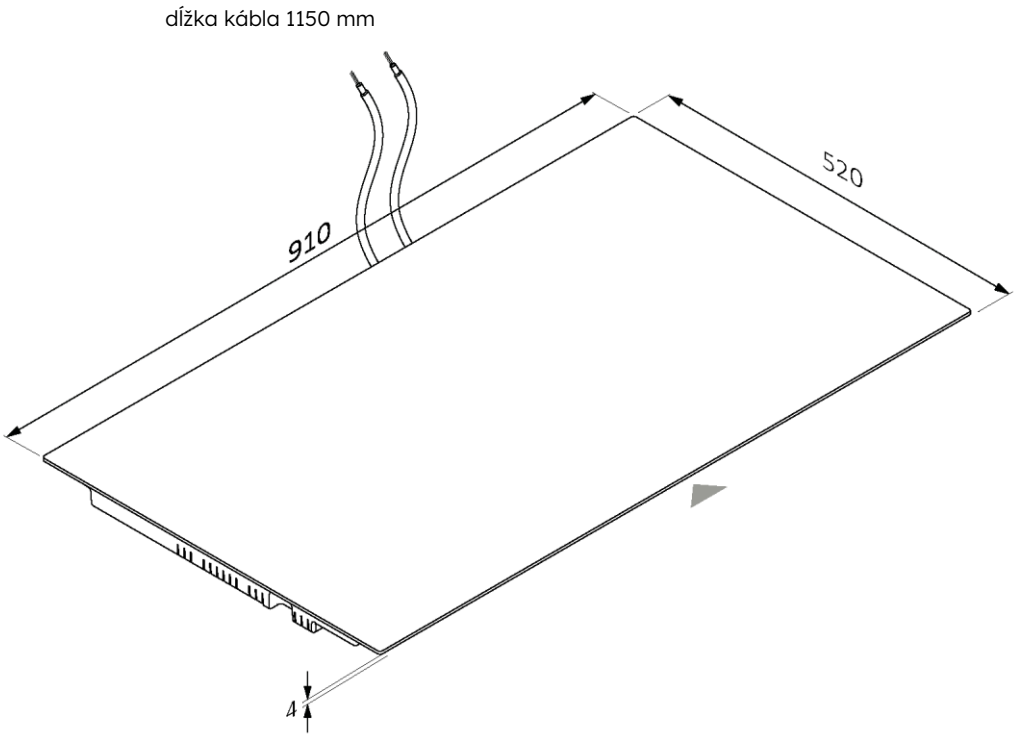


### Dolný axonometrický pohľad

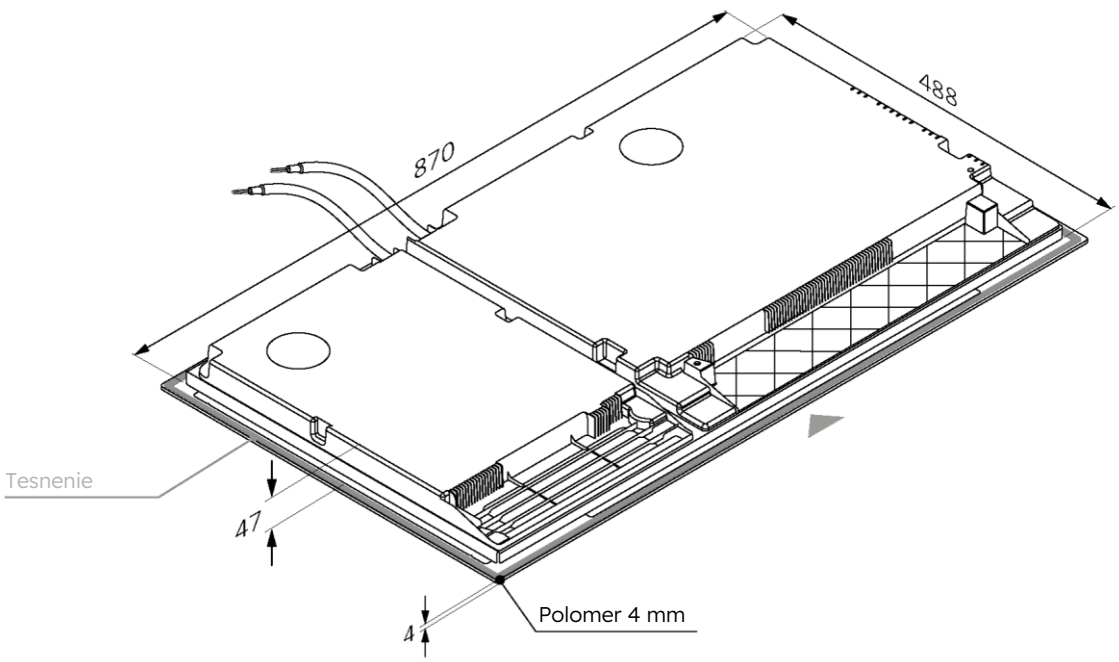

60 65 80 90

Rozmery v **mm**

**pohľad spredu**

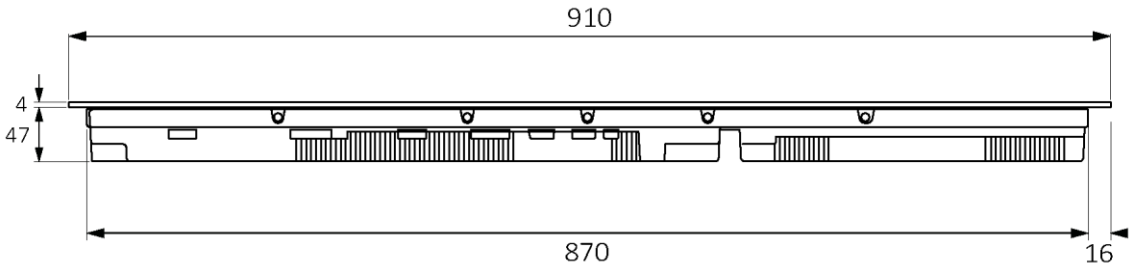


**Bočný pohľad**

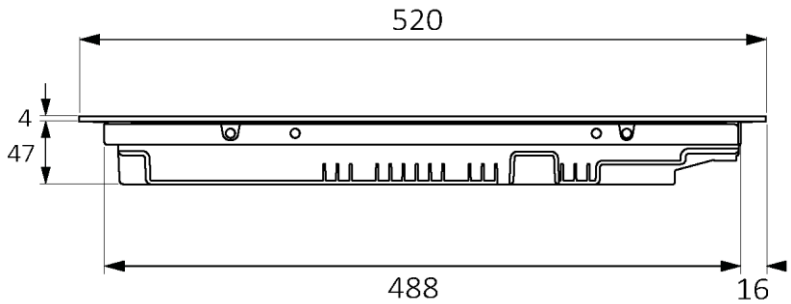

# 4 Nástroje na inštaláciu

## 4.1 Štandardná inštalácia

**Potrebné nástroje**

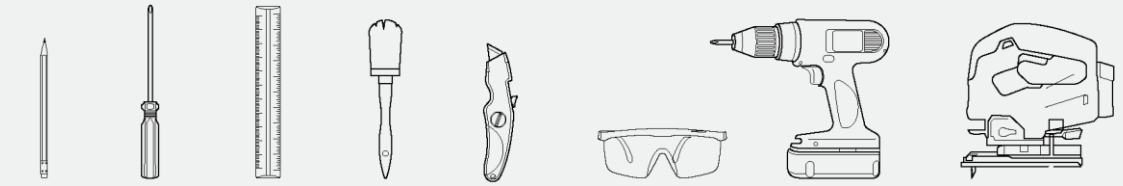

ceruzka | skrutkovač | pravítko | kefa | nôž | bezpečnostné okuliare | skrutkovač | lupienková píla

**Nástroje dodávané s výrobkom**

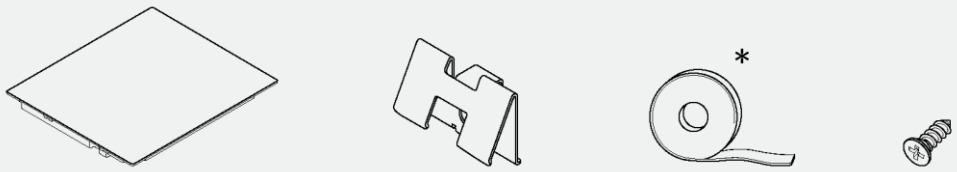


Varná doska | svorka 4 ks | tesnenie | skrutky 4 ks

## 4.2 Inštalácia zapustením

**Potrebné nástroje**

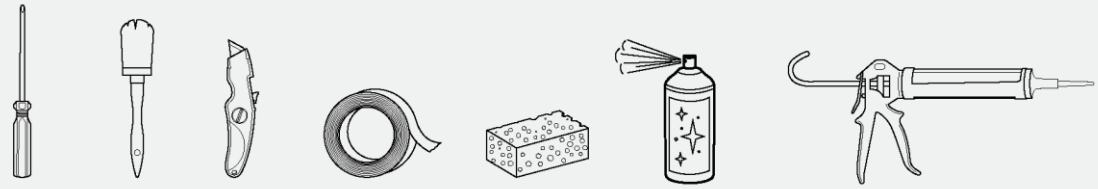

skrutkovač | kefa | nôž | páska | špongia | čistiaci sprej | silikón

**Nástroje dodávané s výrobkom**

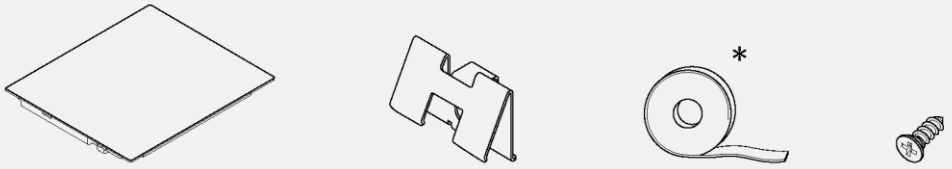


Varná doska | svorka 4 ks | tesnenie | skrutky 4 ks

* Pri modeloch s rozmerom 90 cm je tesnenie už nainštalované

## Preventívne opatrenia

- S ohľadom na bezpečnosť je tento výrobok v súlade s platnými predpismi;
- Vzdialenosť medzi varnou doskou a skrinkami alebo vstavanými spotrebičmi musí byť taká, aby sa zabezpečilo dostatočné vetranie a odvod vzduchu;
- Minimálna vzdialenosť medzi varnou doskou a odsávačom pár závisí od modelu odsávača pár **(A);**
- Vzdialenosť medzi varnou doskou a nástennými skrinkami musí brať do úvahy prítomnosť objemných predmetov (hrnce, naberačky atď.) a ich použitie **(B);**
- Minimálna vzdialenosť medzi otvorom varnej dosky a zadným panelom kuchyne/ zadným žľabom musí byť aspoň 35 mm **(C)** ;
- Dodržiavajte bezpečnú bočnú vzdialenosť od nábytku **(D).** Bočný kryt nábytku musí byť vyrobený z tepelne odolného materiálu;
- V priestore pod varnou doskou je potrebné ponechať medzi varnou doskou a akýmkoľvek iným predmetom voľný priestor aspoň 10 mm, ktorý by mohol byť ovplyvnený teplom vznikajúcim počas používania;
- Na zaistenie ventilácie výrobku postupujte podľa pokynov v tomto návode;
- Ak je výrobok nainštalovaný nad rúrou, prečítajte si aj pokyny na inštaláciu rúry.

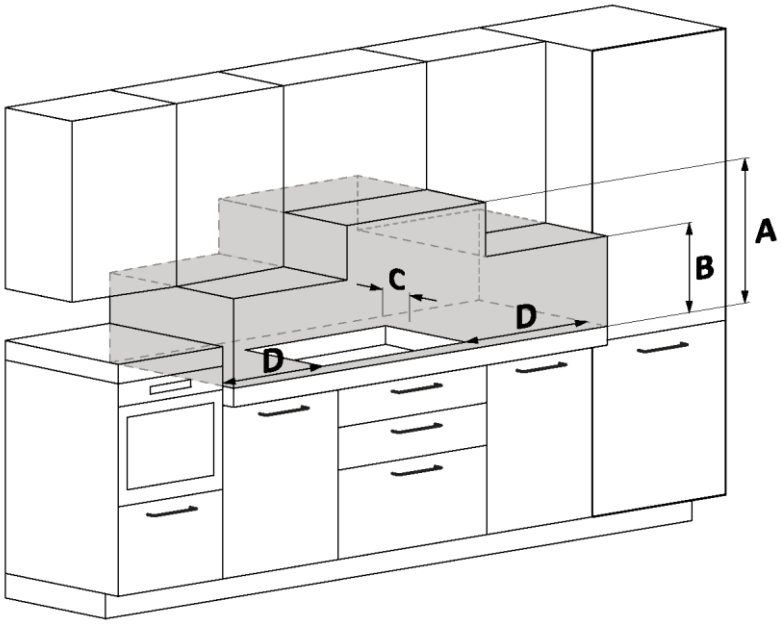


**A** Odporúčame vzdialenosť minimálne 650 mm, pozrite si aj príručku k digestoru;

**B** Zvážte užitočný priestor na manipuláciu s hrncami, naberačkami a inými predmetmi;

**C** 35 mm vzdialenosť od zapusteného otvoru k zadnému panelu/ochranným kachličkám;

**D** 35 mm: šírka varnej dosky 60;
55 mm: šírka varnej dosky 65;
35 mm: šírka varnej dosky 80;
35 mm: šírka varnej dosky 90.

# 6 Nábytok a ventilácia

## 6.1 Na dne rúry

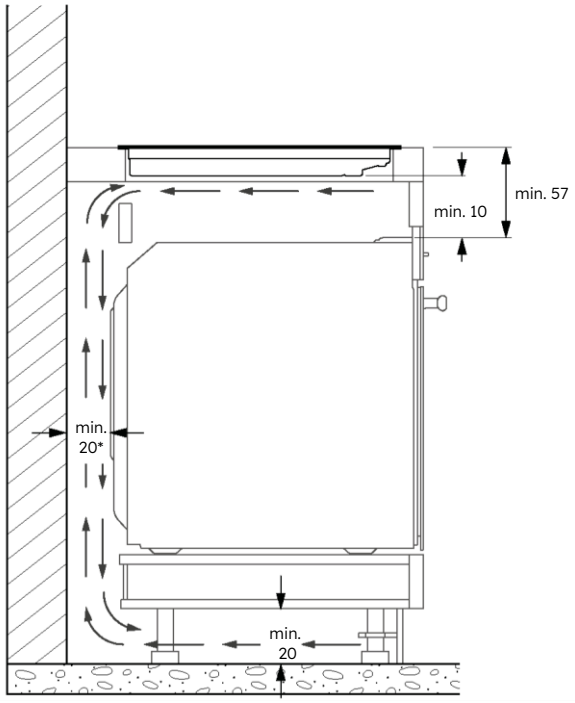


* Označenie týkajúce sa varnej dosky.
Informácie o rúre nájdete v príslušnom návode na inštaláciu.

## 6.2 Na podstavci so zásuvkami

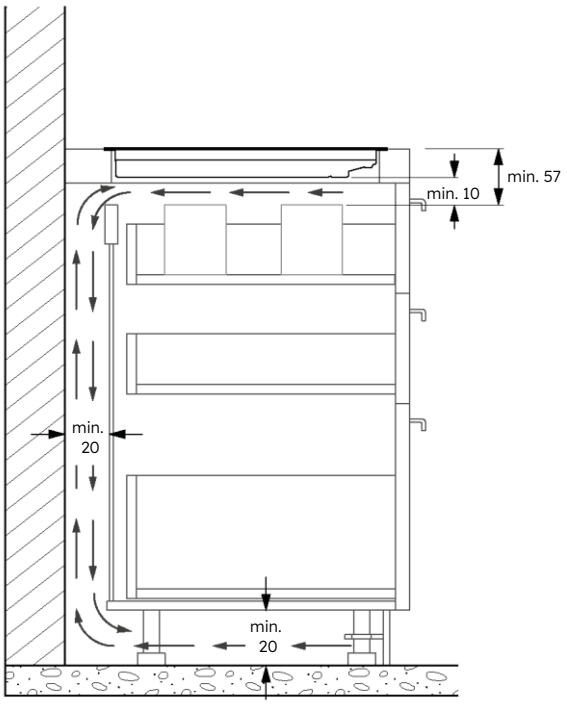

## 6.3 Na základni s policami

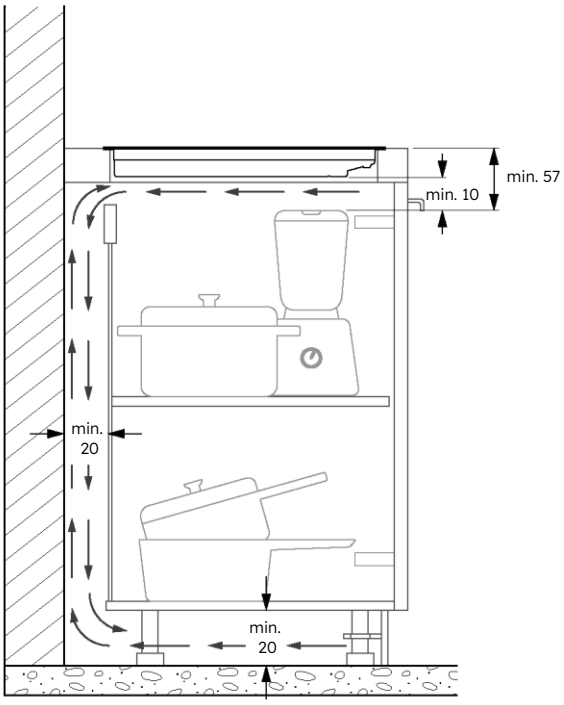


## 6.4 Hrúbky pracovnej dosky

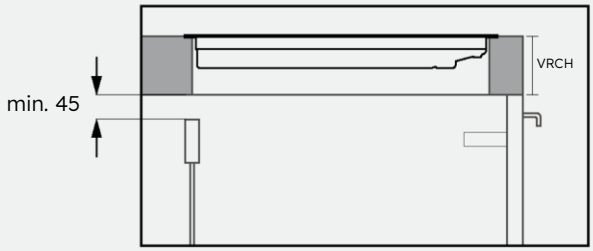


Nábytok s hrubou doskou: medzi hornou a zadnou retiazkou zabezpečte zadný otvor aspoň 45 mm.

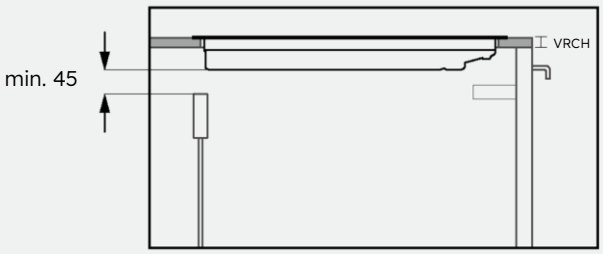


Nábytok s doskou s menšou hrúbkou: medzi varnou doskou a zadnou retiazkou zabezpečte zadný otvor aspoň 45 mm.

# 7 Rozmery pri vstavaní

- Kuchynská doska musí byť tvarovaná podľa nižšie uvedených schém;
- Zadná strana skrinky musí poskytovať otvory, postupujte podľa nižšie uvedených schém.

## 7.1 Šírka varnej dosky 60

**Štandardná inštalácia**

Rozmery v **mm**

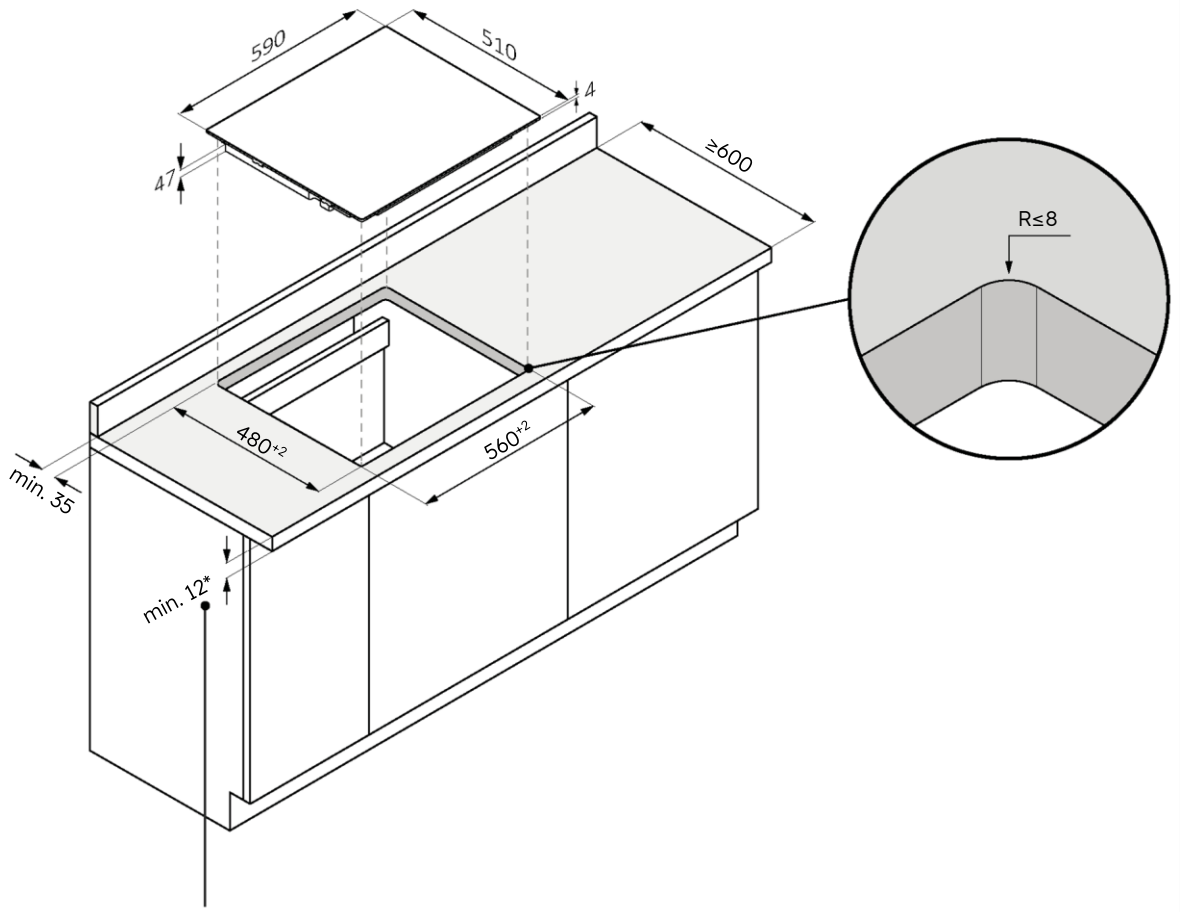


*28 s rúrou dole

**Inštalácia zapustením**

⚠ **VAROVANIE:** Nie je k dispozícii pre produkty so skoseným sklom.

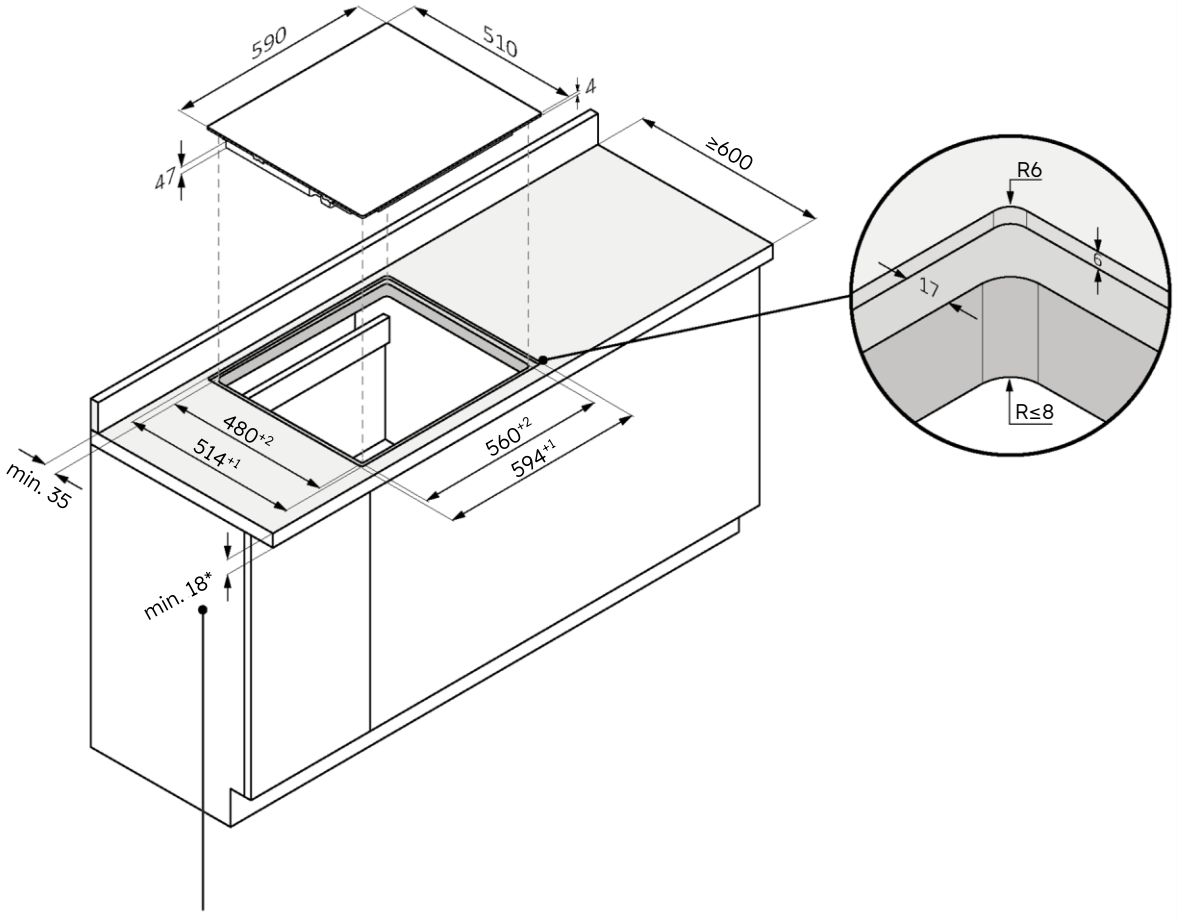


*34 s rúrou dole

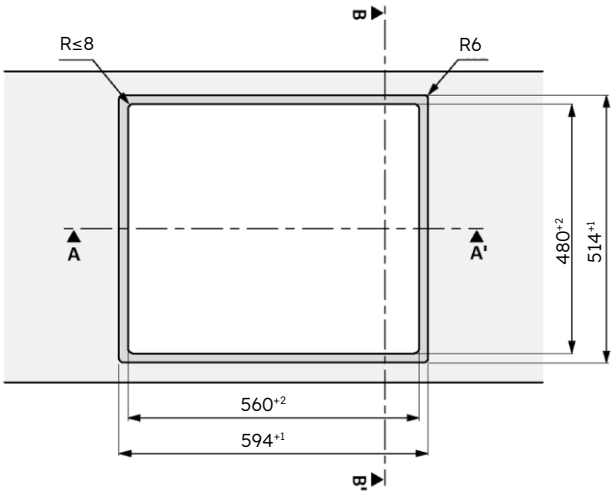


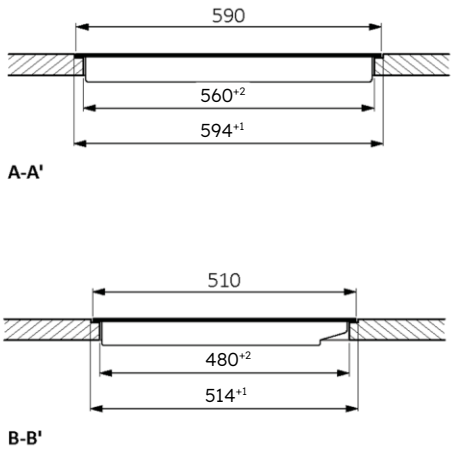

## 7.2 Šírka varnej dosky 65

**Štandardná inštalácia**

Rozmery v **mm**

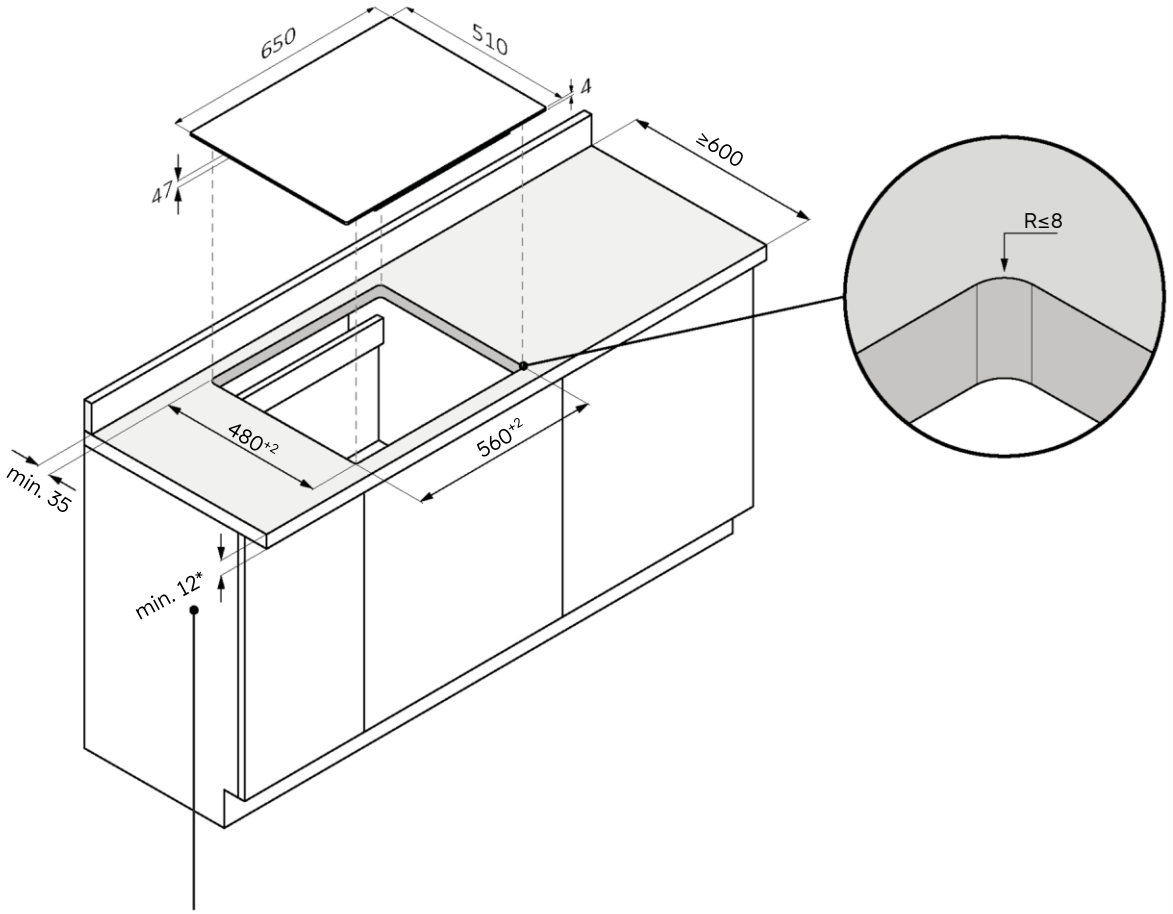


*28 s rúrou dole

**Inštalácia zapustením**

⚠ **VAROVANIE:** Nie je k dispozícii pre produkty so skoseným sklom.

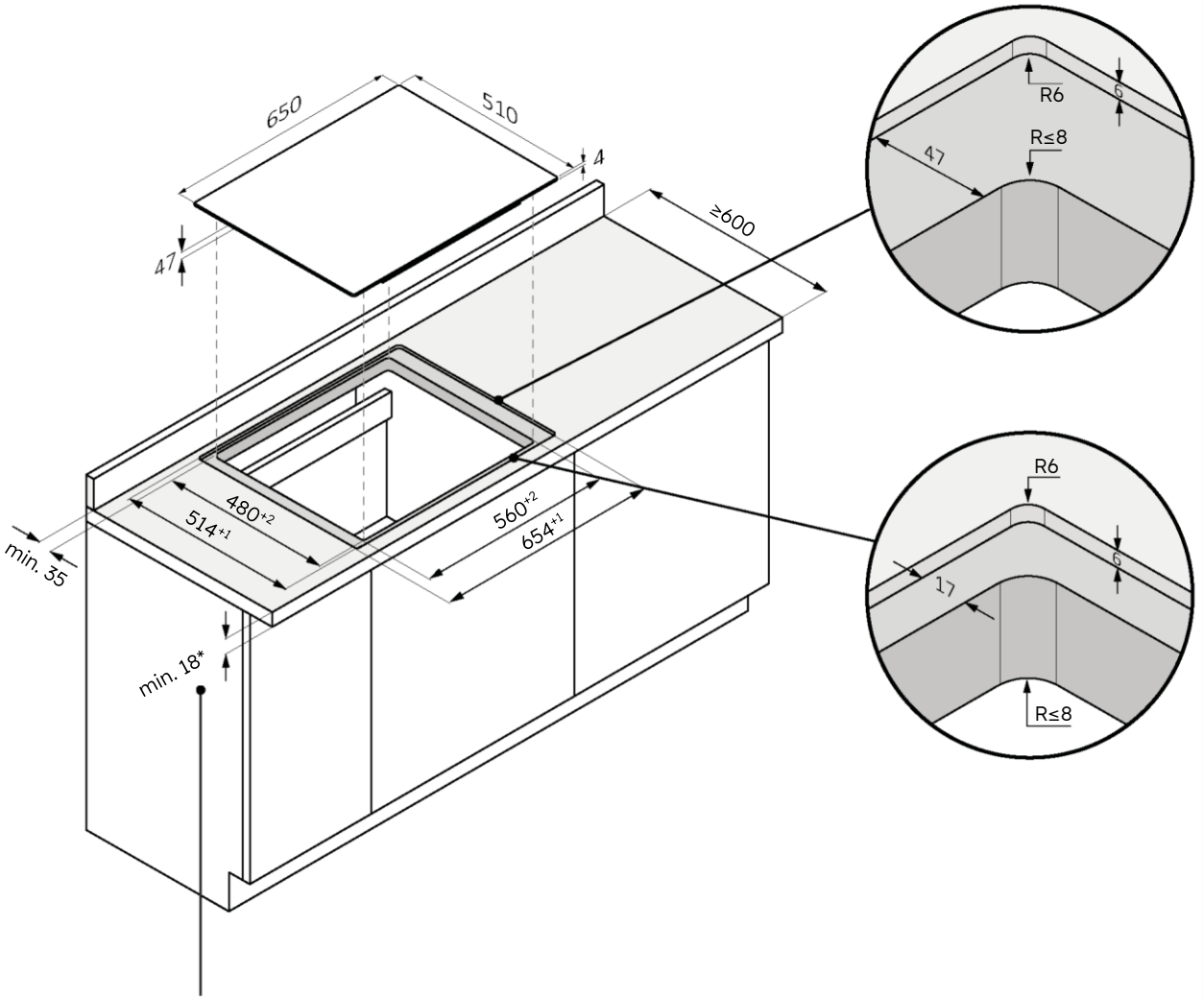


*34 s rúrou dole

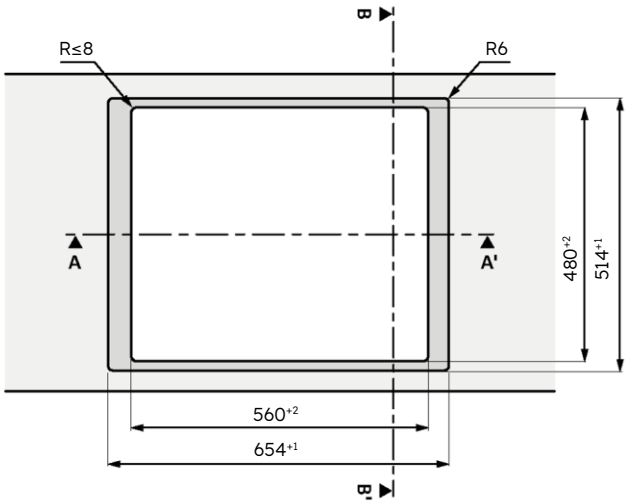


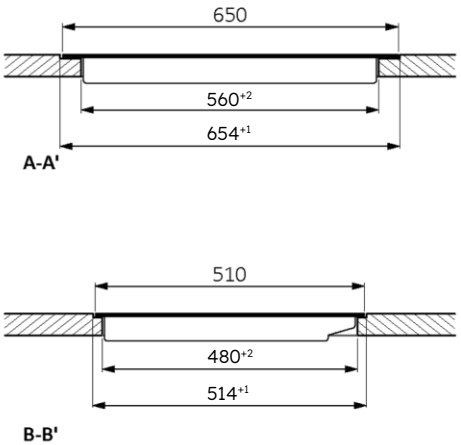

## 7.3 Šírka varnej dosky 80

**Štandardná inštalácia**

Rozmery v **mm**

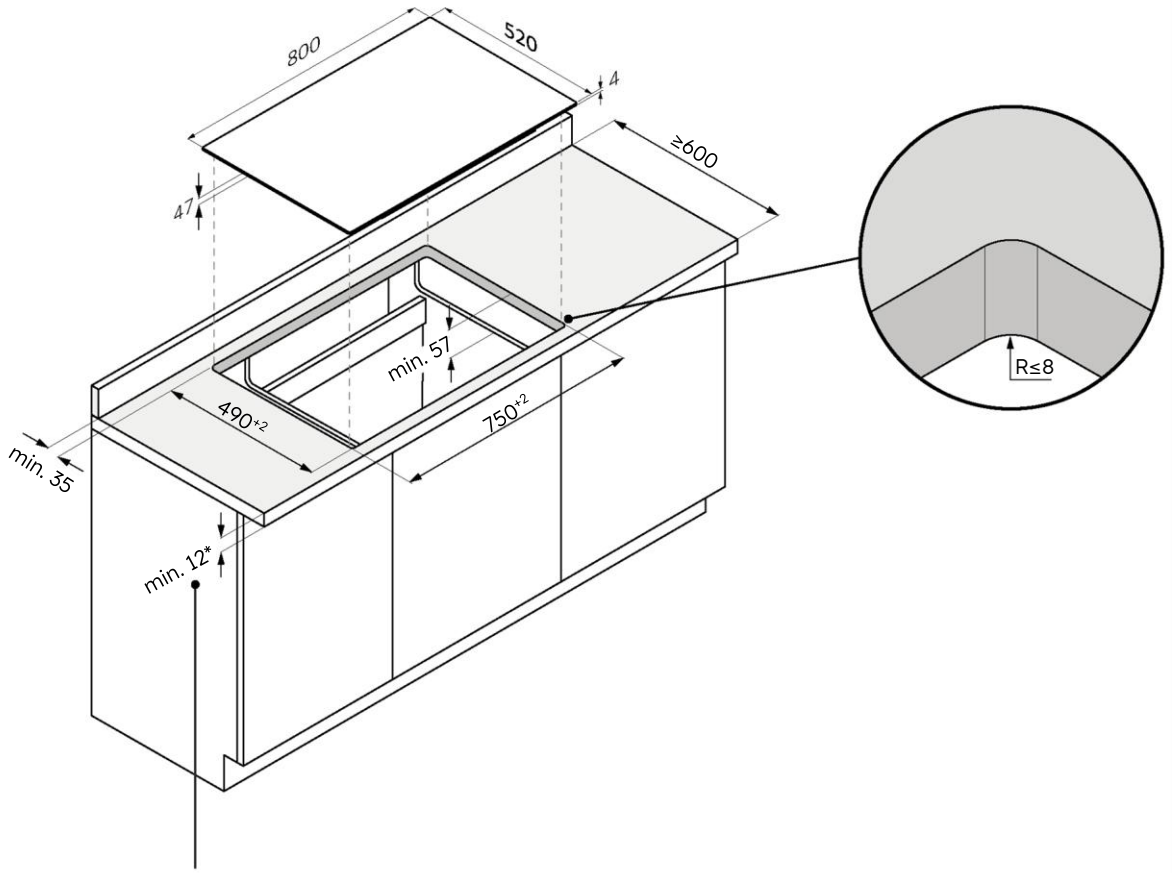


*28 s rúrou dole

**Inštalácia zapustením**

⚠ **VAROVANIE:** Nie je k dispozícii pre produkty so skoseným sklom.

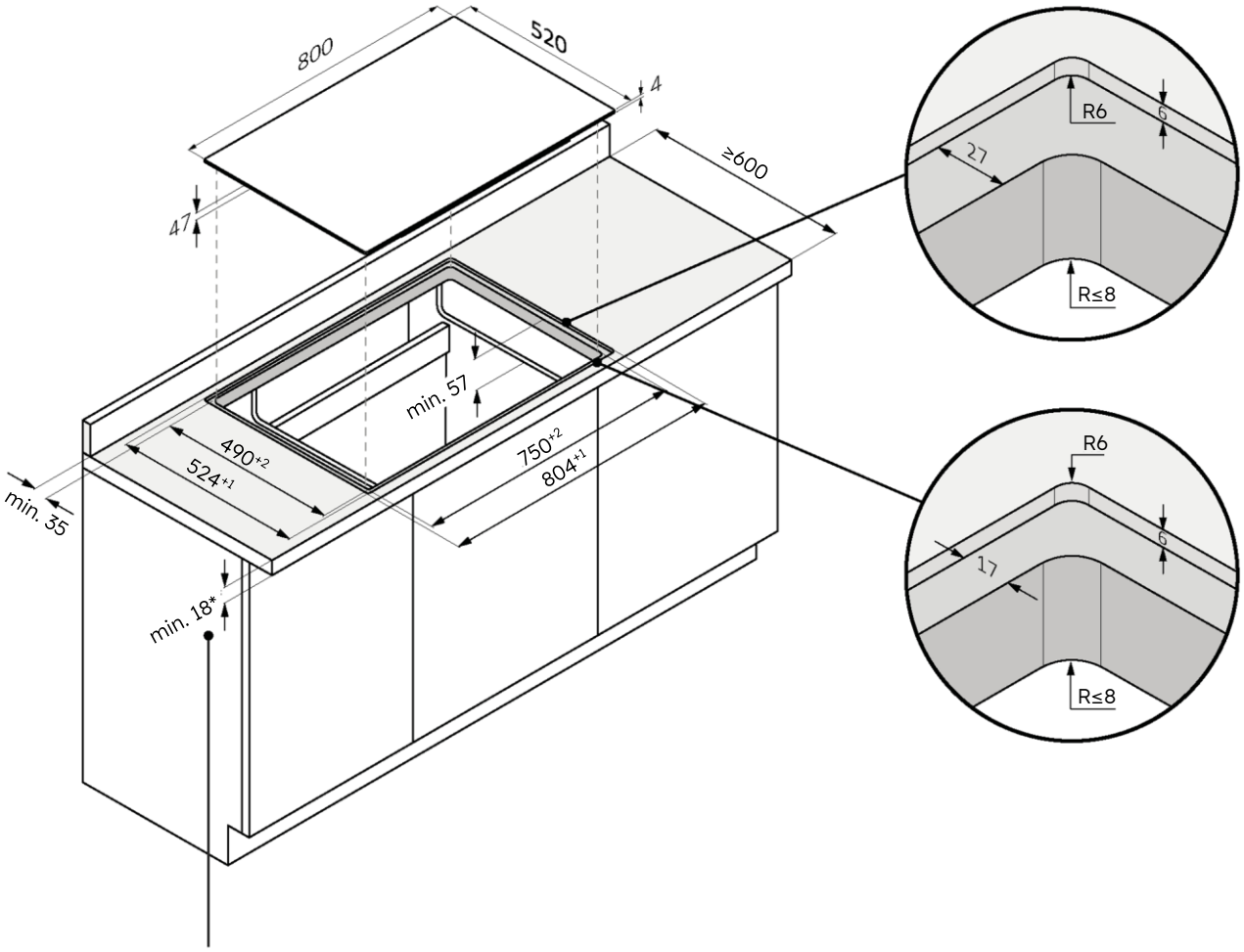


*34 s rúrou dole

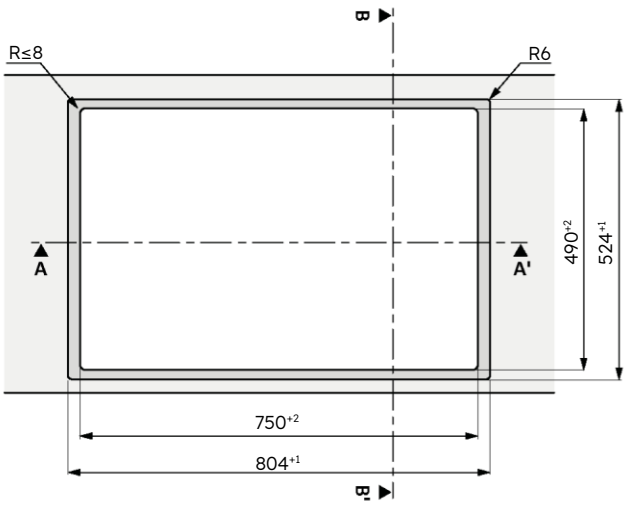


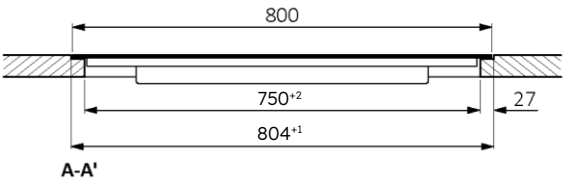


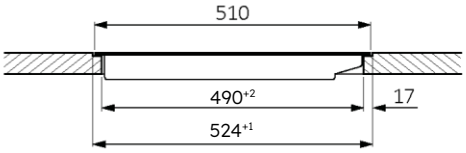

## 7.4 Šírka varnej dosky 90

**Štandardná inštalácia**

Rozmery v **mm**

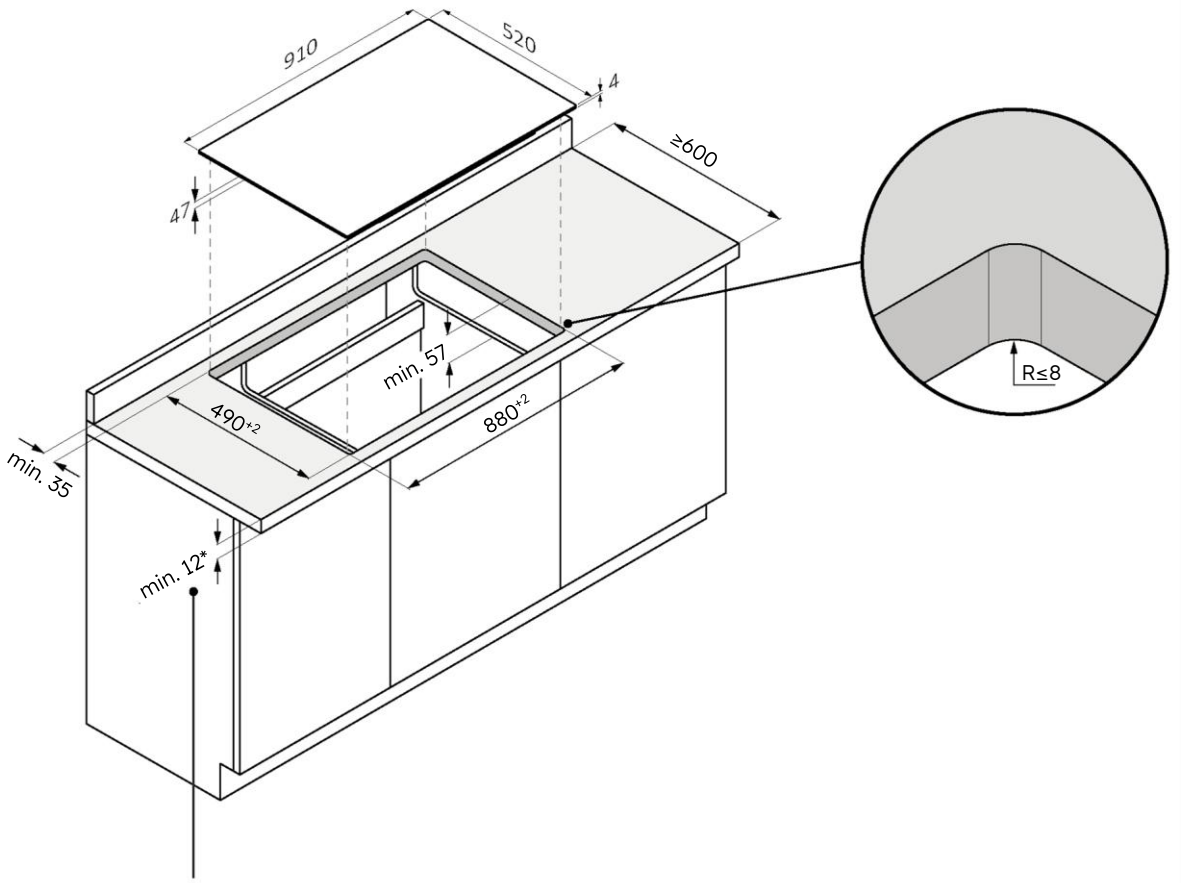


*28 s rúrou dole

### Inštalácia zapustením

⚠ **VAROVANIE:** Nie je k dispozícii pre produkty so skoseným sklom.

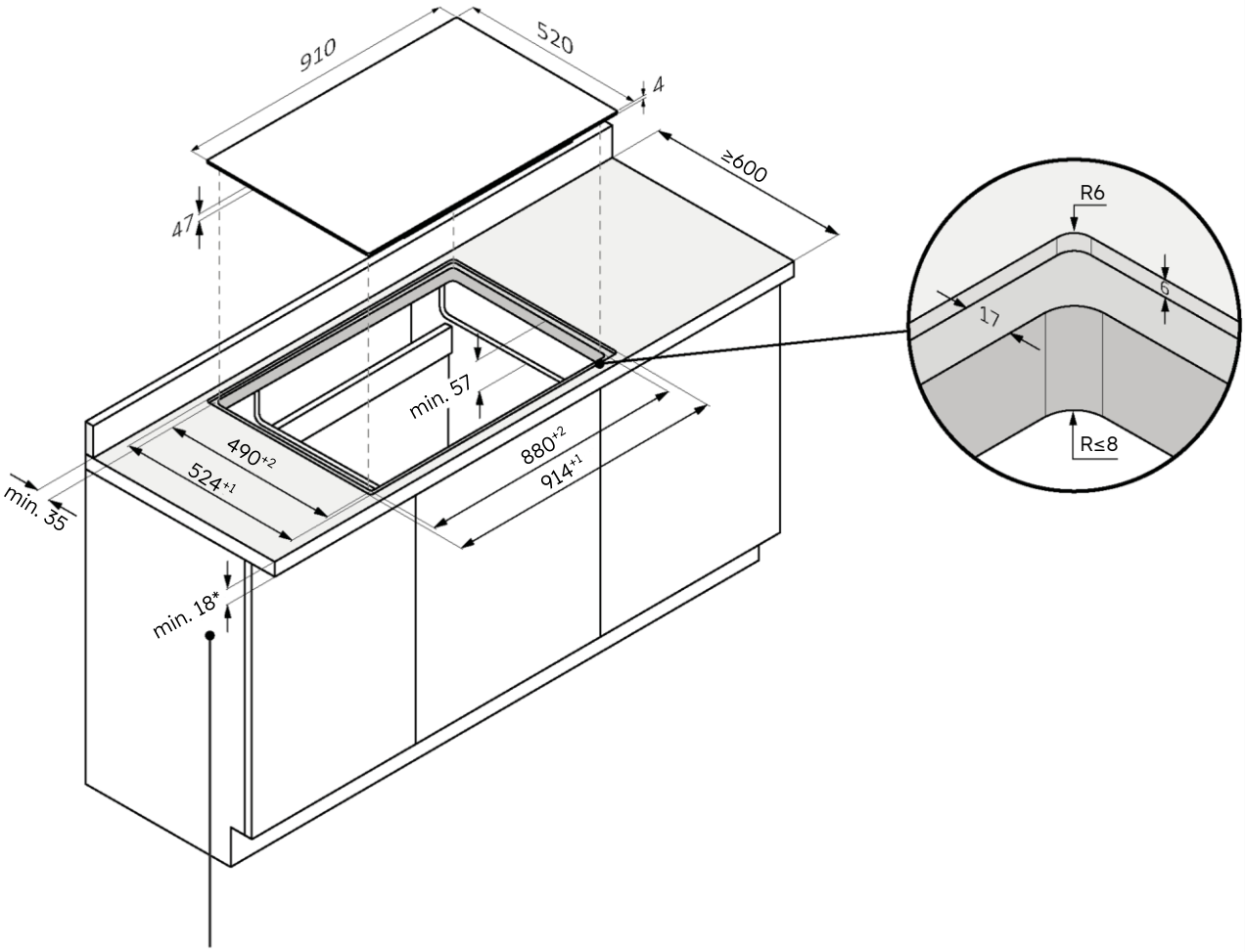


*34 s rúrou dole

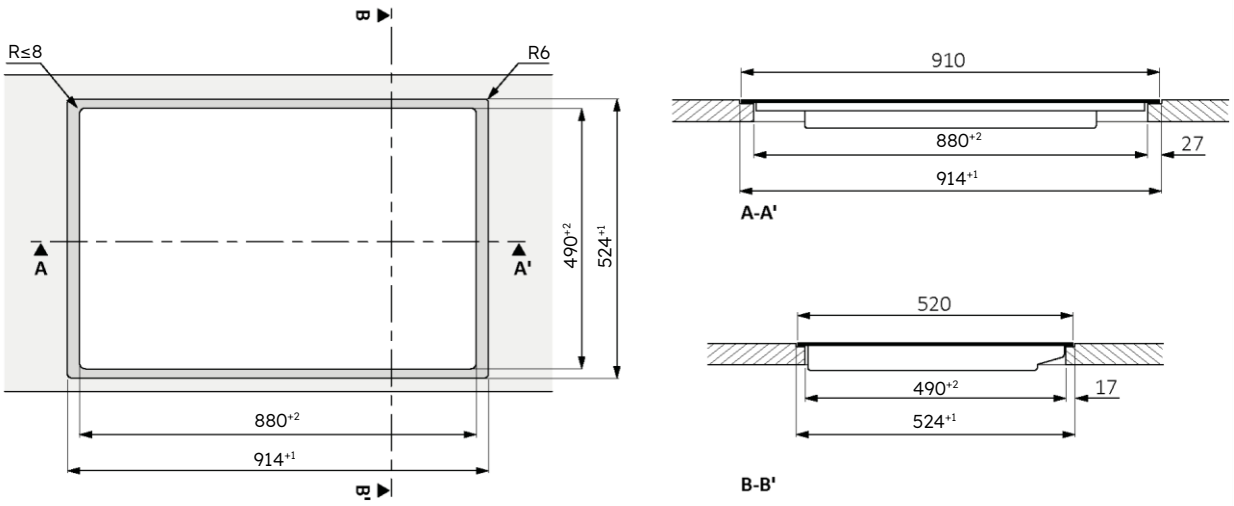

# 8 Zapojenie do elektrickej siete

## 8.1 Bezpečnostné upozornenia

**Ak chcete vykonať elektrické zapojenie spotrebiča bezpečne, dodržiavajte nasledujúce upozornenia:**

- Akákoľvek neodborne vykonaná oprava, inštalácia a údržba môže vážne ohroziť používateľa;
- Výrobca vyhlasuje, že nenesie žiadnu zodpovednosť za priame alebo nepriame škody spôsobené nesprávnou inštaláciou, údržbou alebo opravou. Okrem toho nezodpovedá za škody spôsobené chýbajúcim alebo prerušeným uzemňovacím vedením (úraz elektrickým prúdom);
- Varnú dosku nechajte pripojiť k elektrickej sieti iba kvalifikovanému technikovi, ktorý pozná a dodržiava miestne predpisy a ďalšie predpisy miestnej energetickej spoločnosti;
- Výrobok spadá do triedy ochrany I a môže fungovať iba vtedy, ak je vybavený uzemňovacím vodičom;
- Výrobok musí byť počas inštalácie odpojený od elektrického napájania;
- Počas inštalácie neklaďte na povrch varnej dosky kovové predmety (napr. nože, vidličky, lyžice a pokrievky), pretože sa môžu zohriať;
- Výrobok pripojte iba pomocou dodaného kábla;
- Výrobok musí byť zapojený do správne nainštalovanej elektrickej siete;
- V prípade nesprávnej inštalácie, zásahu do spotrebiča a nesprávneho pripojenia zaniká platnosť záruky na výrobok;
- Ak je elektrický napájací kábel poškodený, mal by ho vymeniť výrobca, servisný technik alebo podobne kvalifikovaná osoba, aby sa predišlo riziku;
- Pripojenie k spoľahlivému uzemňovaciemu systému je nevyhnutné a povinné;
- Tento spotrebič musí inštalovať a uzemniť iba riadne kvalifikovaná osoba;
- Pred akoukoľvek prácou alebo údržbou odpojte spotrebič od hlavného napájania;
- Tento spotrebič musí byť pripojený k okruhu, ktorý obsahuje izolačný spínač, ktorý zabezpečuje úplné odpojenie od zdroja energie;
- Úpravy domáceho elektrického systému smie vykonávať iba kvalifikovaný elektrikár;
- Nedodržanie týchto odporúčaní môže mať za následok zásah elektrickým prúdom alebo smrť;
- Varná doska musí byť pripojená k napájaniu cez omnipolárne odpojovacie zariadenie, ktoré zaisťuje oddelenie kontaktov v súlade s kategóriou preplňovania III. Toto zariadenie musí vydržať maximálne pripojené zaťaženie a spĺňať platné predpisy.

⚠ **VAROVANIE:** Aby sa predišlo akémukoľvek nebezpečenstvu spôsobenému náhodným resetovaním tepelnej poistky, spotrebič sa nesmie napájať externým spínacím zariadením, ako je časovač, ani nesmie byť pripojený k obvodu, ktorý sa pravidelne zapína a vypína.

- **Elektrický napájací kábel:** spotrebič je vybavený napájacím elektrickým káblom, ktorý musí byť pripojený k elektrickej sieti domácnosti. Zistite rôzne možnosti pripojenia v závislosti od typu domáceho napájania z príslušnej schémy. Typový štítok tiež uvádza povolené prípojné napätie pre tento spotrebič a relatívny príkon.

## 8.2 Pokyny

**Spotreba energie**
Pozri štítok s údajmi o výrobku.

**Diferenciálny istič (záchrana života)**
Odporúča sa použitie prúdového chrániča (istič zvodového prúdu) s vypínacím prúdom, ktorý vyhovuje súčasným normám.

**Separačné zariadenia**
V prípade potreby použitia musí byť varná doska pripojená k napájaniu cez omnipolárne odpojovacie zariadenie, ktoré zabezpečuje oddelenie kontaktov podľa kategórie prepätia III. Takéto zariadenie musí vydržať maximálne zaťaženie pri zapojení a spĺňať súčasné normy.

**Elektrický napájací kábel**
Výrobok je vybavený napájacím káblom, ktorý musí byť pripojený k domácej sieti. Zistite rôzne možnosti pripojenia v závislosti od typu domáceho napájania z príslušnej schémy. Typový štítok tiež uvádza povolené prípojné napätie pre tento spotrebič a relatívny príkon.

**Výmena elektrického napájacieho kábla**
Kábel nevymieňajte sami. Obráťte sa na autorizované asistenčné centrum.

## 8.3 Ďalšie rady

Používanie akéhokoľvek domáceho spotrebiča si vyžaduje dodržiavanie určitých základných pravidiel:

- Pri odpájaní spotrebiča od zdroja energie neťahajte za napájací kábel;
- Spotrebiča sa nedotýkajte mokrými ani vlhkými rukami alebo nohami;
- Všeobecne sa neodporúča používať adaptéry, rozvodky alebo predlžovacie káble;
- V prípade poruchy a/alebo poklesu výkonu spotrebič vypnite a nemanipulujte s ním.

## 8.4 Schéma pripojenia

60 65 80 90

Dodržiavajte miestne predpisy a všetky ďalšie požiadavky miestneho dodávateľa elektrickej energie. Postupujte podľa schémy zapojenia napájacieho kábla pre varné dosky s priemerom 60, 65 a 80 cm uvedenej nižšie.

**Pripojenie spotrebiča**
Dodržujte pripojovacie údaje na typovom štítku.
Zapojenie vykonajte výlučne podľa príslušnej schémy:

- BR: hnedá
- BL: modrá
- YE/GN: žltá a zelená
- BK: čierna
- GY: sivá

**Jednofázové** 220-240 V 1L/1N ~ 50/60Hz

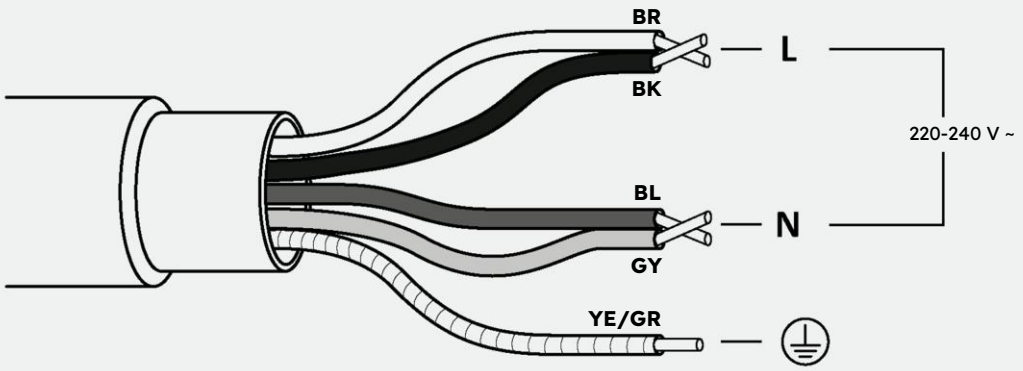


**Trojfázové** 220 – 240 V 2L/1N ~ 50/60 Hz

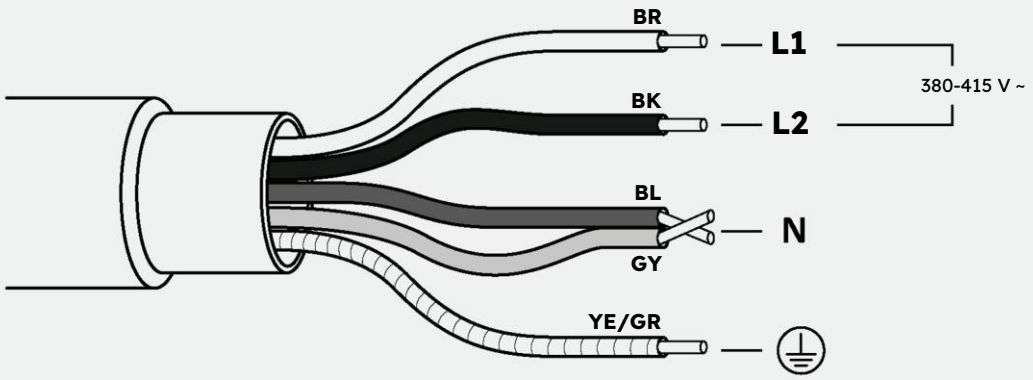

## 8.5 Schéma pripojenia

60 65 80 90

Dodržiavajte miestne predpisy a všetky ďalšie požiadavky miestneho dodávateľa elektrickej energie. Pri napájacích kábloch pre varné dosky šírky 90 cm postupujte podľa schémy zapojenia uvedenej nižšie.

**Pripojenie spotrebiča**
Dodržujte pripojovacie údaje na typovom štítku.
Zapojenie vykonajte výlučne podľa príslušnej schémy:

- BR: hnedá
- BL: modrá
- YE/GN: žltá a zelená
- BK: čierna
- GY: šedá

**Jednofázové** 220 – 240 V 1L/1N ~ 50/60 Hz

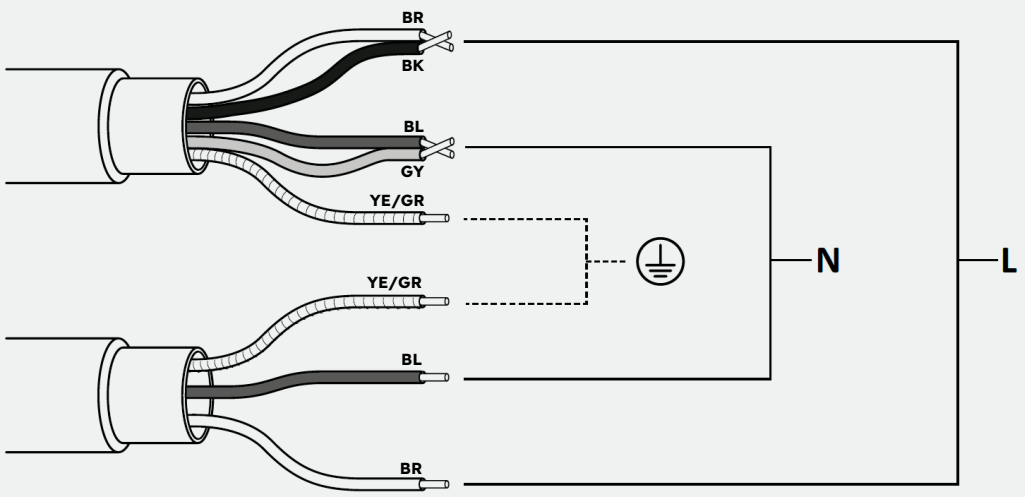


**Trojfázové** 380 – 415 V 3L/1N ~ 50/60 Hz

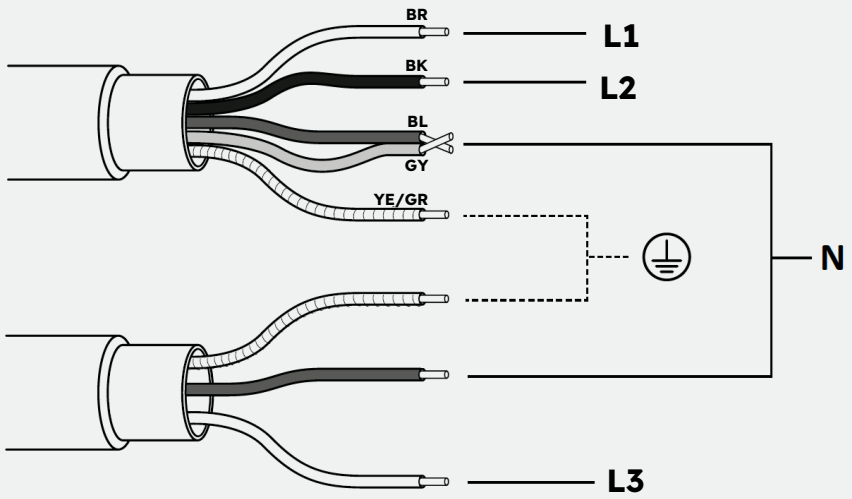

# 9 Pokyny na inštaláciu

## 9.1 Varovania

- Na ochranu pred vlhkosťou a vsakovaním kvapalín musia byť všetky rezané plochy utesnené vhodným prípravkom;
- Výrobok musí byť v dokonalej horizontálnej polohe;
- Odstráňte všetky priečne tyče, ktoré sa nachádzajú v oblasti výrezu v pracovnej doske **(obr. 1);**

**obr. 1**

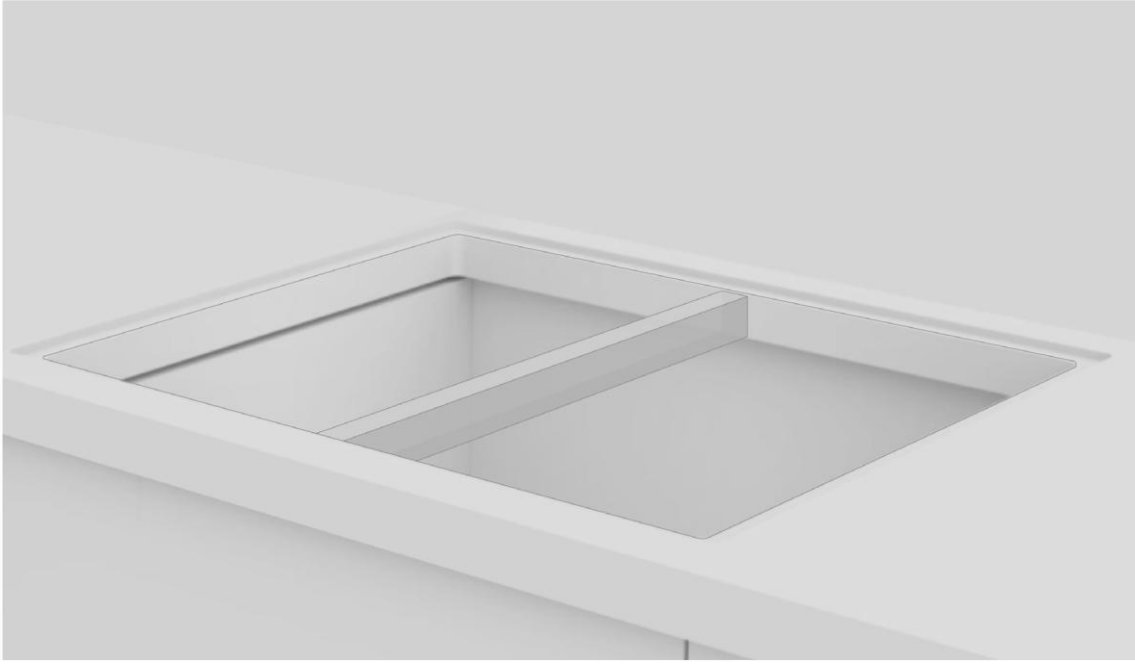

- Pred inštaláciou skontrolujte, či je tesnenie varnej dosky správne umiestnené **(obr. 2);**

**obr. 2**

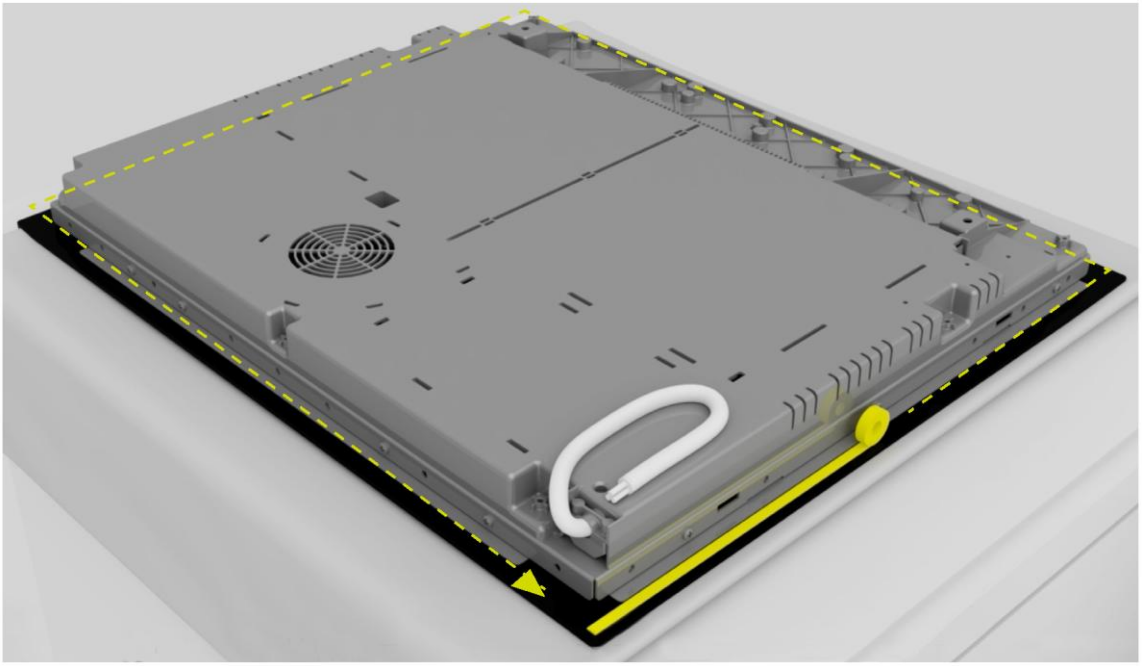

- Nosná plocha varnej dosky musí byť dokonale hladká, aby dosadala rovnomerne a aplikované tesnenie poskytovalo dostatočné utesnenie **(obr. 3);**

**obr. 3**

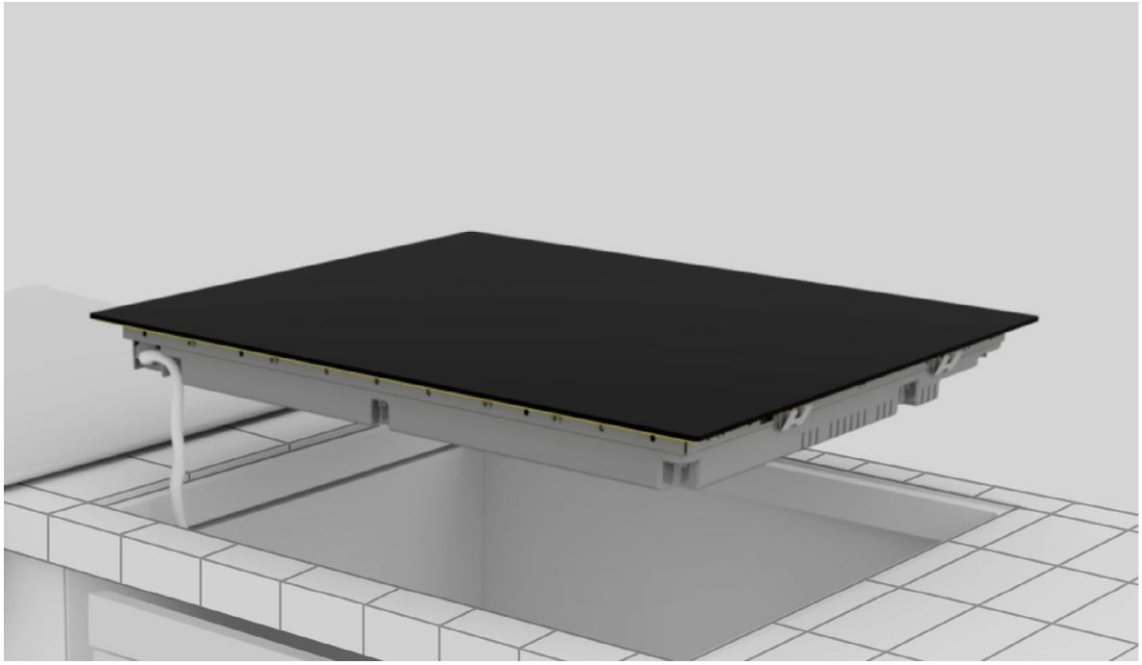

- Varnú dosku nepripevňujte silikónom ani iným lepidlom! Takéto upevnenie by výrobok poškodilo, ak by ste ho rozoberali **(obr. 4);**

**obr. 4**

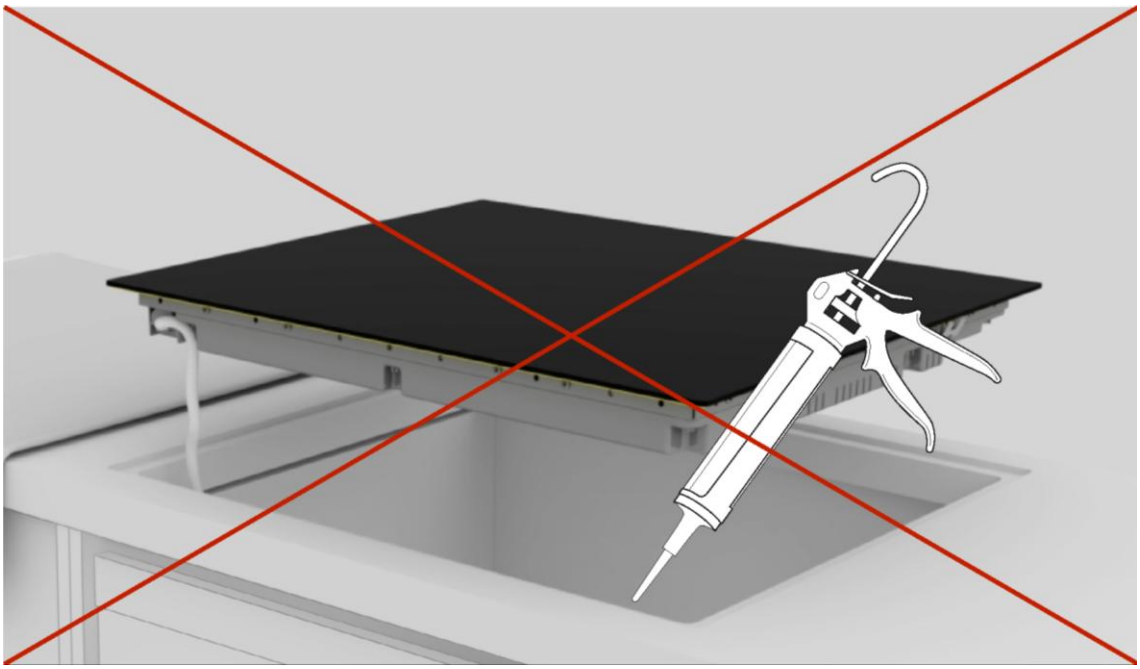

## 9.2 Podrobné pokyny na inštaláciu

Obrázky nižšie zobrazujú kroky inštalácie výrobku.

Video o inštalácii výrobku si môžete pozrieť naskenovaním QR kódov alebo kliknutím na nasledujúce linky.

60 65 80 90

**Štandardná inštalácia**

link

**Inštalácia zapustením**

link

60 65 80 90

**Štandardná inštalácia**

link

**Inštalácia zapustením**

link

**1**

Zapojte nástroje uvedené v kapitole „Nástroje na inštaláciu“ v príručke. Položte vedľa balenia produktu handru, na ktorú sa položí varná doska.

**2**

Noste rukavice. Odstráňte obal a obal, aby ste nepoškodili sklo varnej dosky.

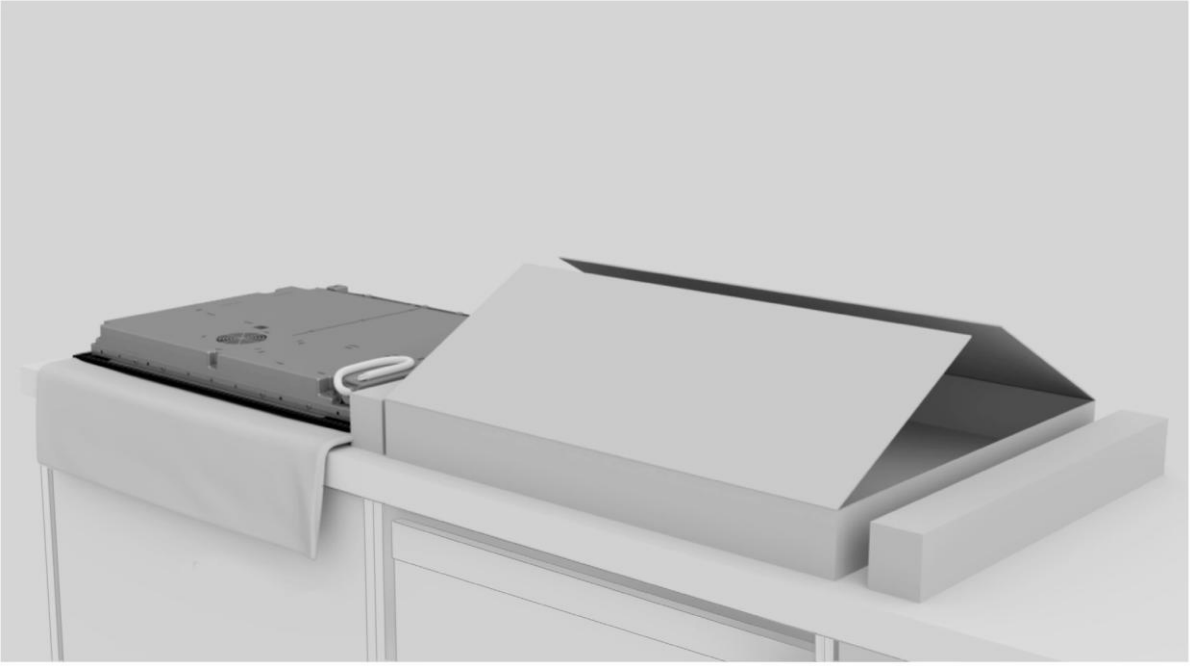

**3**

Umiestnite varnú dosku tak, že ju položíte hore nohami na handričku, ktorá bola predtým položená vedľa obalu.

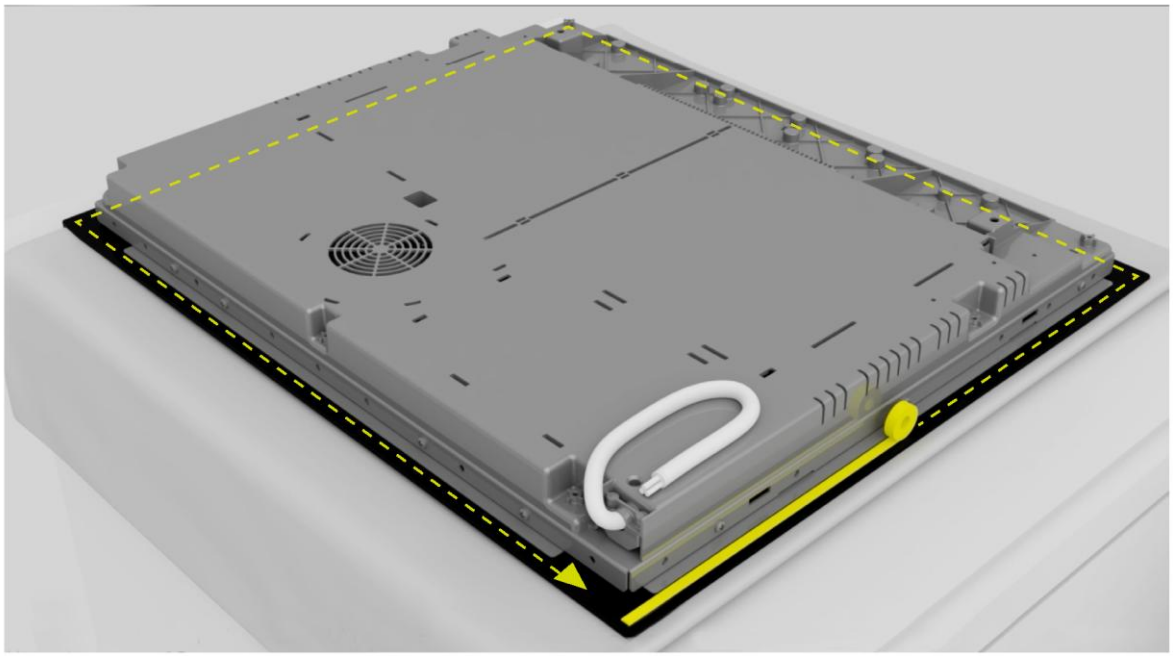

**4**

Naneste tesnenie po obvode.

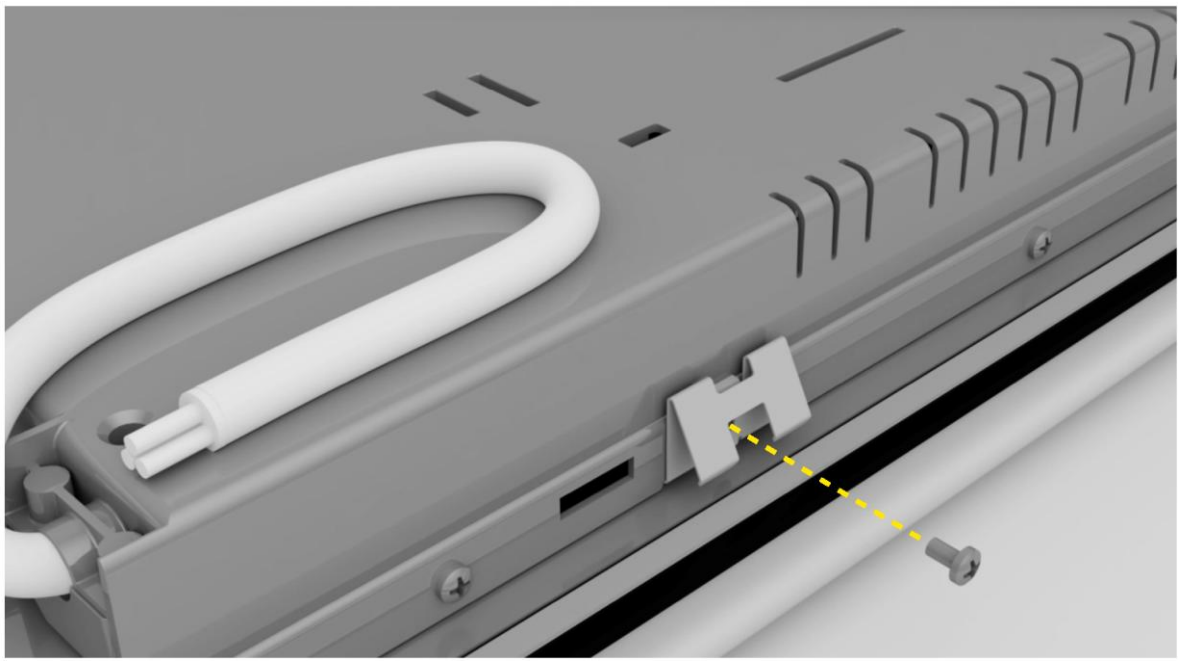

**5**

Pripevnite svorky na krátke strany varnej dosky.

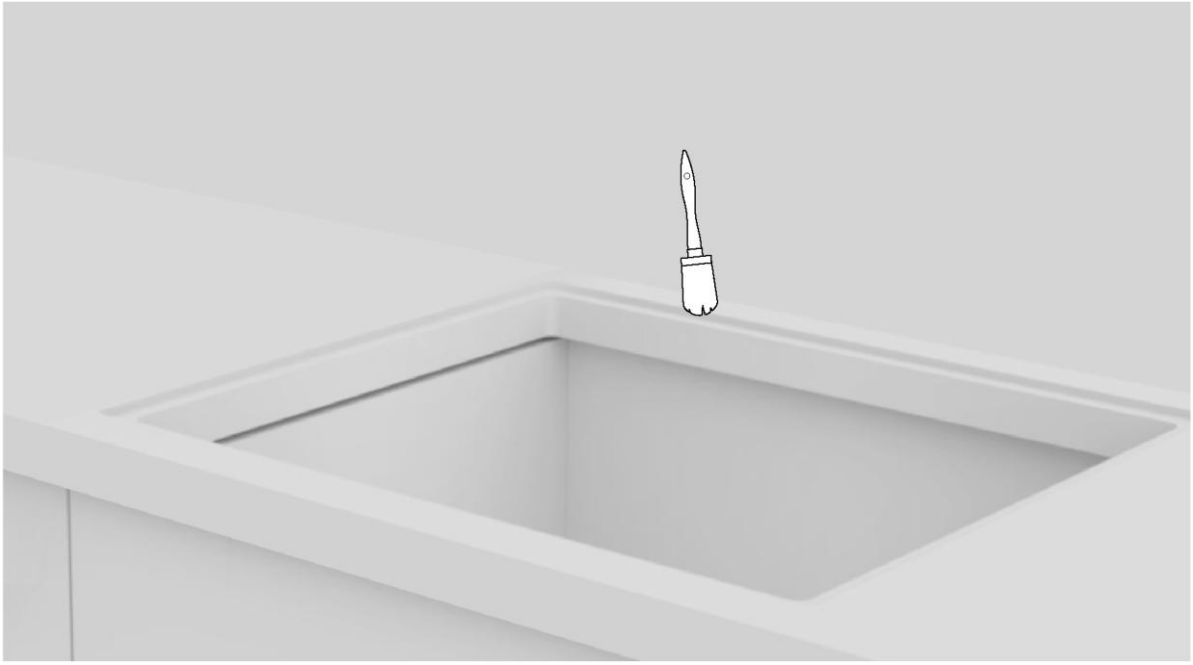

**6**

Vyčistite okraj zapustenej oblasti.

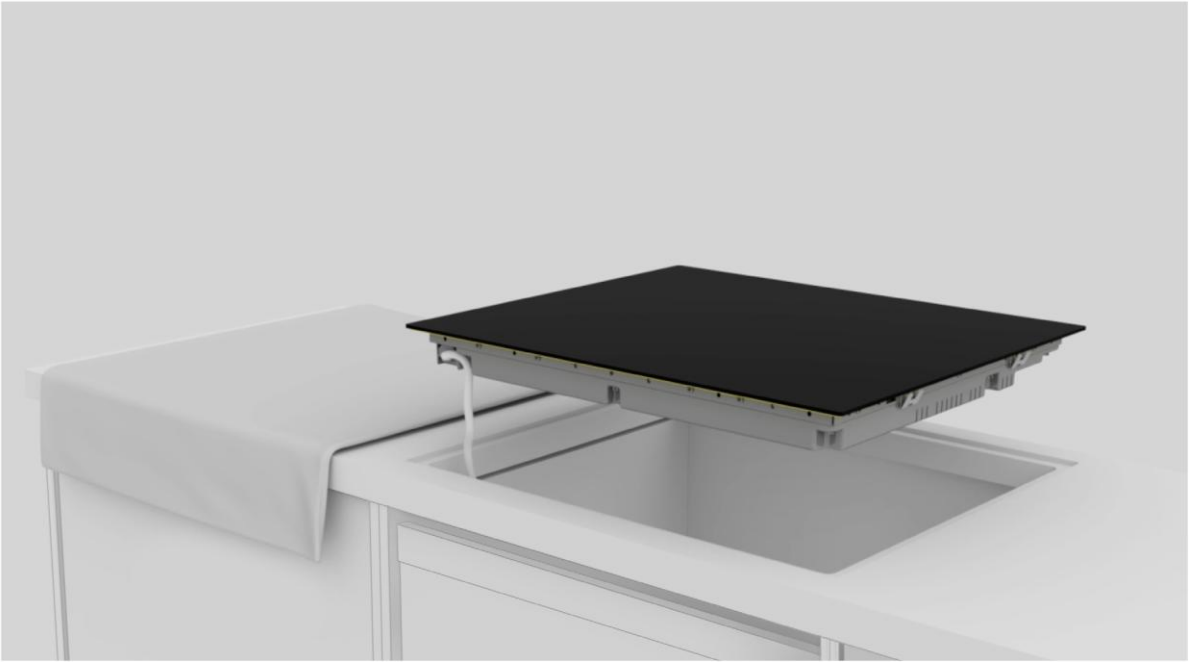

**7**

Pripojte napájací kábel podľa schémy zapojenia uvedenej v časti „Sieťové pripojenie“ v príručke (počas pripojenia do siete nesmú byť na varnej doske žiadne iné predmety).

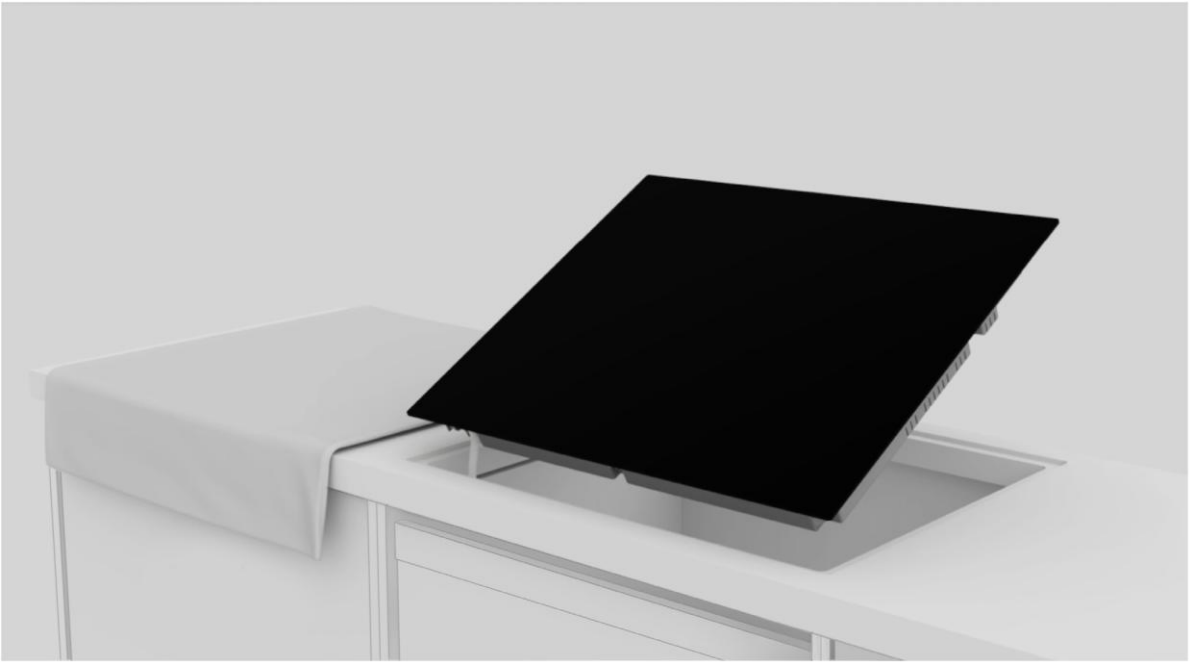

**8**

Umiestnite varnú dosku do stredu zárezu. Uistite sa, že tesnenie varnej dosky leží na pracovnej doske, aby bolo zaručené utesnenie.

**a.**

**b.**

**9**

**a.** Pre štandardnú inštaláciu: inštalácia dokončená;
**b.** Pri inštalácii pod omietku: postupujte podľa krokov na nasledujúcich stranách.

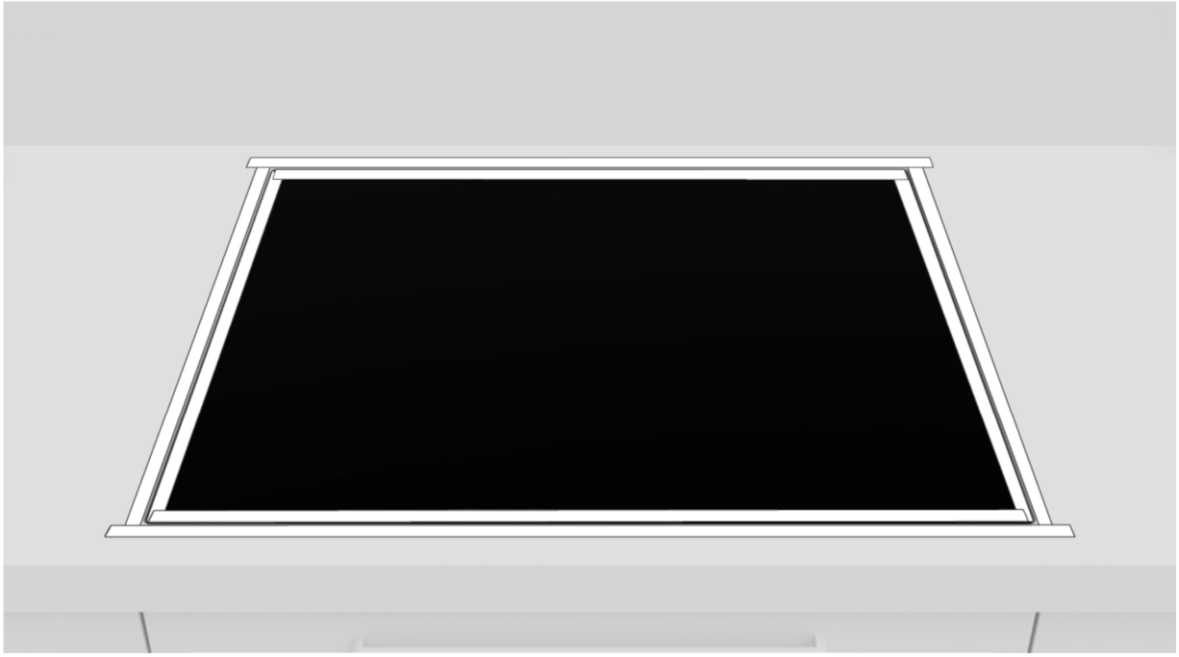

**10**

Naneste pásku na vnútornú aj vonkajšiu stranu okraja.

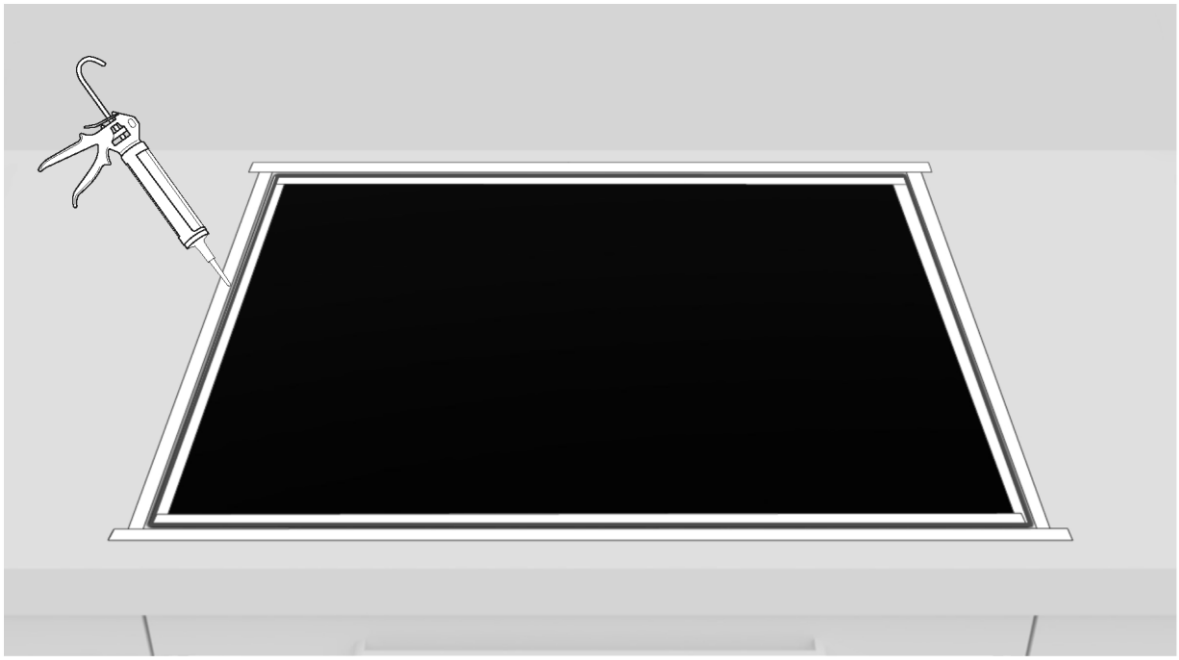

**11**

Naneste silikón.

**12**

Odstráňte prebytočný silikón.

**13**

Odstráňte pásku a vyčistite okraje.

**14**

Pred prvým spustením počkajte 24 hodín.

# 10 Doručenie používateľovi

- Informujte používateľa o základných funkciách;
- Informujte používateľa o všetkých aspektoch týkajúcich sa bezpečného používania a obsluhy;
- Používateľovi doručte príslušenstvo a návod na použitie a montáž, aby si ich odložil.

Po dokončení inštalácie odstráňte ochrannú fóliu, pásku a všetky ostatné baliace materiály.

⚠ **VAROVANIE:** Normálna prevádzka výrobku si vyžaduje dostatočnú ventiláciu. Pre žiadny dôvod nezakrývajte vetracie otvory.

**POZNÁMKA:** Skutočný vzhľad výrobku závisí od zvoleného modelu.

# 11 Prvé spustenie

Pri prvom použití produktu sa varná doska nastaví na maximálny dosiahnuteľný výkon. Pomocou funkcie správy napájania je možné zvoliť rôzne limity výkonu podľa domáceho hlavného napájacieho systému.

**Ako nastaviť správu napájania**
Je možné nastaviť maximálnu úroveň absorpcie výkonu pre indukčnú varnú dosku, pričom je možné zvoliť rôzne rozsahy výkonu. Indukčné varné dosky sú schopné automaticky sa obmedziť, aby mohli pracovať pri nižšej úrovni výkonu, čím sa predíde riziku preťaženia.

**Ak chcete aktivovať funkciu riadenia energie, pozrite si príručku používateľa.**

**Ak chcete vybrať inú úroveň:**

- Posuňte kurzor doľava alebo doprava, aby ste zmenili úroveň správy napájania.
- K dispozícii je 8 úrovní výkonu, od „P1“ po „P8“. Úroveň sa zobrazuje na displeji časovača.

60 65 80 90

| P1 | P2 | P3 | P4 | P5 | P6 | P7 | P8 |
|---|---|---|---|---|---|---|---|
| 2 kW | 2,5 kW | 3 kW | 3,5 kW | 4,5 kW | 5,5 kW | 6,8 kW | 7,4 kW |

60 65 80 90

| P1 | P2 | P3 | P4 | P5 | P6 | P7 | P8 |
|---|---|---|---|---|---|---|---|
| 2 kW | 2,5 kW | 3 kW | 3,5 kW | 4,5 kW | 5,5 kW | 6,8 kW | 11 kW |

# 12 Demontáž výrobku

- Odpojte elektrické napájanie výrobku;
- Spotrebič mierne nadvihnite a úplne ho vytiahnite;
- Tento výrobok nepoškodí skrinku, ktorá sa bude dať použiť aj s novým spotrebičom.

Haier

## DOBRODOŠLI

Ta priročnik za vgradnjo je namenjen proizvajalcem kuhinj, ki se bodo ukvarjali s temi izdelki. Da bi zagotovili varnost in dosegli najboljše rezultate, natančno preberite ta priročnik, vključno z varnostnimi navodili, in ga shranite za poznejšo uporabo. Preden začnete z vgradnjo, si zabeležite serijsko številko, saj jo boste morda potrebovali v primeru popravila. Pred uporabo preverite morebitne poškodbe, ki so nastale med prevozom, in se v primeru dvoma posvetujte s tehnikom. Ves embalažni material vedno shranite nedosegljiv otrokom.

**OPOMBA:** Funkcije, slike v priročniku in dodatki za izdelek se lahko razlikujejo glede na kupljeni model..

# stvarno kazalo


| | | |
|---|---|---|
| **1** | **Varnostna opozorila za vgradnjo** | **str. 2** |
| **2** | **Kam vgraditi izdelek** | **str. 3** |
| **3** | **Dimenzije kuhalne plošče** | **str. 4-11** |
| 3.1 | Širina 60 | |
| 3.2 | Širina 65 | |
| 3.3 | Širina 80 | |
| 3.4 | Širina 90 | |
| **4** | **Orodje za vgradnjo** | **str. 12** |
| 4.1 | Standardna vgradnja | |
| 4.2 | Ploska vgradnja | |
| **5** | **Razdalja vgradnje** | **str. 13** |
| **6** | **Pohištvo in prezračevanje** | **str.14 - 15** |
| 6.1 | Širina 60 - 65 - 80 - 90 na dnu pečice | |
| 6.2 | Širina 60 - 65 - 80 - 90 na dnu s predali | |
| 6.3 | Širina 60 - 65 - 80 - 90 na dnu s policami | |
| 6.4 | Zgornja debelina | |
| **7** | **Dimenzije vgrajenega aparata** | **str.16 - 23** |
| 7.1 | Širina kuhalne plošče 60 | |
| 7.2 | Širina kuhalne plošče 65 | |
| 7.3 | Širina kuhalne plošče 80 | |
| 7.4 | Širina kuhalne plošče 90 | |
| **8** | **Priključitev na električno omrežje** | **str.24 - 27** |
| 8.1 | Varnostna opozorila | |
| 8.2 | Navodila | |
| 8.3 | Drugi nasveti | |
| 8.4 | Shema priključitve (za kuhalne plošče 60, 65 in 80 cm) | |
| 8.5 | Shema priključitve (za kuhalne plošče 90 cm) | |
| **9** | **Navodila za vgradnjo** | **str.28 - 37** |
| 9.1 | Opozorila | |
| 9.2 | Vgradnja po korakih | |
| **10** | **Predaja uporabniku** | **str. 38** |
| **11** | **Prvi zagon** | **str. 38** |
| **12** | **Razstavljanje izdelka** | **str. 38** |

# 1 Varnostna opozorila za vgradnjo

**Pred začetkom vgradnje izdelka upoštevajte ta navodila.**
**Vaša varnost je za nas zelo pomembna. Pred uporabo izdelka natančno preberite te informacije;**

- Vgradnjo mora opraviti usposobljen tehnik, ki mora poznati in upoštevati zakone, ki veljajo v državi vgradnje, in navodila proizvajalca;
- Če je za odpravo napak, ki so posledica nepravilne vgradnje, potrebno servisiranje s strani proizvajalca, to servisiranje ni zajeto garancijo;
- Pred vklopom aparata odstranite embalažo;
- Po odstranitvi aparata iz embalaže se dobro prepričajte, da ni poškodovan. V primeru težav se pred vgradnjo obrnite na službo za pomoč strankam in ga ne priključite na napajanje;
- Poškodovan izdelek lahko povzroči kratek stik, električni udar, požar in druge nevarnosti;
- Preverite, ali so v embalaži dodatki ali spremno gradivo (dokumenti, vijaki, dodatki, vrečka z navodili, uporabniški priročnik itd,), in jih odstranite ter shranite;
- Izdelek je mogoče namestiti v prekrivni ali v ploski izvedbi na delovni pult;
- Pred namestitvijo izdelka se prepričajte, da je prostor dobro prezračevan, da omogočite kroženje svežega zraka, ki je potreben za ustrezno hlajenje. Za predlagane najmanjše razmike upoštevajte ilustracije.
- Za delovanje naprave pri nazivnih frekvencah ni potreben noben dodaten postopek/ nastavljanje;
- Če je za odpravo napak zaradi nepravilne vgradnje potrebna pomoč proizvajalca, ta pomoč ni zajeta v garancijo. Upoštevati je treba navodila za vgradnjo, ki so namenjena strokovno usposobljenim osebam;
- Nepravilna vgradnja lahko povzroči škodo ali poškodbe ljudi, živali ali stvari. Proizvajalec ne more biti odgovoren za takšno škodo ali poškodbe;
- Varna uporaba je zagotovljena le, če je bila vgradnja pravilno izvedena v skladu s temi navodili. V primeru poškodb zaradi nepravilne vgradnje je odgovoren tisti, ki je izdelek vgradil;
- Med vgradnjo kuhalna plošča ne sme biti priključena na napajanje;
- Priporočamo, da med vgradnjo nosite zaščitne rokavice, da preprečite telesne poškodbe;
- Garancija ne krije škode, ki je nastala zaradi nepravilne vgradnje;
- V primeru nepravilne vgradnje, poseganja v napravo in nepravilne povezave veljavnost garancije za izdelek preneha;
- Prepričajte se, da napajalni kabel izdelka po vgradnji ni dostopen;
- Po vgradnji napajalni kabel ne sme priti v stik s premikajočimi se deli (kot je predal) in ne sme biti izpostavljen mehanskim obremenitvam;

- Ta izdelek je treba med uporabo stalno prezračevati. Ne prekrijte prezračevalnih odprtin;
- Ob predaji izdelka končnemu uporabniku mora tehnik zagotoviti, da je bil izdelek pravilno vgrajen.

## Kam vgraditi izdelek 2

- Ta izdelek vgradite in uporabljajte v zaprtem, pokritem, suhem in dobro prezračevanem okolju;
- Izdelka ne vgradite v okolje na prostem, ki je izpostavljeno vremenskim vplivom;
- Ta aparat je zasnovan za uporabo na nadmorski višini manj kot 2000 m;
- Izdelek vgradite v bližino električne vtičnice;
- Izdelek uporabljajte le, če je nameščen v prostor za vgradnjo, sicer obstaja tveganje telesnih poškodb in opeklin.
- Kuhalne plošče ne namestite nad nehlajeno pečico, sušilni stroj, pomivalni stroj ali hladilnik. Prav tako je priporočljivo, da je ne namestite nad pralni stroj. Vgradnja kuhalne plošče nad hlajeno pečico je dovoljena;

### Drugi nasveti

- Natančno izrežite delovni pult z orodjem, ki je potrebno glede na material, ki ga režete. Vse površine morajo biti zatesnjene ali drugače odporne proti vdoru vlage;
- Delovni pult je treba oblikovati po shemah v tem priročniku. Kuhalna površina mora biti v popolnoma vodoravnem položaju. Preverite, ali je tesnilo pod kuhalno površino, če je predvideno, pravilno nameščeno;
- Med nameščanjem uporabljajte mehko krpo, da ne poškodujete kuhalne plošče in delovnega pulta;

⚠ **OPOZORILO:** Nevarnost požara in poškodb zaradi odprtega ognja. Odprtega ognja (npr. sveče) ne približujte izdelku.

# 3 Dimenzije kuhalne plošče

## 3.1 Širina 60

Dimenzije v **mm**

**Aksonometrični pogled od zgoraj**

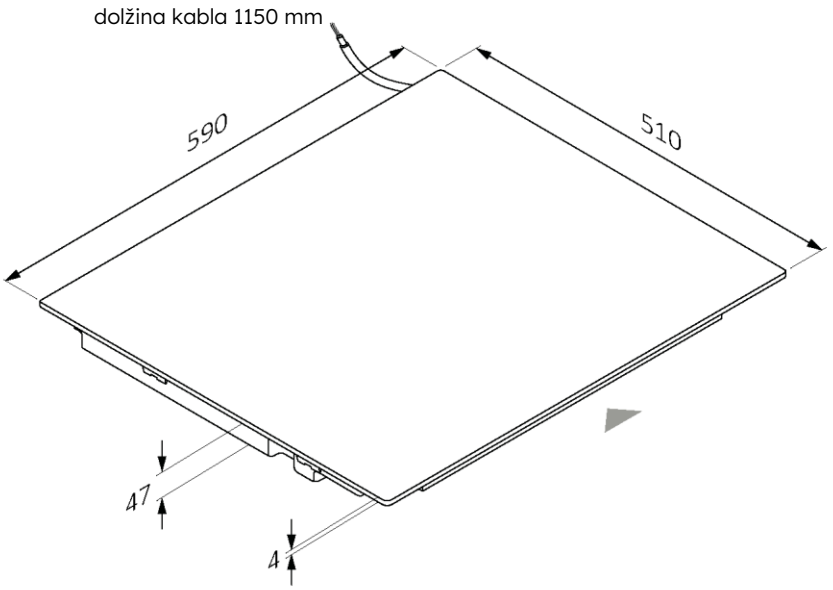


**Aksonometrični pogled od spodaj**

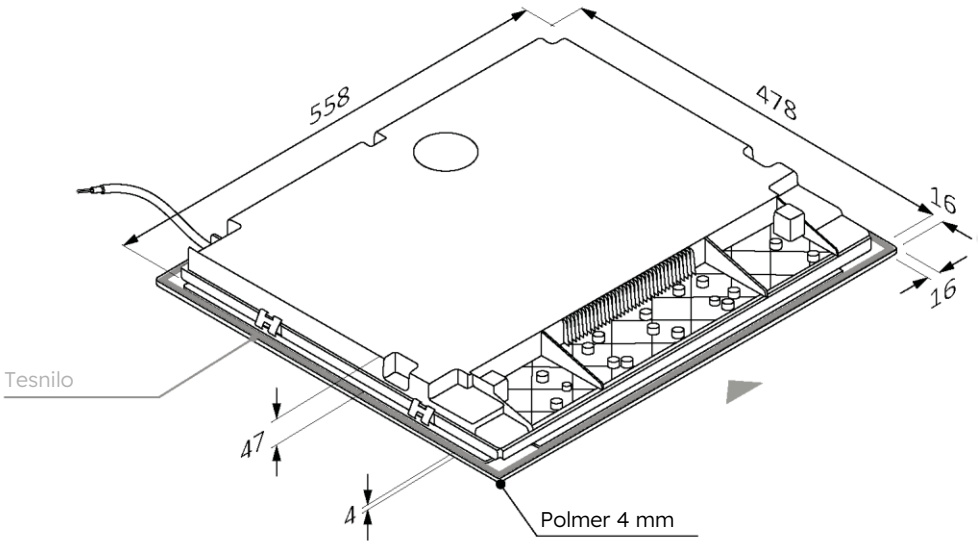

60 65 80 90

Dimenzije v **mm**

**pogled od spredaj**

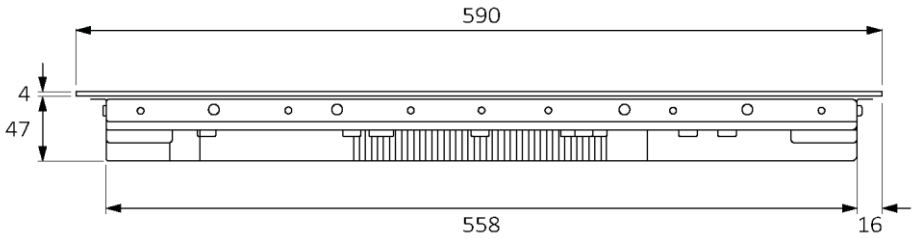


**pogled s strani**

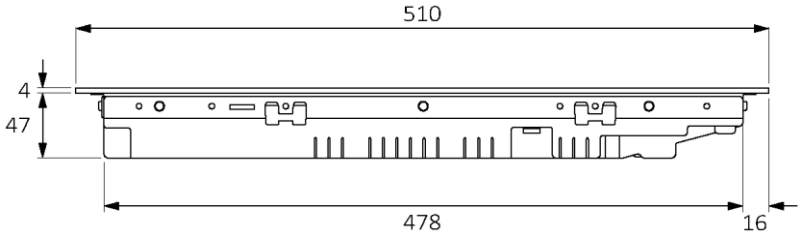

# 3 Dimenzije kuhalne plošče

## 3.2 Širina 65

Dimenzije v **mm**

### Aksonometrični pogled od zgoraj

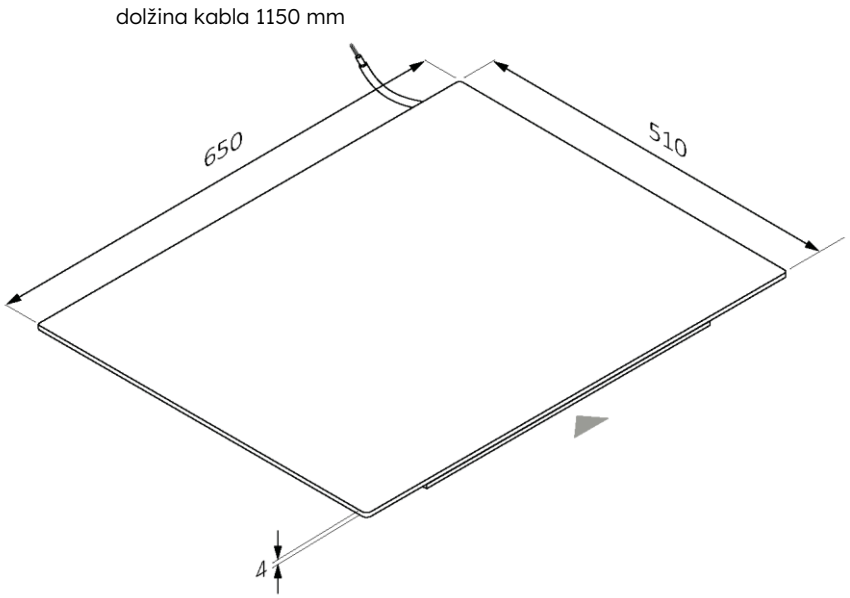


### Aksonometrični pogled od spodaj

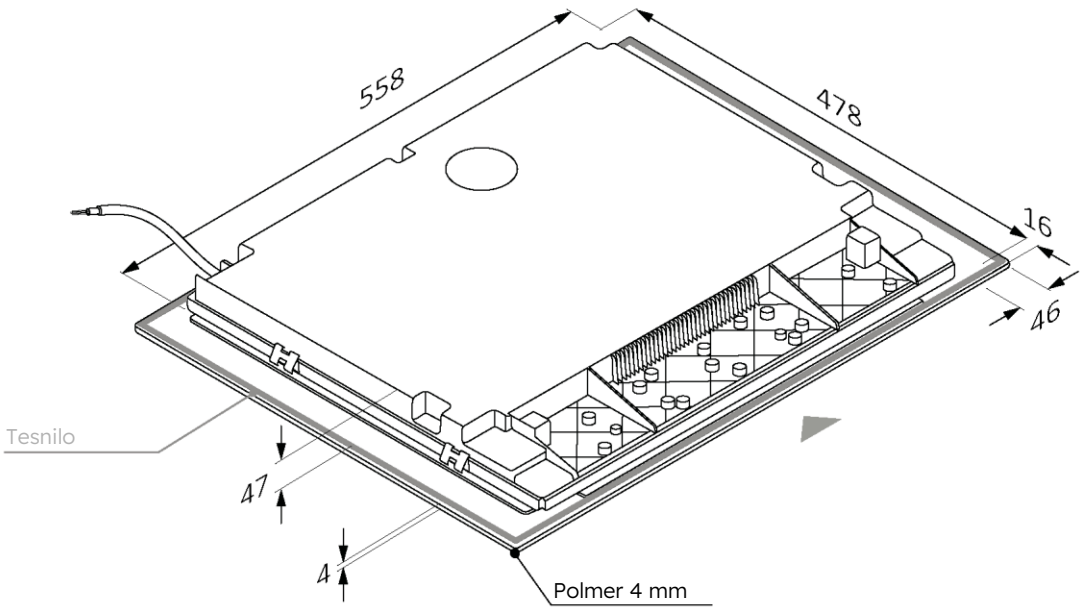

60 65 80 90

Dimenzije v **mm**

**pogled od spredaj**

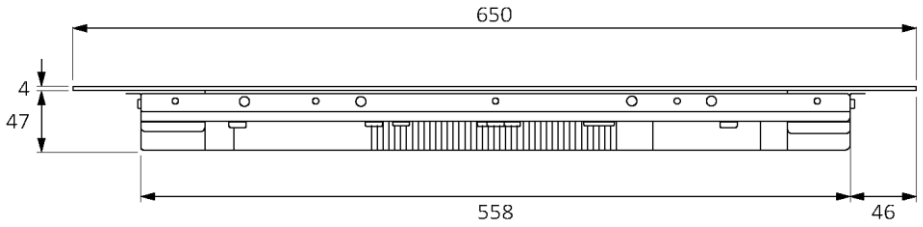


**pogled s strani**

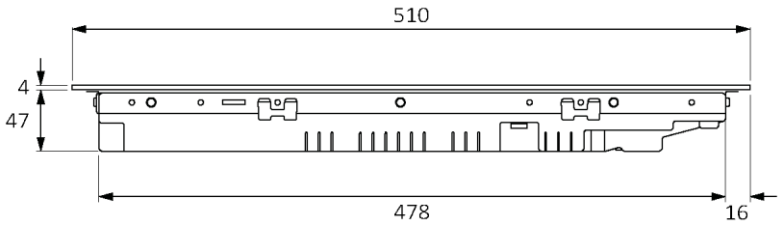

## 3.3 Širina 80

Dimenzije v **mm**

**Aksonometrični pogled od zgoraj**

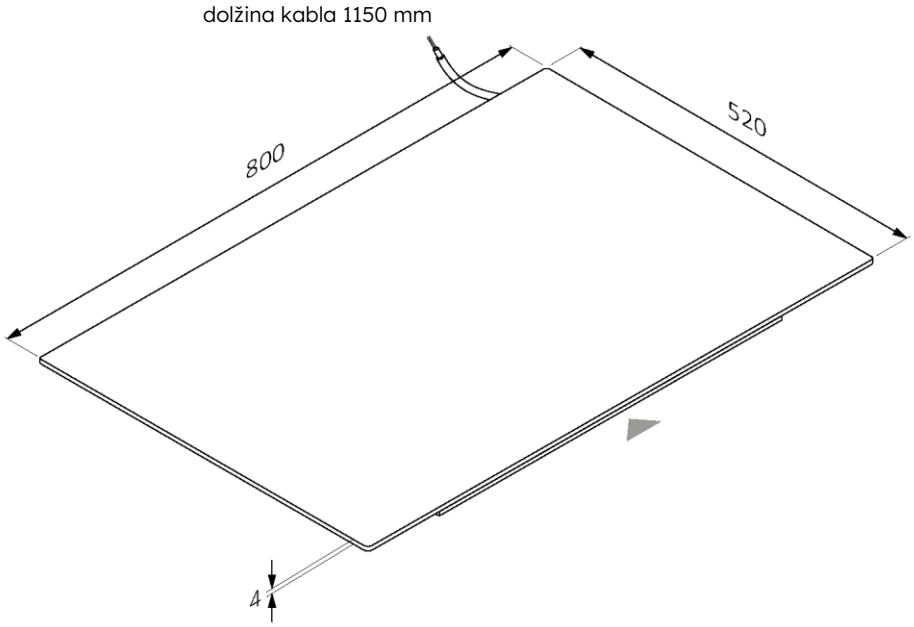


**Aksonometrični pogled od spodaj**

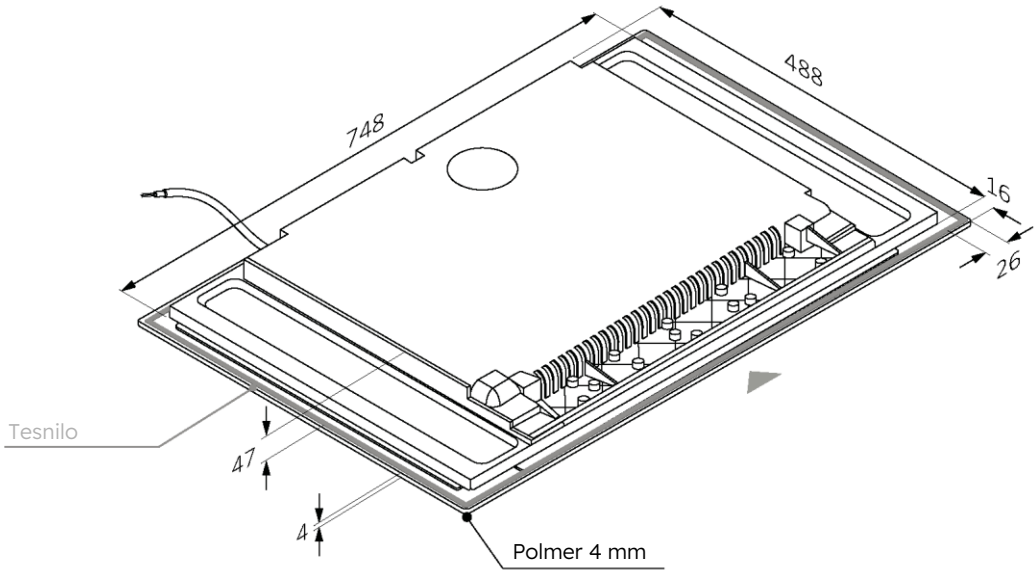

60 65 80 90

Dimenzije v **mm**

**pogled od spredaj**

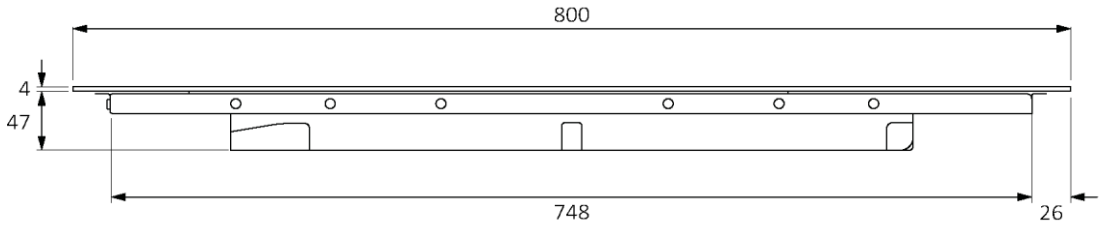


**pogled s strani**

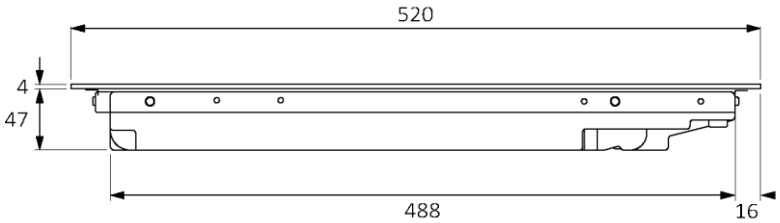

## 3.4 Širina 90

Dimenzije v **mm**

### Aksonometrični pogled od zgoraj

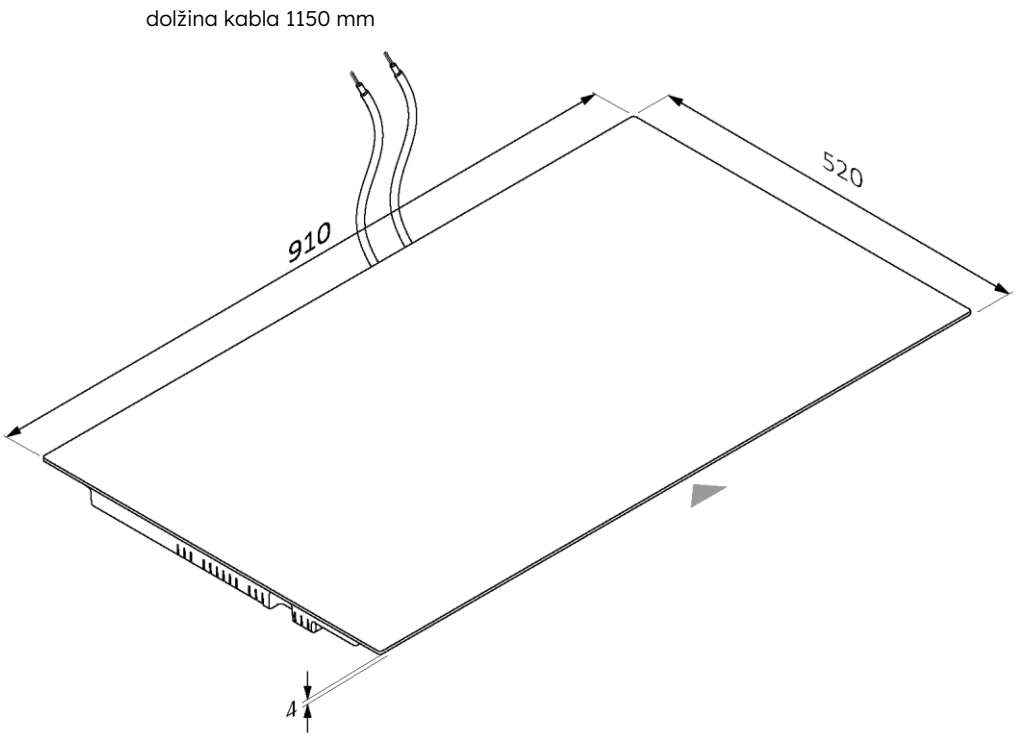


### Aksonometrični pogled od spodaj

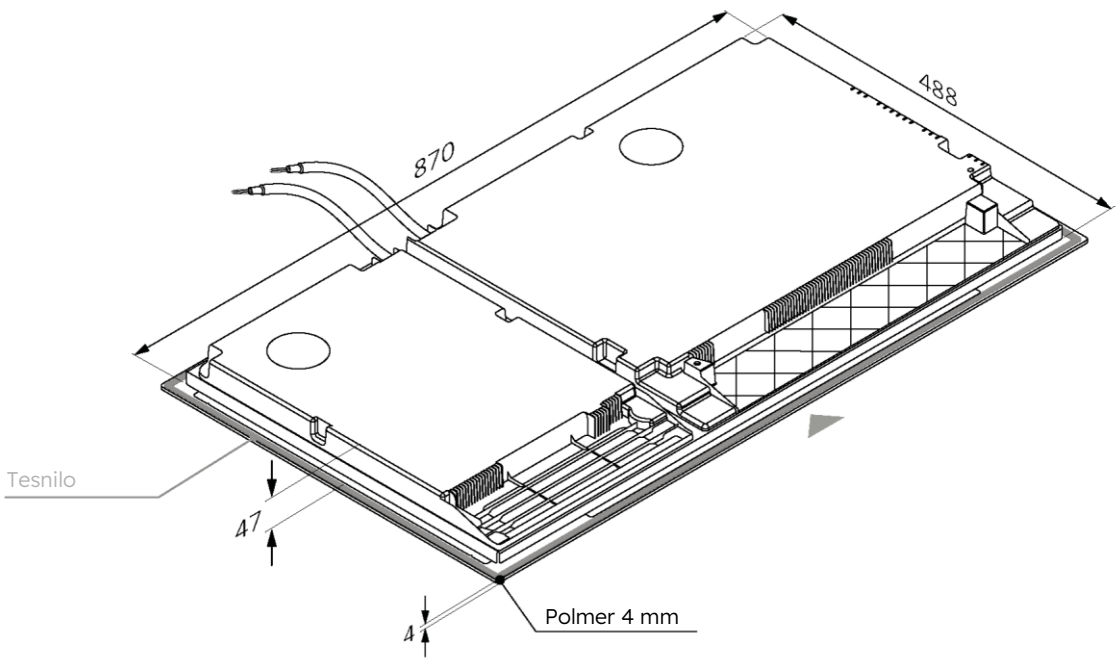

60 65 80 90

Dimenzije v **mm**

**pogled od spredaj**

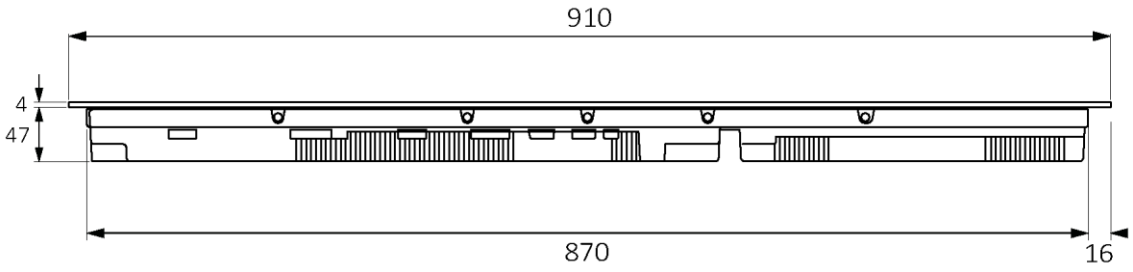


**pogled s strani**

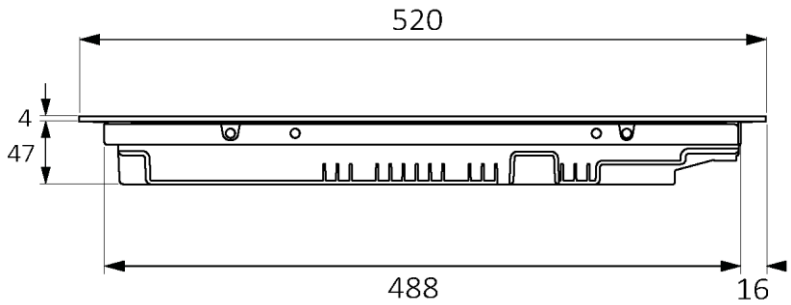

# 4 Orodje za vgradnjo

## 4.1 Standardna vgradnja

**Potrebno orodje**

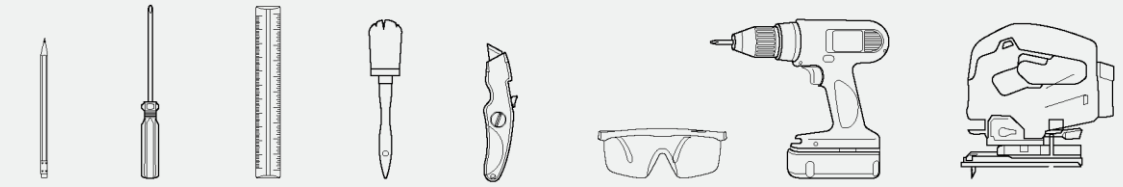

svinčnik izvijač ravnilo krtača rezalnik varnostna očala baterijski izvijač vbodna žaga

**Orodje, priloženo izdelku**

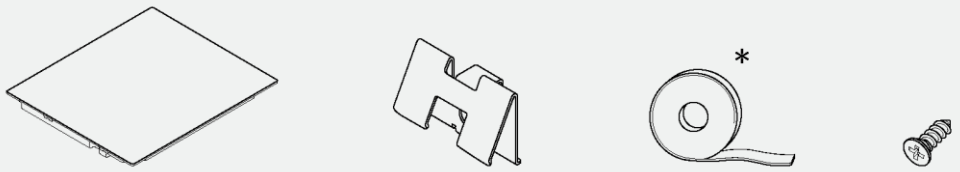


Kuhalna plošča sponka x4 tesnilo vijaki x4

## 4.2 Ploska vgradnja

**Potrebno orodje**

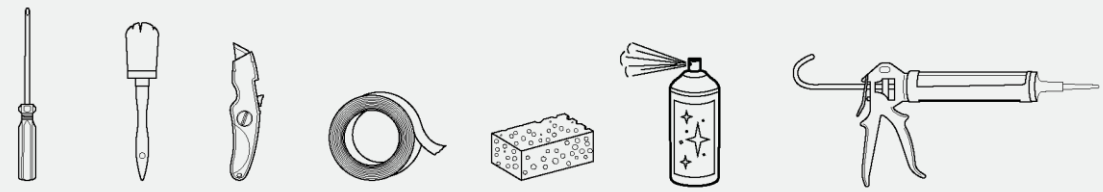

izvijač krtača rezalnik trak goba razpršilo za čiščenje silikon

**Orodje, priloženo izdelku**

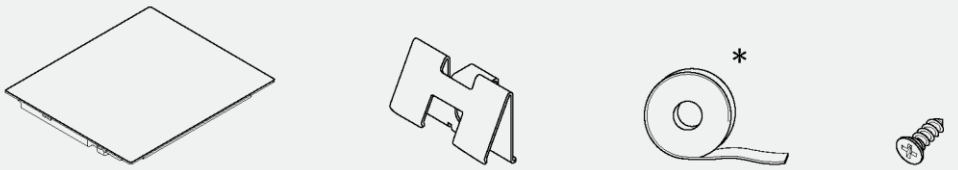


Kuhalna plošča sponka x4 tesnilo vijaki x4

* Pri modelih 90 cm je tesnilo že nameščeno

# Previdnostni ukrepi

- Glede varnosti je ta izdelek skladen z veljavnimi predpisi;
- Razdalja med kuhalno ploščo in omaricami ali vgradnimi napravami mora biti takšna, da je zagotovljeno zadostno prezračevanje in odvajanje zraka;
- Najmanjša razdalja med kuhalno ploščo in napo je odvisna od modela nape **(A);**
- Pri razdalji med kuhalno ploščo in stenskimi omaricami je treba upoštevati prisotnost večjih predmetov (loncev, zajemalk itd.) in njihovo uporabo **(B);**
- Najmanjša razdalja med odprtino za kuhalno ploščo in zadnjo/zaščitno ploščo kuhinje mora biti vsaj 35 mm **(C);**
- Ohranite varno stransko razdaljo od pohištva **(D).** Stranska obloga pohištva mora biti izdelana iz toplotno odpornega materiala;
- V prostoru pod kuhalno ploščo mora biti med kuhalno ploščo in drugimi predmeti, na katere bi lahko vplivala toplota, ki nastaja med uporabo, vsaj 10 mm prostega prostora;
- Za prezračevanje izdelka upoštevajte navodila v tem priročniku;
- Če je izdelek nameščen nad pečico, upoštevajte tudi navodila za vgradnjo pečice.

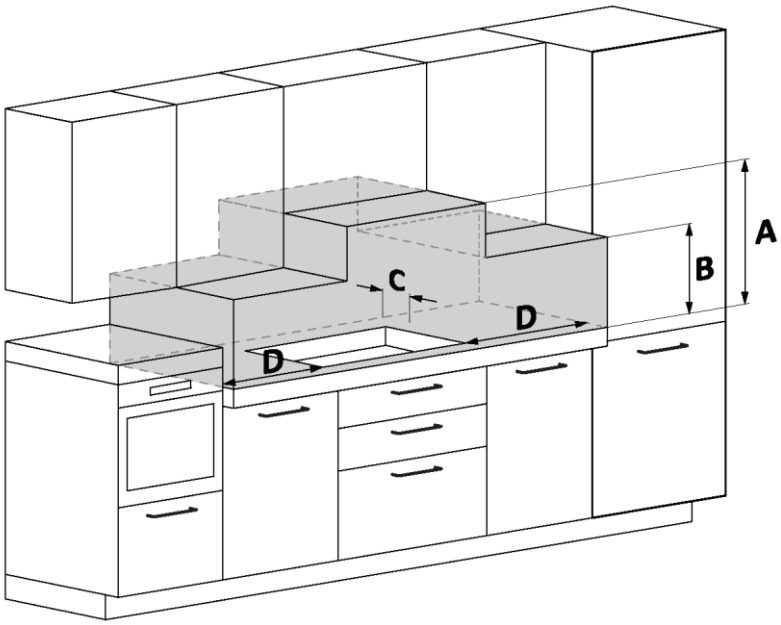


**A** Priporočamo razdaljo vsaj 650 mm, oglejte si tudi priročnik za uporabo nape;

**B** Razmislite o uporabnem prostoru za rokovanje z lonci, zajemalkami in drugimi predmeti;

**C** Razdalja 35 mm od odprtine do zadnje/zaščitne plošče;

**D** 35 mm: širina kuhalne plošče 60;
55 mm: širina kuhalne plošče 65;
35 mm: širina kuhalne plošče 80;
35 mm: širina kuhalne plošče 90.

# 6 Pohištvo in prezračevanje

## 6.1 Na dnu pečice

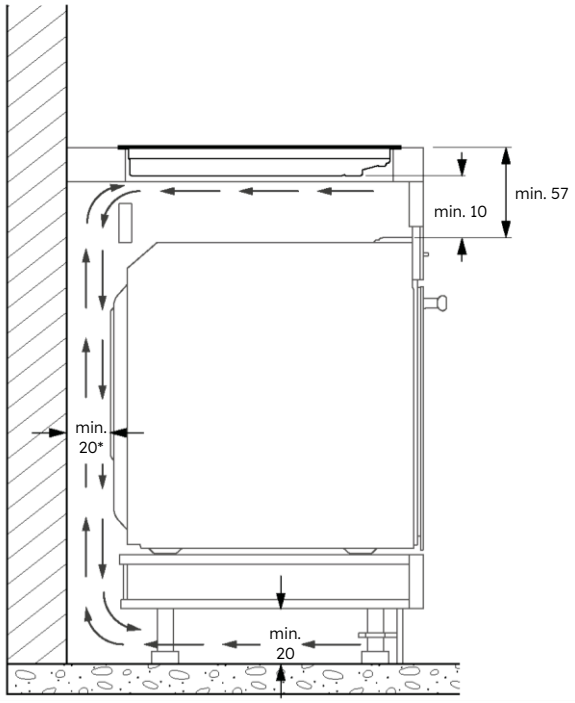


* Navedba, ki se nanaša na kuhalno ploščo.
Za informacije v zvezi s pečico glejte poseben priročnik za vgradnjo.

## 6.2 Na dni s predali

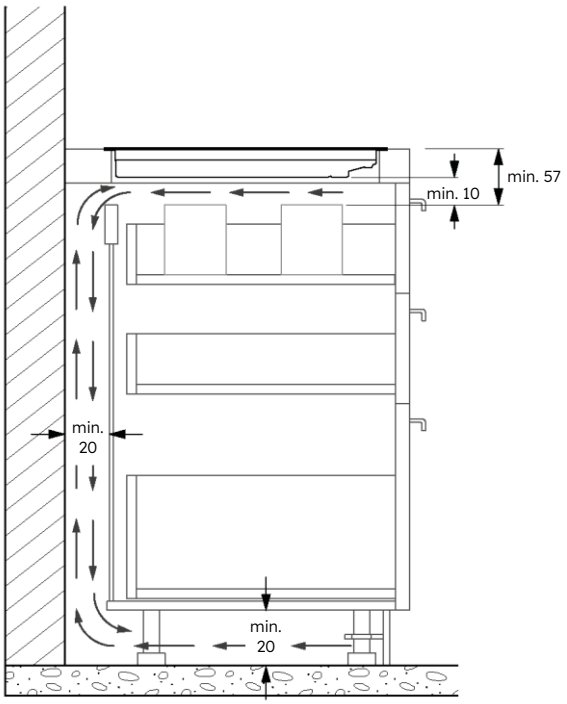

## 6.3 Na dnu s policami

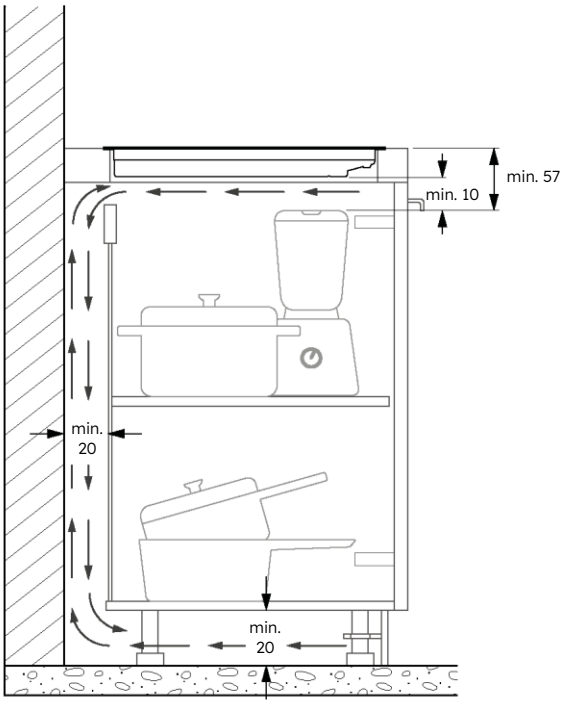


## 6.4 Debeline delovnega pulta

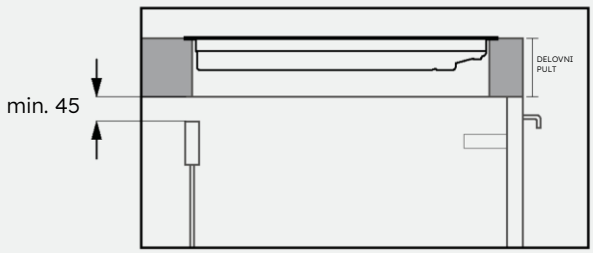


Pohištvo z debelim delovnim pultom: med delovnim pultom in zadnjo verigo zagotovite odprtino velikosti najmanj 45 mm.

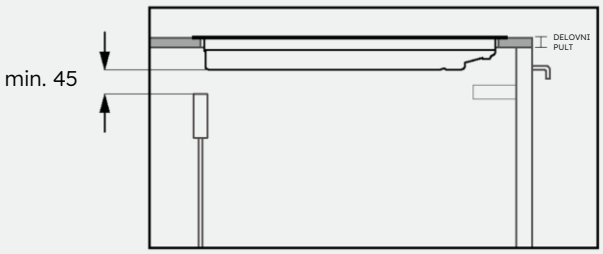


Pohištvo z zmanjšano debelino delovnega pulta: med delovnim pultom in zadnjo verigo zagotovite odprtino velikosti najmanj 45 mm.

# 7 Dimenzije vgrajenega aparata

- Delovni pult je treba oblikovati po spodnjih shemah;
- Na hrbtni strani omarice morajo biti odprtine. Upoštevajte spodnje diagrame.

## 7.1 Širina kuhalne plošče 60

**Standardna vgradnja**

Dimenzije v **mm**

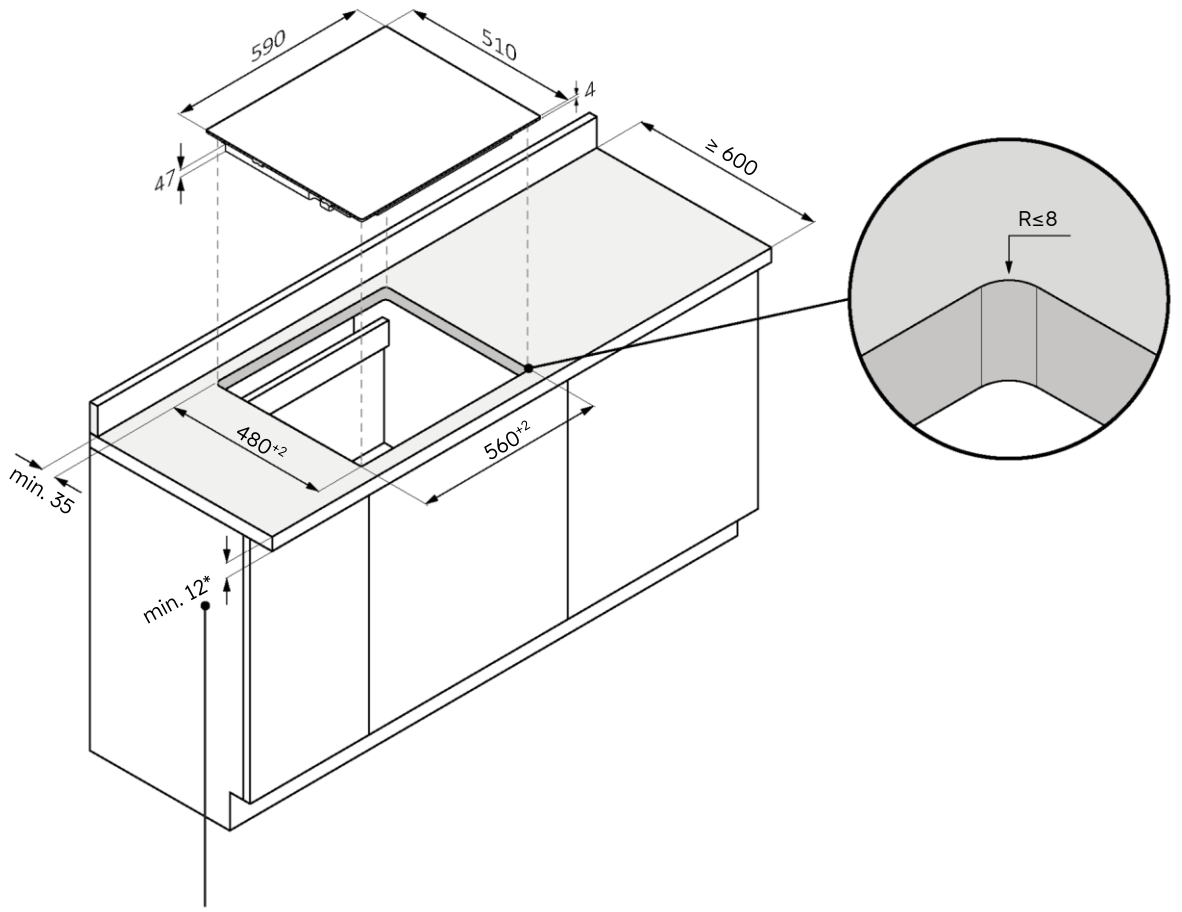


*28 s pečico spodaj

60 65 80 90

**Ploska vgradnja**

⚠ **OPOZORILO:** Ni na voljo za izdelke s poševnim steklom.

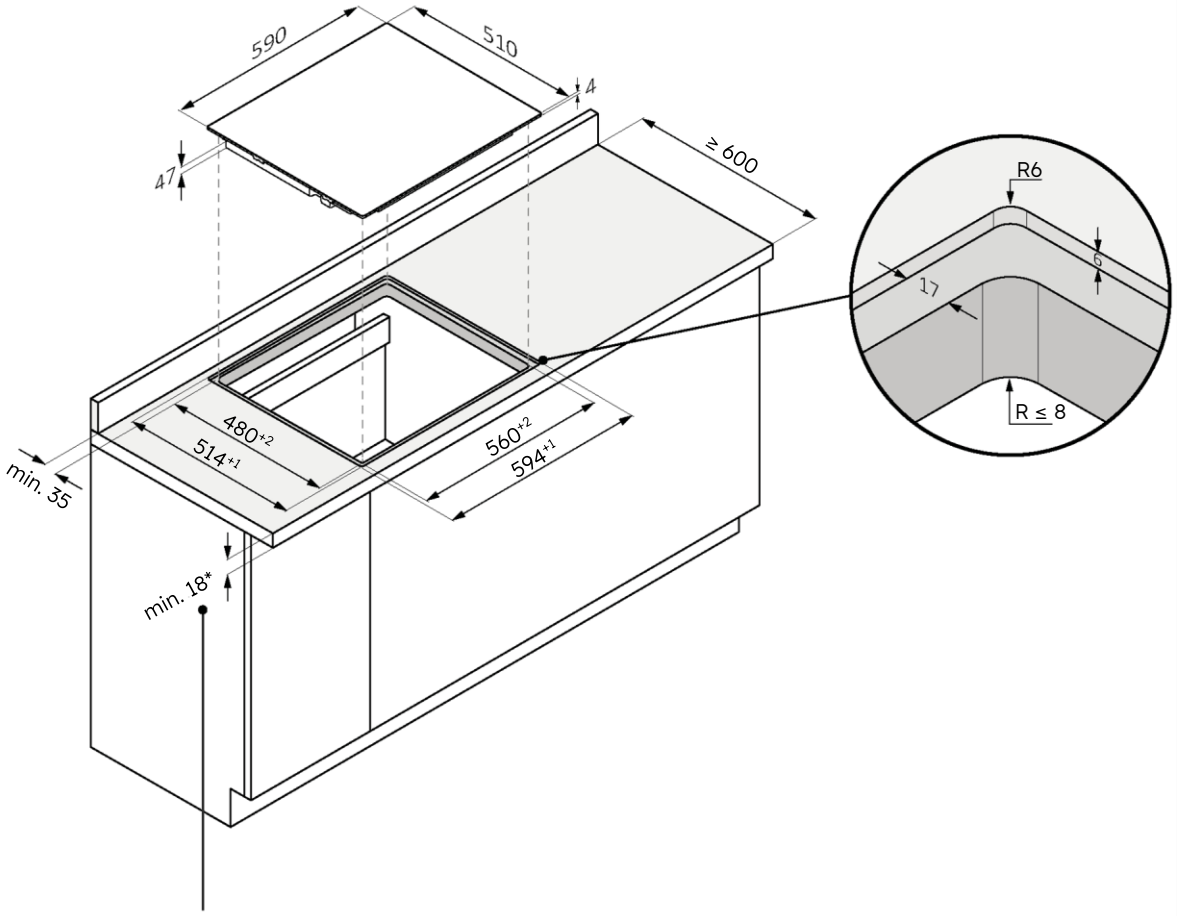


*34 s pečico spodaj

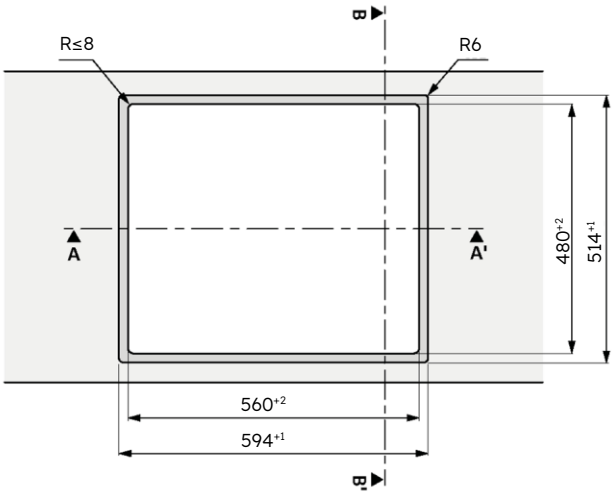


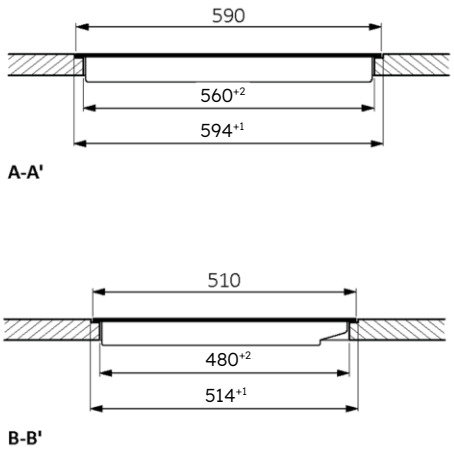

## 7.2 Širina kuhalne plošče 65

**Standardna vgradnja**

Dimenzije v **mm**

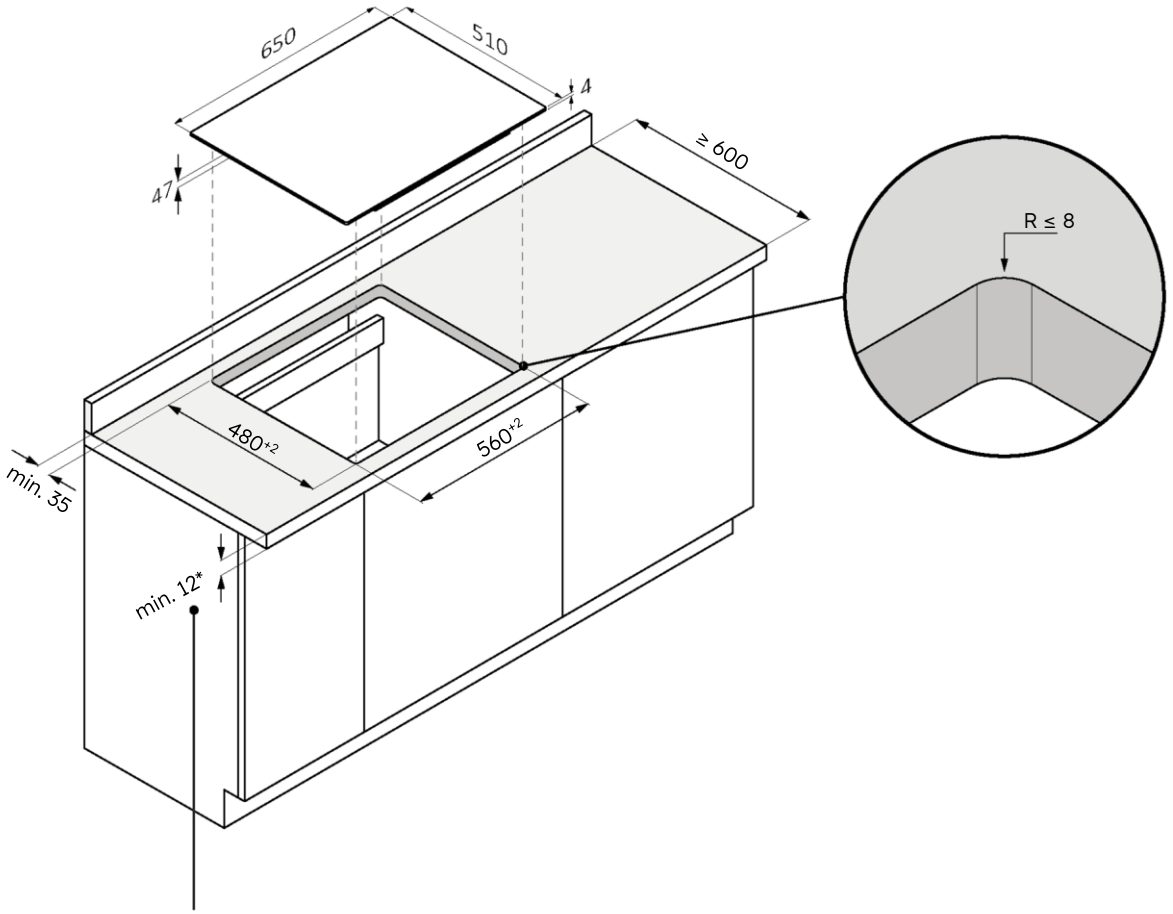


*28 s pečico spodaj

60 | 65 | 80 | 90

**Ploska vgradnja**

⚠ **OPOZORILO:** Ni na voljo za izdelke s poševnim steklom.

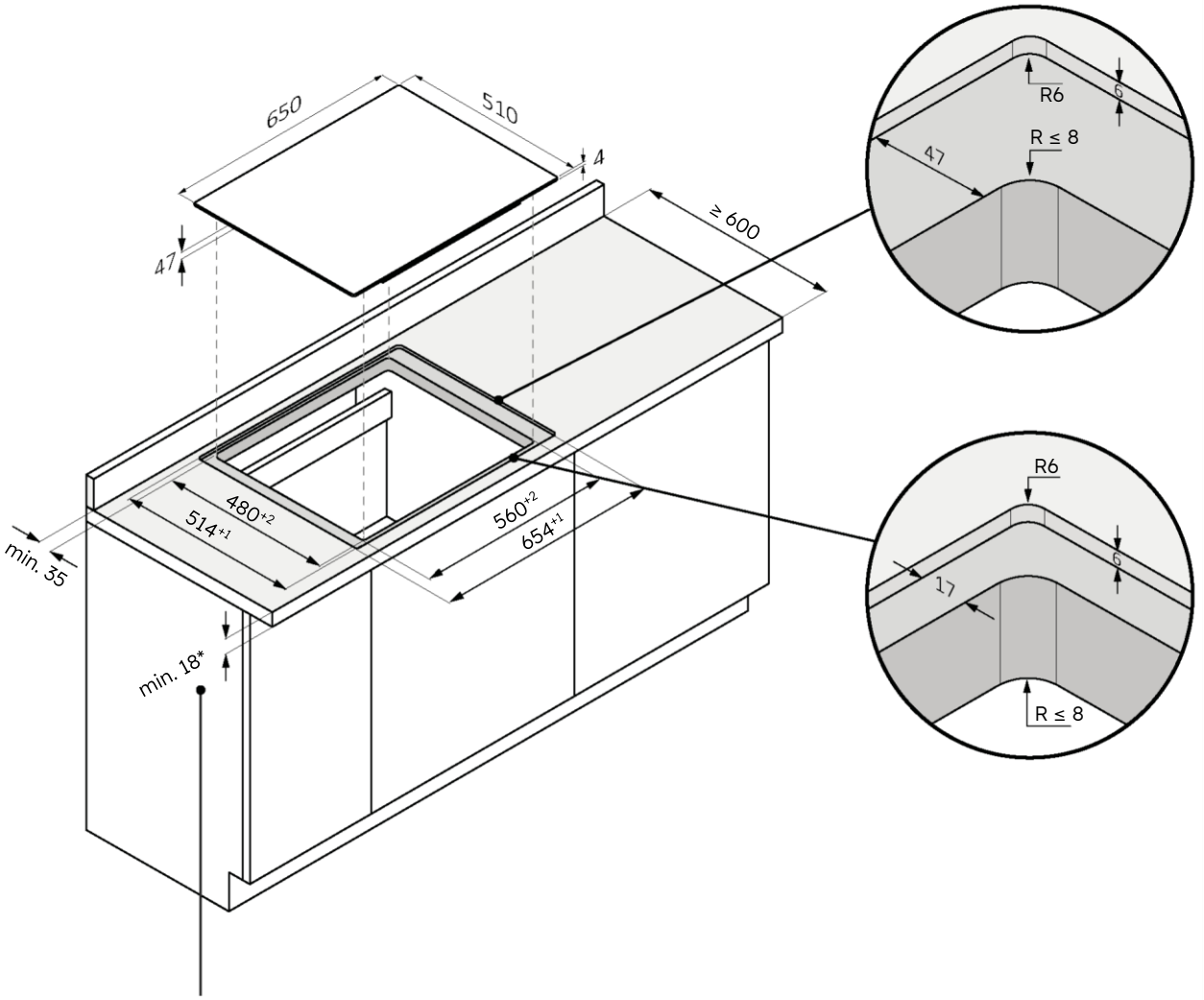


*34 s pečico spodaj

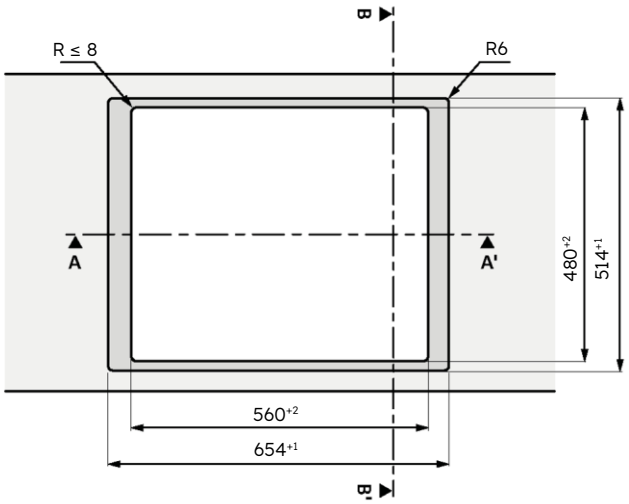


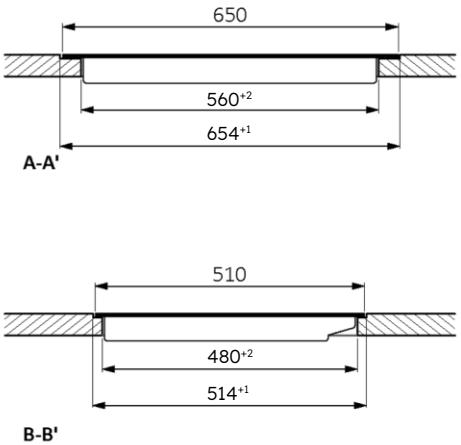

## 7.3 Širina kuhalne plošče 80

**Standardna vgradnja**

Dimenzije v **mm**

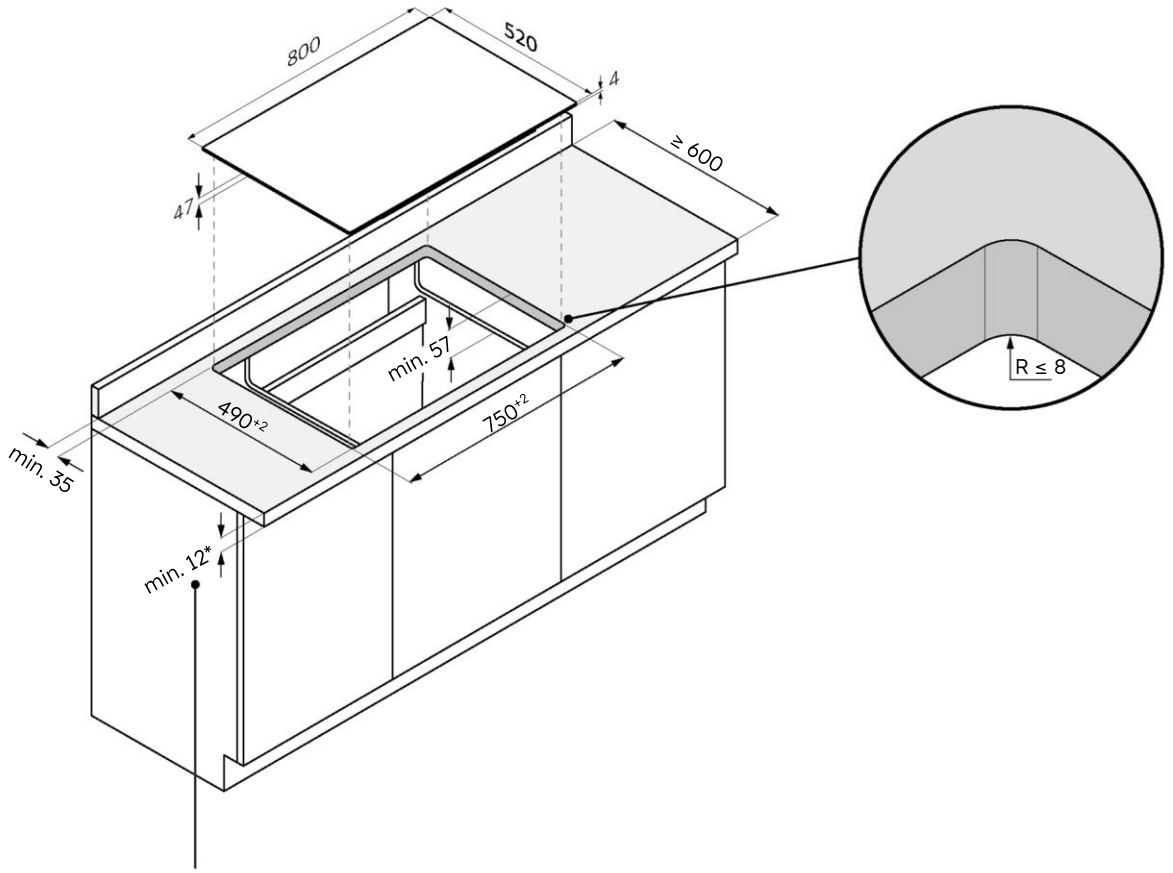


*28 s pečico spodaj

60 65 80 90

**Ploska vgradnja**

⚠ **OPOZORILO:** Ni na voljo za izdelke s poševnim steklom.

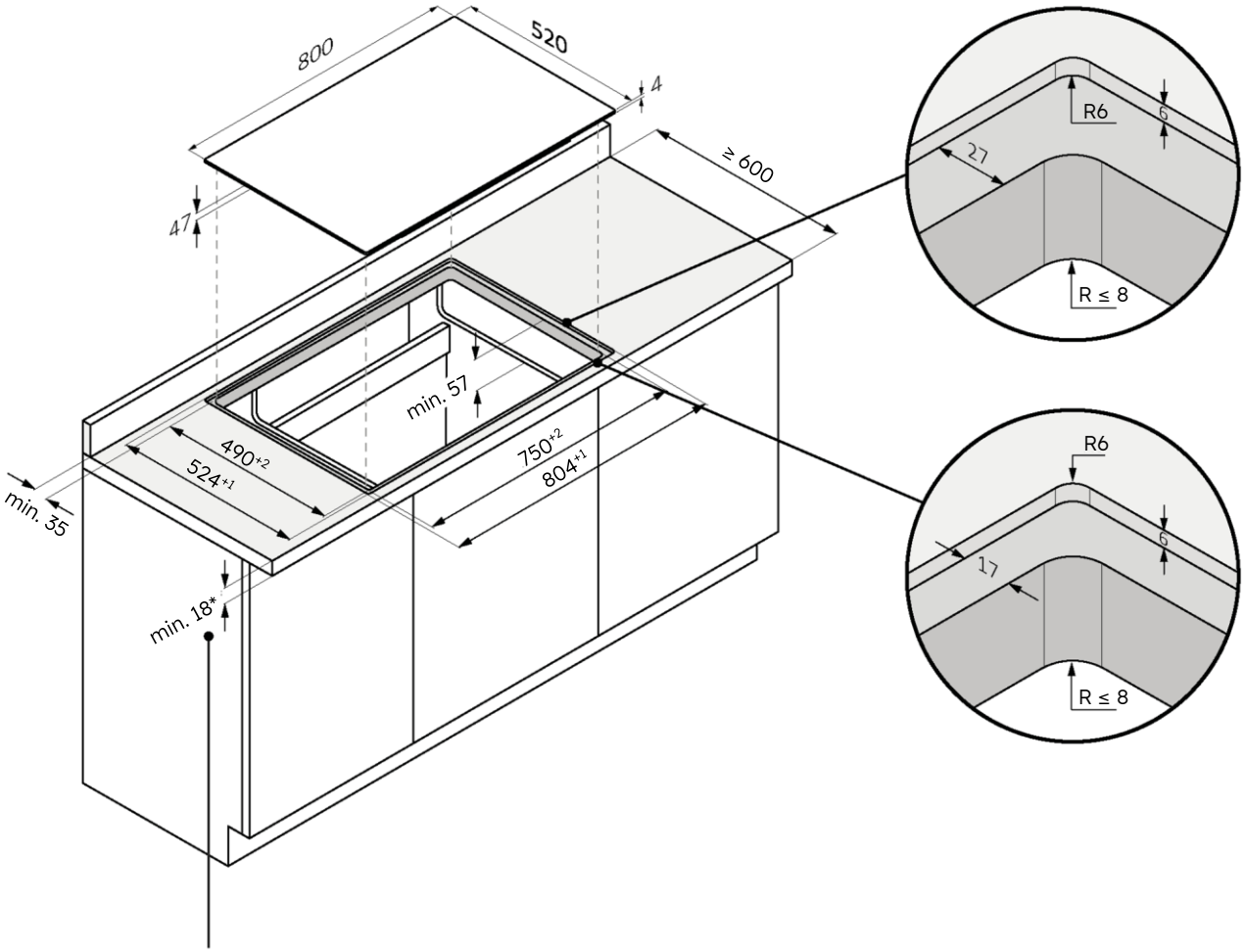


*34 s pečico spodaj

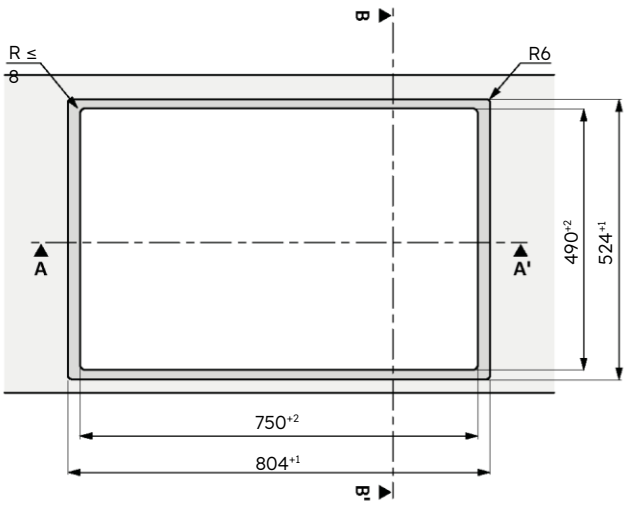


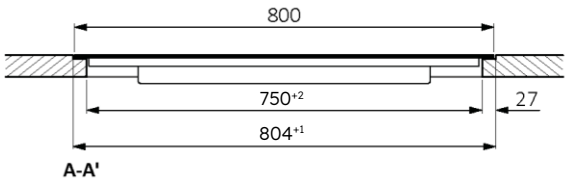


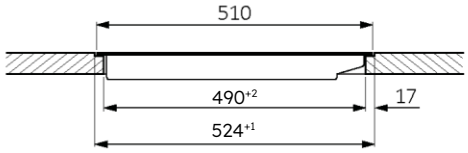


B-B'

## 7.4 Širina kuhalne plošče 90

**Standardna vgradnja**

Dimenzije v **mm**

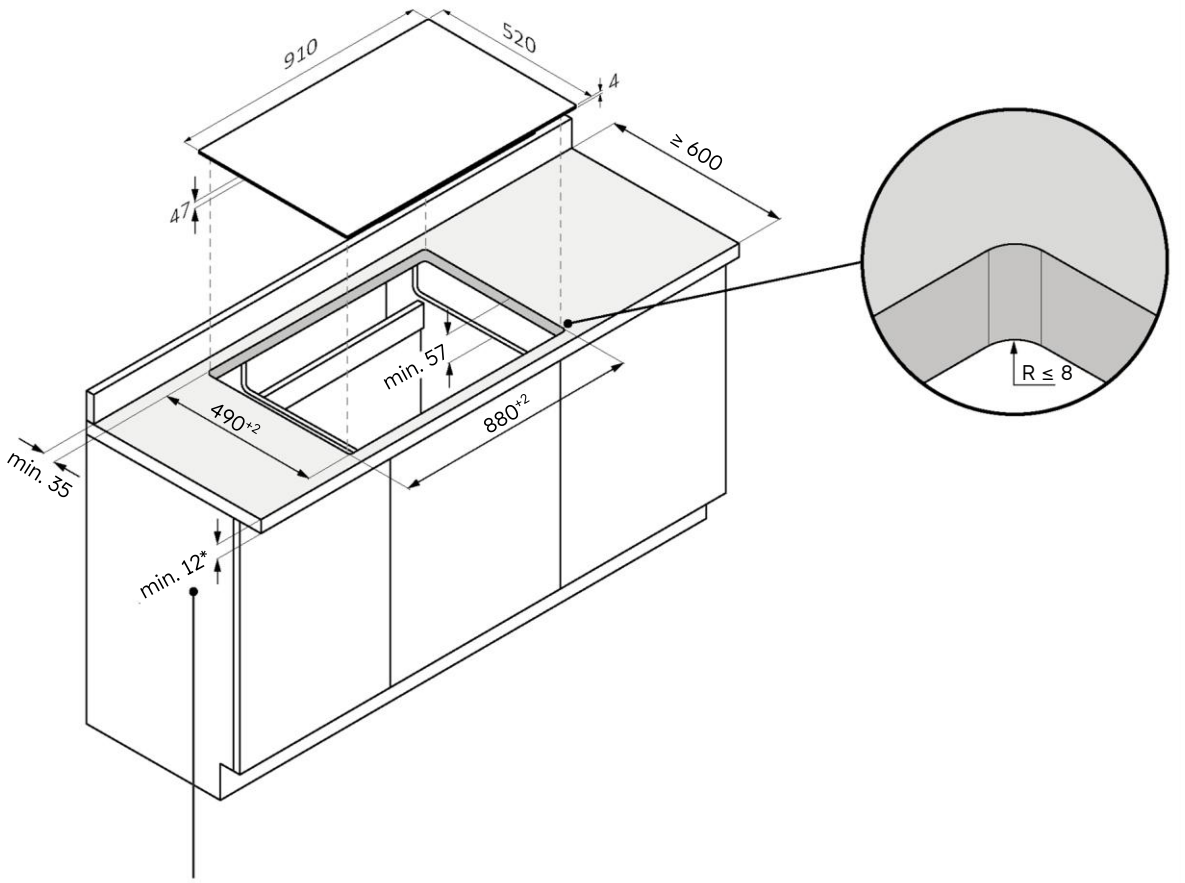


*28 s pečico spodaj

60 65 80 90

## Ploska vgradnja

⚠ **OPOZORILO:** Ni na voljo za izdelke s poševnim steklom.

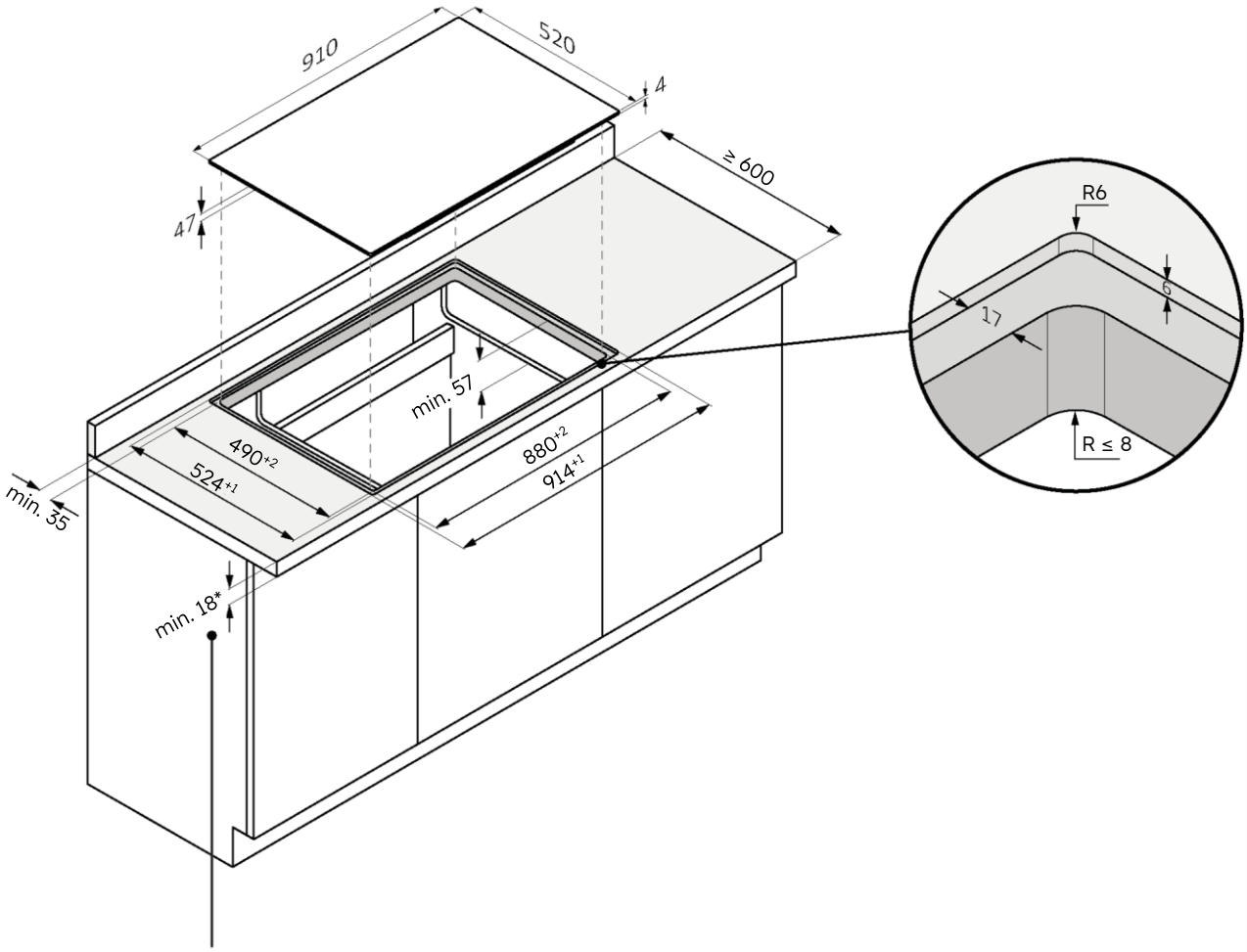


*34 s pečico spodaj

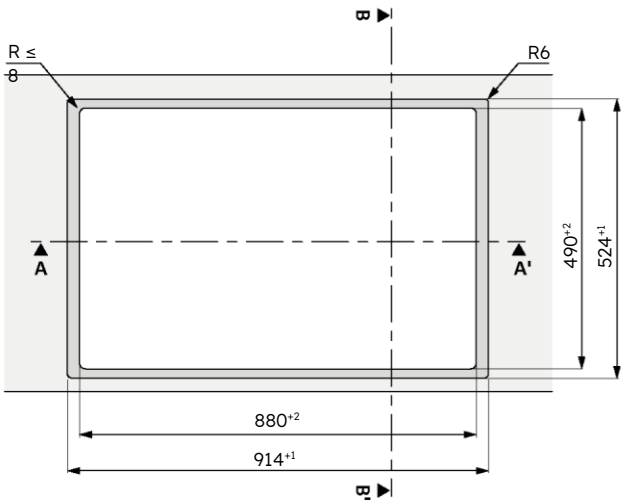


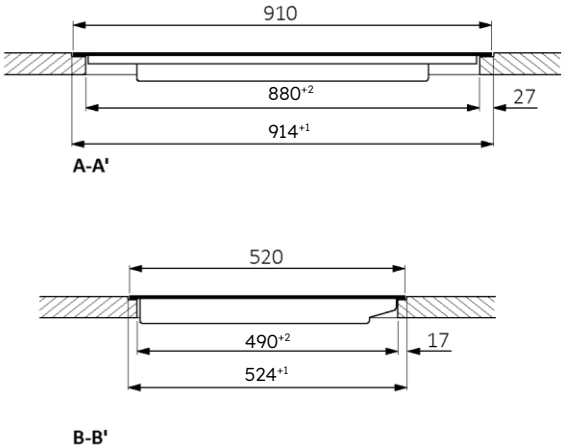

# 8 Priključitev na električno omrežje

## 8.1 Varnostna opozorila

**Za varno izvedbo priključitve naprave na elektriko upoštevajte naslednja opozorila:**

- Vsako nepravilno izvedeno popravilo, namestitev in vzdrževanje lahko resno ogrozi uporabnika;
- Proizvajalec izjavlja, da ne prevzema nobene odgovornosti za neposredno ali posredno škodo, nastalo zaradi nepravilne vgradnje, vzdrževanja ali popravila. Prav tako ne odgovarja za škodo, ki nastane zaradi manjkajočega ali prekinjenega ozemljitvenega priključka (električni udar);
- Kuhalno ploščo lahko na električno omrežje priključi le usposobljen tehnik, ki pozna in upošteva lokalne predpise ter dodatne predpise lokalnega energetskega podjetja;
- Izdelek spada v zaščitni razred I in lahko deluje le, če je opremljen z ozemljitvenim vodnikom;
- Izdelek med vgradnjo ne sme biti pod napetostjo;
- Med vgradnjo na površino kuhalne plošče ne odlagajte kovinskih predmetov (npr. nožev, vilic, žlic in pokrovov), ker se lahko segrejejo;
- Izdelek povežite izključno s priloženim kablom;
- Izdelek je treba priključiti na ustrezno električno napeljavo;
- V primeru nepravilne vgradnje, poseganja v napravo in nepravilne povezave veljavnost garancije za izdelek preneha;
- Če je napajalni kabel poškodovan, ga mora zamenjati proizvajalec, servisni tehnik ali podobno usposobljena oseba, da se prepreči tveganje;
- Priključitev na zanesljiv ozemljitveni sistem je bistvena in obvezna;
- Aparat sme namestiti in ozemljiti samo ustrezno usposobljena oseba;
- Pred kakršnim koli delom na aparatu ali vzdrževanjem ga odklopite iz električnega omrežja;
- Aparat mora biti priključen na tokokrog z izolacijskim stikalom, ki zagotavlja popoln odklop iz vira napajanja;
- Spremembe gospodinjskega električnega sistema lahko izvaja le usposobljen električar;
- Neupoštevanje teh priporočil lahko povzroči električni udar ali smrt;
- Kuhalna plošča mora biti priključena na napajanje prek omnipolarne odklopne naprave, ki zagotavlja ločitev med kontakti v skladu s kategorijo preobremenitve III. Naprava mora prenesti največje priključene obremenitve in biti skladna z veljavnimi predpisi.

⚠ **OPOZORILO:** Da bi preprečili nevarnost, ki bi jo povzročila nenamerna ponastavitev toplotnega odklopnika, aparata ne smete napajati z zunanjo stikalno napravo, kot je časovnik, ali ga priključiti na tokokrog, ki se redno vklaplja in izklaplja.

- **Električni napajalni kabel:** aparat je opremljen z napajalnim kablom, ki ga je treba priključiti na gospodinjsko omrežje. Na ustreznem diagramu poiščite različne možnosti priključitve glede na vrsto gospodinjskega električnega napajanja. Na podatkovni ploščici je navedena tudi priključna napetost, ki je dovoljena za ta aparat, in relativna absorbirana moč.

## 8.2 Navodila

**Absorbirana moč**
Glejte podatkovno ploščico na izdelku.

**Diferencialni odklopnik (za reševanje življenj)**
Priporoča se uporaba odklopnika preostalega toka (odklopnika na uhajanje ozemljitvenega toka) s sprožilnim tokom v skladu z veljavnimi standardi.

**Naprave za ločevanje**
Če jo je treba uporabiti, mora biti kuhalna plošča priključena na napajanje prek omnipolarne odklopne naprave, ki zagotavlja ločitev med kontakti, ki ustrezajo prenapetostni kategoriji III. Takšna naprava mora prenesti največje priključene obremenitve in izpolnjevati veljavne standarde.

**Električni napajalni kabel**
Izdelek je opremljen z napajalnim kablom, ki ga je treba priključiti na gospodinjsko omrežje. Na ustreznem diagramu poiščite različne možnosti priključitve glede na vrsto gospodinjskega električnega napajanja. Na podatkovni ploščici je navedena tudi dovoljena priključna napetost za ta aparat in relativna absorbirana moč.

**Zamenjava napajalnega kabla**
Kabla ne zamenjajte sami. Obrnite se na pooblaščeni center za pomoč.

## 8.3 Drugi nasveti

Pri uporabi vsakega gospodinjskega aparata je treba upoštevati nekatera osnovna pravila:

- Ne vlecite za napajalni kabel, da bi aparat odklopili iz električnega omrežja;
- Aparata se ne dotikajte z mokrimi ali vlažnimi rokami ali nogami;
- Na splošno se odsvetuje uporaba adapterjev, razdelilnikov ali podaljškov;
- V primeru okvare in/ali zmanjšanja zmogljivosti napravo izklopite in ne posegajte vanjo.

## 8.4 Shema priključitve

60 65 80 90

Upoštevajte lokalne predpise in morebitne dodatne zahteve lokalnega podjetja za dobavo električne energije. Pri napajalnem kablu za kuhalno ploščo 60, 65 in 80 cm upoštevajte spodnjo shemo priključitve.

**Priključitev aparata**
Upoštevajte podatke o priključitvi na tipski ploščici.
Priključitev izvedite izključno v skladu z ustreznim diagramom:

- BR: rjava
- BL: modra
- YE/GN: rumena in zelena
- BK: črna
- GY: siva

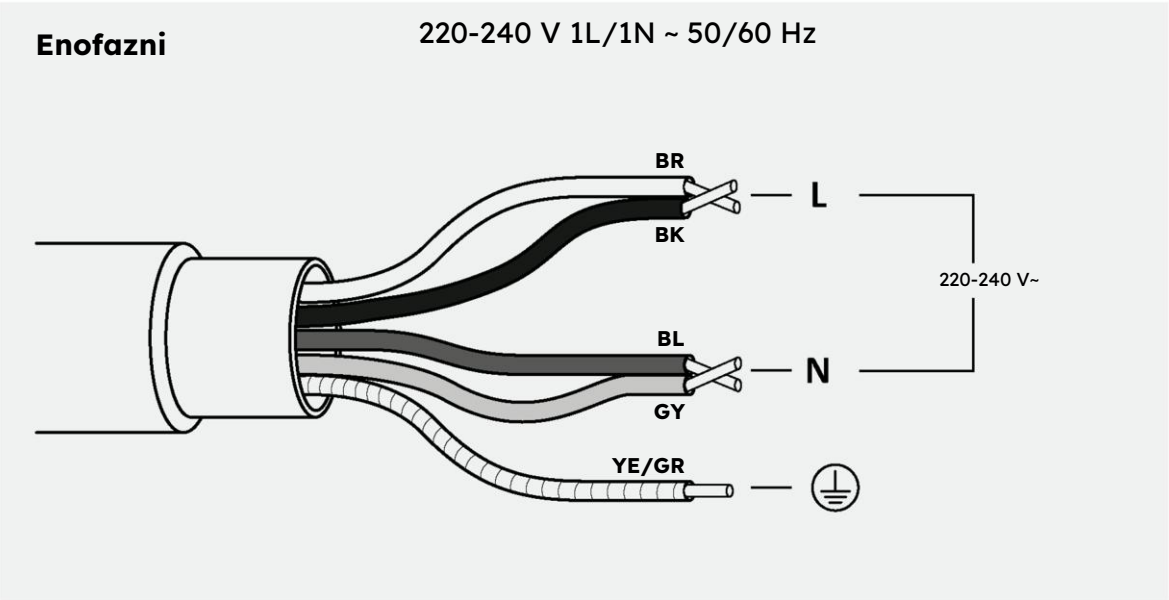


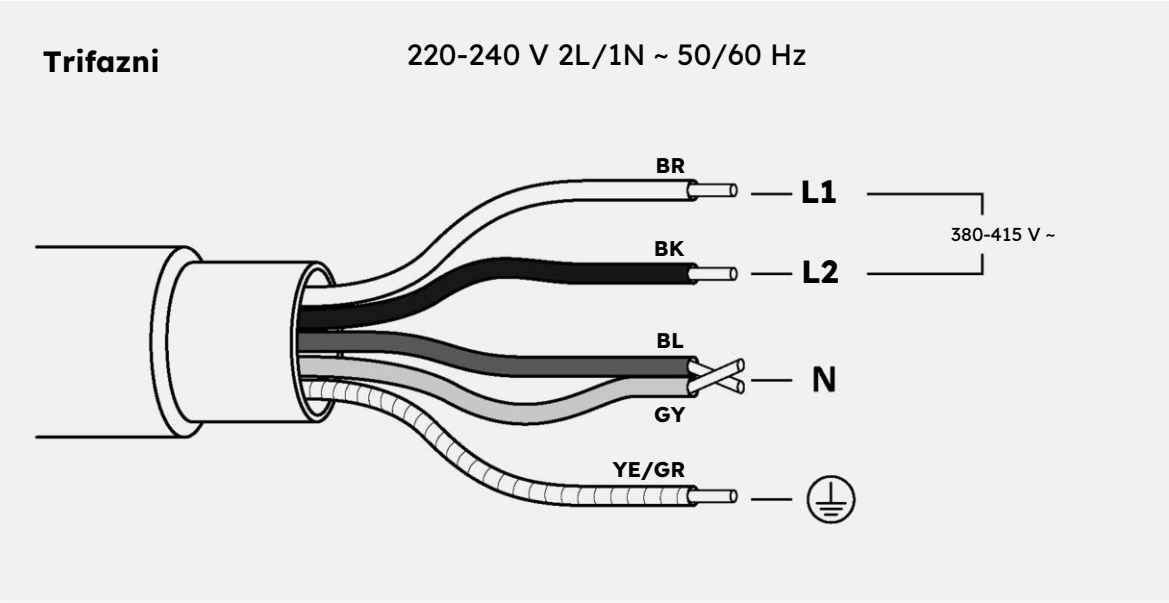

## 8.5 Shema priključitve

60 65 80 90

Upoštevajte lokalne predpise in morebitne dodatne zahteve lokalnega podjetja za dobavo električne energije. Pri napajalnih kablih za kuhalne plošče 90 cm upoštevajte spodnjo shemo priključitve.

**Priključitev aparata**
Upoštevajte podatke o priključitvi na tipski ploščici.
Priključitev izvedite izključno v skladu z ustreznim diagramom:

- BR: rjava
- BL: modra
- YE/GN: rumena in zelena
- BK: črna
- GY: siva

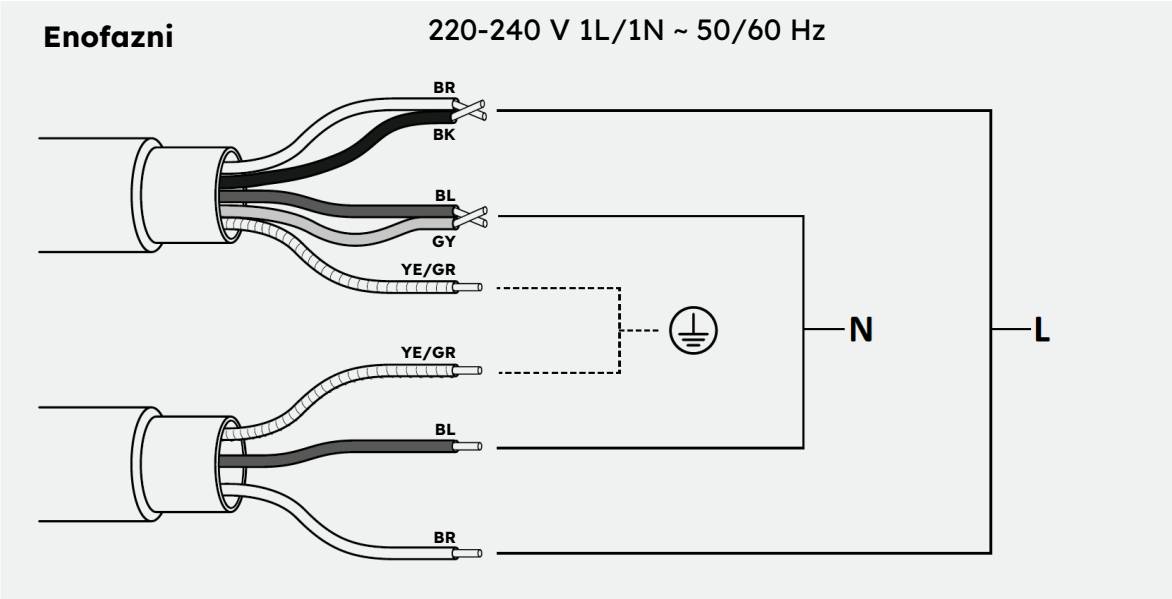


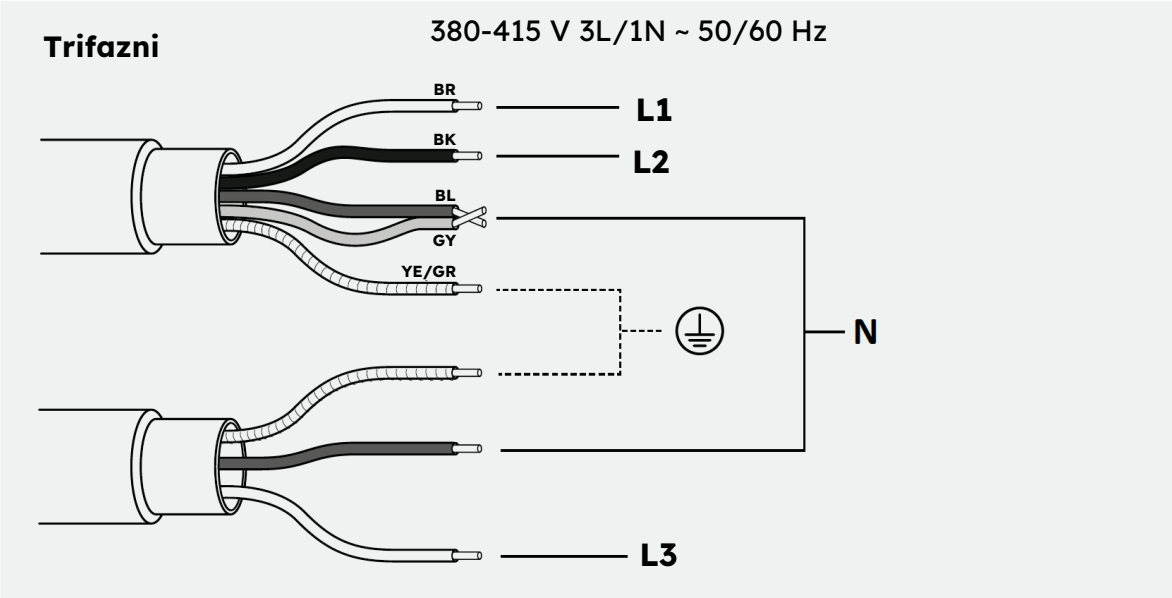

# 9 Navodila za vgradnjo

## 9.1 Opozorila

- Za zaščito pred vlago in vdorom tekočin je treba vse prerezane površine zatesniti z ustreznim sredstvom;
- Izdelek mora biti v popolnoma vodoravnem položaju;
- Odstranite prečke, ki se nahajajo na območju izreza v delovnem pultu **(sl. 1);**

**sl. 1**

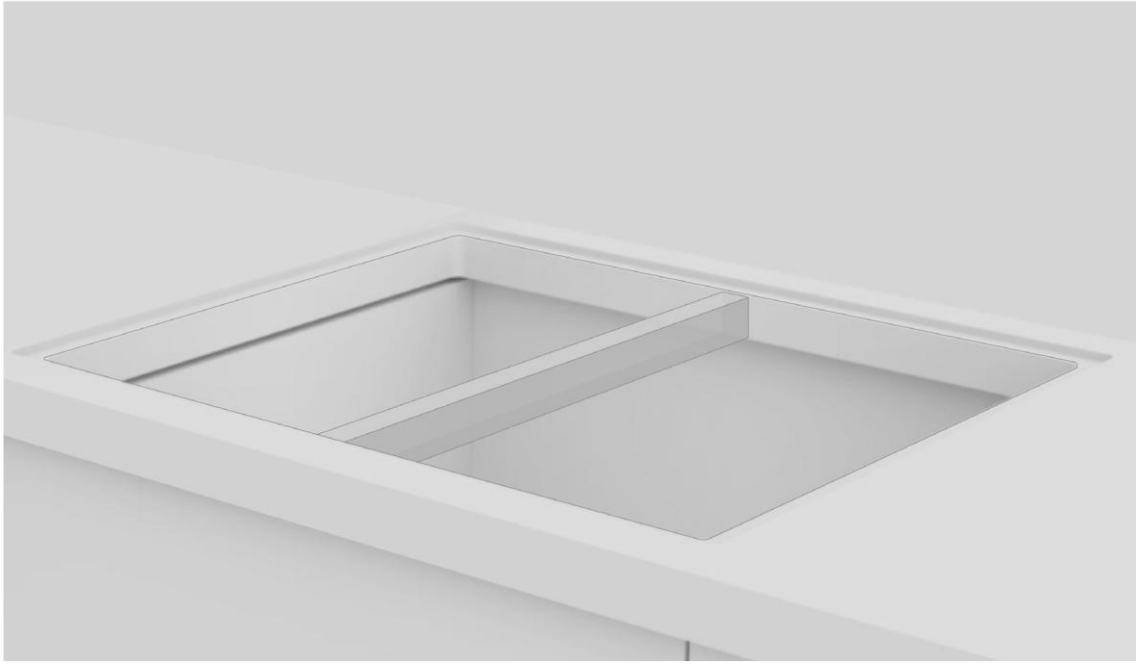

- Pred vgradnjo preverite, ali je tesnilo kuhalne plošče pravilno nameščeno **(sl. 2);**

**sl. 2**

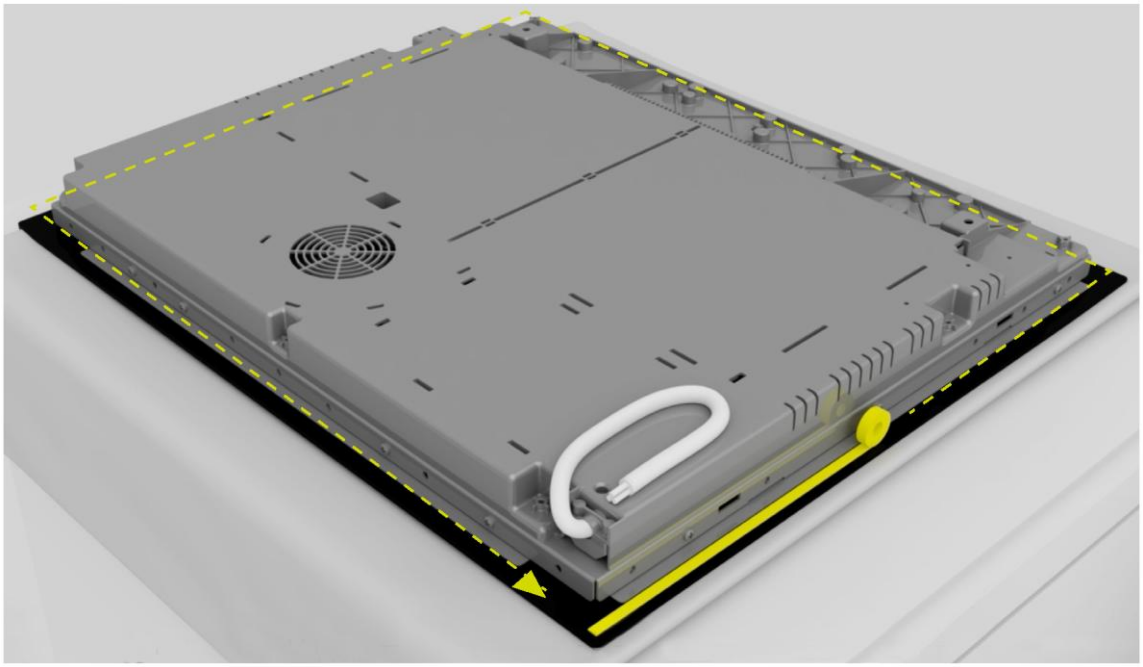

- Nosilna površina kuhalne plošče mora biti popolnoma gladka, da enakomerno leži in da uporabljeno tesnilo zagotavlja ustrezno zatesnitev **(sl. 3);**

**sl. 3**

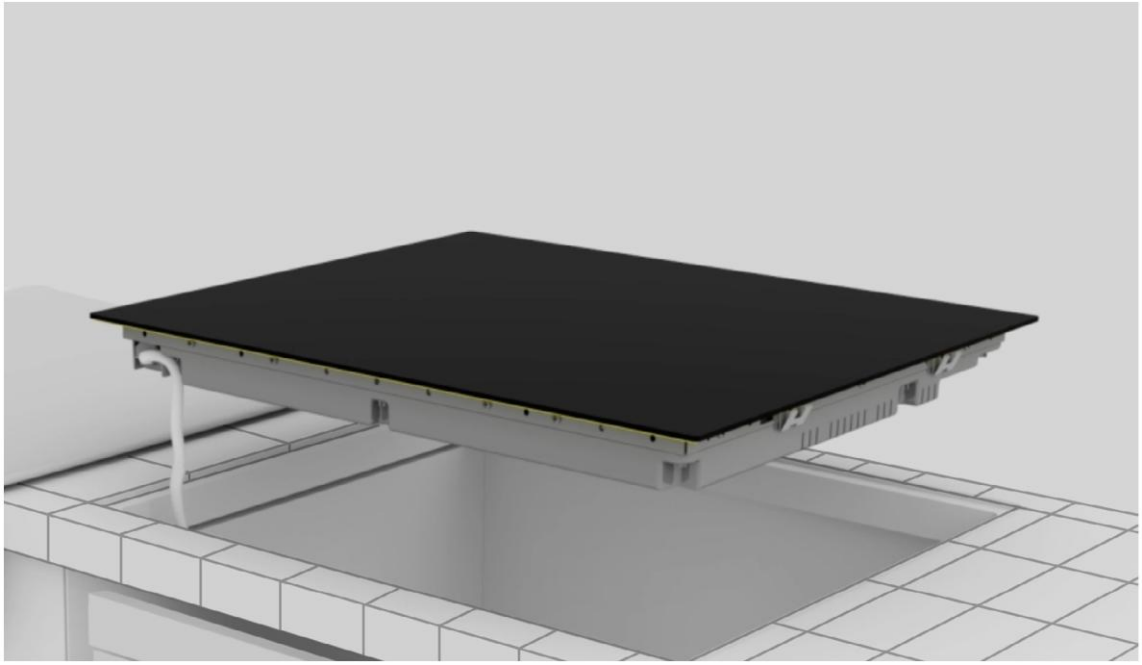

- Kuhalne plošče ne pritrjujte s silikonom ali drugimi lepili! Če bi bilo potrebno izdelek razstaviti, bi ga s takšno pritrditvijo poškodovali **(sl. 4);**

**sl. 4**

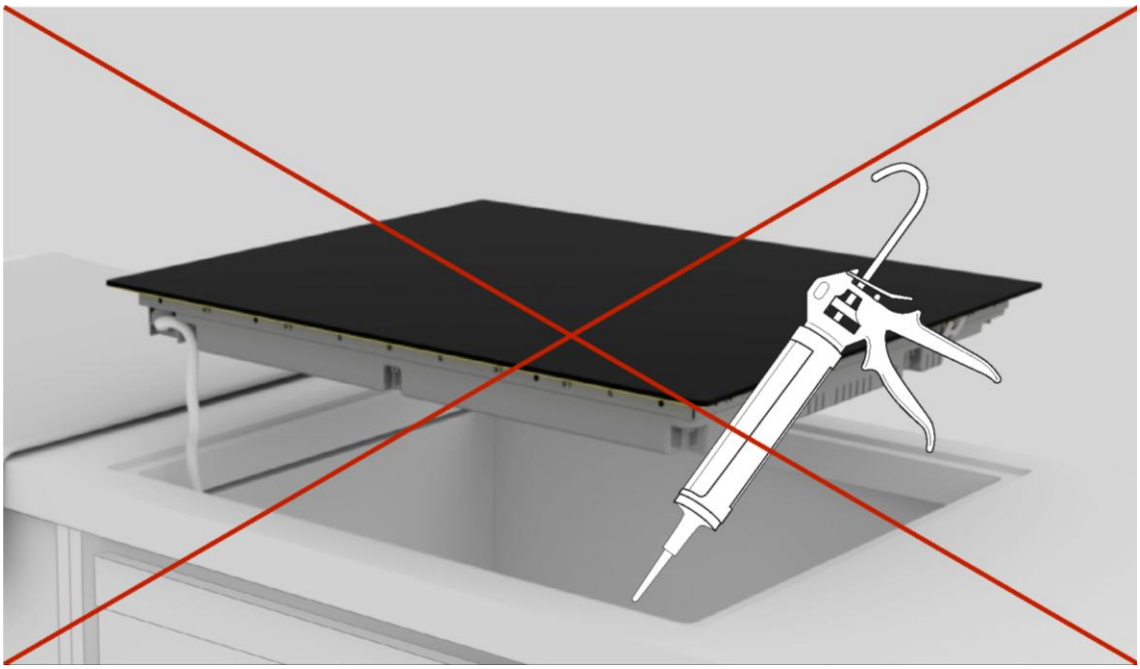

## 9.2 Vgradnja po korakih

Na spodnjih slikah so prikazani koraki vgradnje izdelka.

Videoposnetek o vgradnji izdelka si lahko ogledate tako, da optično preberete kode QR ali kliknete na naslednje povezave.

60 65 80 90

**Standardna vgradnja**

povezava

**Ploska vgradnja**

povezava

60 65 80 90

**Standardna vgradnja**

povezava

**Ploska vgradnja**

povezava

**1**

Uporabite orodja, navedena v poglavju »Orodja za vgradnjo« v priročniku. Ob embalaži izdelka pripravite krpo, na katero boste položili kuhalno ploščo.

**2**

Nosite rokavice. Odstranite embalažo in ovoj ter pazite, da ne poškodujete stekla kuhalne plošče.

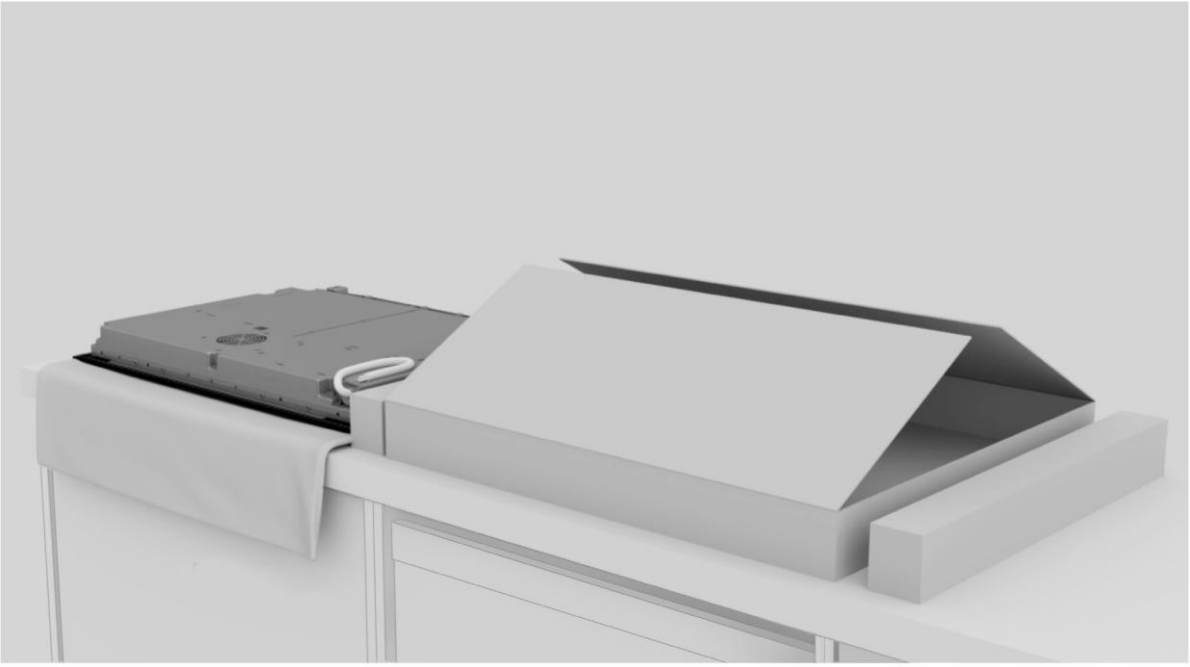

**3**

Kuhalno ploščo, obrnjeno na glavo, položite na krpo, ki ste jo pripravili poleg embalaže.

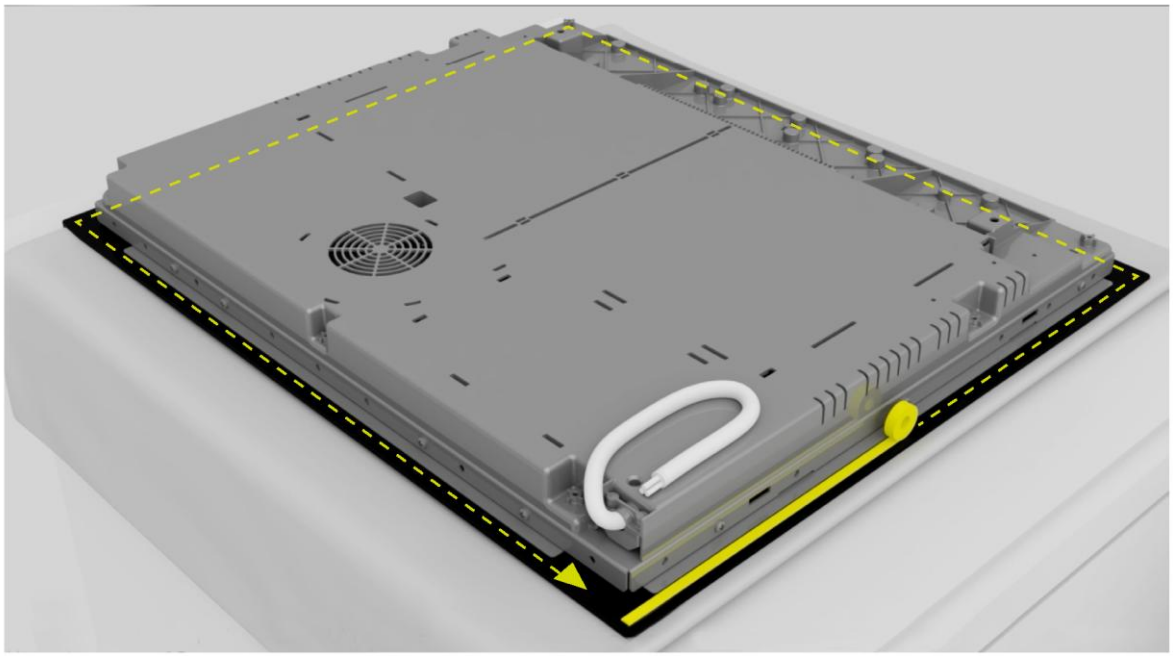

**4**

Namestite tesnilo na obod.

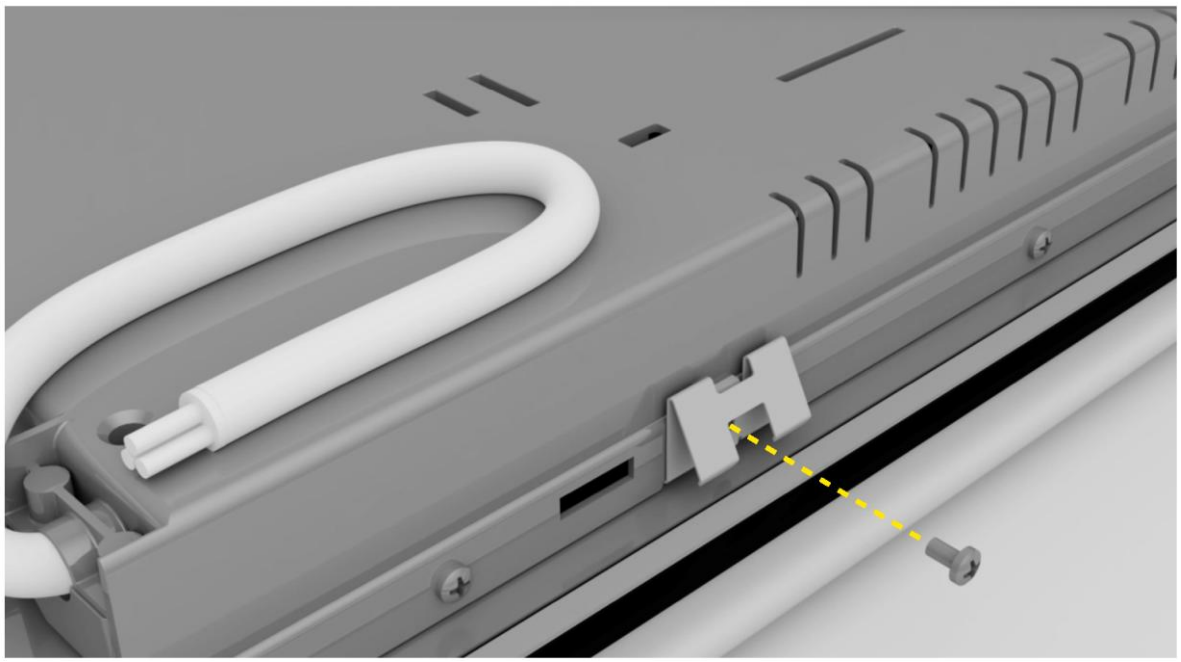

**5**

Pritrdite sponke na krajše stranice kuhalne plošče.

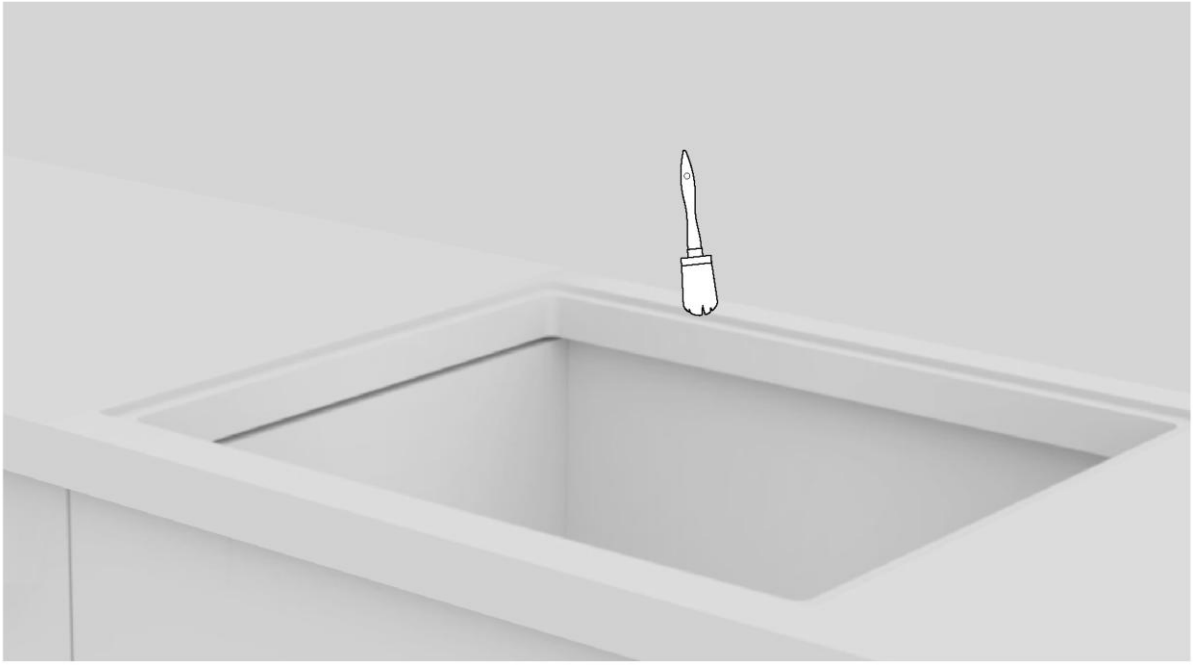

**6**

Očistite rob vdolbine.

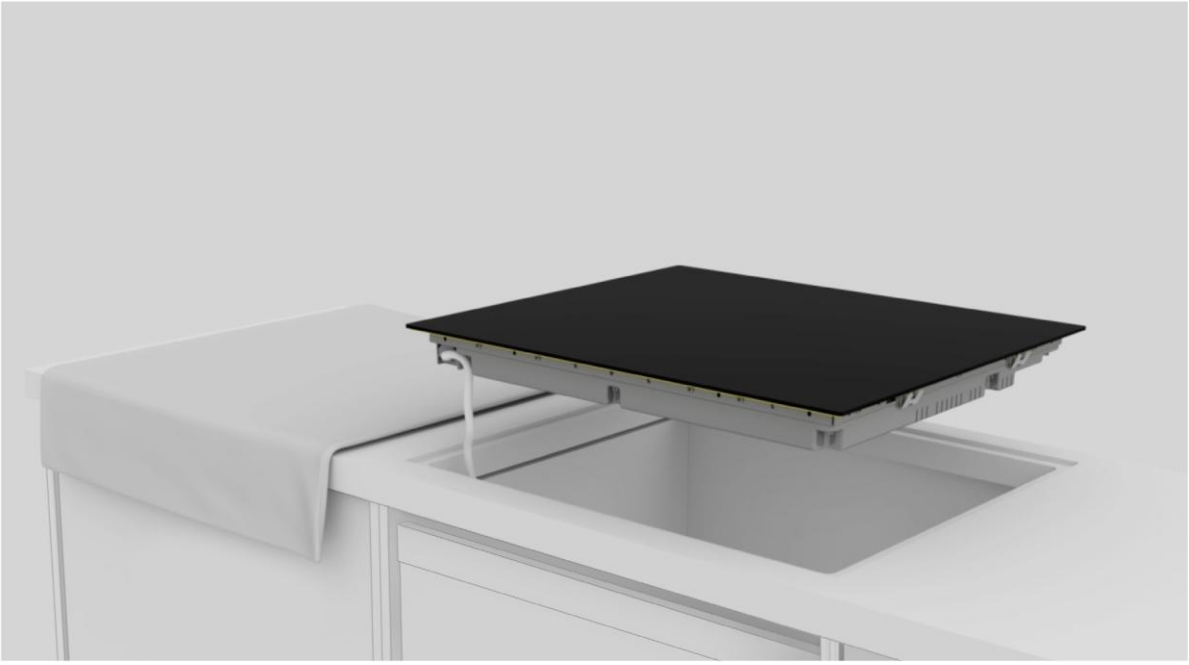

**7**

Priključite napajalni kabel v skladu s shemo priključitve, prikazano v poglavju »Priključitev na električno omrežje« v priročniku (med priključitvijo na električno omrežje na kuhalni plošči ne sme biti drugih predmetov).

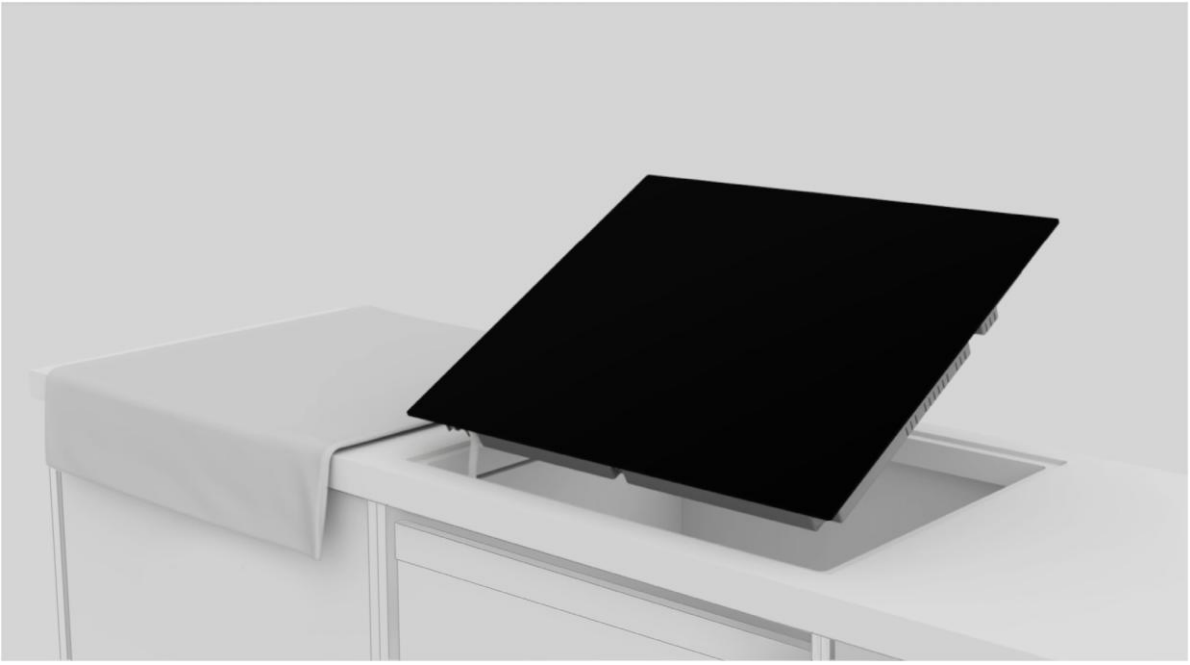

**8**

Kuhalno ploščo sredinsko poravnajte v vdolbino. Prepričajte se, da se tesnilo kuhalne plošče prilega delovnem pultu, da bo zagotovljena zatesnitev.

**a.**

**b.**

**9**

**a.** Za standardno vgradnjo: vgradnja je končana;
**b.** Za plosko vgradnjo: sledite korakom na naslednjih straneh.

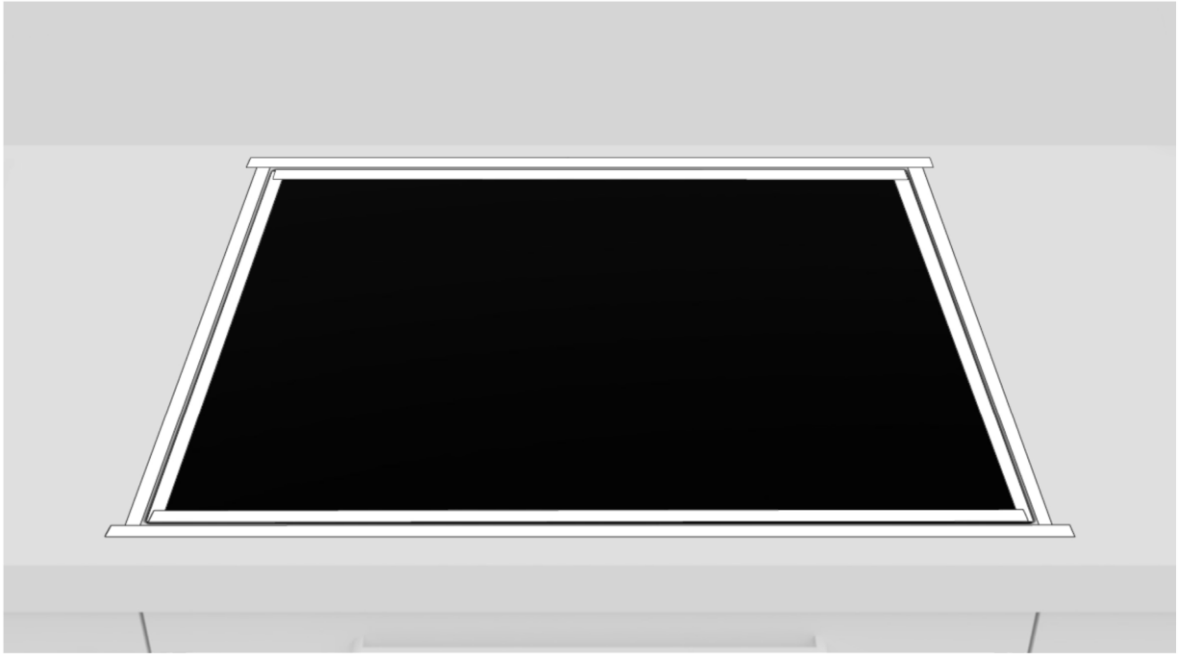

**10**

Nalepite trak na notranjo in zunanjo stran roba.

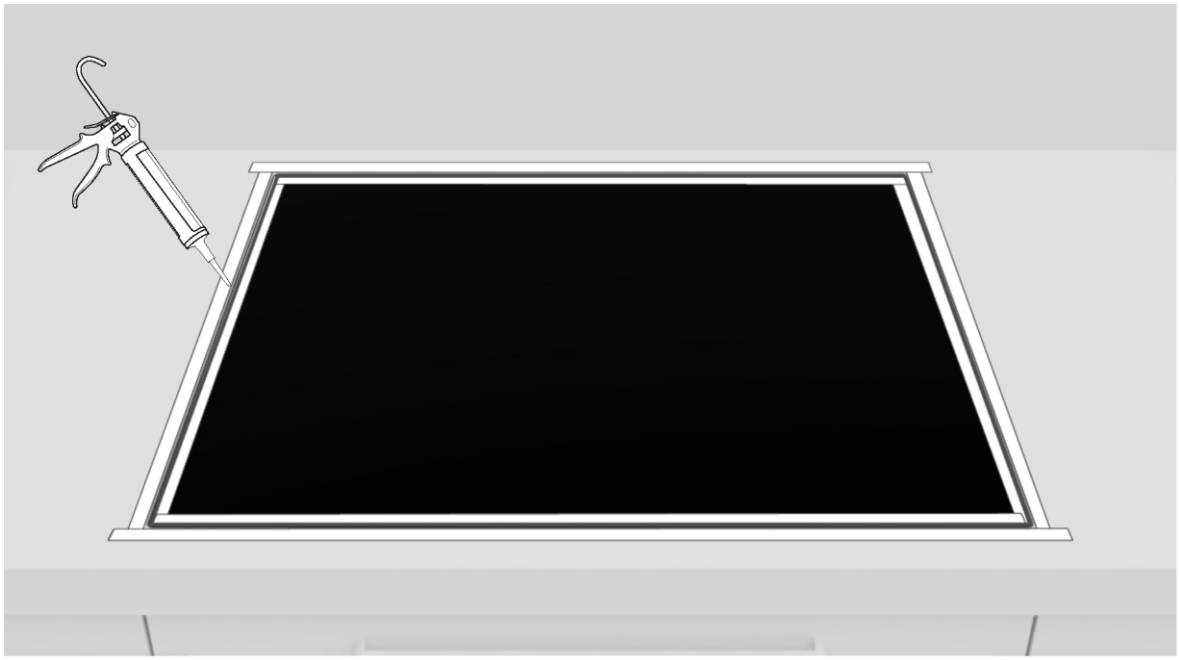

**11**

Nanesite silikon.

**12**

Odstranite odvečni silikon.

**13**

Odstranite trak in očistite robove.

**14**

Pred prvim vklopom počakajte 24 ur.

# 10 Predaja uporabniku

- Uporabnika obvestite o bistvenih funkcijah;
- Uporabnika obvestite o vseh vidikih, ki so pomembni za varno uporabo in ravnanje;
- Uporabniku dostavite dodatke ter navodila za uporabo in vgradnjo, ki jih mora skrbno shraniti.

Po končani vgradnji odstranite zaščitno folijo, trak in vse druge embalažne materiale.

⚠ **OPOZORILO:** Za normalno delovanje izdelka je potrebno ustrezno prezračevanje. Ne ovirajte prezračevalnih odprtin iz kakršnega koli razloga.

**OPOMBA:** Dejanski videz izdelka je odvisen od izbranega modela.

# 11 Prvi zagon

Ob prvi uporabi izdelka je kuhališče nastavljeno na največjo dosegljivo moč. S funkcijo upravljanja moči lahko izberete različne omejitve moči glede na sistem za oskrbo z električno energijo v vašem gospodinjstvu.

**Nastavitev upravljanja moči**
Nastavite lahko najvišjo stopnjo absorpcije moči za indukcijsko kuhalno ploščo z izbiro različnih razponov moči. Indukcijske kuhalne plošče se lahko samodejno omejijo na delovanje z nižjo stopnjo moči, da preprečijo tveganje preobremenitve.

**Če želite aktivirati funkcijo upravljanja porabe energije, glejte uporabniški priročnik.**

**Izbira druge ravni:**

- Če želite spremeniti stopnjo upravljanja porabe energije, premaknite kazalec v levo ali desno.
- Na voljo je 8 stopenj moči, od »P1« do »P8«. Stopnja je prikazana na zaslonu časovnika.

60 65 80 90

| P1 | P2 | P3 | P4 | P5 | P6 | P7 | P8 |
|---|---|---|---|---|---|---|---|
| 2 kW | 2,5 kW | 3 kW | 3,5 kW | 4,5 kW | 5,5 kW | 6,8 kW | 7,4 kW |

60 65 80 90

| P1 | P2 | P3 | P4 | P5 | P6 | P7 | P8 |
|---|---|---|---|---|---|---|---|
| 2 kW | 2,5 kW | 3 kW | 3,5 kW | 4,5 kW | 5,5 kW | 6,8 kW | 11 kW |

# 12 Razstavljanje izdelka

- Izdelek odklopite iz napajanja;
- Izdelek rahlo dvignite in ga povsem izvlecite;
- Ta izdelek ne poškoduje omarice, zato jo lahko uporabite tudi za nov aparat.

Haier

## DOBRO DOŠLI

Ovo uputstvo za ugradnju je namenjeno proizvođačima kuhinja koji će se baviti ovim proizvodima. Da biste osigurali bezbednost i postigli najbolje rezultate, pažljivo pročitajte ovo uputstvo, uključujući bezbednosna uputstva, i sačuvajte ga za buduću upotrebu. Pre nego što nastavite sa ugradnjom, obratite pažnju na serijski broj jer će vam možda biti potreban u slučaju popravki. Proverite da li ima oštećenja tokom transporta i konsultujte tehničara ako ste u nedoumici pre upotrebe. Uvek držite sav ambalažni materijal podalje od dece.

**NAPOMENA:** Karakteristike, slike u priručniku i dodatna oprema proizvoda mogu se razlikovati u zavisnosti od kupljenog modela.

# indeks


| | | |
|---|---|---|
| **1** | **Bezbednosna upozorenja za ugradnju** | **str. 2** |
| **2** | **Gde se ugrađuje proizvod** | **str.3** |
| **3** | **Dimenzije ploče za kuvanje** | **p.4-11** |
| 3.1 | Širina 60 | |
| 3.2 | Širina 65 | |
| 3.3 | Širina 80 | |
| 3.4 | Širina 90 | |
| **4** | **Alati za ugradnju** | **str.12** |
| 4.1 | Standardna ugradnja | |
| 4.2 | Ugradnja u ravni | |
| **5** | **Udaljenost prilikom ugradnje** | **str.13** |
| **6** | **Kuhinjski elementi i ventilacija** | **str.14 - 15** |
| 6.1 | Širina 60 – 65 – 80 – 90 na osnovi rerne | |
| 6.2 | Širina 60 – 65 – 80 – 90 na osnovi sa fiokama | |
| 6.3 | Širina 60 – 65 – 80 – 90 na osnovi sa policama | |
| 6.4 | Debljina gornje ploče | |
| **7** | **Ugradne dimenzije** | **str.16 - 23** |
| 7.1 | Širina ploče 60 | |
| 7.2 | Širina ploče 65 | |
| 7.3 | Širina ploče 80 | |
| 7.4 | Širina ploče 90 | |
| **8** | **Priključak na električnu mrežu** | **str.24 - 27** |
| 8.1 | Bezbednosna upozorenja | |
| 8.2 | Uputstva | |
| 8.3 | Drugi saveti | |
| 8.4 | Dijagram povezivanja (za ploče za kuvanje od 60, 65 i 80 cm) | |
| 8.5 | Dijagram povezivanja (za ploče za kuvanje od 90 cm) | |
| **9** | **Uputstva za ugradnju** | **str.28 - 37** |
| 9.1 | Upozorenja | |
| 9.2 | Ugradnja korak po korak | |
| **10** | **Isporuka korisniku** | **str.38** |
| **11** | **Prvo pokretanje** | **str.38** |
| **12** | **Demontaža proizvoda** | **str.38** |

# 1 Bezbednosna upozorenja za ugradnju

**Pročitajte ova uputstva pre nego što počnete da ugrađujete proizvod.**
**Vaša bezbednost nam je veoma važna. Pažljivo pročitajte ove informacije pre upotrebe proizvoda;**

- Ugradnju mora da obavlja kvalifikovani tehničar koji mora da poznaje i poštuje zakone koji su na snazi u zemlji ugradnje i uputstva proizvođača;
- Ako je potreban servis proizvođača kako bi se otklonile greške nastale usled nepravilne ugradnje, takav servis nije obuhvaćen garancijom;
- Uklonite ambalažni materijal pre pokretanja uređaja;
- Nakon raspakivanja uređaja, pažljivo proverite da nije oštećen. U slučaju da postoje problemi, obratite se korisničkom servisu pre ugradnje i ne priključujte ga na napajanje;
- Oštećeni proizvod može biti uzrok kratkog spoja, strujnog udara, požara i drugih opasnosti;
- Proverite da li na ambalaži ima pribora ili pratećeg materijala (dokumenti, šrafovi, pribor, torba za brošure, uputstvo za upotrebu itd.), uklonite ih i spremite ih negde;
- Proizvod se može ugraditi preko radne ploče ili u ravni sa radnom pločom;
- Pre ugradnje proizvoda, uverite se da je prostor dobro provetren kako bi se omogućila cirkulacija svežeg vazduha, što je neophodno za pravilno hlađenje. Pratite predložene ilustracije za minimalne dimenzije otvora.
- Nije potreban dodatni rad/podešavanje za rad uređaja na nominalnim frekvencijama;
- Ako je potrebna pomoć proizvođača za otklanjanje kvarova nastalih usled nepravilne ugradnje, ta pomoć nije pokrivena garancijom. Moraju se poštovati uputstva za ugradnju za profesionalno kvalifikovano osoblje;
- Nepravilna ugradnja može naneti povrede ljudima i životinjama ili izazvati materijalnu štetu. Proizvođač se ne može smatrati odgovornim za takvu štetu ili povredu;
- Bezbedna upotreba je zagarantovana samo ako je ugradnja pravilno izvedena u skladu sa ovim uputstvom. U slučaju oštećenja usled nepravilne ugradnje, odgovornost snosi osoba koja je ugradila proizvod;
- Tokom ugradnje ploča za kuvanje treba da bude isključena iz napajanja;
- Preporučuje se nošenje zaštitnih rukavica tokom ugradnje kako bi se izbegle povrede;
- Garancija ne pokriva štetu nastalu nepravilnom ugradnjom;
- U slučaju nepravilne ugradnje, neovlašćenog rukovanja uređajem i nepravilnog povezivanja, važenje garancije na proizvod će isteći;
- Uverite se da kada je kabl za napajanje proizvoda završen, da nije dostupan;
- Nakon montaže, kabl za napajanje ne sme doći u kontakt sa pokretnim delovima (kao što je fioka) i ne sme biti izložen mehaničkim naprezanjima;

- Ovaj proizvod zahteva konstantnu ventilaciju tokom upotrebe. Ne pokrivajte otvore za vazduh;
- Prilikom isporuke proizvoda krajnjem korisniku, tehničar mora da se uveri da je pravilno ugrađen.

## Gde se ugrađuje proizvod 2

- Ugradite i koristite ovaj proizvod u zatvorenom, pokrivenom, suvom i dobro provetrenom okruženju;
- Nemojte ugrađivati proizvod na otvorenim mestima izloženim atmosferskim agensima;
- Ovaj uređaj je dizajniran da se koristi na visini nižoj od 2000 m;
- Ugradite proizvod u blizini električne utičnice;
- Koristite proizvod samo kada je stavljen u udubljeni odeljak, u suprotnom rizikujete povrede i opekotine.
- Ne postavljajte ploču za kuvanje iznad rerne bez hlađenja, mašine za sušenje veša, mašine za pranje sudova ili frižidera. Takođe se preporučuje izbegavanje postavljanja preko mašine za pranje veša. Dozvoljeno je postavljanje ploče za kuvanje iznad rerne sa hlađenjem;

### Drugi saveti

- Precizno isecite radnu površinu pomoću odgovarajućih alata, u zavisnosti od materijala koji se seče. Sve površine moraju biti zaptivene ili na drugi način otporne na prodor vlage;
- Radna površina mora biti oblikovana u skladu sa dijagramima iz ovog priručnika. Površina za kuvanje mora biti u savršeno horizontalnom položaju. Proverite da li je zaptivka ispod površine za kuvanje, ukoliko postoji, pravilno postavljena;
- Tokom ugradnje koristite meku krpu kako biste izbegli oštećenje ploče za kuvanje i radne površine;

⚠ **UPOZORENJE:** Opasnost od požara i oštećenja od otvorenog plamena. Držite otvoreni plamen (npr. sveću) dalje od proizvoda.

# 3 Dimenzije ploče za kuvanje

## 3.1 Širina 60

Dimenzije u **mm**

**Gornji aksonometrijski prikaz**

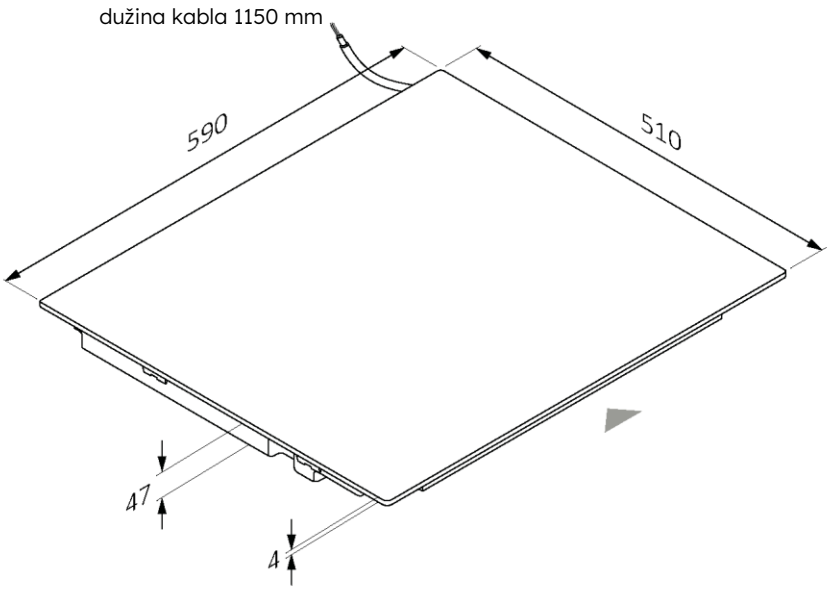


**Donji aksonometrijski prikaz**

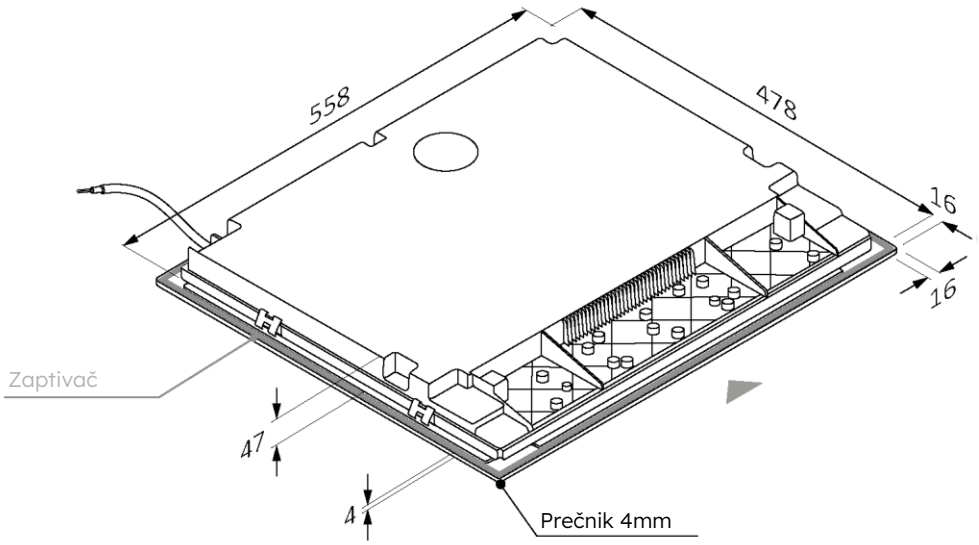

60 65 80 90

Dimenzije u **mm**

**prikaz spreda**

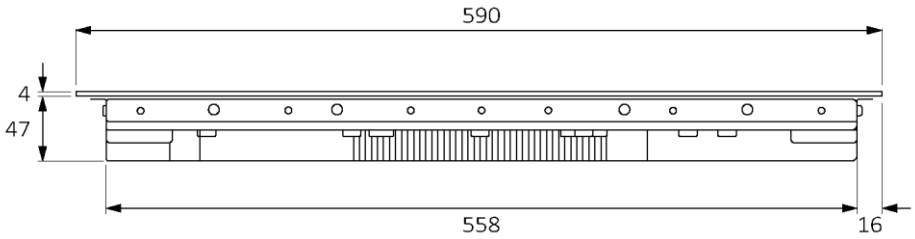


**bočni prikaz**

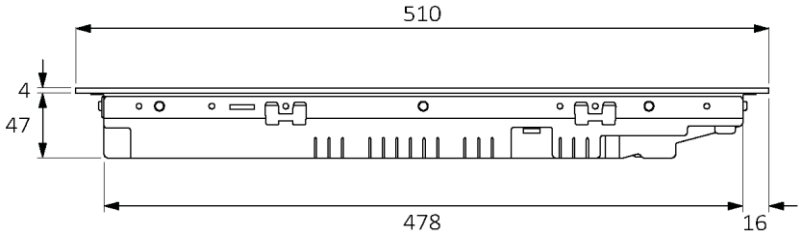

# 3 Dimenzije ploče za kuvanje

## 3.2 Širina 65

Dimenzije u **mm**

### Gornji aksonometrijski prikaz

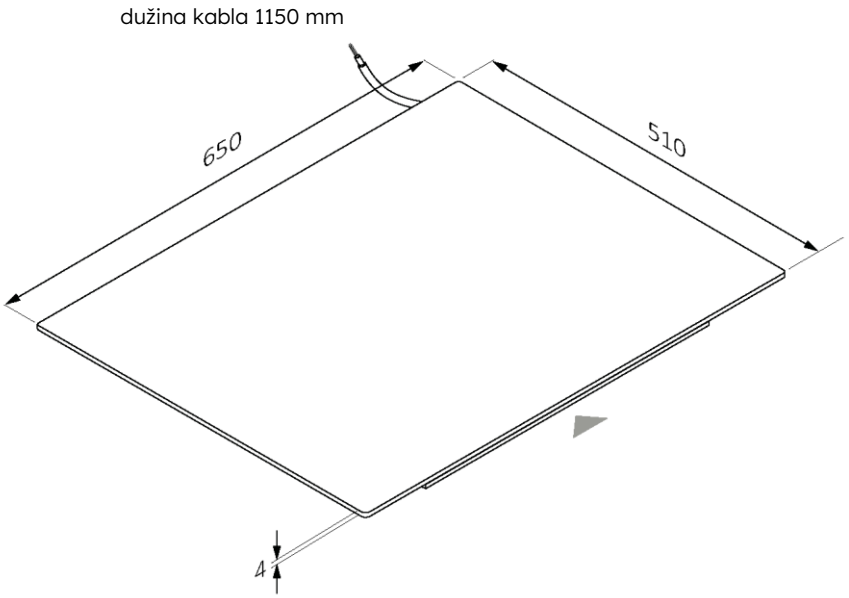


### Donji aksonometrijski prikaz

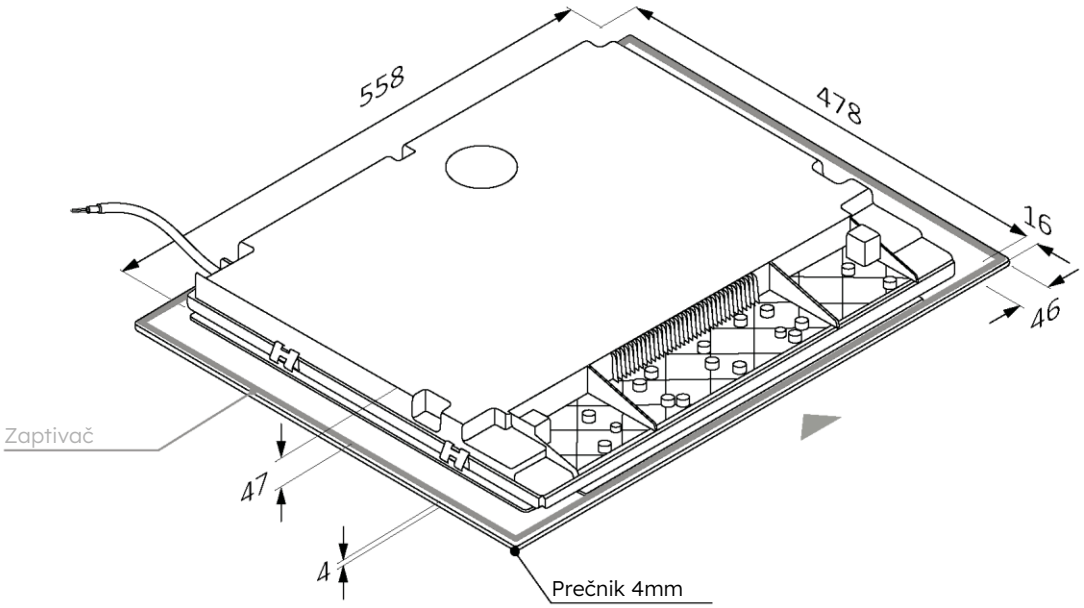

60 65 80 90

Dimenzije u **mm**

**prikaz spreda**

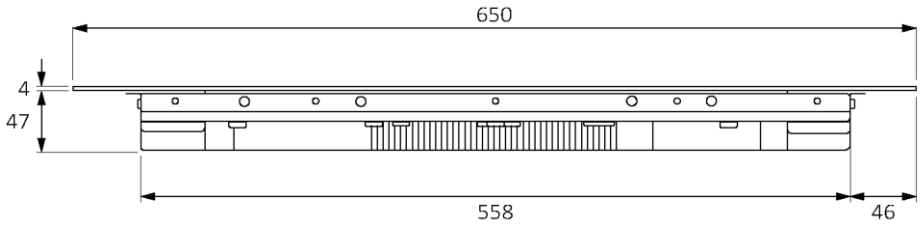


**bočni prikaz**

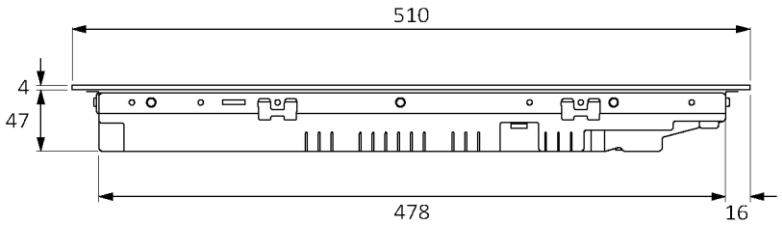

## 3.3 Širina 80

Dimenzije u **mm**

**Gornji aksonometrijski prikaz**

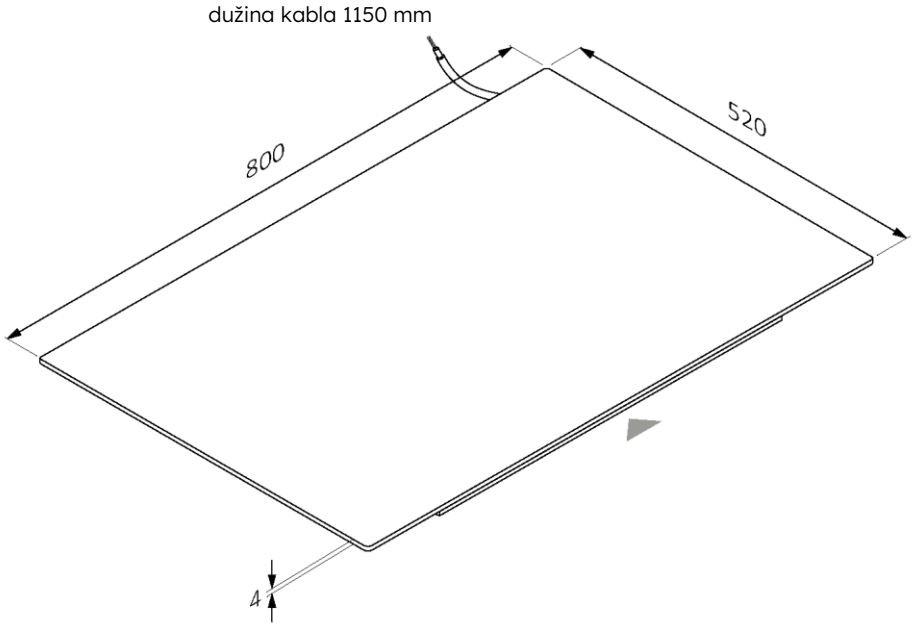


**Donji aksonometrijski prikaz**

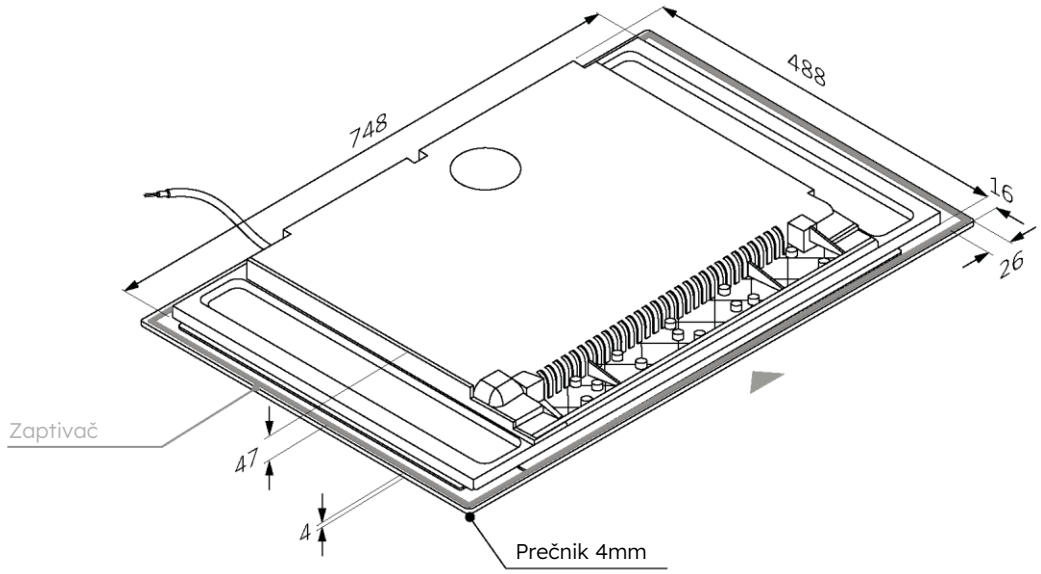

60 65 80 90

Dimenzije u **mm**

**prikaz spreda**

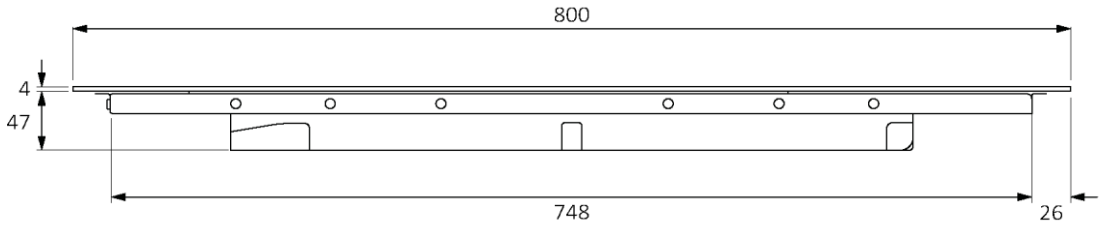


**bočni prikaz**

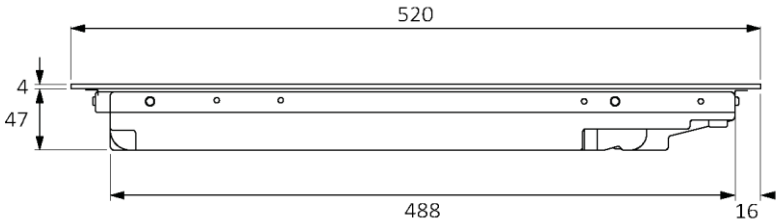

## 3.4 Širina 90

Dimenzije u **mm**

### Gornji aksonometrijski prikaz

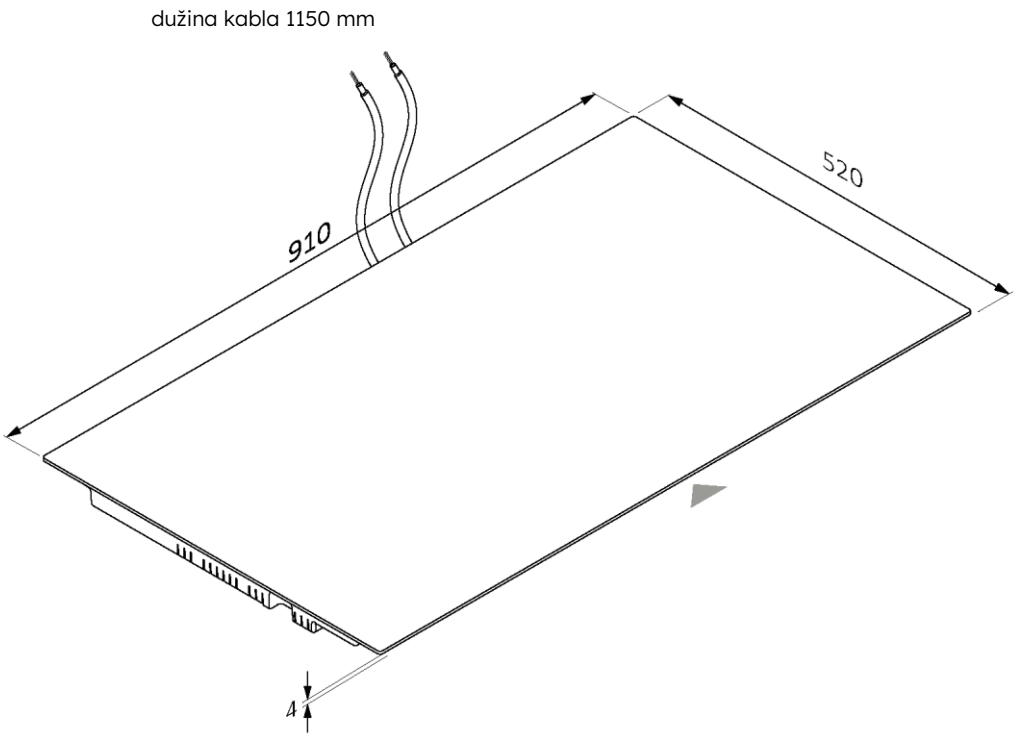


### Donji aksonometrijski prikaz

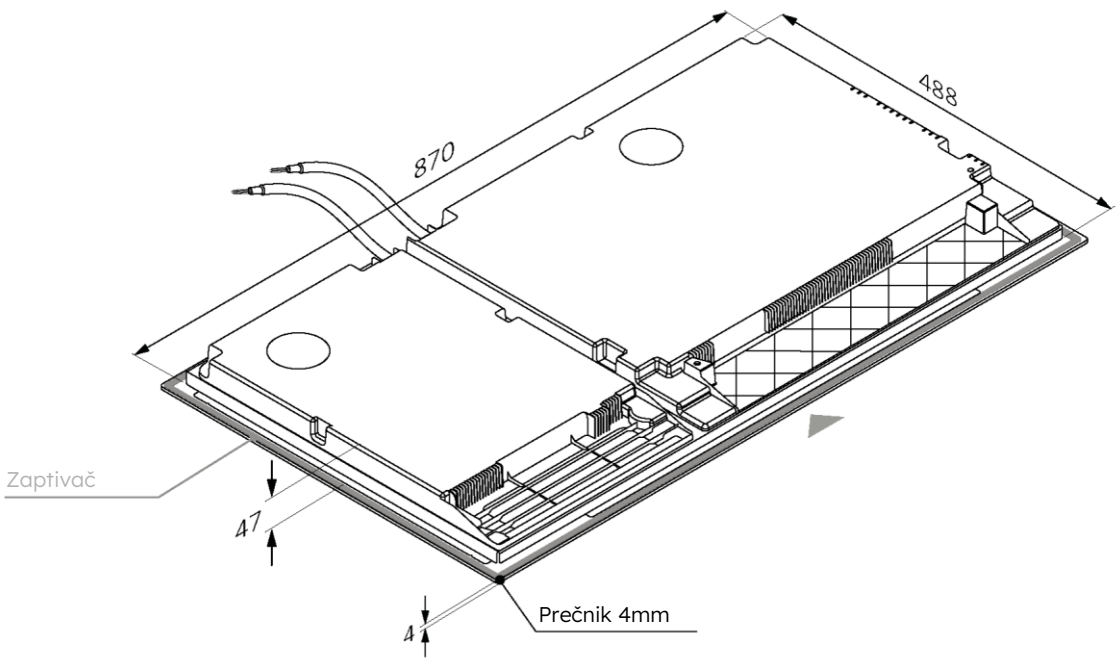

60 65 80 90

Dimenzije u **mm**

**prikaz spreda**

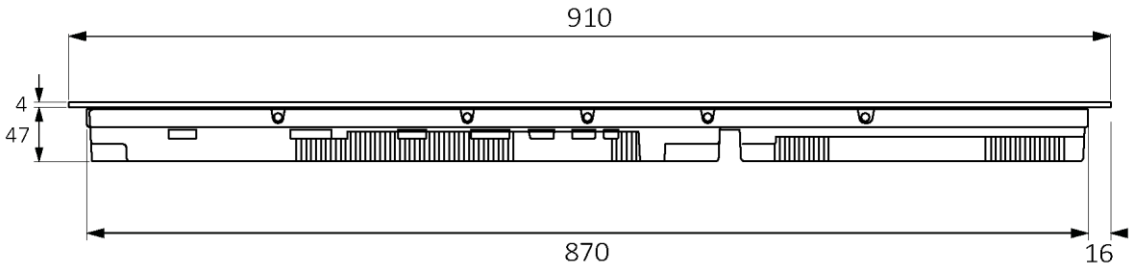


**bočni prikaz**

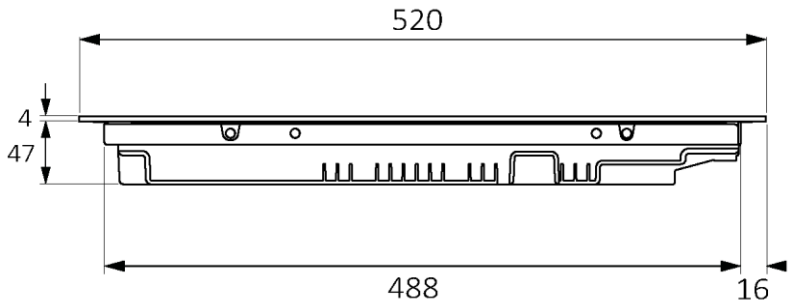

# 4 Alati za ugradnju

## 4.1 Standardna ugradnja

**Potrebni alati**

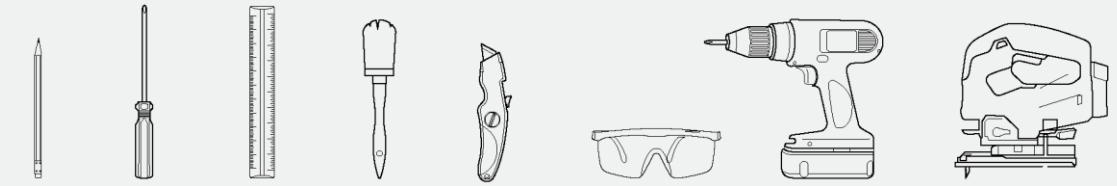

olovka | odvijač | lenjir | četka | sekač | zaštitne naočare | šrafciger | ubodna testera

**Alati koji se isporučuju uz proizvod**

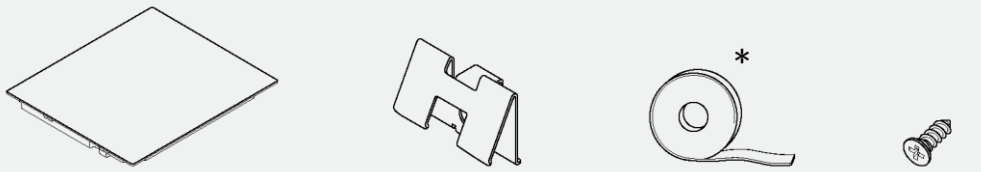


Ploča | spojnica x4 | zaptivač | šrafovi x4

## 4.2 Ugradnja u ravni

**Potrebni alati**

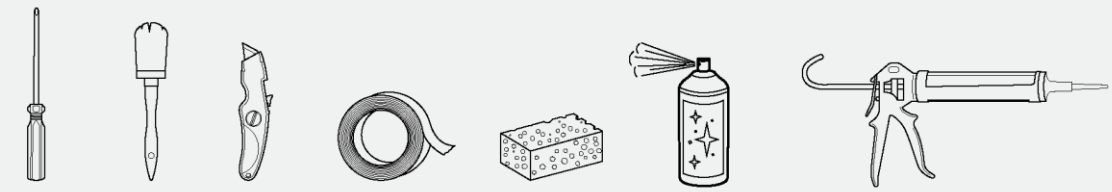

odvijač | četka | sekač | traka | sunđer | sprej za čišćenje | silikon

**Alati koji se isporučuju uz proizvod**

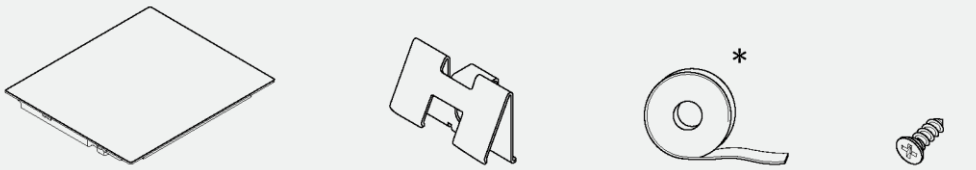


Ploča | spojnica x4 | zaptivač | šrafovi x4

* Na modelima od 90 cm, zaptivka je već ugrađena

## Mere predostrožnosti

- U pogledu bezbednosti, ovaj proizvod je u skladu sa važećim propisima;
- Rastojanje između ploče za kuvanje i ormarića ili ugradnih uređaja mora biti takav da obezbeđuje dovoljnu ventilaciju i odvođenje vazduha;
- Minimalna udaljenost između ploče za kuvanje i nape zavisi od modela nape **(A);**
- Razmak između ploče za kuvanje i zidnih ormarića treba da bude prilagođen prisustvu glomaznih predmeta (šerpi, kutlača itd.) i njihovoj upotrebi **(B);**
- Minimalno rastojanje između otvora za ploču za kuvanje i zadnje kuhinjske ploče/zidne obloge treba da bude najmanje 35 mm **(C);**
- Održavajte bezbedno bočno rastojanje od nameštaja **(D).** Bočna obloga nameštaja treba da bude izrađena od materijala otpornog na toplotu;
- U prostoru ispod ploče za kuvanje potrebno je obezbediti slobodan razmak od najmanje 10 mm između ploče za kuvanje i bilo kog drugog predmeta na koji bi mogla da utiče toplota koja se stvara tokom upotrebe;
- Za ventilaciju proizvoda, sledite uputstva u ovom priručniku;
- Ako je proizvod postavljen iznad rerne, pogledajte i uputstva za ugradnju rerne.

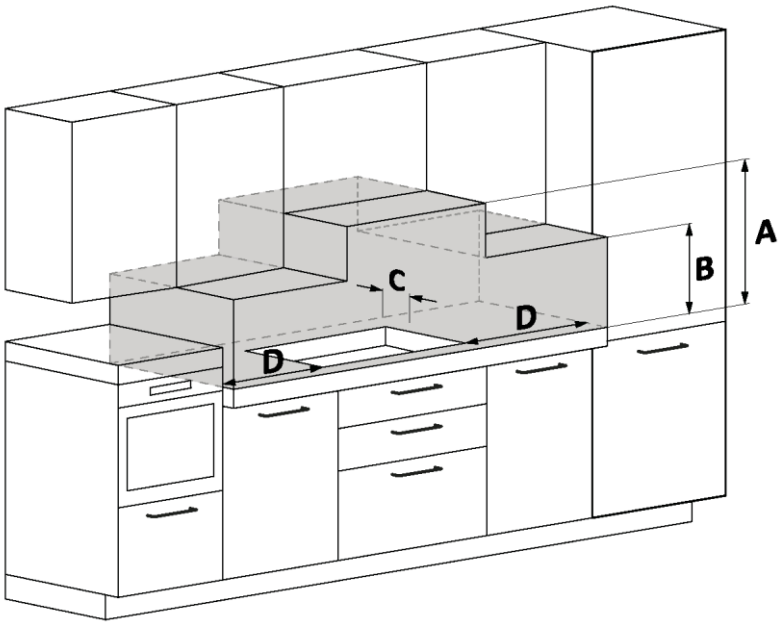


**A** Preporučujemo rastojanje od najmanje 650 mm, takođe pogledajte uputstvo za napu;

**B** Predvidite dovoljno prostora za rukovanje šerpama, kutlačama i drugim predmetima;

**C** Rastojanje od 35 mm između ugradnog otvora i zadnje ploče/zidne obloge;

**D** 35 mm: širina ploče 60;
55 mm: širina ploče 65;
35 mm: širina ploče 80;
35 mm: širina ploče 90.

# 6 Kuhinjski elementi i ventilacija

## 6.1 Na osnovi rerne

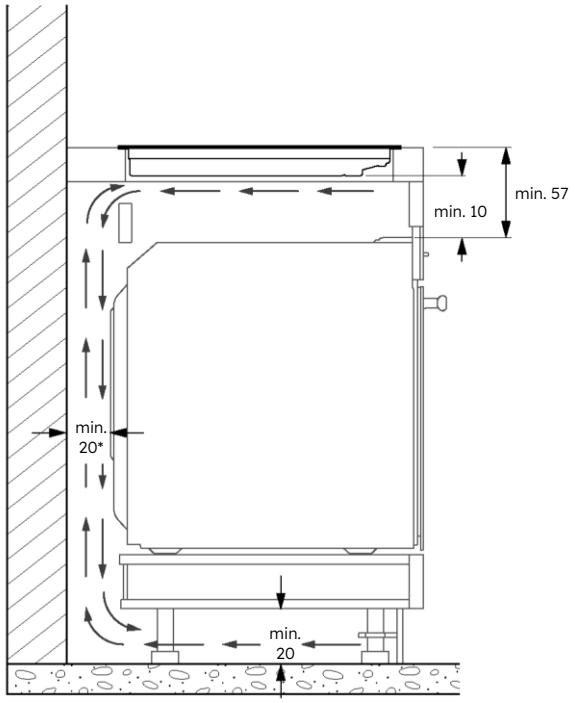


* Oznaka koja se odnosi na ploču za kuvanje.
Za informacije koje se odnose na rernu, pogledajte namensko uputstvo za ugradnju.

## 6.2 Na osnovi sa fiokama

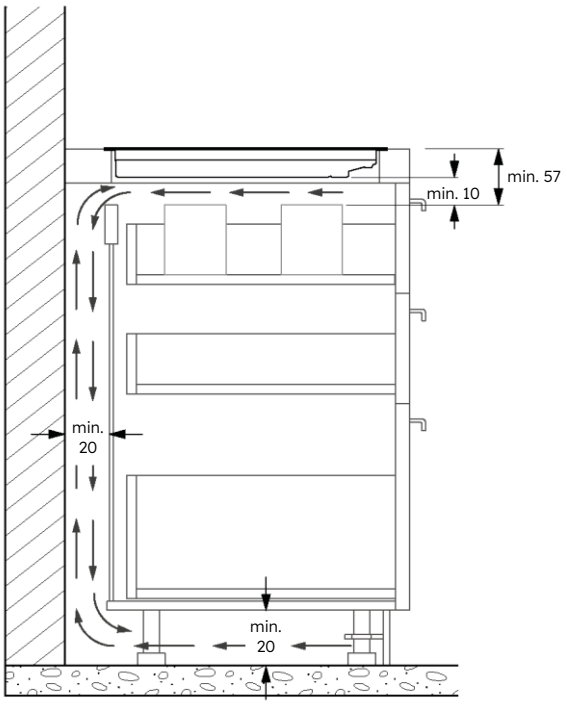

## 6.3 Na osnovi sa policama

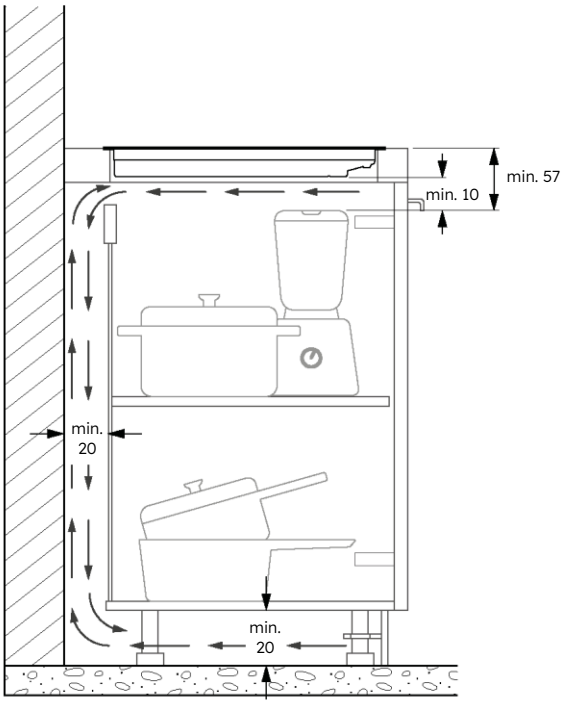


## 6.4 Debljine radne ploče

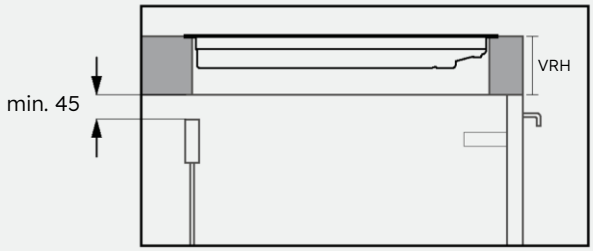


Nameštaj sa debelom radnom pločom: obezbedite zadnji otvor od najmanje 45 mm između gornje površine i zadnje stranice.

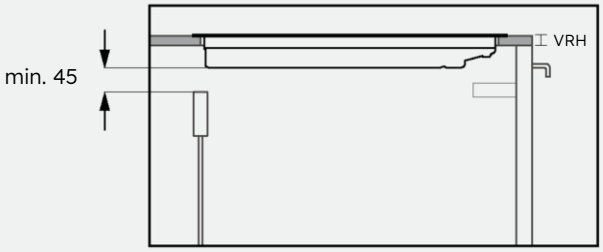


Nameštaj sa radnom pločom smanjene debljine: obezbedite zadnji otvor od najmanje 45 mm između ploče za kuvanje i zadnje stranice.

# 7 Ugradne dimenzije

- Zadnja strana ormarića treba da ima otvore prema dijagramu u nastavku;
- Na zadnjoj strani ormarića potrebno je obezbediti otvore prema dijagramima u nastavku.

## 7.1 Širina ploče 60

**Standardna ugradnja**

Dimenzije u **mm**

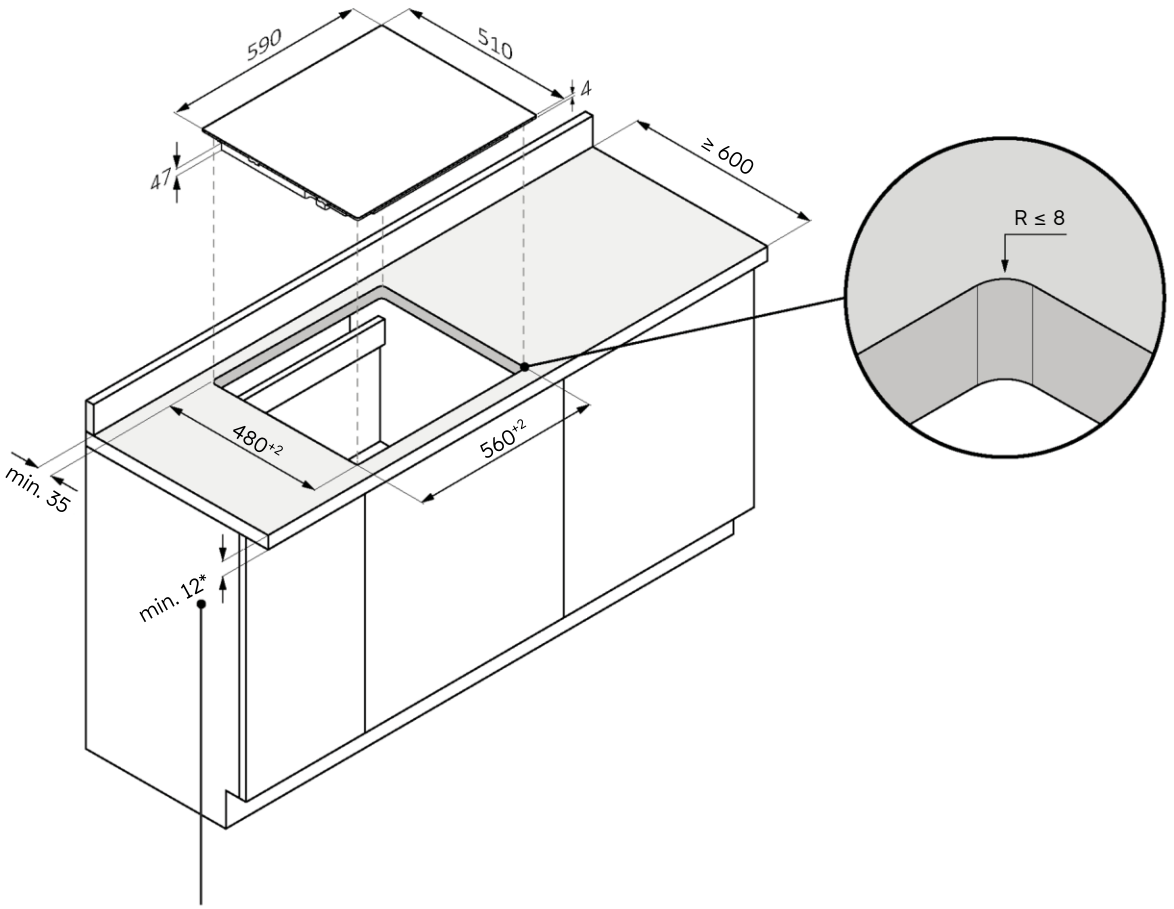


*28 sa pećnicom ispod

### Ugradnja u ravni

⚠ **UPOZORENJE:** Nije dostupno za proizvode sa zakošenim staklom.

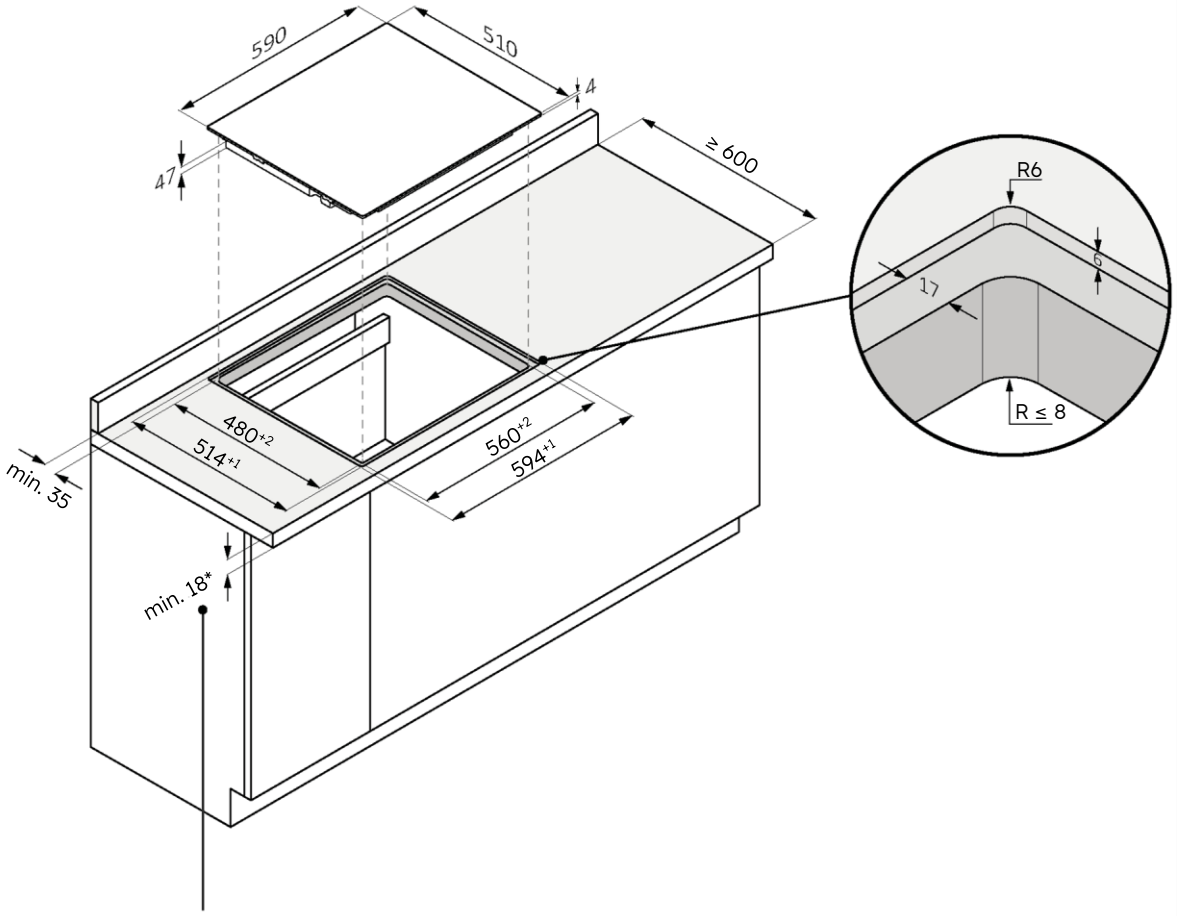


*34 sa rernom ispod

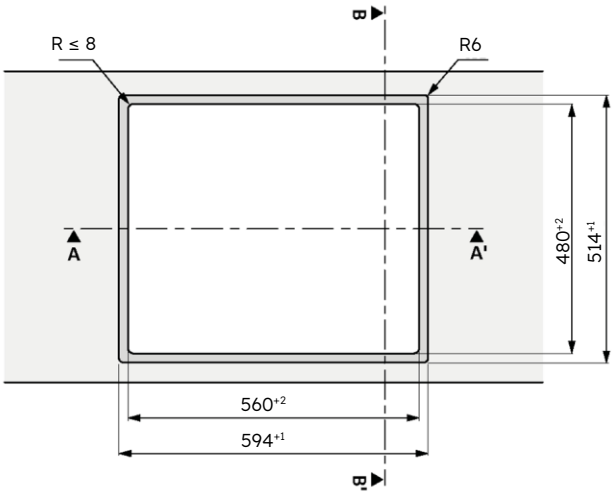


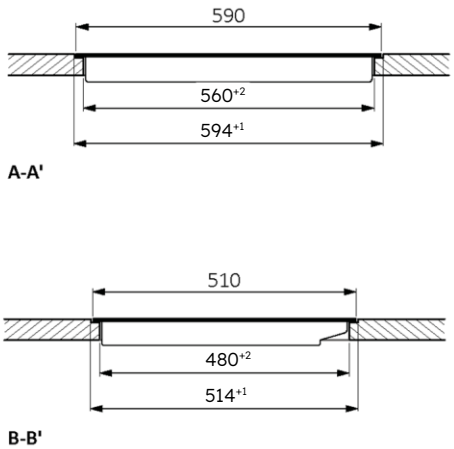

## 7.2 Širina ploče 65

**Standardna ugradnja**

Dimenzije u **mm**

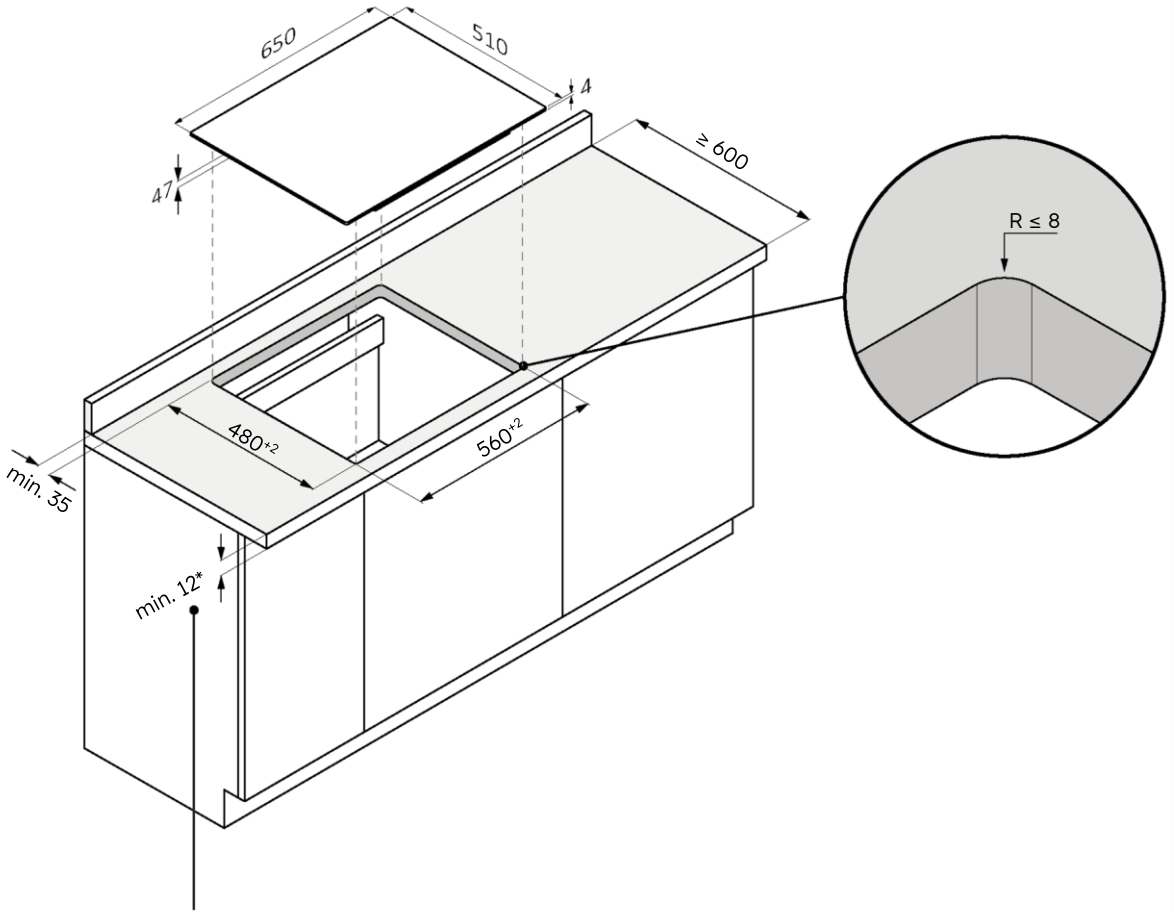


*28 sa pećnicom ispod

60 | 65 | 80 | 90

## Ugradnja u ravni

⚠ **UPOZORENJE:** Nije dostupno za proizvode sa zakošenim staklom.

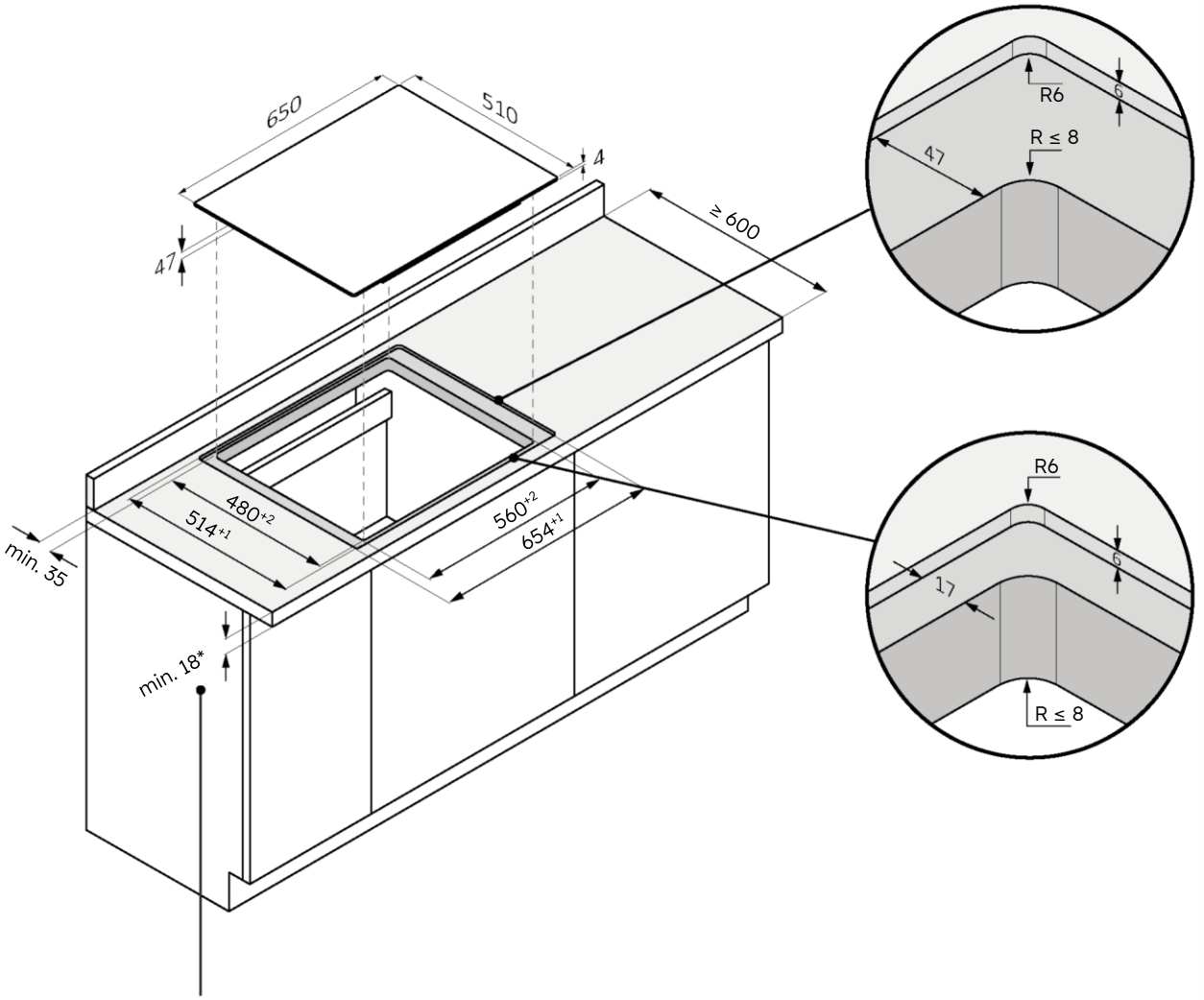


*34 sa rernom ispod

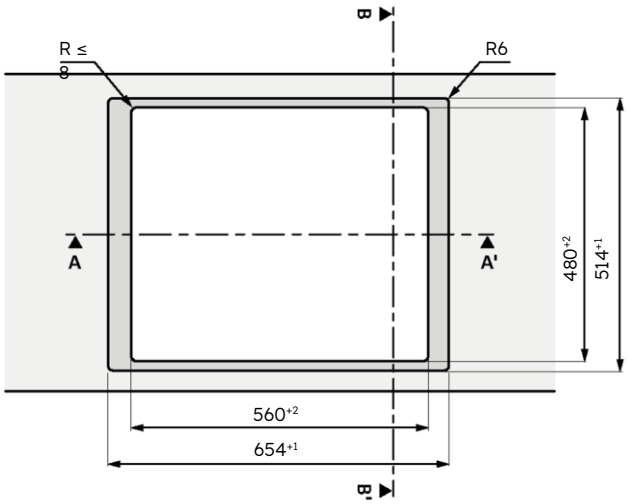


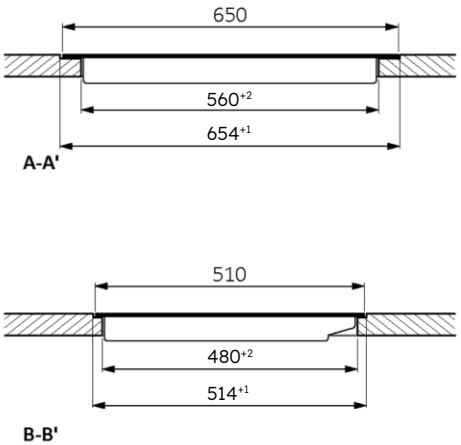

## 7.3 Širina ploče 80

**Standardna ugradnja**

Dimenzije u **mm**

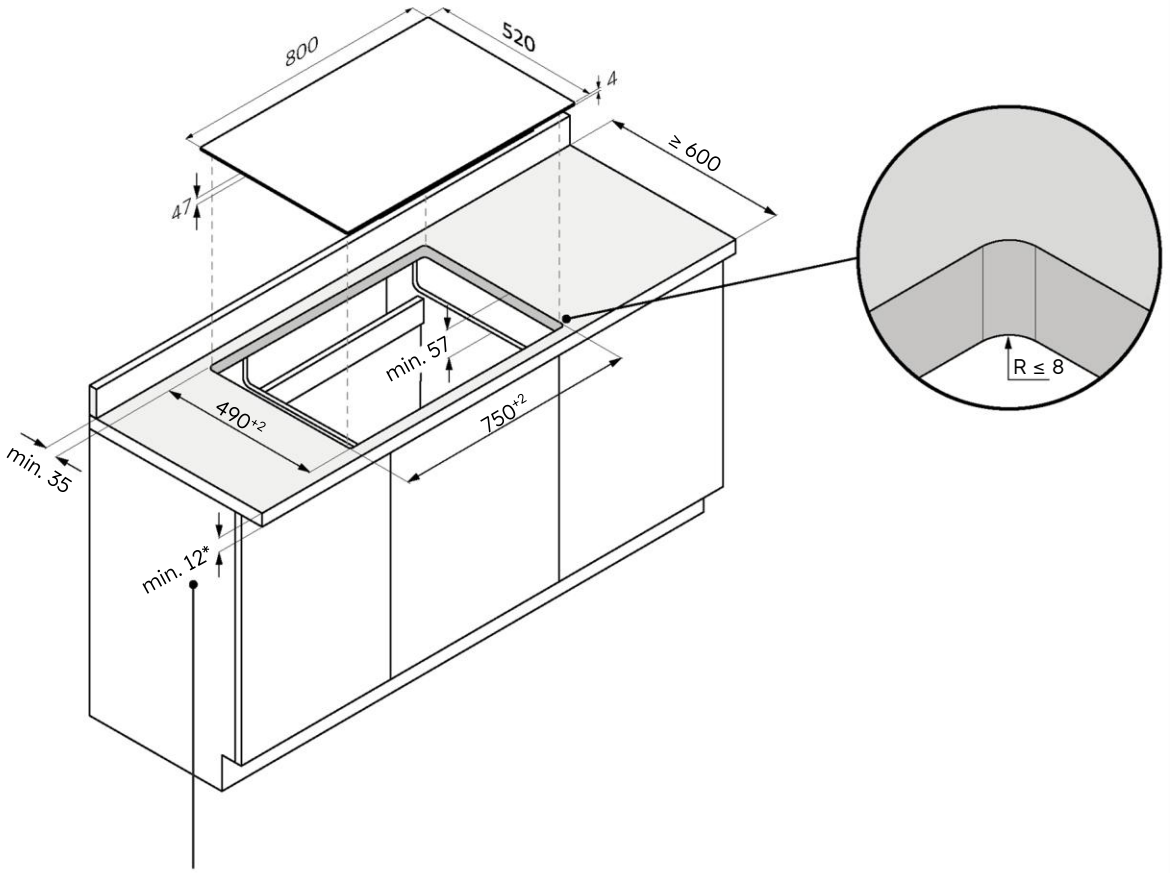


*28 sa pećnicom ispod

60 65 80 90

### Ugradnja u ravni

⚠ **UPOZORENJE:** Nije dostupno za proizvode sa zakošenim staklom.

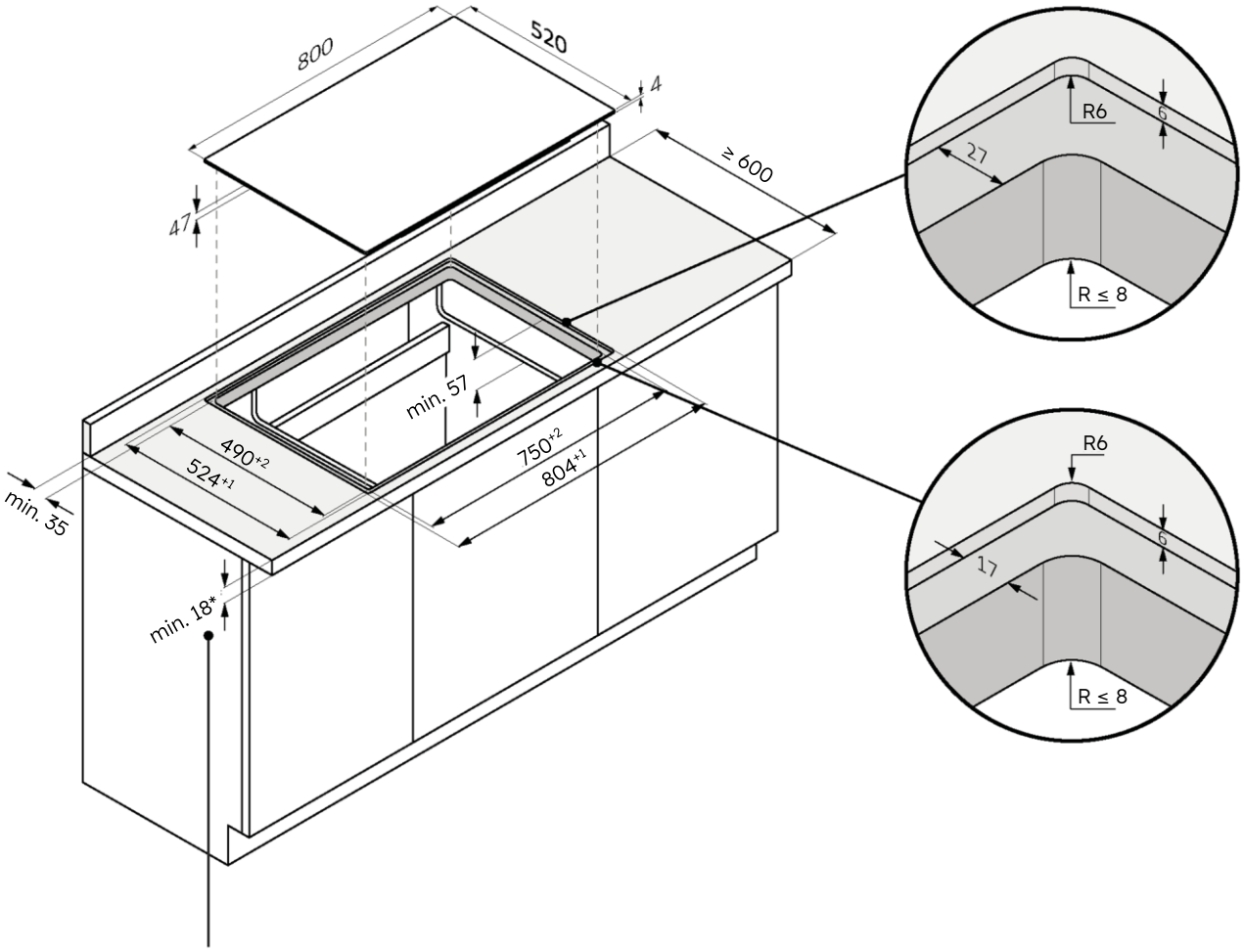


*34 sa rernom ispod

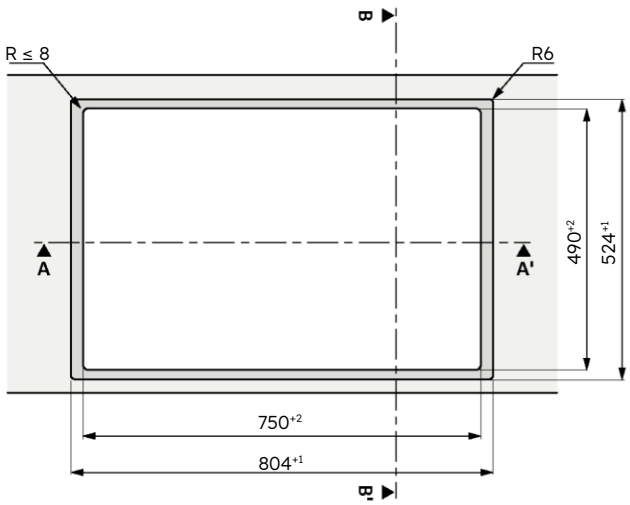


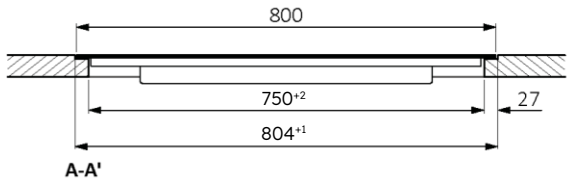


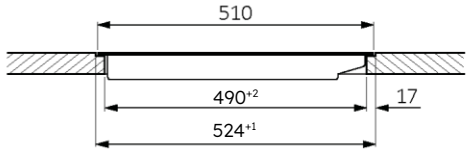


B-B'

## 7.4 Širina ploče 90

**Standardna ugradnja**

Dimenzije u **mm**

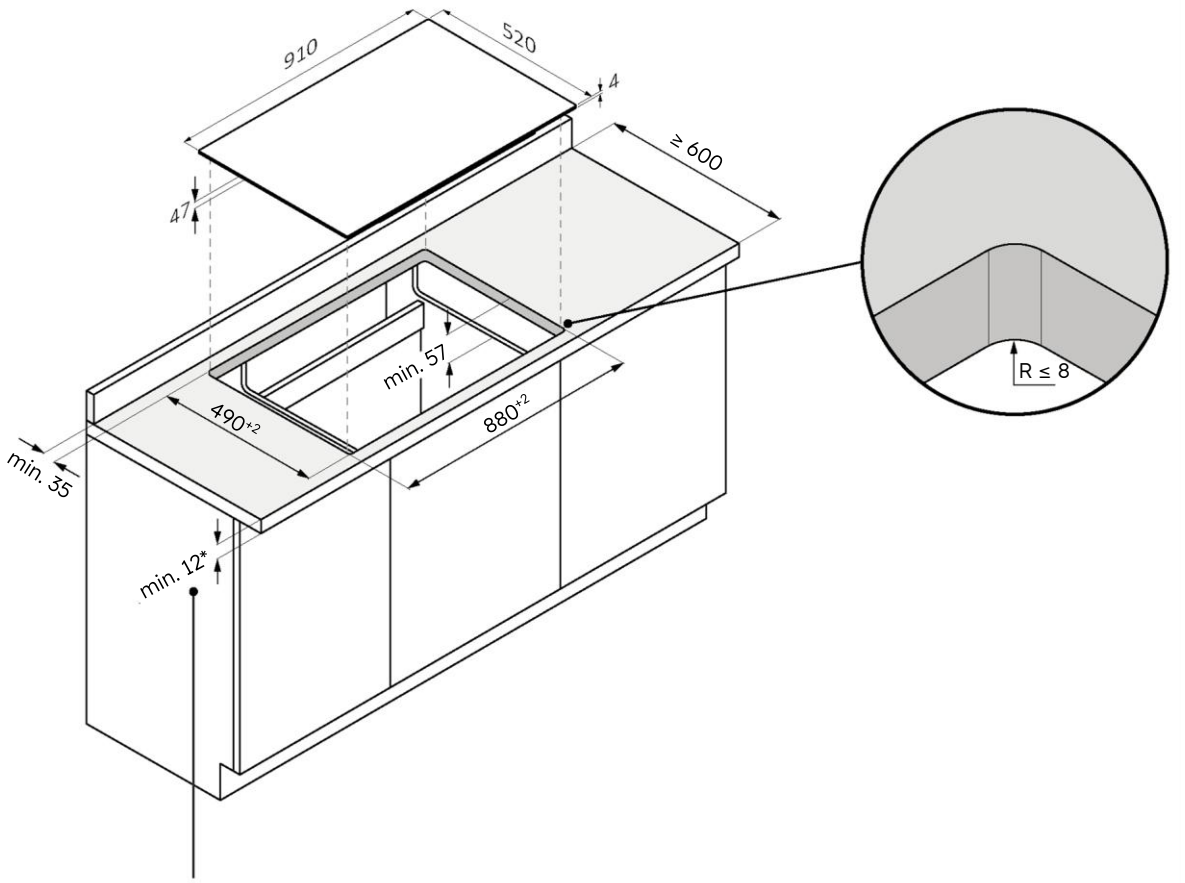


*28 sa pećnicom ispod

### Ugradnja u ravni

⚠ **UPOZORENJE:** Nije dostupno za proizvode sa zakošenim staklom.

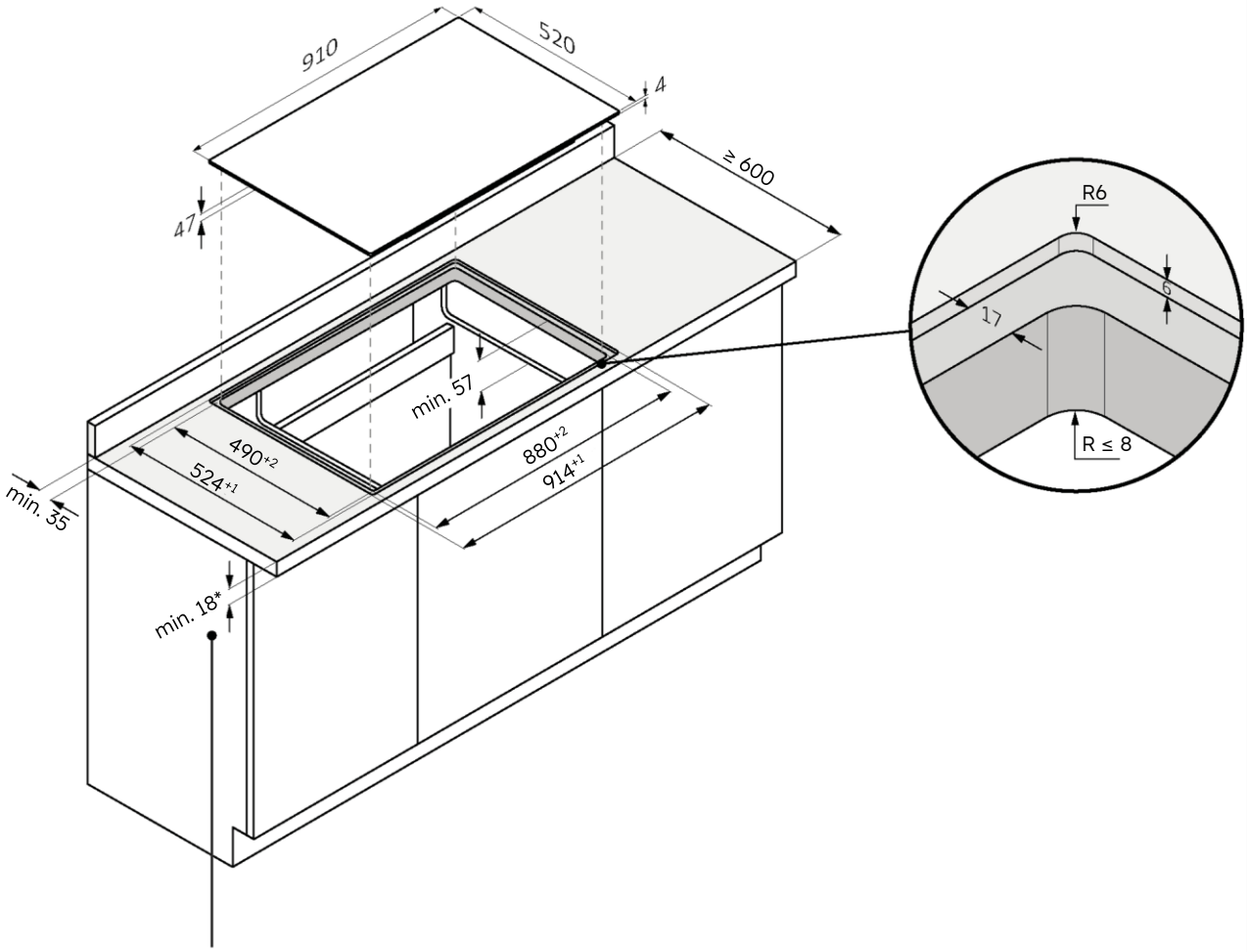


*34 sa rernom ispod

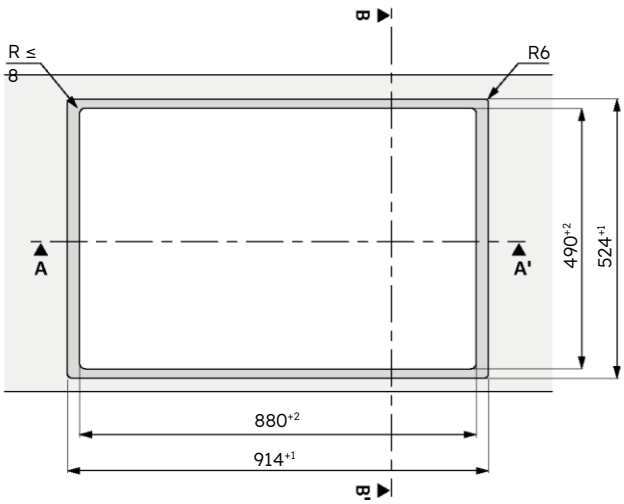


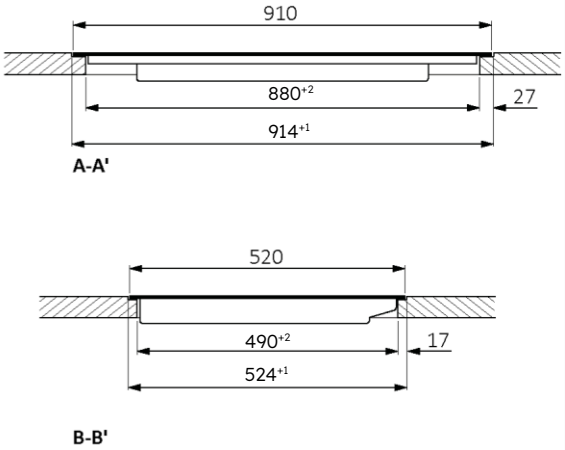

# 8 Priključak na električnu mrežu

## 8.1 Bezbednosna upozorenja

**Da biste bezbedno izvršili električno povezivanje uređaja, pridržavajte se sledećih upozorenja:**

- Svaka nepravilno izvršena popravka, ugradnja i održavanje mogu ozbiljno ugroziti korisnika;
- Proizvođač izjavljuje da ne preuzima nikakvu odgovornost za direktnu ili indirektnu štetu prouzrokovanu nepravilnom ugradnjom, održavanjem ili popravkom. Takođe ne snosi odgovornost za štetu nastalu usled nedostatka ili prekida cevovoda za uzemljenje (strujni udar);
- Neka ploču na električnu mrežu priključi samo kvalifikovani tehničar koji poznaje i poštuje lokalne propise i dodatne propise lokalne elektroenergetske kompanije;
- Proizvod spada u klasu zaštite I i može da radi samo ako je opremljen provodnikom za uzemljenje;
- Proizvod mora biti bez napona tokom ugradnje;
- Tokom ugradnje, ne stavljajte metalne predmete (npr. noževe, viljuške, kašike i poklopce) na površinu ploče za kuvanje jer se mogu zagrejati;
- Povežite proizvod samo pomoću isporučenog kabla;
- Proizvod mora biti povezan sa pravilno izvedenim električnim sistemom;
- U slučaju nepravilne ugradnje, neovlašćenog rukovanja uređajem i nepravilnog povezivanja, važenje garancije na proizvod će isteći;
- Ako je kabl za napajanje oštećen, treba da ga zameni proizvođač, serviser ili slično kvalifikovano lice kako bi se izbegao rizik;
- Povezivanje sa pouzdanim sistemom uzemljenja je od suštinskog značaja i obavezno je;
- Ovaj uređaj treba da postavi i uzemlji samo kvalifikovano lice;
- Isključite uređaj iz glavnog napajanja pre bilo kakvih radova ili održavanja na njemu;
- Ovaj uređaj mora biti povezan na strujno kolo koje uključuje izolacioni prekidač koji omogućava potpuno isključenje iz izvora napajanja;
- Izmene kućnog električnog sistema treba da vrši samo kvalifikovani električar;
- Nepoštovanje ovih preporuka može dovesti do strujnog udara ili smrti;
- Ploča za kuvanje mora biti povezana na napajanje preko omnipolarnog uređaja za odvajanje koji obezbeđuje razdvajanje između kontakata u skladu sa kategorijom prenapona III. Ovaj uređaj mora da izdrži maksimalna priključena opterećenja i da bude usklađen sa važećim propisima.

⚠ **UPOZORENJE:** Da bi se izbegla bilo kakva opasnost izazvana slučajnim resetovanjem uređaja za termičko isključivanje, uređaj ne sme da se napaja spoljnim prekidačem, kao što je tajmer, niti da bude povezan na kolo koje se redovno uključuje i isključuje.

- **Električni kabl za napajanje:** uređaj je opremljen kablom za napajanje koji mora biti povezan sa kućnom mrežom. U odgovarajućem dijagramu pogledajte različite mogućnosti povezivanja, u zavisnosti od tipa kućnog napajanja. Na natpisnoj pločici su takođe navedeni dozvoljeni priključni napon za ovaj uređaj i odgovarajuća apsorbovana snaga.

## 8.2 Uputstva

**Apsorbovana snaga**
Pogledajte pločicu sa podacima o proizvodu.

**Diferencijalni prekidač (koji spašava život)**
Preporučuje se upotreba prekidača za rezidualnu struju (prekidač za curenje u uzemljenje) sa strujom okidanja koja je u skladu sa standardima za struju.

**Uređaji za razdvajanje**
U slučaju da mora da se koristi, ploča mora da se poveže na napajanje preko uređaja za omnipolarno isključivanje koji obezbeđuje razdvajanje između kontakata, u skladu sa prenaponskom kategorijom III. Takav uređaj mora da izdrži maksimalna priključena opterećenja i da bude u skladu sa važećim standardima.

**Električni kabl za napajanje**
Proizvod je opremljen kablom za napajanje koji mora biti povezan sa kućnom mrežom. U odgovarajućem dijagramu pogledajte različite mogućnosti povezivanja, u zavisnosti od tipa kućnog napajanja. Na natpisnoj pločici su takođe navedeni dozvoljeni priključni napon za ovaj uređaj i odgovarajuća apsorbovana snaga.

**Zamena kabla za napajanje**
Nemojte sami menjati kabl. Obratite se ovlašćenom centru za pomoć.

## 8.3 Drugi saveti

Upotreba svakog kućnog aparata zahteva poštovanje određenih osnovnih pravila:

- Nemojte povlačiti kabl za napajanje da biste isključili uređaj iz napajanja;
- Ne dodirujte uređaj mokrim ili vlažnim rukama ili nogama;
- Generalno, ne preporučuje se upotreba adaptera, traka za napajanje ili produžnih kablova;
- U slučaju kvara i/ili pada performansi, isključite uređaj i ne dirajte ga.

## 8.4 Dijagram povezivanja

60 65 80 90

Pridržavajte se lokalnih propisa i svih dodatnih zahteva lokalnog distributera električne energije. Pratite dijagram povezivanja prikazan u nastavku za kabl za napajanje ploča za kuvanje širine 60, 65 i 80 cm.

**Povezivanje uređaja**
Obratite pažnju na podatke o povezivanju na natpisnoj pločici.
Povezivanje izvršite isključivo u skladu sa odgovarajućim dijagramom:

- BR: braon
- BL: plava
- YE/GN: žuta i zelena
- BK: crna
- GY: siva

**Jednofazno** 220–240 V 1L/1N ~ 50/60 Hz

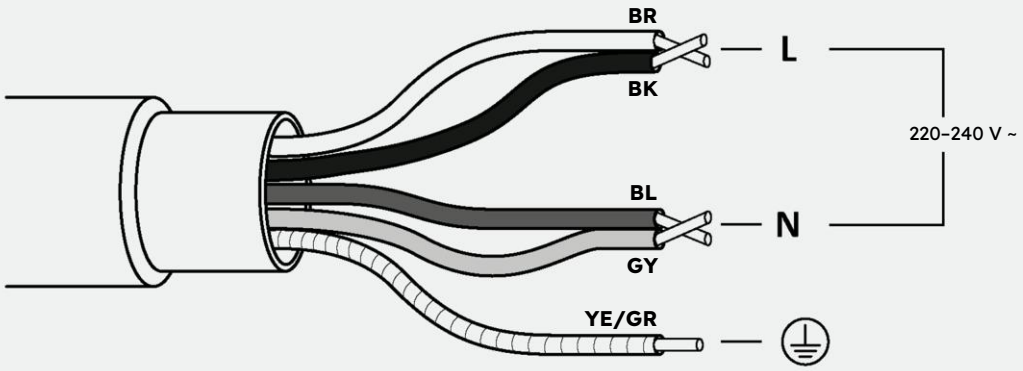


**Trofazno** 220–240 V 2L/1N ~ 50/60 Hz

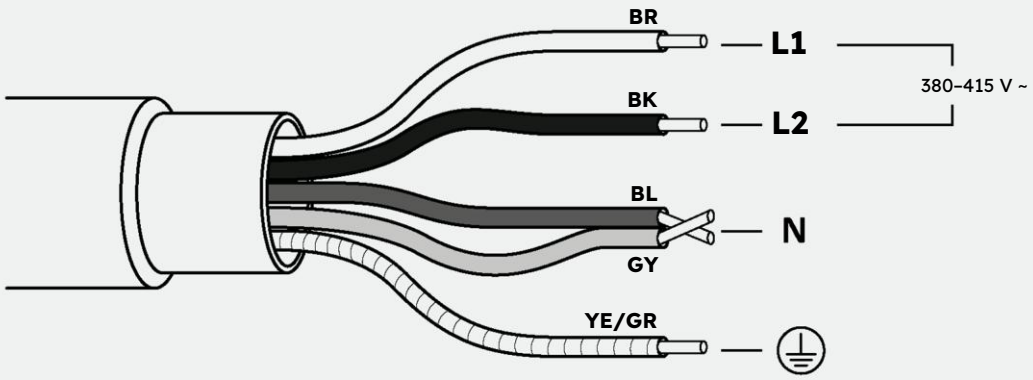

## 8.5 Dijagram povezivanja

60 65 80 90

Pridržavajte se lokalnih propisa i svih dodatnih zahteva lokalnog distributera električne energije. Pratite dijagram povezivanja prikazan u nastavku za kabl za napajanje ploča za kuvanje širine 90 cm.

**Povezivanje uređaja**
Obratite pažnju na podatke o povezivanju na natpisnoj pločici.
Povezivanje izvršite isključivo u skladu sa odgovarajućim dijagramom:

- BR: braon
- BL: plava
- YE/GN: žuta i zelena
- BK: crna
- GY: siva

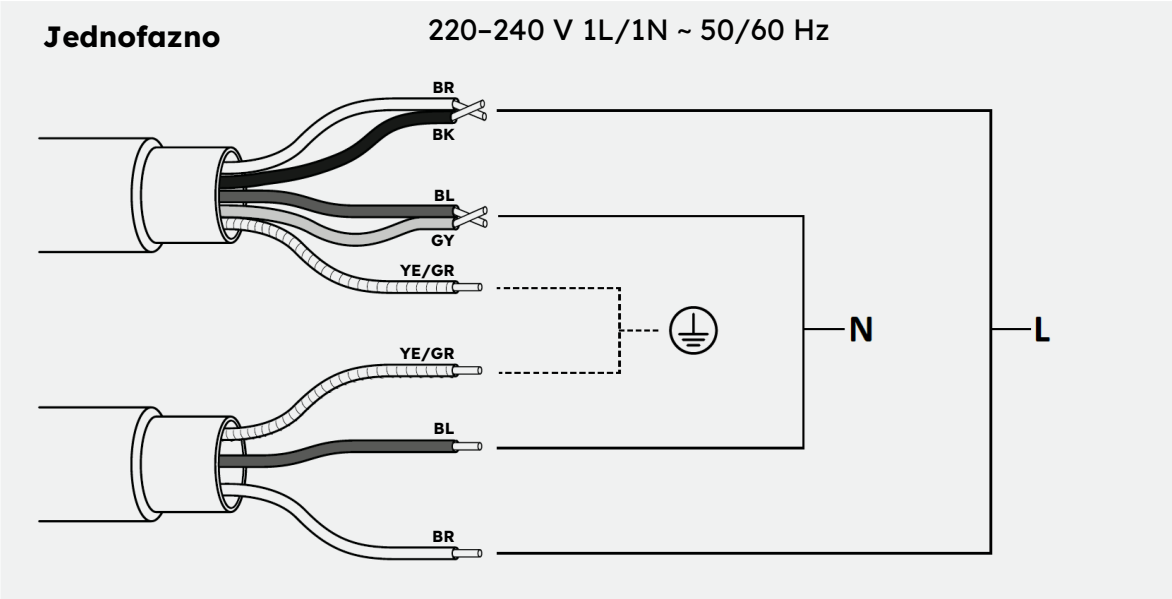


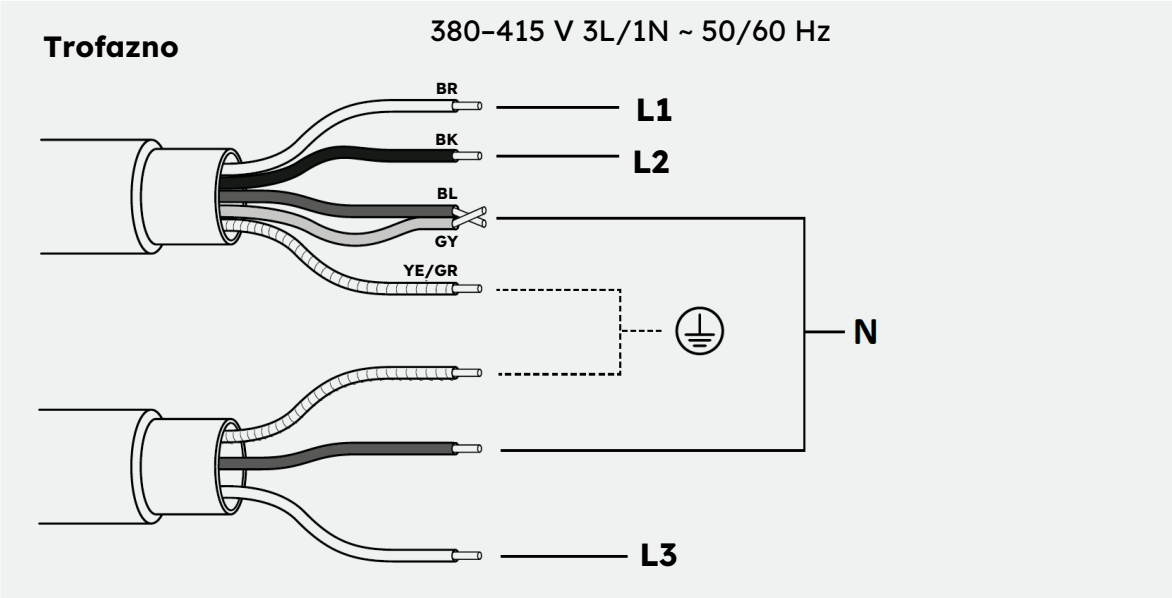

# 9 Uputstva za ugradnju

## 9.1 Upozorenja

- Radi zaštite od vlage i prodora tečnosti, sve isečene površine moraju biti zaptivene odgovarajućim sredstvom;
- Proizvod mora biti u savršenom horizontalnom položaju;
- Uklonite sve prečke koje se nalaze u oblasti izreza na radnoj površini **(sl. 1);**

**sl. 1**

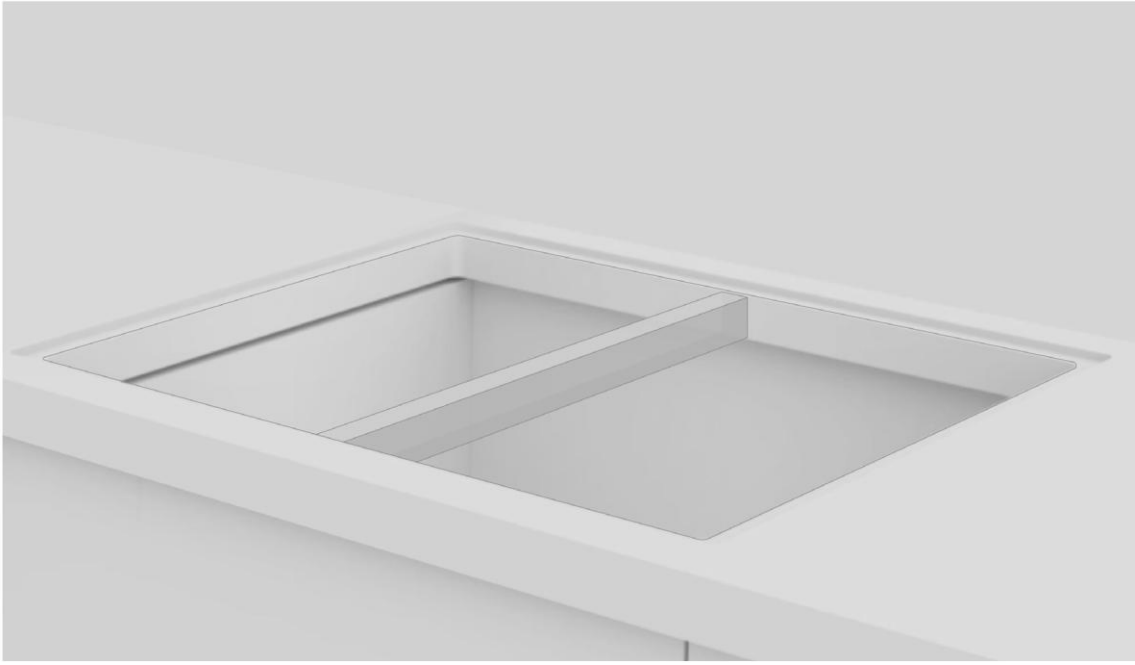

- Pre ugradnje, proverite da li je zaptivka ploče pravilno postavljena **(sl. 2)**

**sl. 2**

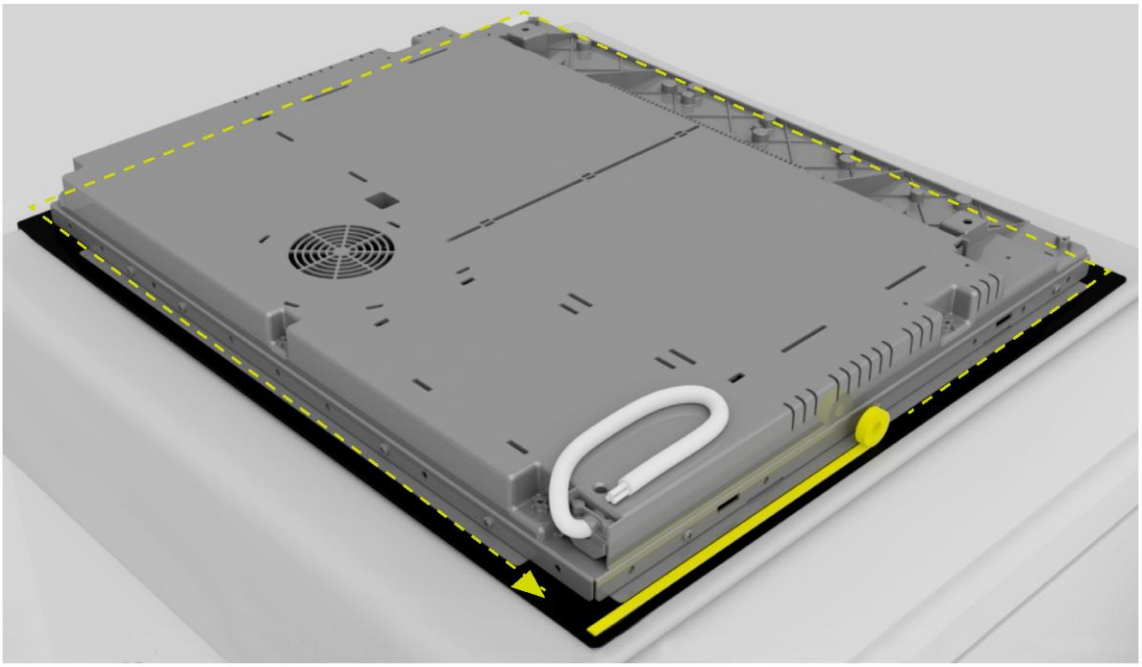

- Površina na koju se postavlja ploča za kuvanje mora biti potpuno ravna kako bi ploča ravnomerno nalegala i kako bi postavljena zaptivka mogla da obezbedi odgovarajuće zaptivanje. **(sl. 3);**

**sl. 3**

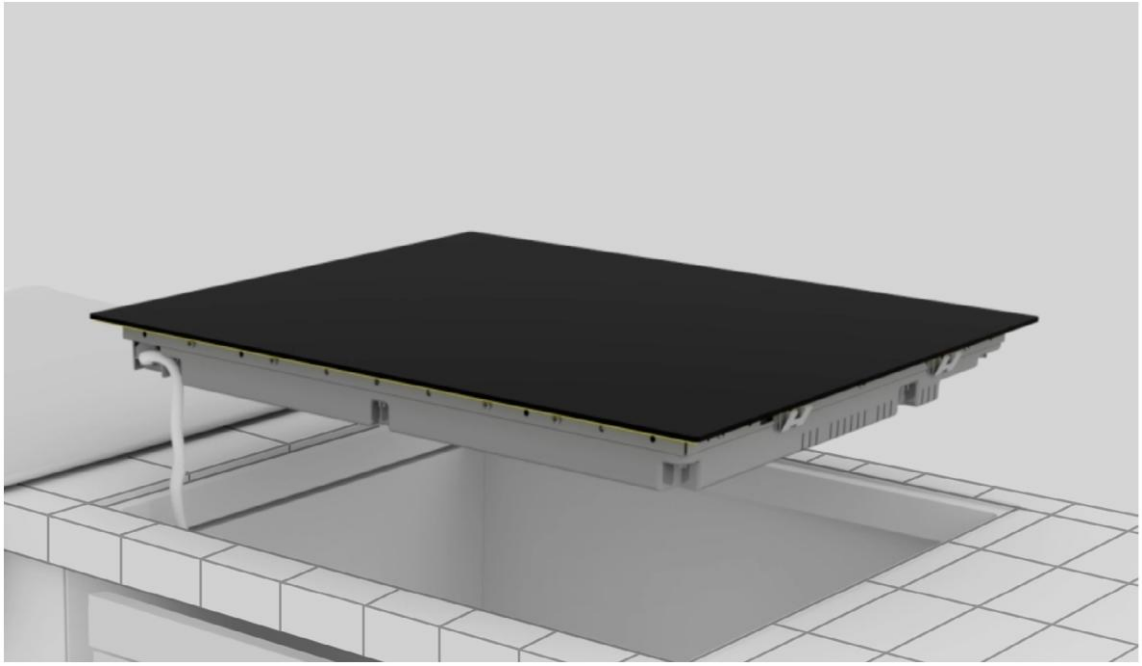

- Ne pričvršćujte ploču za kuvanje silikonom niti bilo kojim drugim lepkom! Takvo pričvršćivanje bi oštetilo proizvod ako biste ga rastavili **(sl. 4);**

**sl. 4**

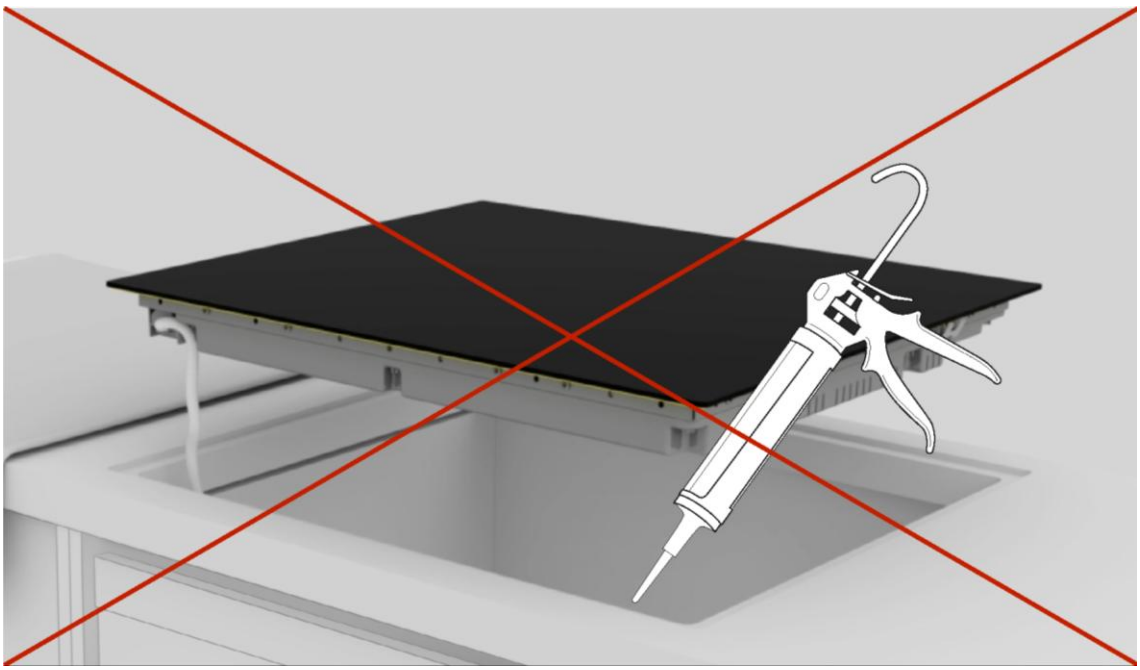

## 9.2 Ugradnja korak po korak

Slike u nastavku prikazuju korake ugradnje proizvoda.

Video o postavljanju proizvoda možete pogledati skeniranjem QR kodova ili klikom na sledeće linkove.

60 65 80 90

**Standardna ugradnja**

link

**Ugradnja u ravni**

link

60 65 80 90

**Standardna ugradnja**

link

**Ugradnja u ravni**

link

**1**

Koristite alate navedene u poglavlju „Alati za ugradnju” u priručniku. Postavite krpu pored pakovanja proizvoda kako biste na nju položili ploču za kuvanje.

**2**

Nosite rukavice. Uklonite ambalažu i omot vodeći računa da ne oštetite staklo ploče za kuvanje.

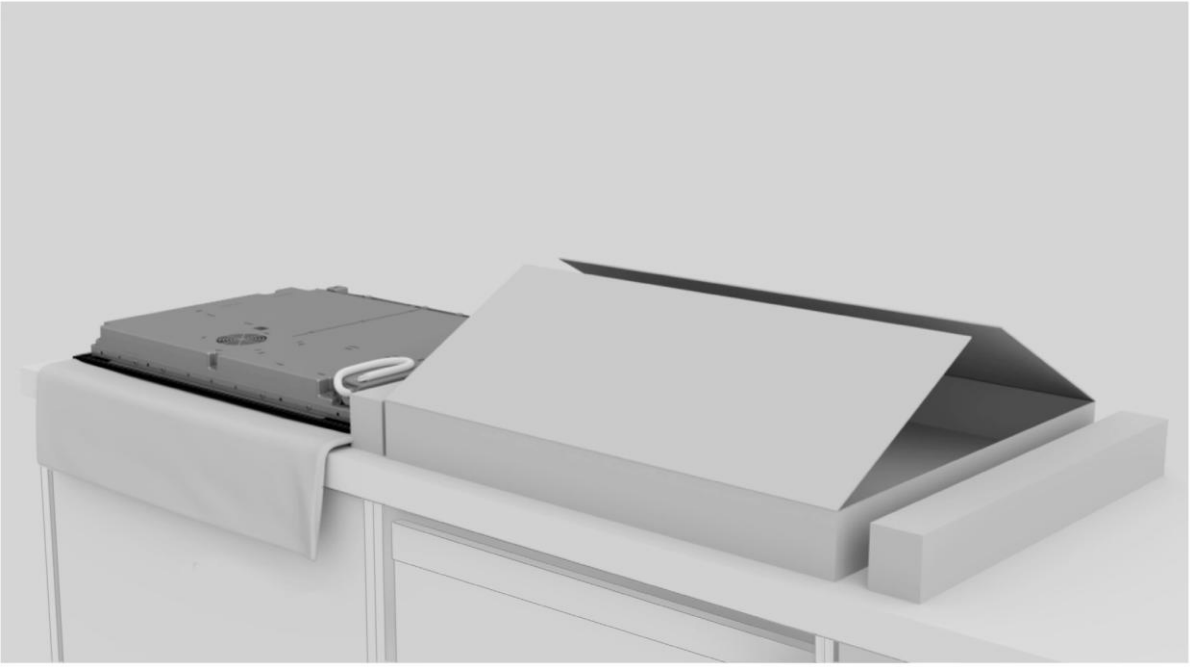

**3**

Postavite ploču za kuvanje tako što ćete je okrenuti naopako i položiti na krpu prethodno postavljenu pored pakovanja.

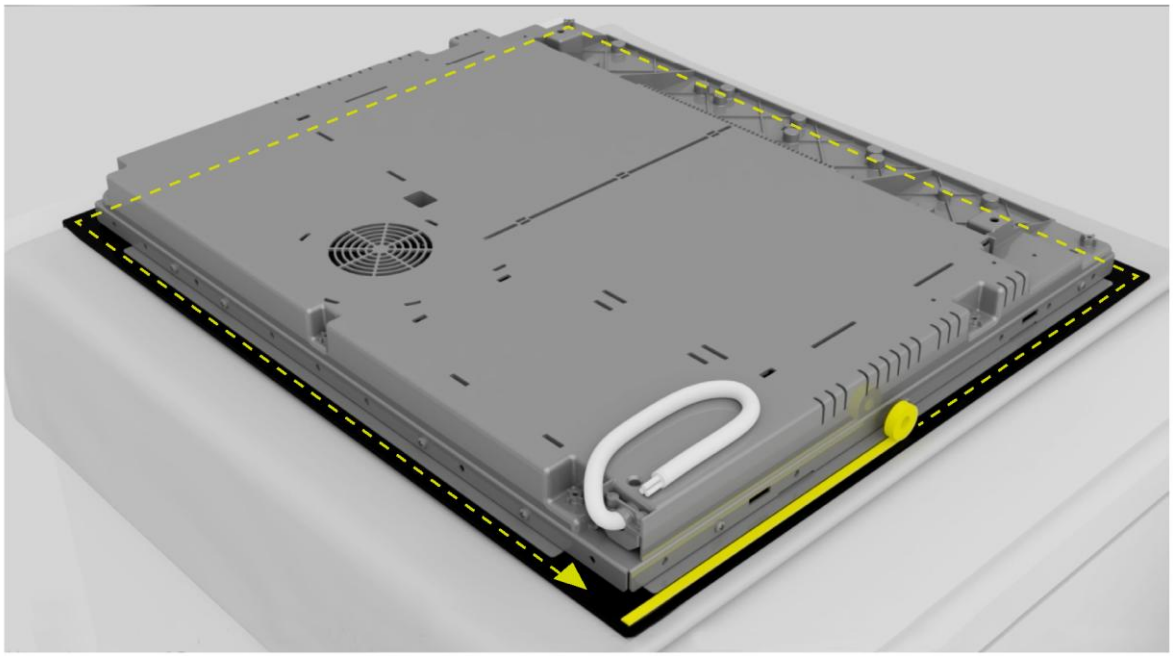

**4**

Postavite zaptivku duž celog oboda.

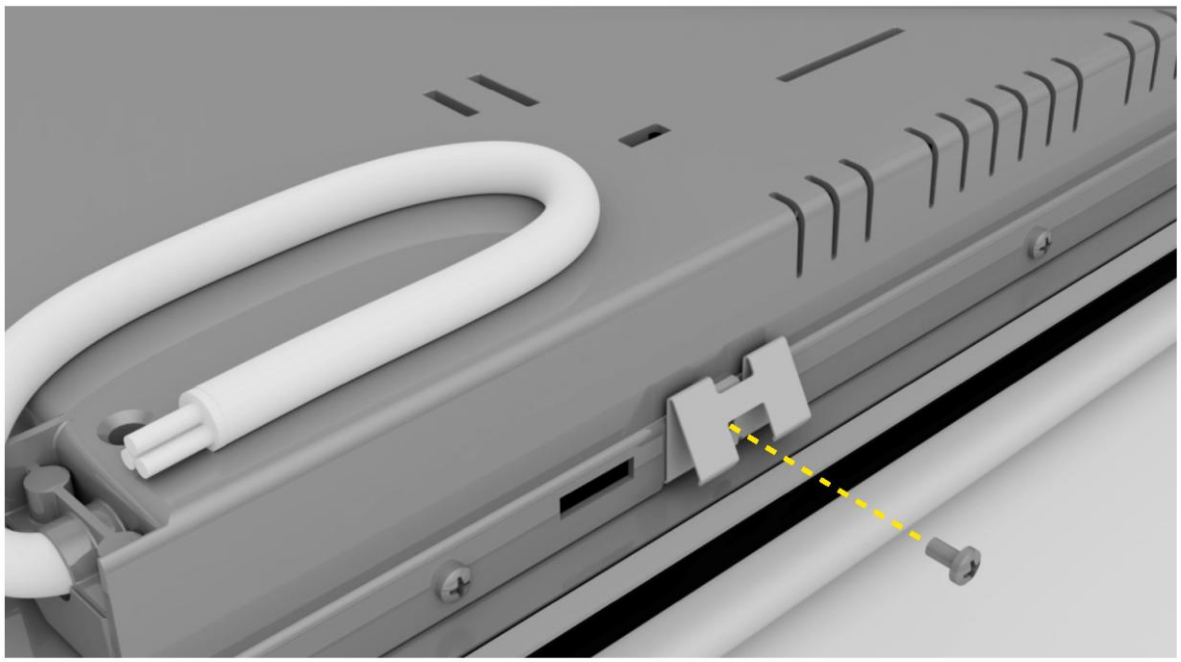

**5**

Pričvrstite kopče na kraće strane ploče za kuvanje.

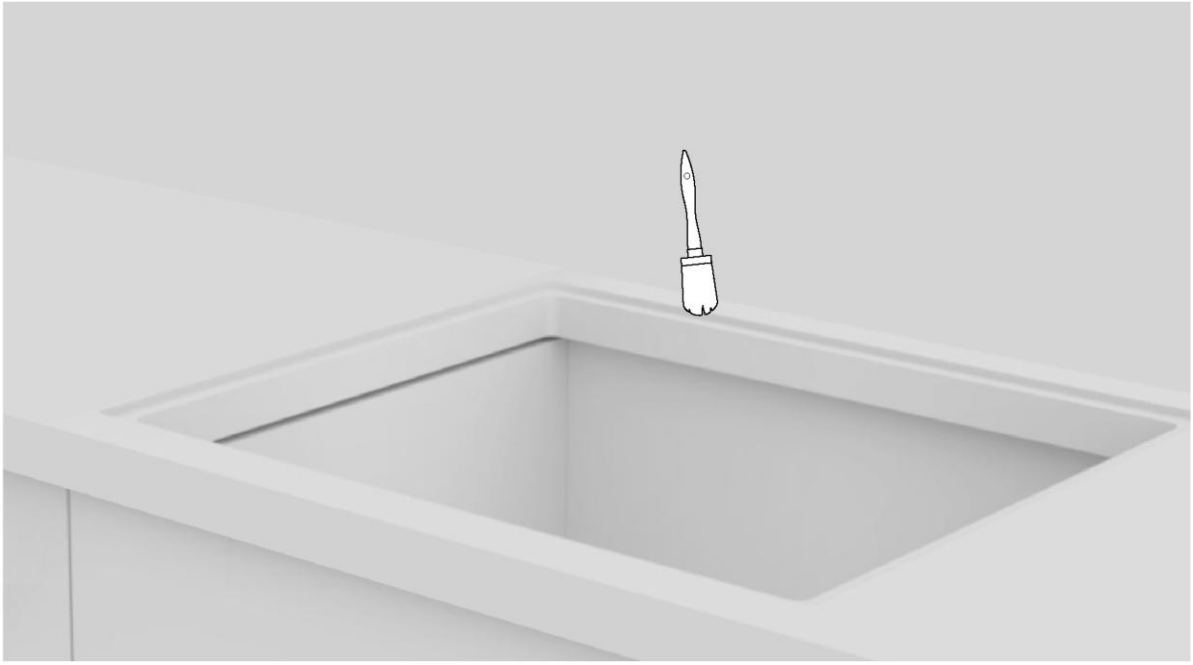

**6**

Očistite ivicu ugradnog otvora.

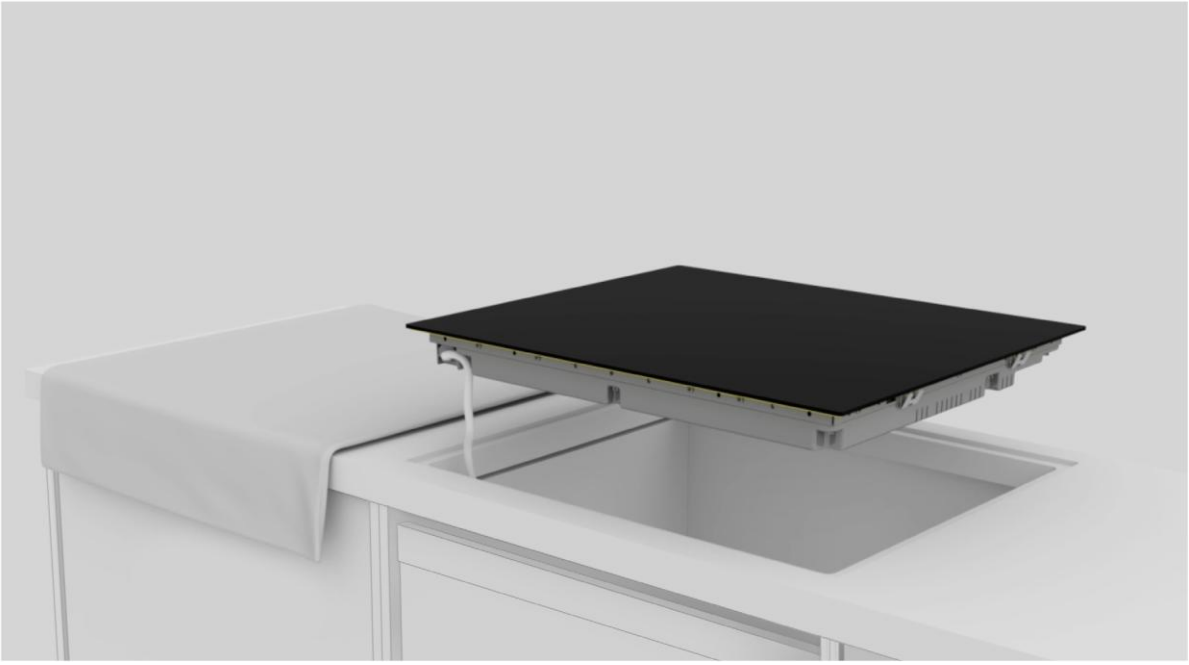

**7**

Povežite kabl za napajanje u skladu sa dijagramom povezivanja prikazanim u odeljku „Priključivanje na električnu mrežu” u priručniku (tokom priključivanja na električnu mrežu na ploči za kuvanje ne sme biti drugih predmeta).

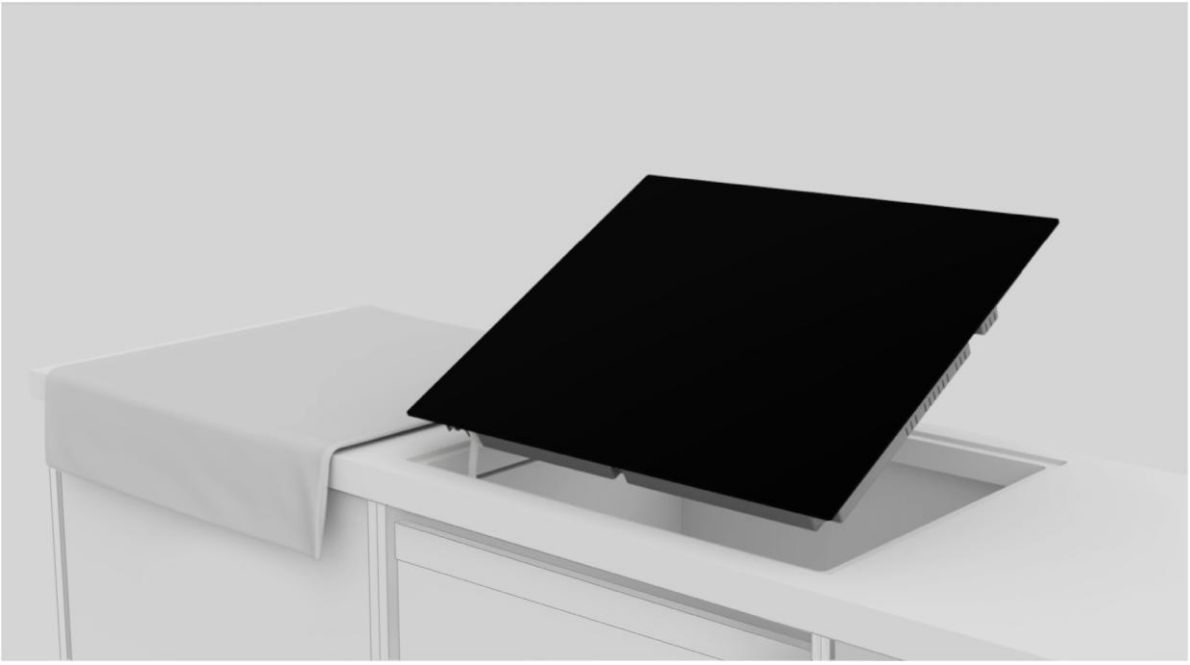

**8**

Postavite ploču za kuvanje centralno u izrez. Proverite da li zaptivka ploče za kuvanje naleže na radnu površinu kako bi se obezbedilo zaptivanje.

**a.**

**b.**

**9**

**a.** Za standardnu ugradnju: ugradnja je završena;
**b.** Za ugradnju u ravni: pratite korake na sledećim stranicama.

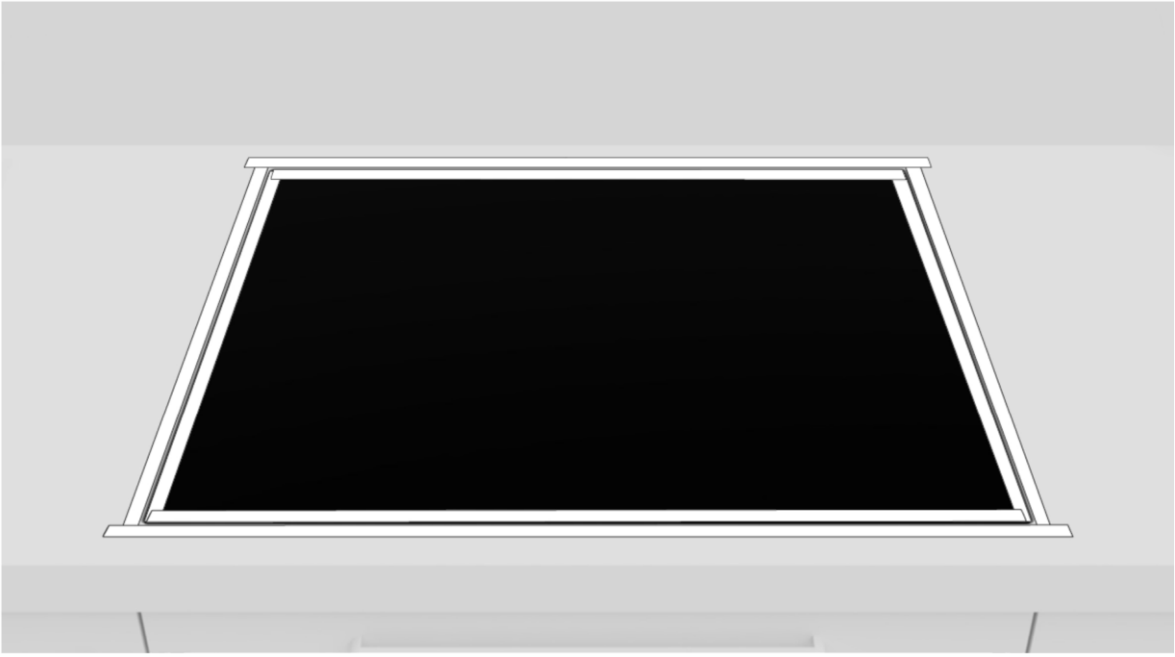

**10**

Nanesite traku i na unutrašnju i na spoljnu ivicu.

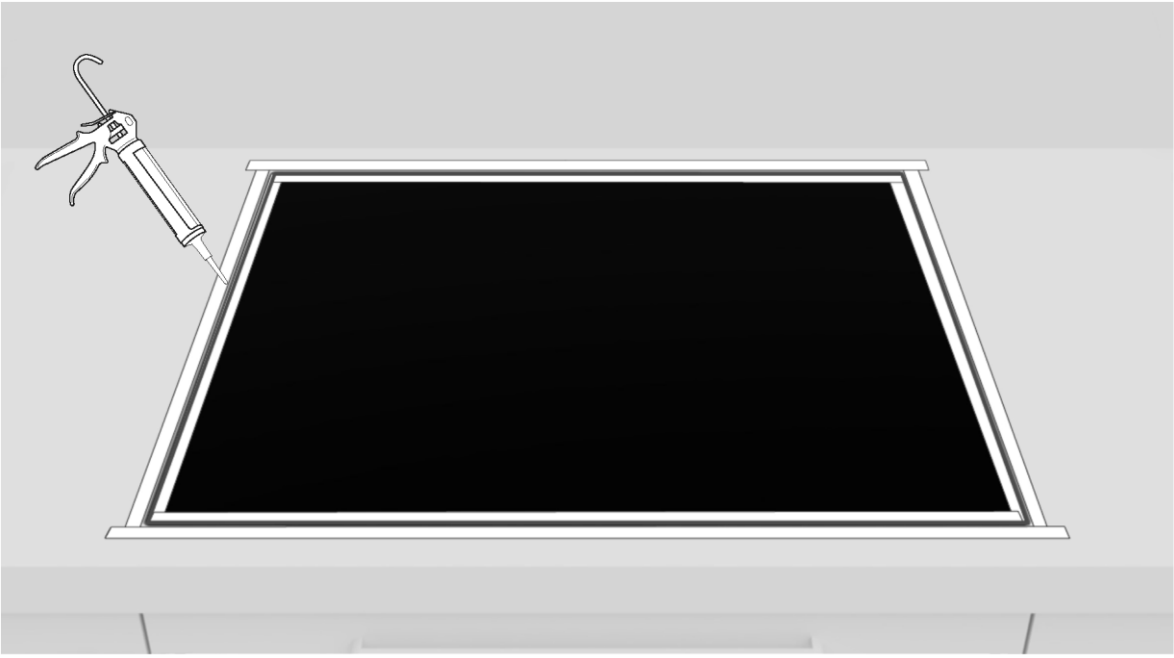

**11**

Nanesite silikon.

**12**

Uklonite višak silikona.

**13**

Uklonite traku i očistite ivice.

**14**

Sačekajte 24 sata pre prvog puštanja u rad.

# 10 Isporuka korisniku

- Informišite korisnika o osnovnim funkcijama;
- Informišite korisnika o svim aspektima relevantnim za bezbednu upotrebu i rukovanje;
- Korisniku dostavite dodatnu opremu i uputstva za upotrebu i montažu koje treba pažljivo čuvati.

Nakon završetka ugradnje uklonite zaštitnu foliju, traku i sav drugi ambalažni materijal.

⚠ **UPOZORENJE:** Proizvod zahteva adekvatnu ventilaciju za normalan rad. Nemojte blokirati ventilacione otvore iz bilo kog razloga.

**NAPOMENA:** Stvarni izgled proizvoda zavisi od izabranog modela.

# 11 Prvo pokretanje

Kada se proizvod prvi put koristi, ploča za kuvanje je podešena na maksimalnu dostupnu snagu. Različita ograničenja snage mogu se izabrati u skladu sa glavnim sistemom napajanja u kući pomoću funkcije upravljanja napajanjem.

**Kako podesiti upravljanje napajanjem**
Moguće je podesiti maksimalnu potrošnju energije za indukcionu ploču odabirom različitih opsega snage. indukcione ploče se mogu automatski ograničiti na rad na nižem nivou snage kako bi se izbegao rizik od preopterećenja.

**Da biste aktivirali funkciju upravljanja energijom, pogledajte uputstvo za upotrebu.**

**Da biste izabrali drugi nivo:**

- Prevucite kursor ulevo ili udesno da biste promenili nivo upravljanja napajanjem.
- Postoji 8 nivoa snage, od „P1“ do „P8“. Nivo se prikazuje na displeju tajmera.

60 65 80 90

| P1 | P2 | P3 | P4 | P5 | P6 | P7 | P8 |
|---|---|---|---|---|---|---|---|
| 2 kW | 2,5 kW | 3 kW | 3,5 kW | 4,5 kW | 5,5 kW | 6,8 kW | 7,4 kW |

60 65 80 90

| P1 | P2 | P3 | P4 | P5 | P6 | P7 | P8 |
|---|---|---|---|---|---|---|---|
| 2 kW | 2,5 kW | 3 kW | 3,5 kW | 4,5 kW | 5,5 kW | 6,8 kW | 11 kW |

# 12 Demontaža proizvoda

- Isključite proizvod iz napajanja;
- Lagano podignite proizvod i izvucite ga do kraja;
- Ovaj proizvod neće oštetiti ormarić, koji se takođe može koristiti sa novim uređajem.

Haier

## VÄLKOMMEN

Denna installationsmanual är uteslutande avsedd för kökstillverkare och kvalificerade installatörer som hanterar dessa produkter. Läs säkerhetsanvisningarna och hela manualen noggrant för din säkerhet och bästa resultat. Spara den för framtida bruk. Innan installationen påbörjas, notera produktens serienummer. Detta kan behövas vid framtida service eller reparationer. Kontrollera produkten för eventuella transportskador före användning. Kontakta omedelbart en tekniker om skada upptäcks. Förvara alltid allt förpackningsmaterial utom räckhåll för barn.

**OBS:** Funktioner, illustrationer och produkttillbehör kan variera beroende på modell.

# Index


| | | |
|---|---|---|
| **1** | **Säkerhetsvarningar för installation** | **s. 2** |
| **2** | **Var produkten ska installeras** | **s.3** |
| **3** | **Hällens mått** | **s.4-11** |
| 3.1 | Bredd 60 | |
| 3.2 | Bredd 65 | |
| 3.3 | Bredd 80 | |
| 3.4 | Bredd 90 | |
| **4** | **Installationsverktyg** | **s.12** |
| 4.1 | Standardinstallation | |
| 4.2 | Planinfälld installation | |
| **5** | **Installationsavstånd** | **s.13** |
| **6** | **Möbler och ventilation** | **s.14 - 15** |
| 6.1 | Bredd 60 - 65 - 80 - 90 med ugn under | |
| 6.2 | Bredd 60 - 65 - 80 - 90 med lådor under | |
| 6.3 | Bredd 60 - 65 - 80 - 90 med hylla under | |
| 6.4 | Tjocklek topp | |
| **7** | **Inbyggnadsmått** | **s.16 - 23** |
| 7.1 | Hällbredd 60 | |
| 7.2 | Hällbredd 65 | |
| 7.3 | Hällbredd 80 | |
| 7.4 | Hällbredd 90 | |
| **8** | **Anslutning till elnätet** | **s.24 - 27** |
| 8.1 | Säkerhetsvarningar | |
| 8.2 | Instruktioner | |
| 8.3 | Övriga råd | |
| 8.4 | Kopplingsschema (för 60, 65 och 80 cm spishällar) | |
| 8.5 | Kopplingsschema (för 90 cm spishällar) | |
| **9** | **Instruktioner för installation** | **s.28 - 37** |
| 9.1 | Varningar | |
| 9.2 | Steg-för-steg-installation | |
| **10** | **Leverans till användaren** | **s.38** |
| **11** | **Första start** | **s.38** |
| **12** | **Demontering av produkten** | **s.38** |

# 1 Säkerhetsvarningar för installation

**Följ dessa anvisningar innan du påbörjar monteringen av produkten.**
**Din säkerhet är mycket viktig för oss. Läs denna information noggrant innan du använder produkten.**

- Installationen ska endast utföras av en kvalificerad tekniker. Teknikern måste känna till och följa gällande lagar i installationslandet samt tillverkarens anvisningar.
- Garantin täcker inte service eller reparationer som orsakats av felaktig installation.
- Allt förpackningsmaterial måste avlägsnas innan apparaten tas i bruk.
- Efter uppackning, kontrollera apparaten noggrant för skador. Om transportskada upptäcks: Installera inte apparaten, anslut den inte till strömförsörjningen och kontakta omedelbart kundtjänst.
- En skadad produkt kan orsaka kortslutning, elektriska stötar, brand eller andra allvarliga faror.
- Kontrollera förpackningen. Ta ut alla tillbehör och medföljande material (dokument, skruvar, etc.) och förvara dem på en säker plats.
- Produkten kan installeras antingen med ovanpåliggande montering eller planinfälld montering i bänkskivan.
- Innan installation, säkerställ att utrymmet är väl ventilerat. Frisk luft är nödvändig för korrekt kylning av produkten. Se illustrationerna för minsta föreslagna öppningsavstånd.
- Inga ytterligare åtgärder eller inställningar krävs för normal drift vid nominella frekvenser.
- Fel som uppstått på grund av felaktig installation täcks inte av garantin. Tillverkarens service i dessa fall debiteras kunden. Installationsanvisningarna måste följas av kvalificerad fackpersonal.
- Felaktig installation kan orsaka skador på personer, egendom och djur. Tillverkaren kan inte hållas ansvarig för skador av denna typ.
- Säker användning kan endast garanteras om installationen utförs korrekt och i enlighet med dessa anvisningar. Vid skada på grund av felaktig installation ligger ansvaret hos den person som installerade produkten.
- Under installationen ska hällen kopplas bort från elnätet.
- Använd skyddshandskar under installationen för att undvika skador.
- Garantin täcker inte skador som orsakats av felaktig installation.
- Garantin upphör att gälla vid felaktig installation, obehöriga ingrepp i enheten eller felaktig anslutning.
- Säkerställ att produktens nätkabel inte är åtkomlig efter installation.
- Efter montering får strömkabeln inte vidröra rörliga delar (t.ex. lådor). Kabeln får heller inte utsättas för mekaniska påfrestningar.

- Denna produkt kräver konstant ventilation under användning. Täck inte över luftventilerna.
- Teknikern måste säkerställa att produkten har installerats korrekt vid leverans till slutanvändaren.

## Var produkten ska installeras 2

- Installera och använd denna produkt i en inomhusmiljö som är sluten, täckt, torr och välventilerad.
- Installera inte produkten i öppna miljöer som utsätts för atmosfäriska ämnen.
- Denna apparat är konstruerad för användning på höjder under 2 000 meter.
- Installera produkten i närheten av ett eluttag.
- Använd endast produkten när den är korrekt placerad i ett inbyggnadsfack. Annars riskerar du skador och brännskador.
- Installera inte spishällen över en icke kyld ugn, torktumlare, diskmaskin eller kylskåp. Undvik att installera apparaten ovanför en tvättmaskin. Det är tillåtet att montera hällen över en kyld ugn.

### Övriga tips

- Skär ut öppningen i bänkskivan exakt med hjälp av de verktyg som krävs för det specifika materialet. Alla ytor måste vara tätade eller på annat sätt fuktresistenta mot inträngande fukt.
- Bänkskivan måste formas enligt diagrammen i den här bruksanvisningen. Kokytan måste placeras helt horisontellt. Kontrollera att tätningen under kokytan, om den finns, är korrekt placerad.
- Använd en mjuk trasa under installationen för att skydda spishällen och bänkskivan från skador.

⚠ **VARNING:** Risk för brand och skador på grund av öppen låga. Håll öppna lågor (t.ex. ett stearinljus) borta från produkten.

# 3 Hällens mått

## 3.1 Bredd 60

Mått i **mm**

### Axonometrisk vy uppifrån

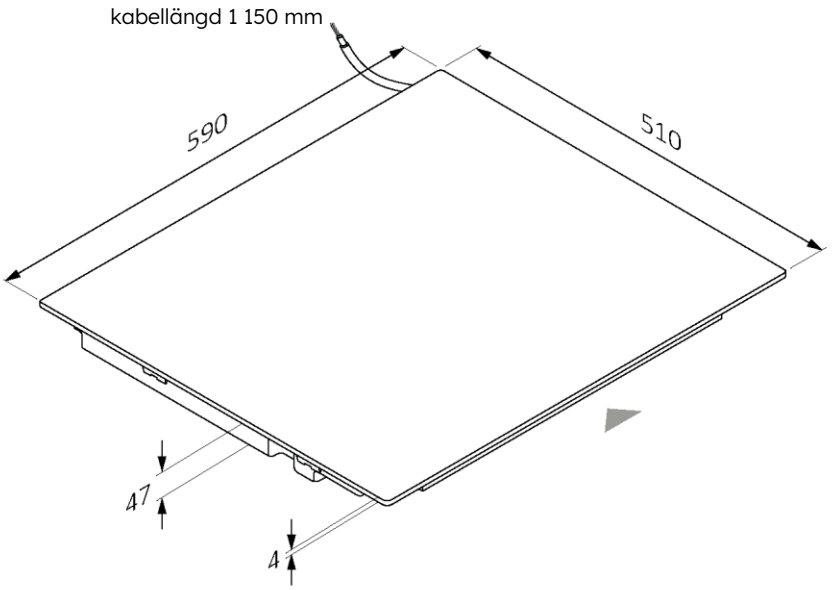


### Axonometrisk vy nerifrån

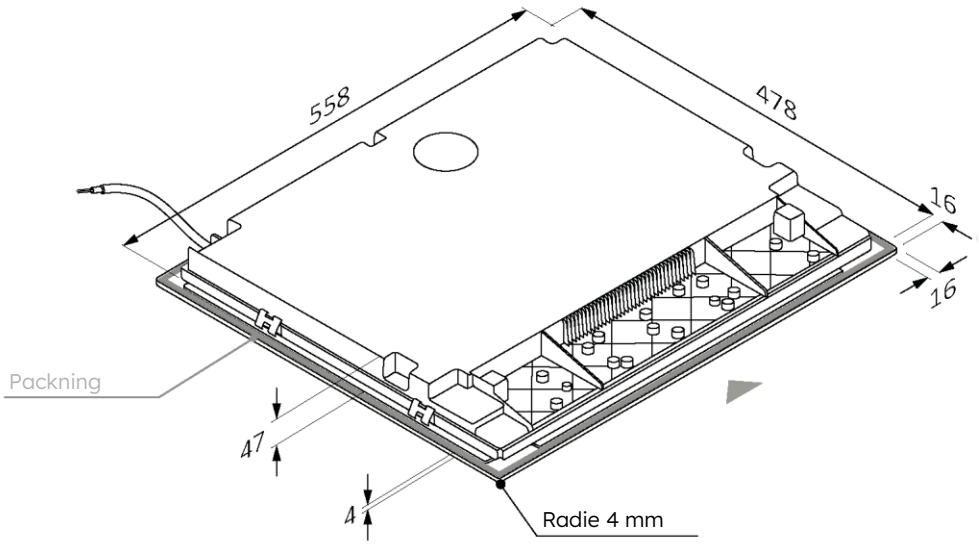

60 65 80 90

Mått i **mm**

## Vy framsidan

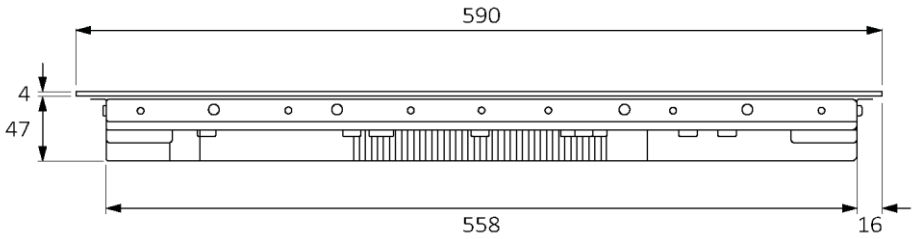


## Vy sidan

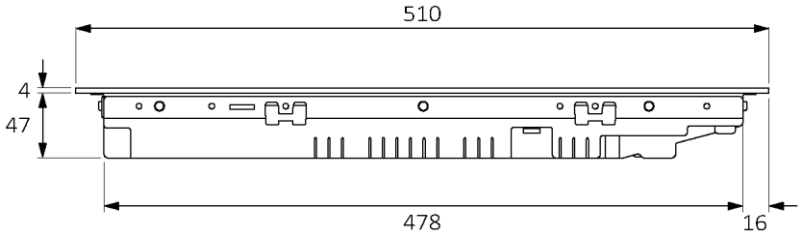

## 3.2 Bredd 65

Mått i **mm**

### Axonometrisk vy uppifrån

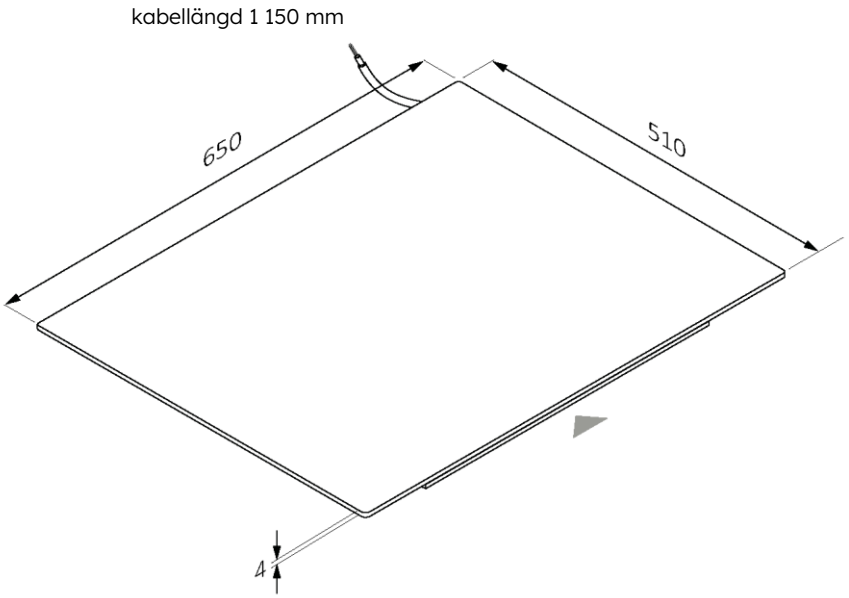


### Axonometrisk vy nerifrån

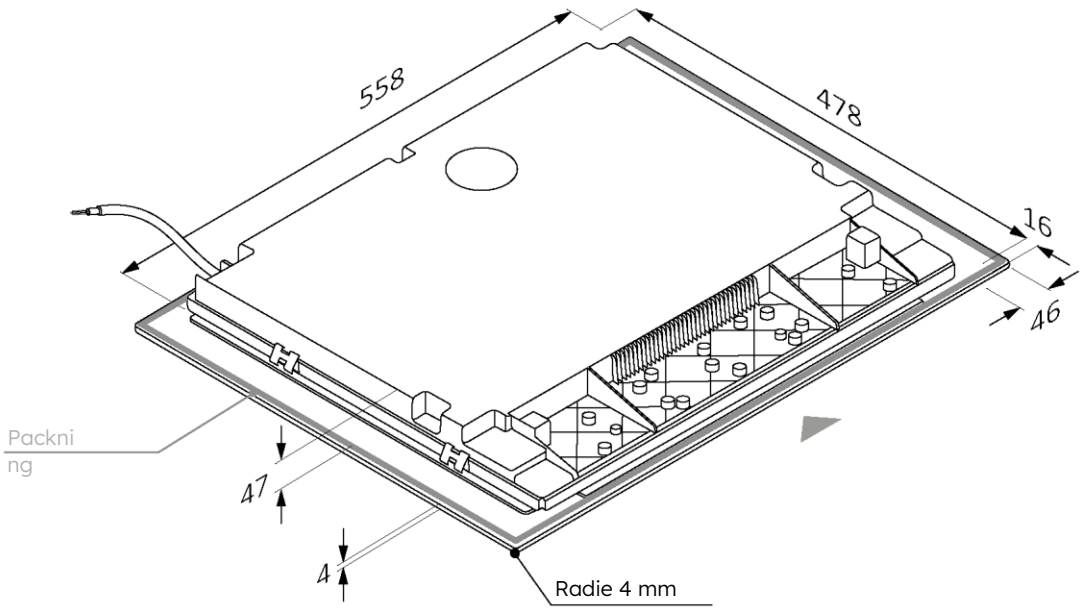

60 65 80 90

Mått i **mm**

## Vy framsidan

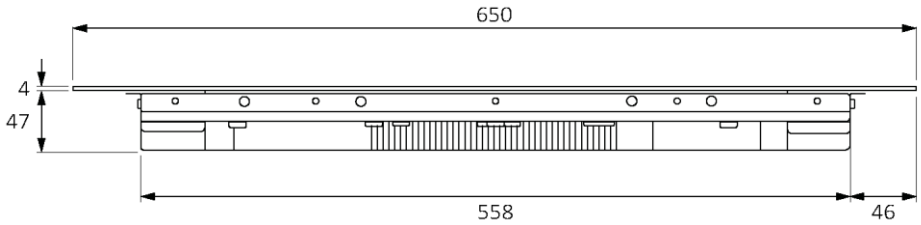


## Vy sidan

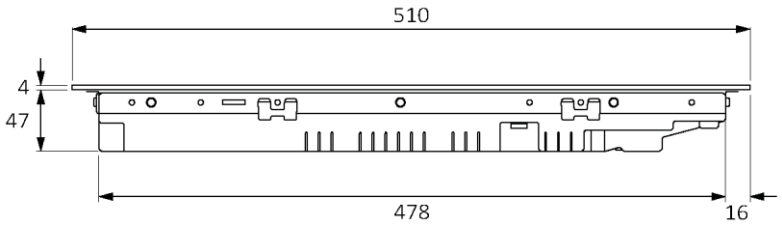

## 3.3 Bredd 80

Mått i **mm**

### Axonometrisk vy uppifrån

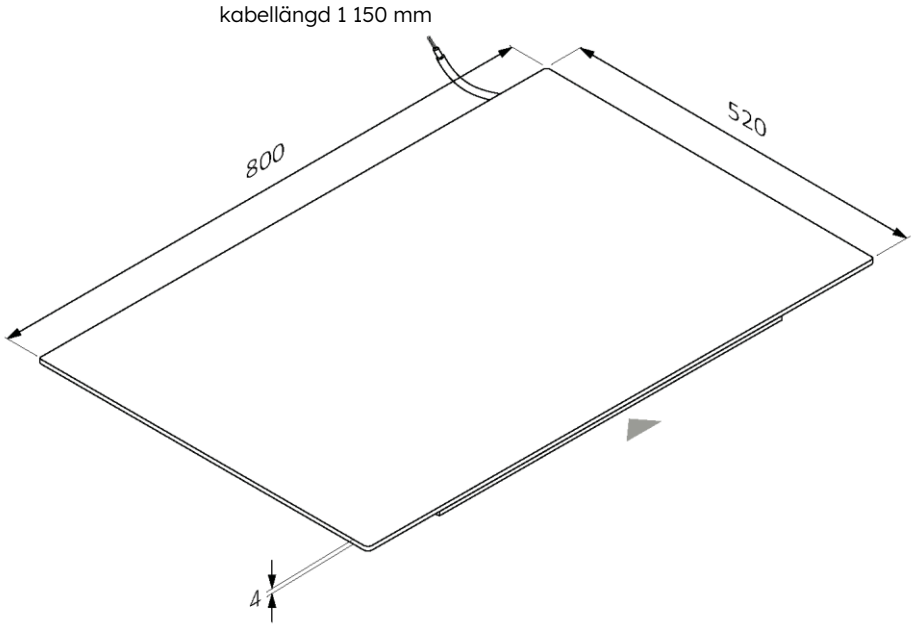


### Axonometrisk vy nerifrån

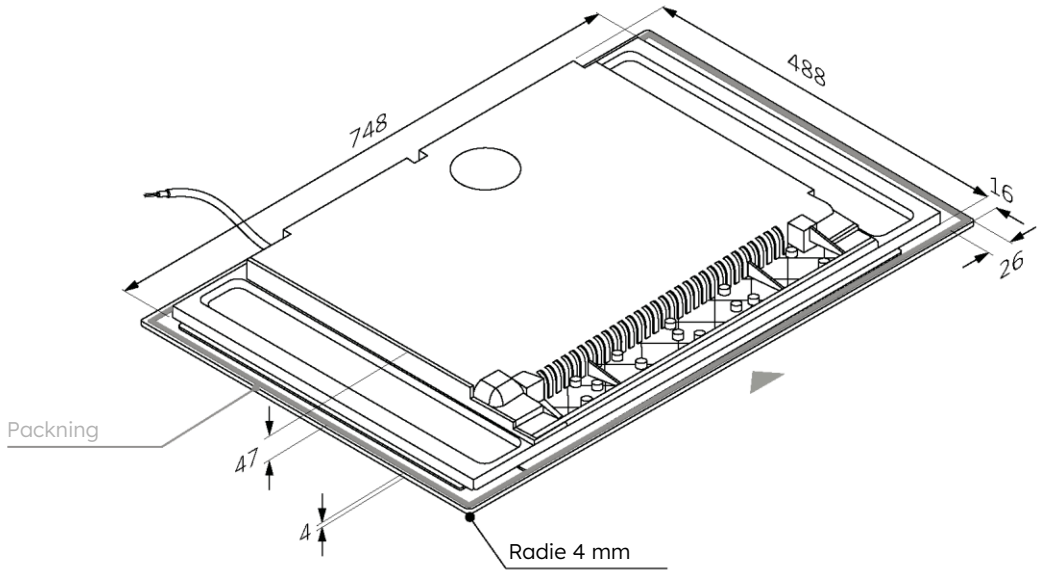

60 65 80 90

Mått i **mm**

## Vy framsidan

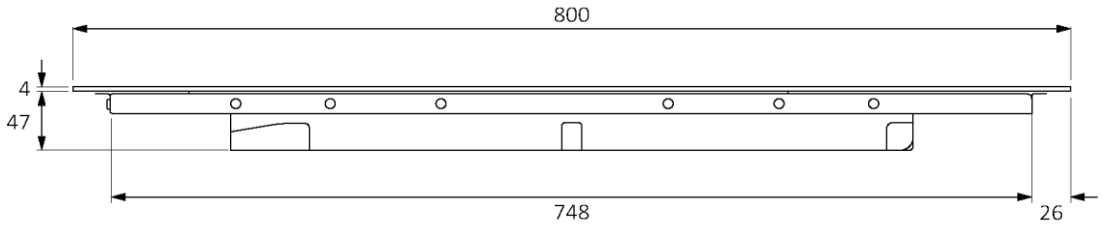


## Vy sidan

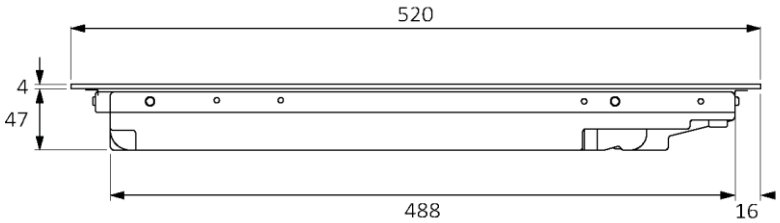

## 3.4 Bredd 90

Mått i **mm**

### Axonometrisk vy uppifrån

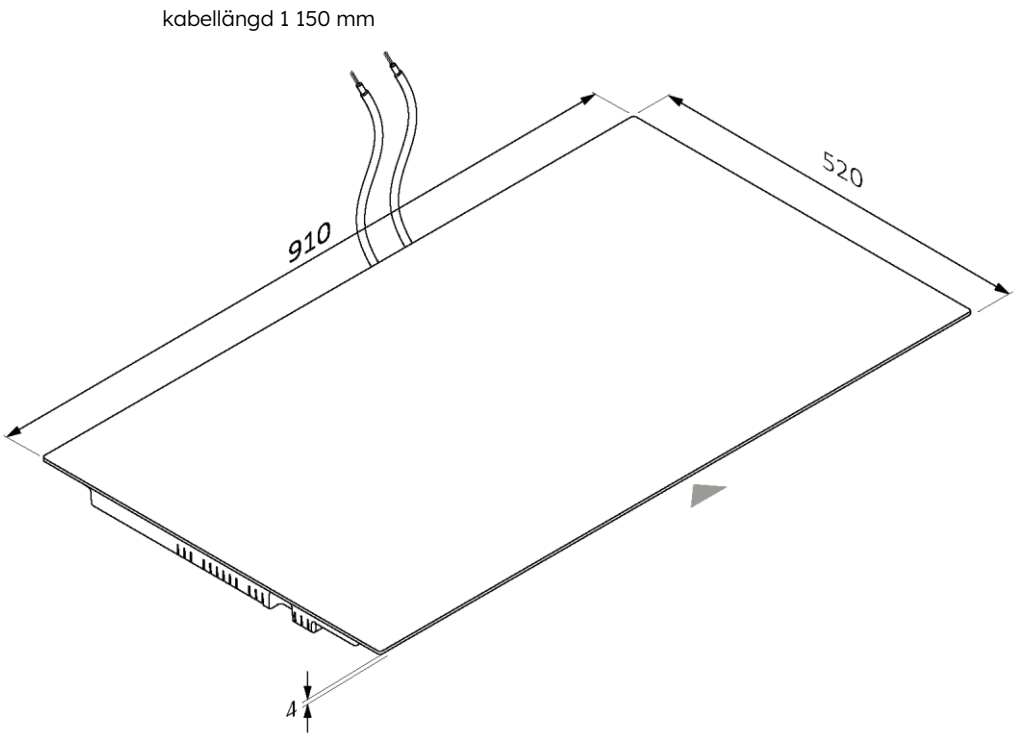


### Axonometrisk vy nerifrån

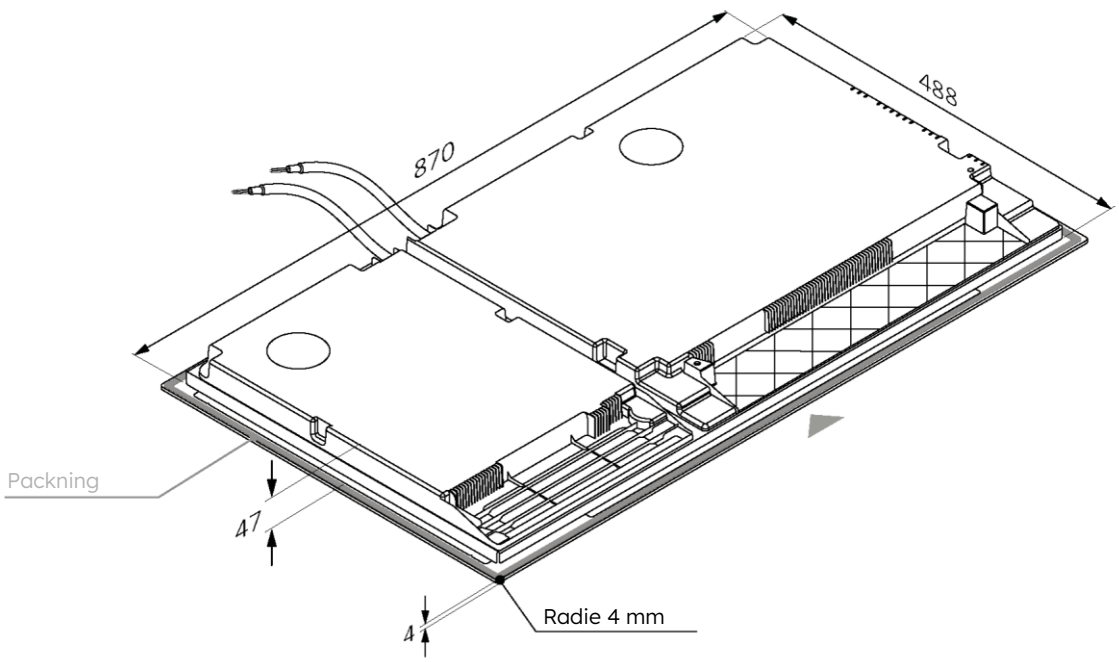

60 65 80 90

Mått i **mm**

**Vy framsidan**

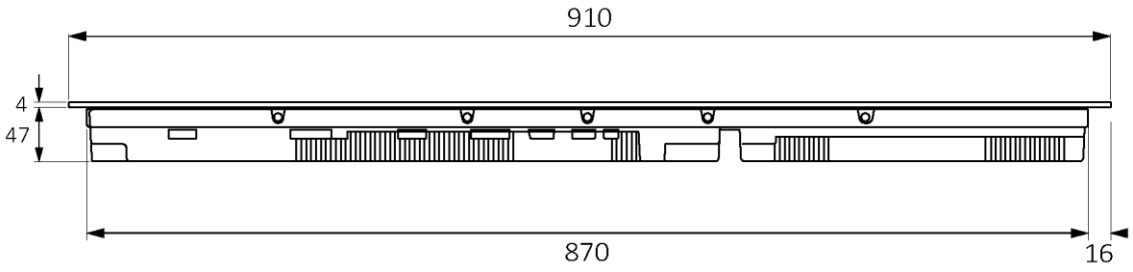


**Vy sidan**

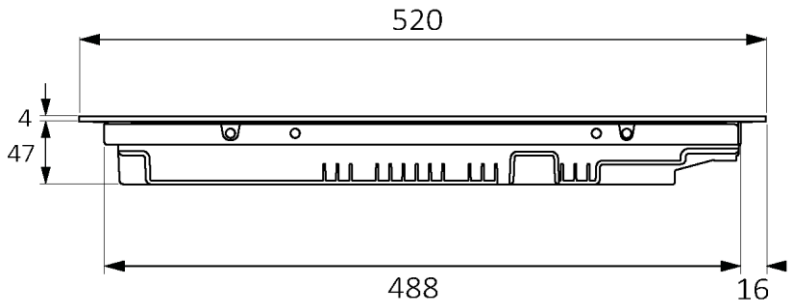

# 4 Installationsverktyg

## 4.1 Standardinstallation

**Verktyg som behövs**

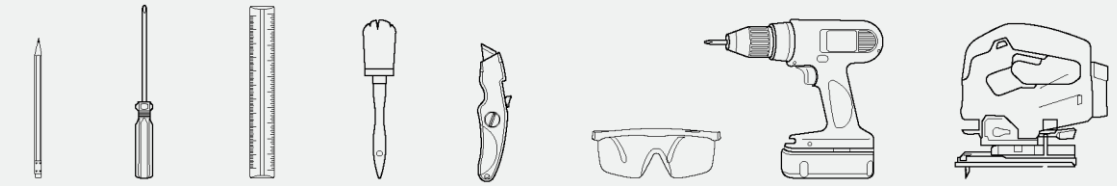

penna skruvmejsel linjal borste skärare skyddsglasögon skruvdragare såg

**Verktyg som medföljer produkten**

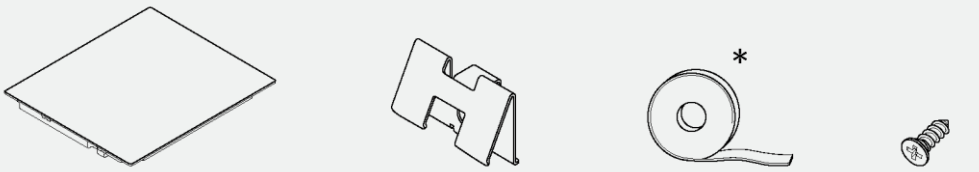


Häll klämmor x4 packning skruvar x4

## 4.2 Planinfälld installation

**Verktyg som behövs**

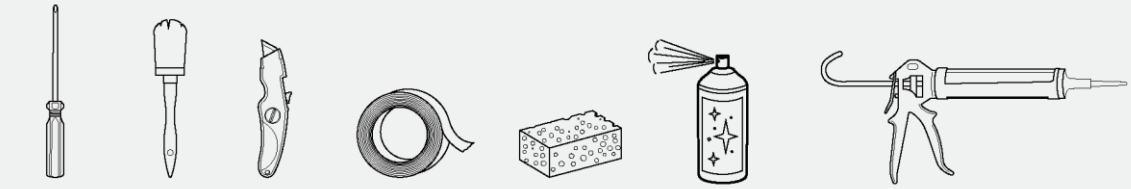

skruvmejsel borste skärare tejp svamp rengöringsspray silikon

**Verktyg som medföljer produkten**

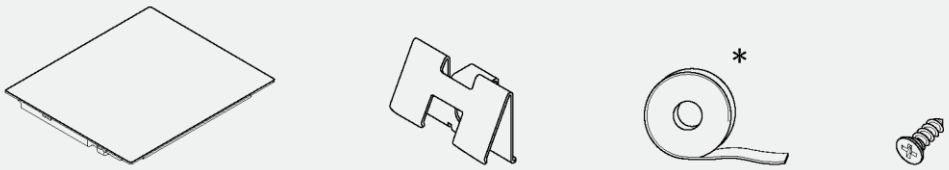


Häll klämmor x4 packning skruvar x4

* På 90 cm-modeller är tätningen redan installerad

# Försiktighetsåtgärder

- Produkten uppfyller gällande säkerhetsföreskrifter.
- Avståndet mellan spishällen och intilliggande skåp eller inbyggda apparater måste vara tillräckligt för att säkerställa god ventilation och avluftning.
- Minimiavståndet mellan hällen och spisfläkten beror på spisfläktens modell **(A).**
- Avståndet mellan spishällen och väggskåpen bör dimensioneras med hänsyn till skrymmande föremål (som kastruller och slevar) och hur de används **(B).**
- Det minsta avståndet mellan hällen och kökets bakpanel/stänkskydd måste vara minst 35 mm**(C).**
- Håll ett säkert sidoavstånd till möblerna **(D).** Möblernas sidoskydd måste vara tillverkade av värmebeständigt material.
- I utrymmet under hällen måste det finnas ett fritt avstånd på minst 10 mm mellan hällen och andra föremål som kan påverkas av den värme som alstras under användning.
- Följ ventilationsanvisningarna för produkten i denna bruksanvisning.
- Om produkten ska installeras ovanför en ugn ska du även läsa installationsanvisningarna för ugnen.

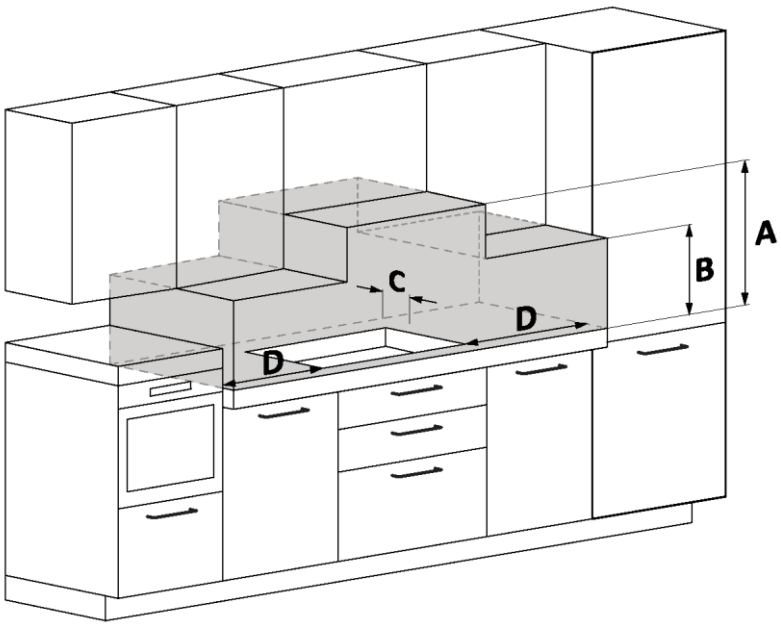


**A** Vi rekommenderar ett avstånd på minst 650 mm. Se även bruksanvisningen för spisfläkten.

**B** Ta hänsyn till ett funktionellt utrymme för kastruller, slevar och övriga redskap.

**C** Avståndet från inbyggnadshålet till bakstycket/stänkskyddet ska vara 35 mm:

**D** 35 mm: hällbredd 60
55 mm: hällbredd 65
35 mm: hällbredd 80
35 mm: hällbredd 90

# 6 Möbler och ventilation

## 6.1 I bänkskåp för ugn

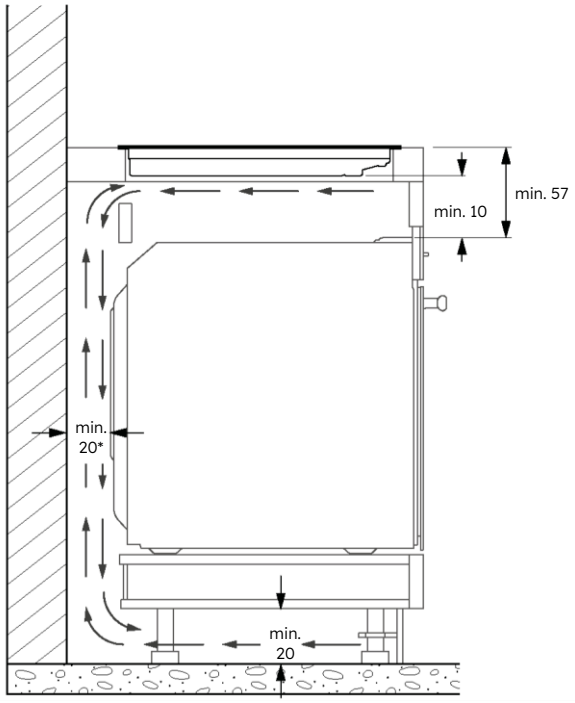


* Denna information avser endast hällen.
För instruktioner gällande ugnen, se den separata installationshandboken.

## 6.2 I bänkskåp med lådor

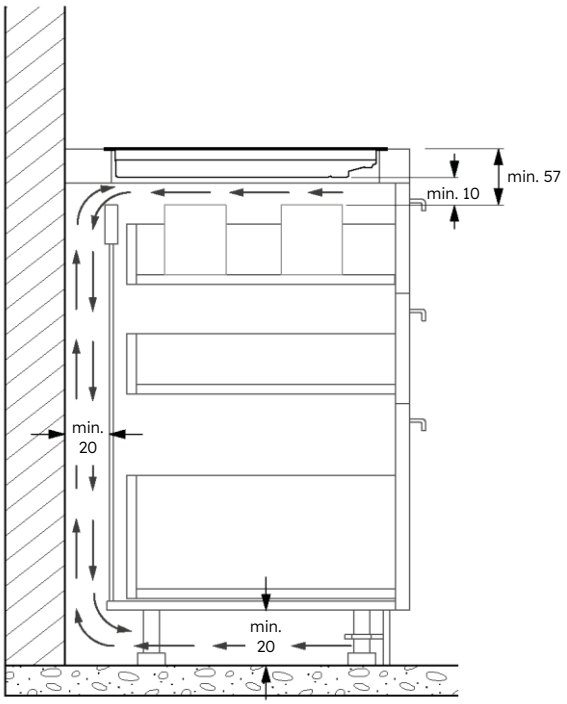

## 6.3 I bänkskåp med hyllor

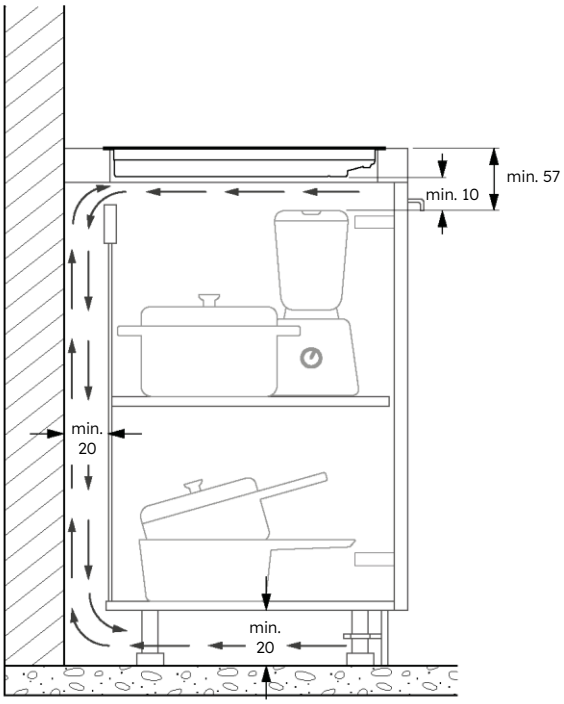


## 6.4 Bänkskivans tjocklek

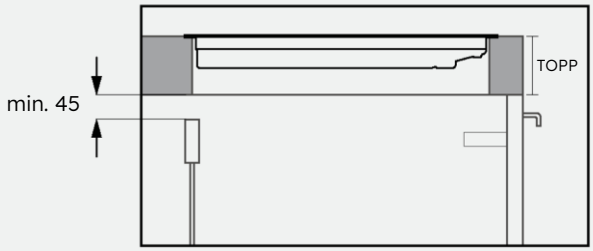


För möbler med tjock bänkskiva: Se till att det finns en bakre öppning på minst 45 mm mellan bänkskivan och det bakre skåpstaget.

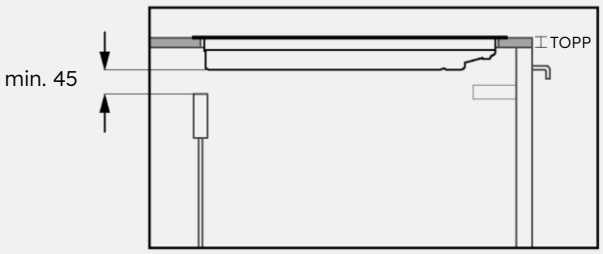


För möbler med tunnare bänkskiva: Se till att det finns en bakre öppning på minst 45 mm mellan bänkskivan och det bakre skåpstaget.

# 7 Inbyggnadsmått

- Köksbänkskivan ska utformas enligt diagrammen nedan.
- Skåpets baksida måste förses med öppningar. Följ diagrammet nedan.

## 7.1 Hällbredd 60

**Standardinstallation**

Mått i **mm**

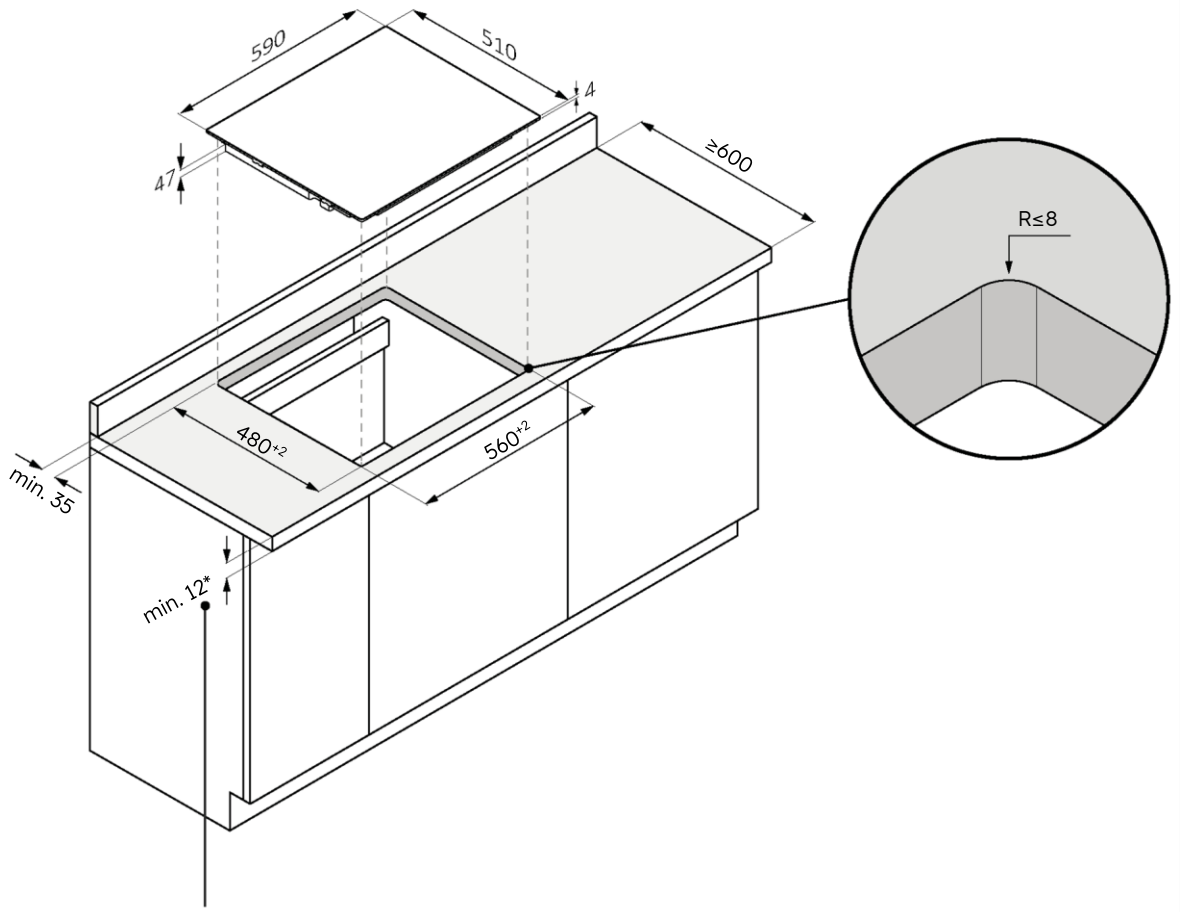


*28 med ugn undertill

**Planinfälld installation**

⚠ **VARNING:** Ej tillgängligt för produkter med fasat glas.

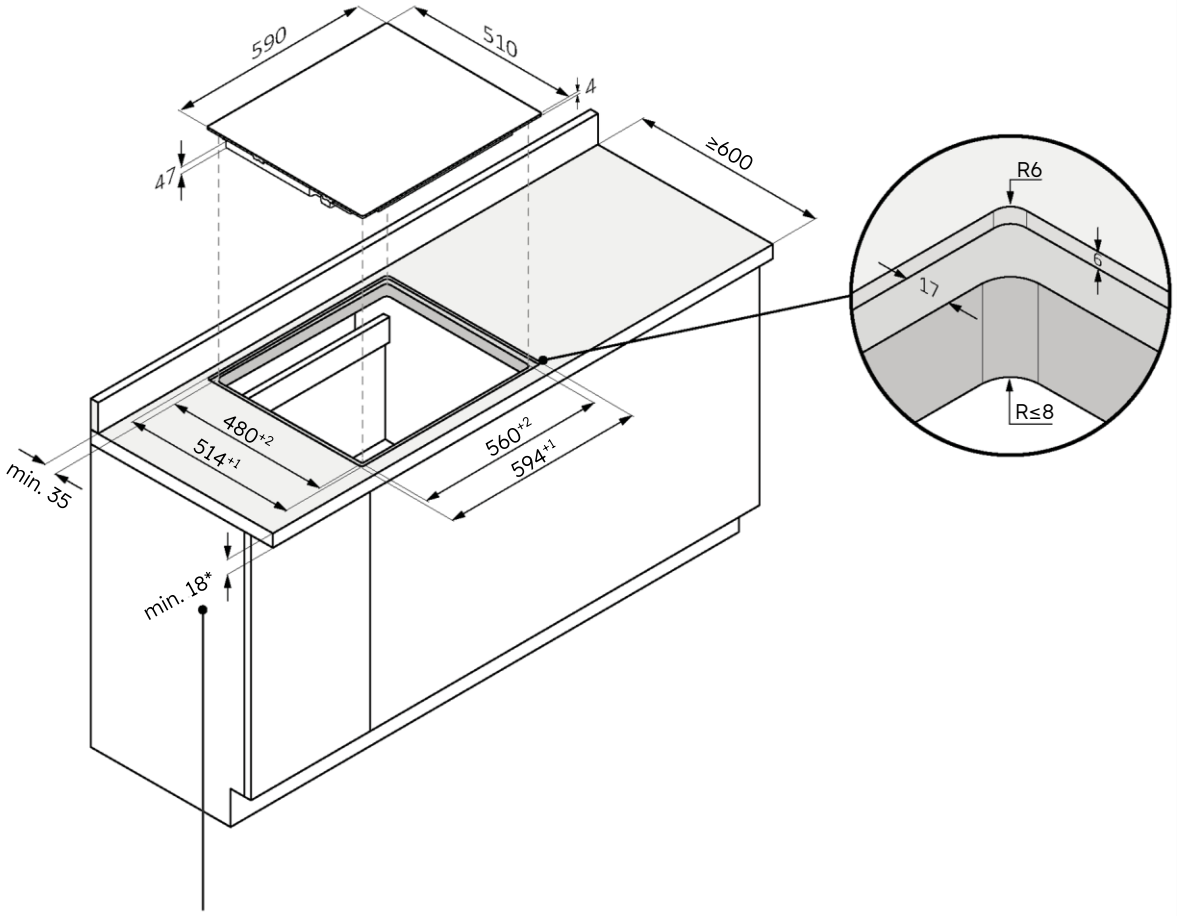


*34 med ugn undertill

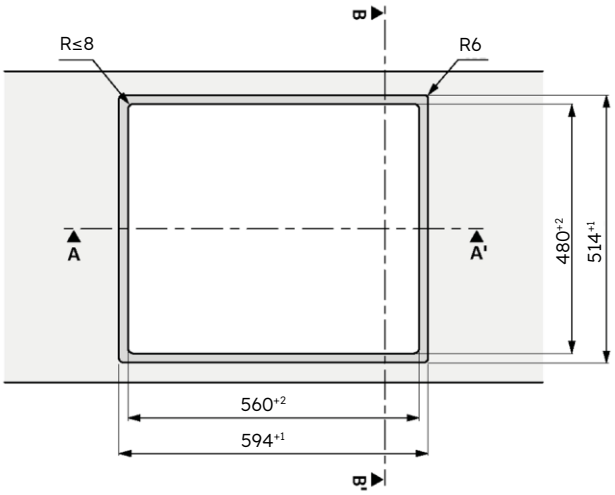


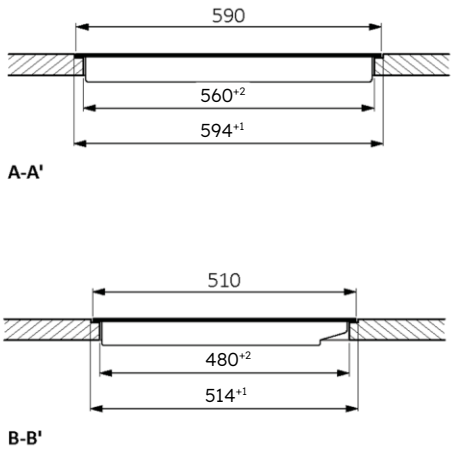

## 7.2 Hällbredd 65

**Standardinstallation**

Mått i **mm**

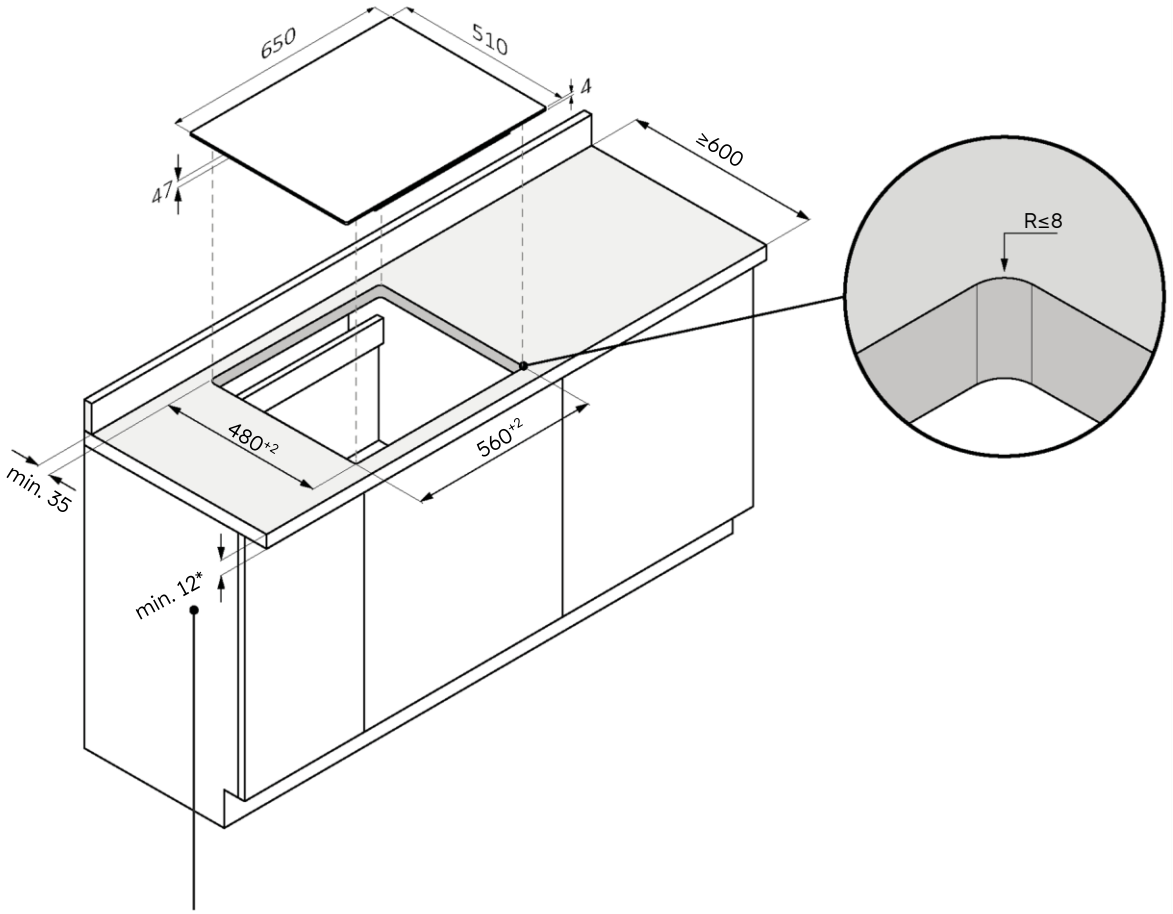


*28 med ugn undertill

**Planinfälld installation**

⚠ **VARNING:** Ej tillgängligt för produkter med fasat glas.

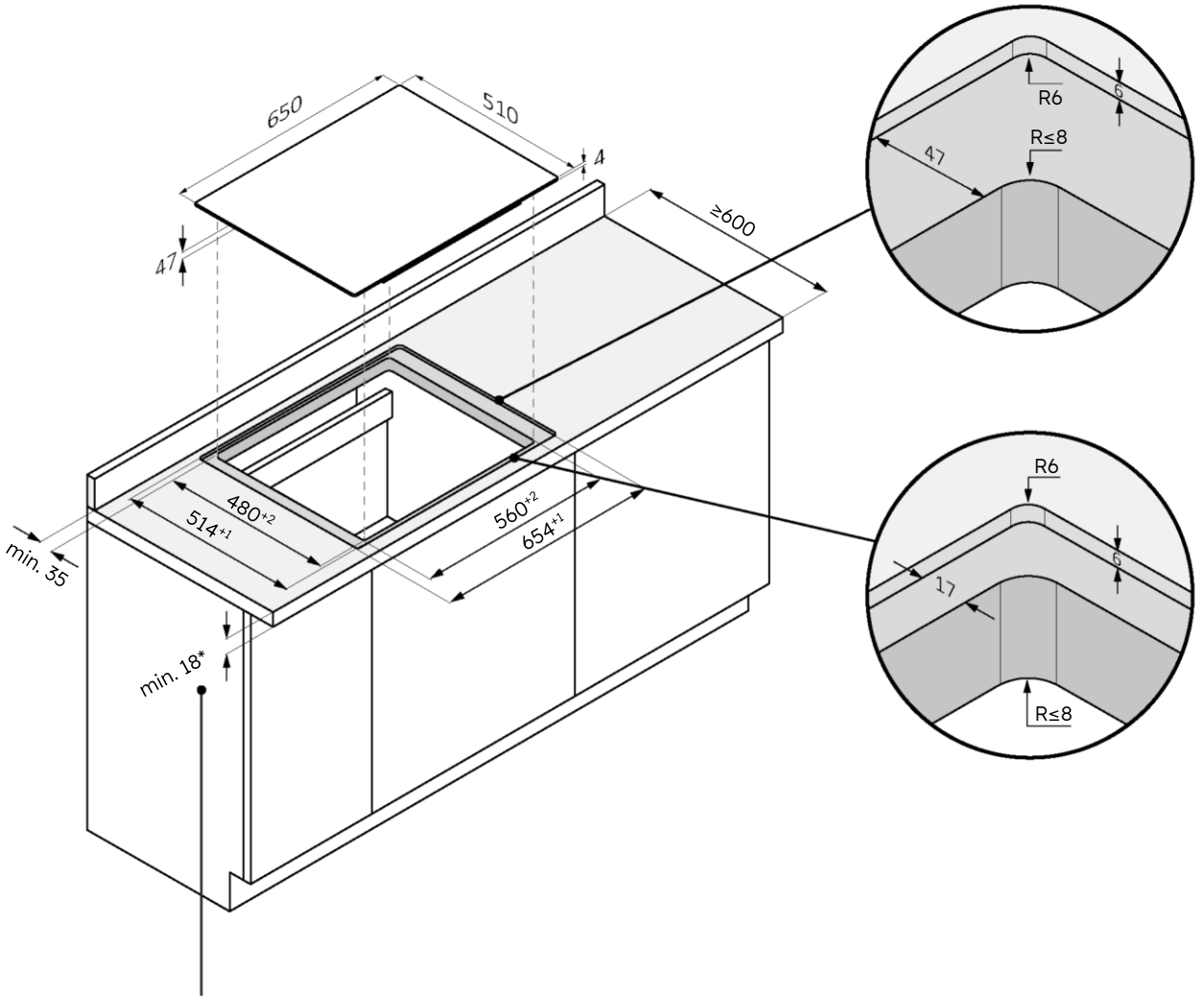


*34 med ugn undertill

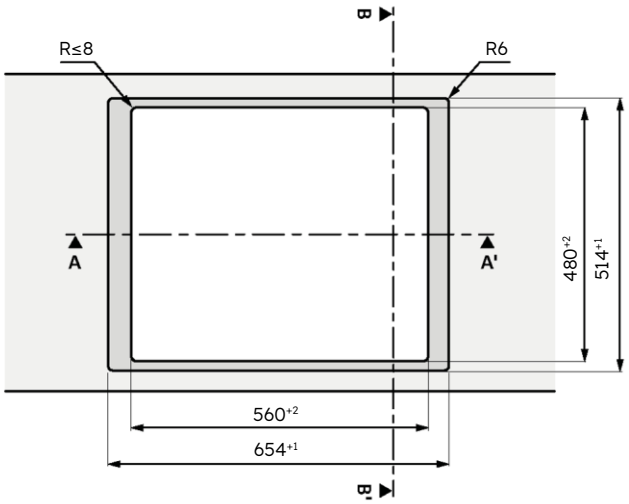


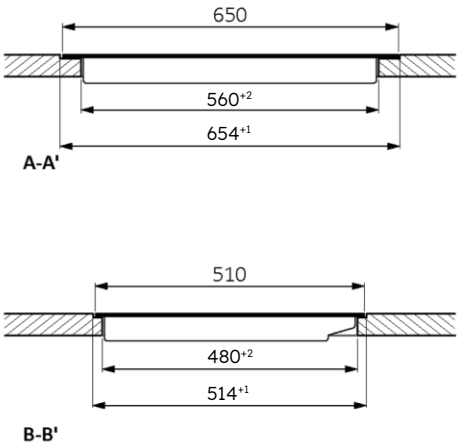

## 7.3 Hällbredd 80

**Standardinstallation**

Mått i **mm**

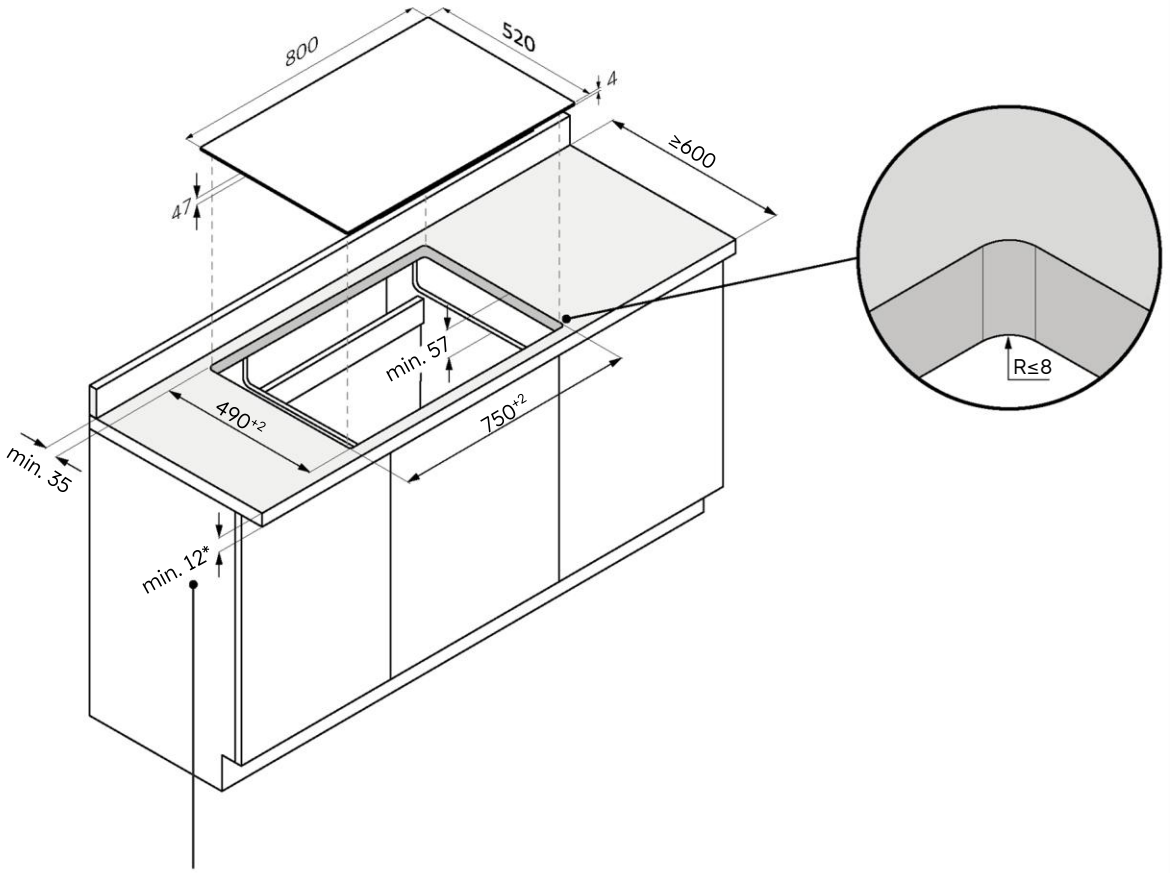


*28 med ugn undertill

**Planinfälld installation**

⚠ **VARNING:** Ej tillgängligt för produkter med fasat glas.

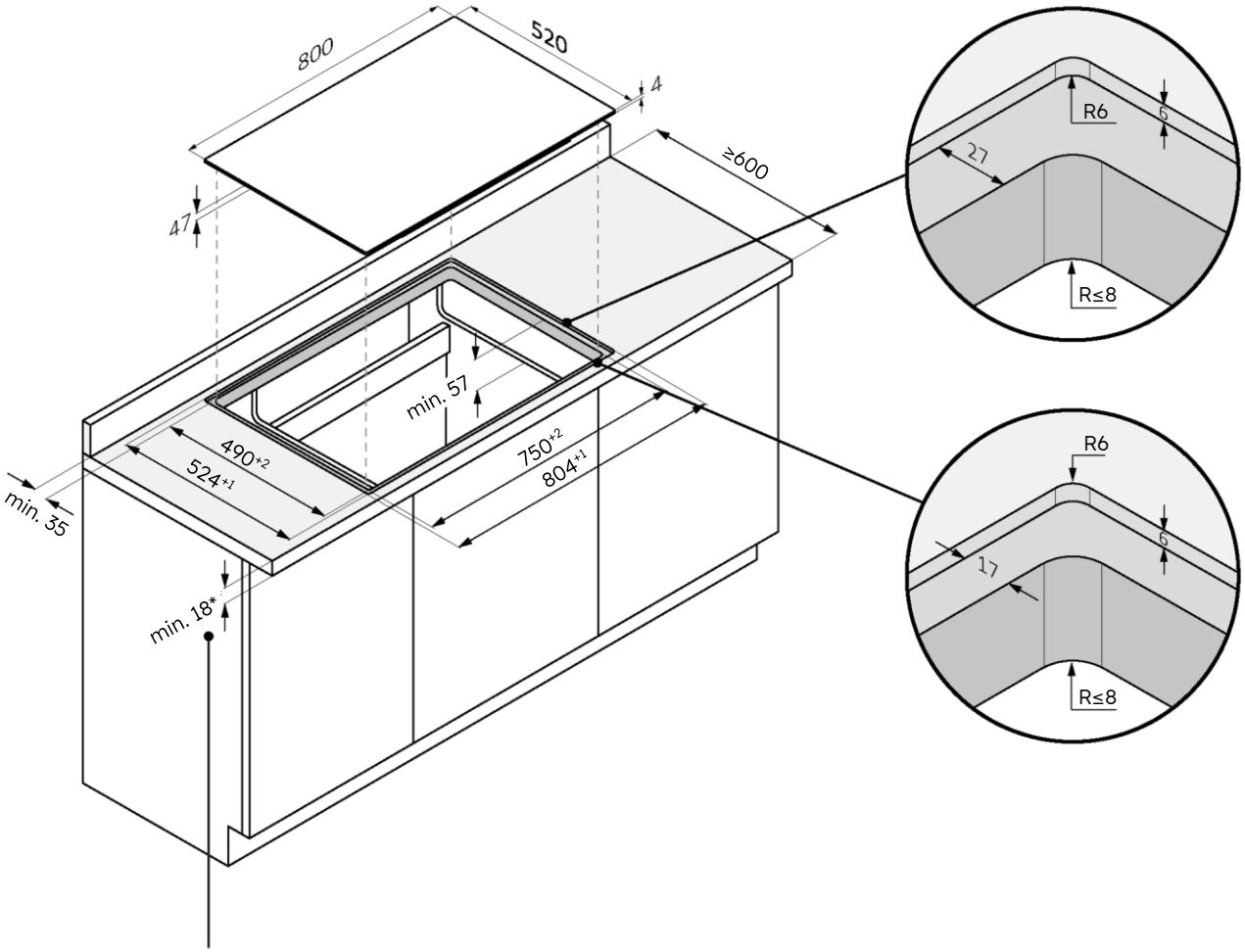


*34 med ugn undertill

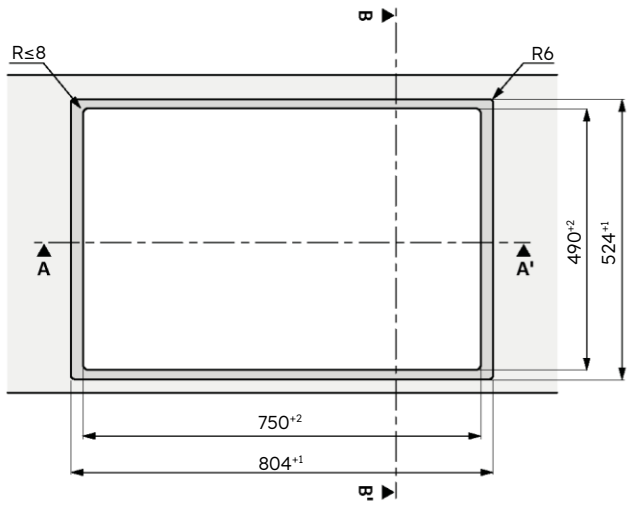


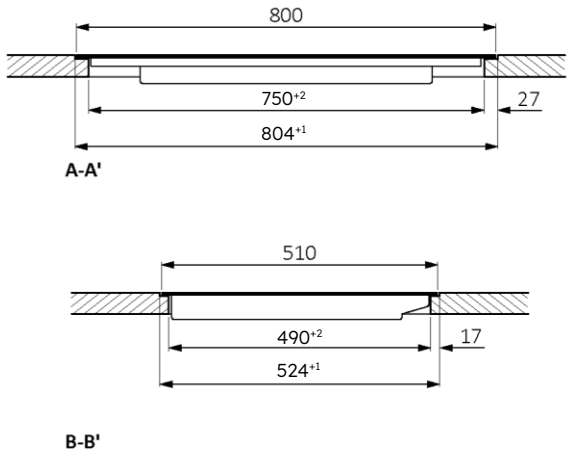

## 7.4 Hällbredd 90

**Standardinstallation**

Mått i **mm**

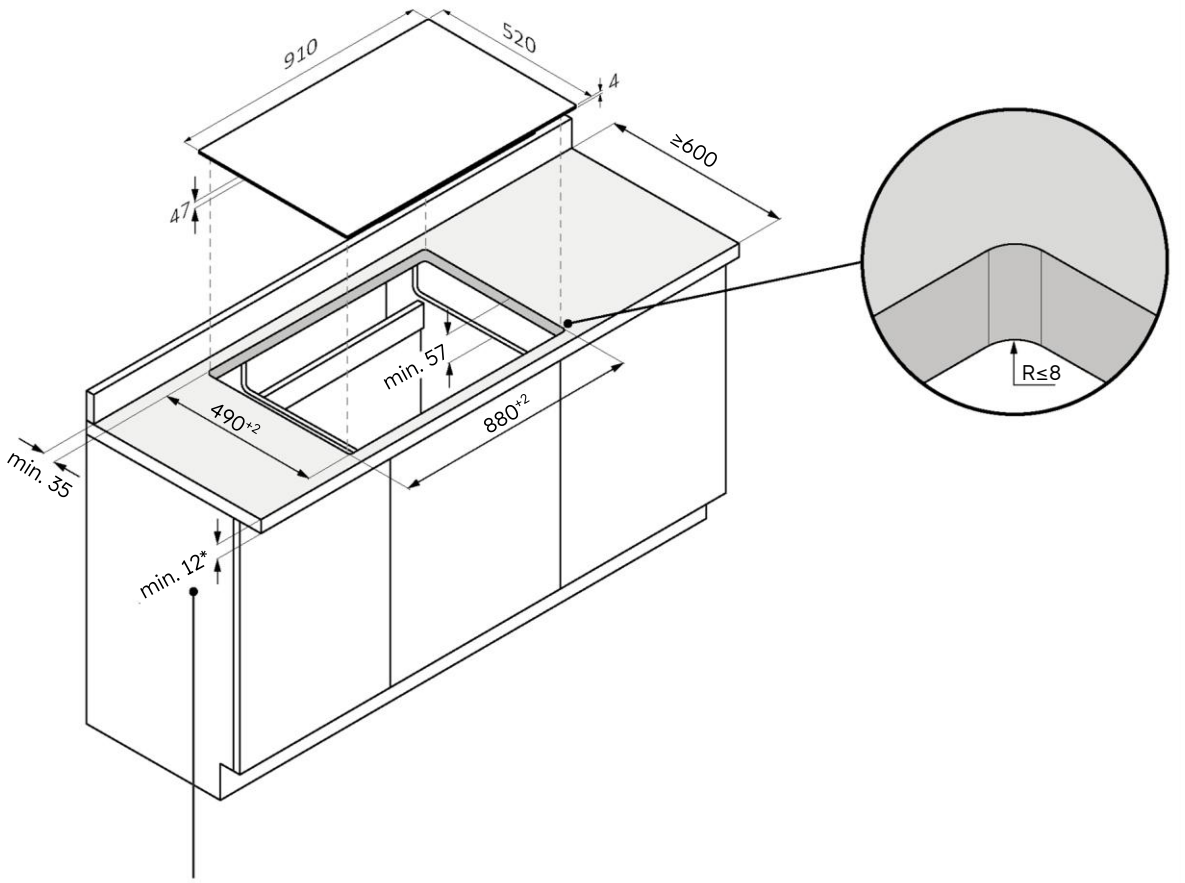


*28 med ugn undertill

**Planinfälld installation**

⚠ **VARNING:** Ej tillgängligt för produkter med fasat glas.

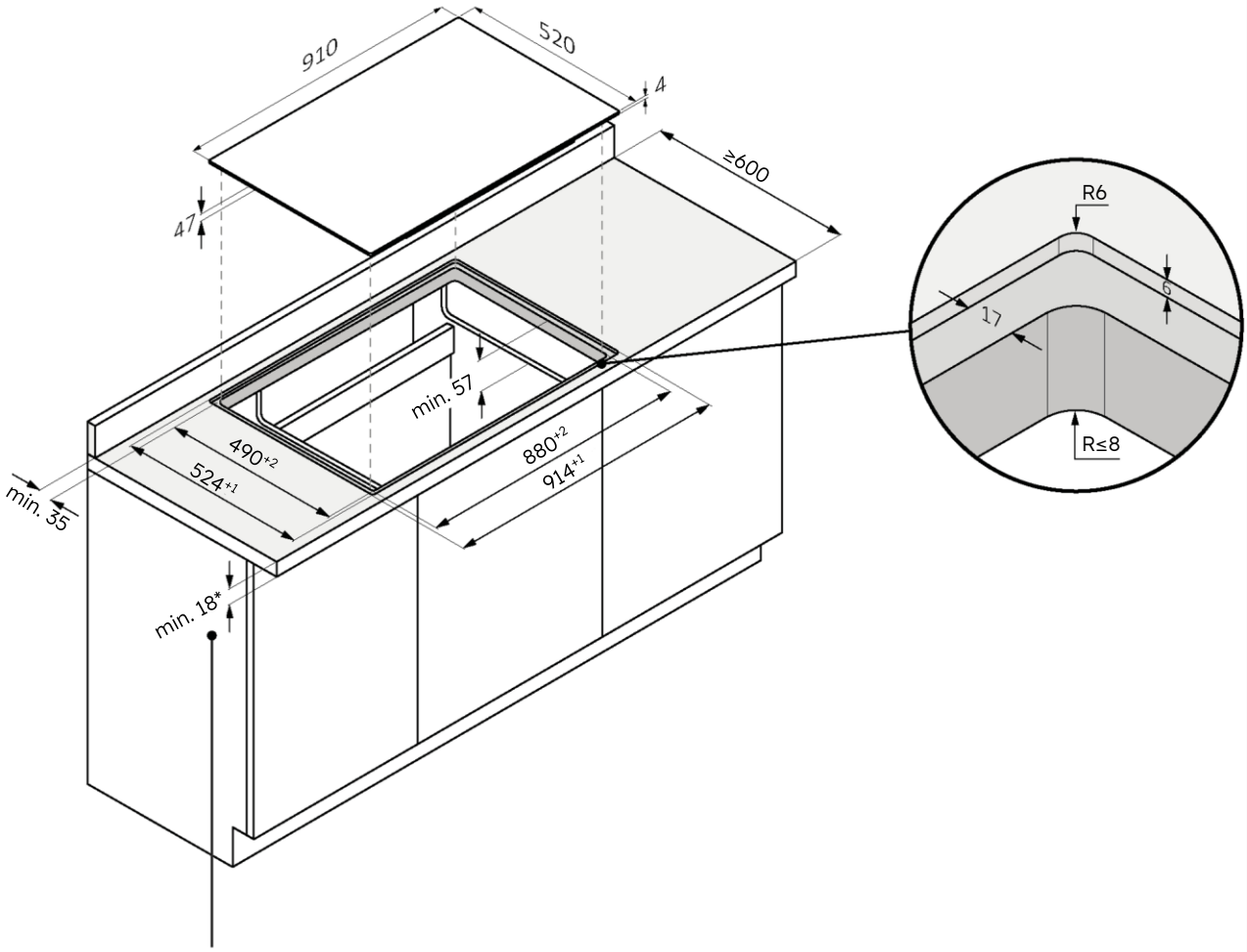


*34 med ugn undertill

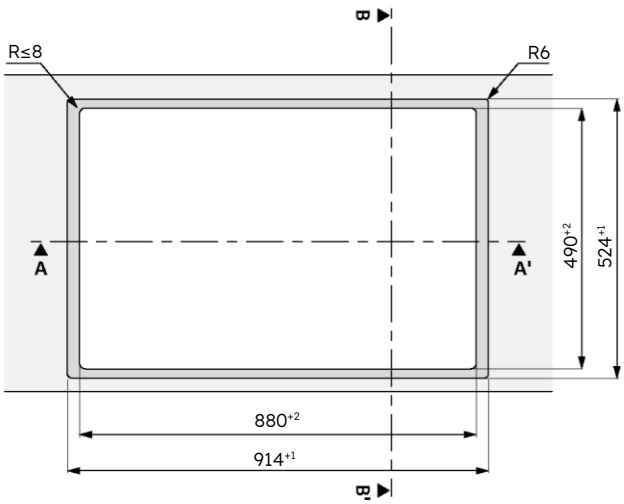


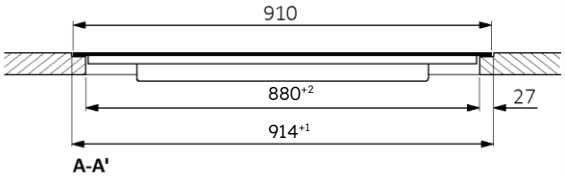


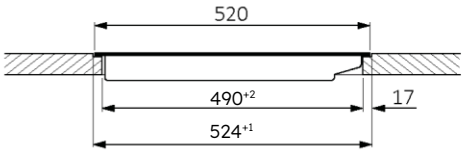

# 8 Anslutning till elnätet

## 8.1 Säkerhetsvarningar

**För att den elektriska anslutningen av apparaten ska kunna utföras på ett säkert sätt, måste följande anvisningar beaktas:**

- Felaktigt utförd reparation, installation och underhåll kan medföra allvarlig fara för användaren;
- Tillverkaren friskriver sig från allt ansvar för direkta eller indirekta skador som uppstår till följd av felaktig installation, underhåll eller reparation. Tillverkaren ansvarar inte heller för skador som orsakas av att jordledningen saknas eller är avbruten (elchock).
- Endast en behörig tekniker får ansluta hällen till elnätet. Teknikern måste känna till och följa lokala bestämmelser samt ytterligare föreskrifter från det lokala elbolaget.
- Produkten tillhör skyddsklass I och får endast användas om den är korrekt jordad (försedd med jordledare).
- Produkten måste vara spänningsfri under installationen.
- Placera inte metallföremål (som knivar, gafflar, skedar och lock) på spishällens yta under installationen, då de kan bli varma.
- Anslut produkten uteslutande med den medföljande kabeln.
- produkten måste anslutas till ett korrekt utfört elsystem;
- Garantin upphör att gälla vid felaktig installation, obehöriga ingrepp i enheten eller felaktig anslutning.
- Om strömkabeln skadas måste den bytas ut av tillverkaren, en servicetekniker eller annan kvalificerad person för att undvika risker.
- Anslutning till ett tillförlitligt jordningssystem är viktigt och obligatoriskt.
- Denna apparat får endast installeras och jordas av en behörig person.
- Koppla bort apparaten från elnätet innan du utför något arbete eller underhåll på den.
- Denna apparat måste anslutas till en krets som innehåller en frånskiljare (isolerings-brytare) vilken säkerställer fullständig frånkoppling från strömkällan.
- Ändringar i hemmets elsystem får endast utföras av en behörig elektriker.
- Om du inte följer dessa rekommendationer kan det leda till elektriska stötar eller dödsfall.
- Hällen måste anslutas till strömförsörjningen via en allpolig frånskiljare som säker-ställer kontaktseparation i enlighet med överspänningskategori III. Denna enhet måste klara de maximalt anslutna belastningarna och uppfylla gällande föreskrifter.

⚠ **VARNING:** Apparaten får inte anslutas via en extern strömbrytare, t.ex. en timer, eller till en krets som regelbundet slås på och av. Detta för att undvika fara orsakad av oavsiktlig återställning av överhettningsskyddet (den termiska avbrottsanordningen).

- **Strömkabel:** Apparaten är utrustad med en strömkabel som måste anslutas till hemmets elnät. Ta reda på de olika anslutningsmöjligheterna, beroende på hushållets typ av strömförsörjning, med hjälp av det relevanta diagrammet. Typskylten anger också den tillåtna anslutningsspänningen för apparaten samt den relativa upptagna effekten.

## 8.2 Instruktioner

**Absorberad effekt**
Se typskylten på produkten.

**Differentiell kretsbrytare (livräddande)**
Vi rekommenderar att du använder en jordfelsbrytare (jordfelsbrytare) med en utlösningsström som uppfyller gällande standarder.

**Separationsanordningar**
Om det blir nödvändigt att använda en sådan anordning, måste hällen anslutas till strömförsörjningen via en allpolig frånskiljare. Denna måste säkerställa en kontaktseparation i enlighet med överspänningskategori III. En sådan anordning måste klara de maximala belastningar som är anslutna och uppfylla gällande standarder.

**Elektrisk strömkabel**
Apparaten är utrustad med en strömkabel som måste anslutas till hemmets elnät. Ta reda på de olika anslutningsmöjligheterna, beroende på hushållets typ av strömförsörjning, med hjälp av det relevanta diagrammet. Typskylten anger också den tillåtna anslutningsspänningen för apparaten samt den relativa upptagna effekten.

**Byte av strömkabel**
Byt inte ut kabeln själv. Kontakta en auktoriserad serviceverkstad.

## 8.3 Övriga råd

För att kunna använda en hushållsapparat måste man följa vissa grundläggande regler:

- Dra inte i nätsladden för att koppla bort apparaten från strömförsörjningen.
- Rör inte apparaten med våta eller fuktiga händer eller fötter.
- Vi avråder generellt från att använda adaptrar, grenuttag eller förlängningssladdar.
- Vid funktionsfel och/eller försämrad prestanda ska du omedelbart stänga av apparaten och undvika alla ingrepp i den.

## 8.4 Kopplingsschema

60 65 80 90

Följ lokala bestämmelser och eventuella ytterligare krav från det lokala elbolaget. Följ anslutningsschemat nedan för strömkabeln till spishällar på 60, 65 och 80 cm.

**Ansluta apparaten**
Observera anslutningsuppgifterna på märkskylten.
Utför anslutningen uteslutande i enlighet med det relevanta diagrammet.

- BR: brun
- BL: blå
- YE/GN: gul och grön
- BK: svart
- GY: grå

**Enfas** 220-240 V 1L/1N ~ 50/60 Hz

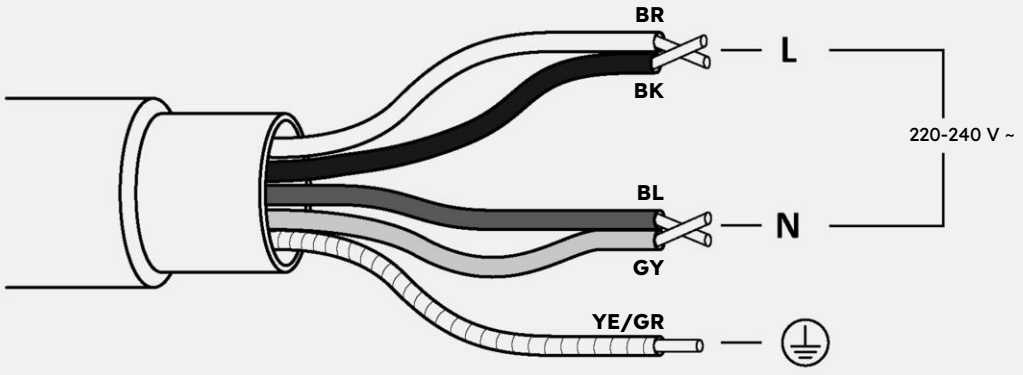


**Trefas** 220-240 V 2L/1N ~ 50/60 Hz

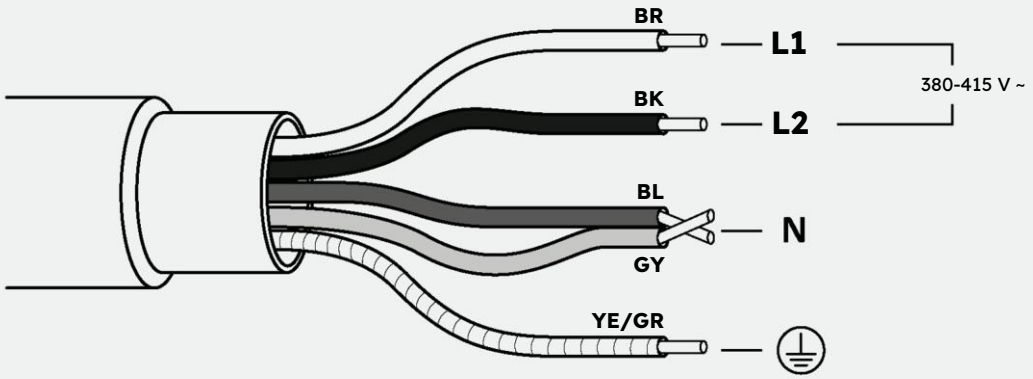

## 8.5 Kopplingsschema

60 65 80 90

Följ lokala bestämmelser och eventuella ytterligare krav från det lokala elbolaget. Följ anslutningsschemat nedan för strömkablarna till spishällar på 90 cm.

**Ansluta apparaten**
Observera anslutningsuppgifterna på märkskylten.
Utför anslutningen uteslutande i enlighet med det relevanta diagrammet.

- BR: brun
- BL: blå
- YE/GN: gul och grön
- BK: svart
- GY: grå

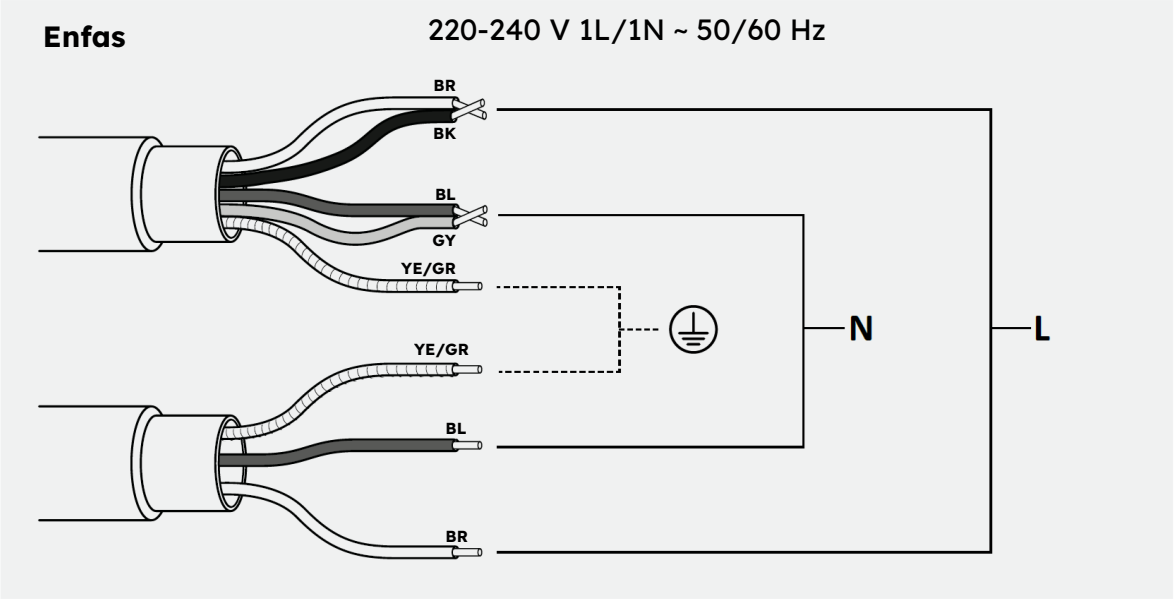


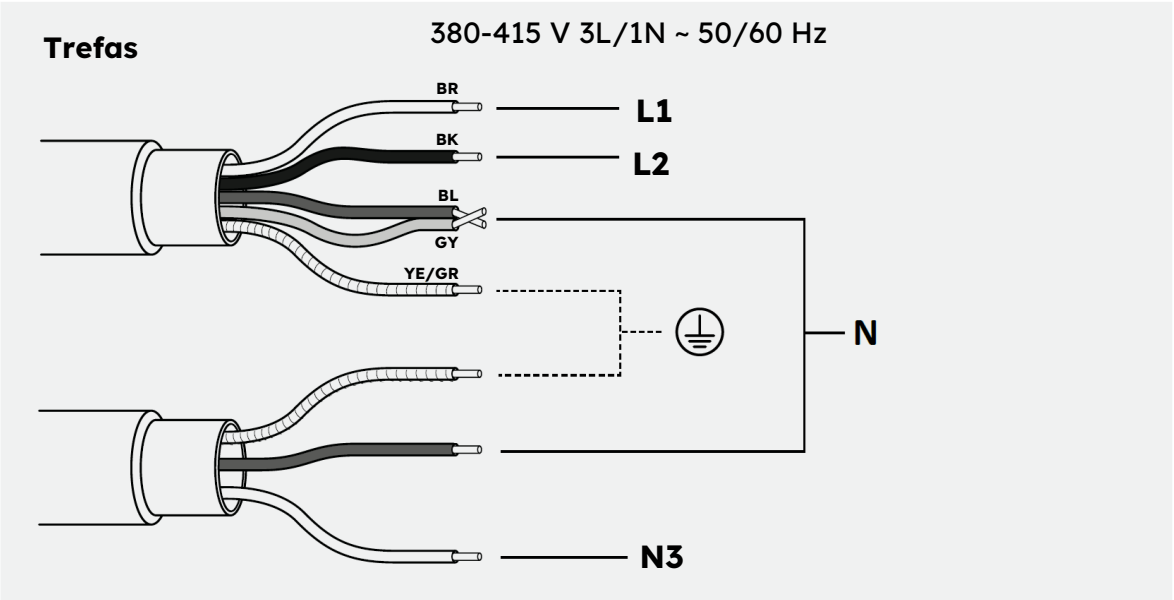

# 9 Instruktioner för installation

## 9.1 Varningar

- För att skydda mot fukt och inträngande vätskor måste alla snittytor förseglas med en lämplig produkt.
- Produkten måste vara placerad i ett exakt horisontellt läge.
- Ta bort eventuella tvärstänger i bänkskivans utskärningsområde **(bild 1);**

**bild 1**

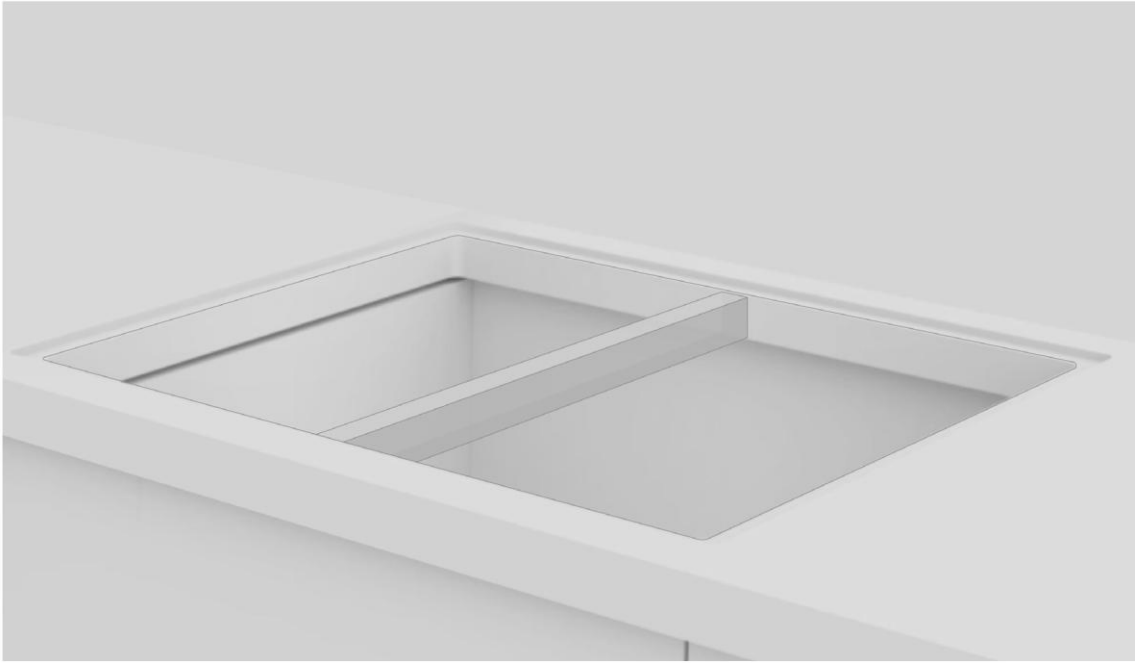

- Kontrollera före installationen att spishällens packning är korrekt placerad **(bild 2);**

**bild 2**

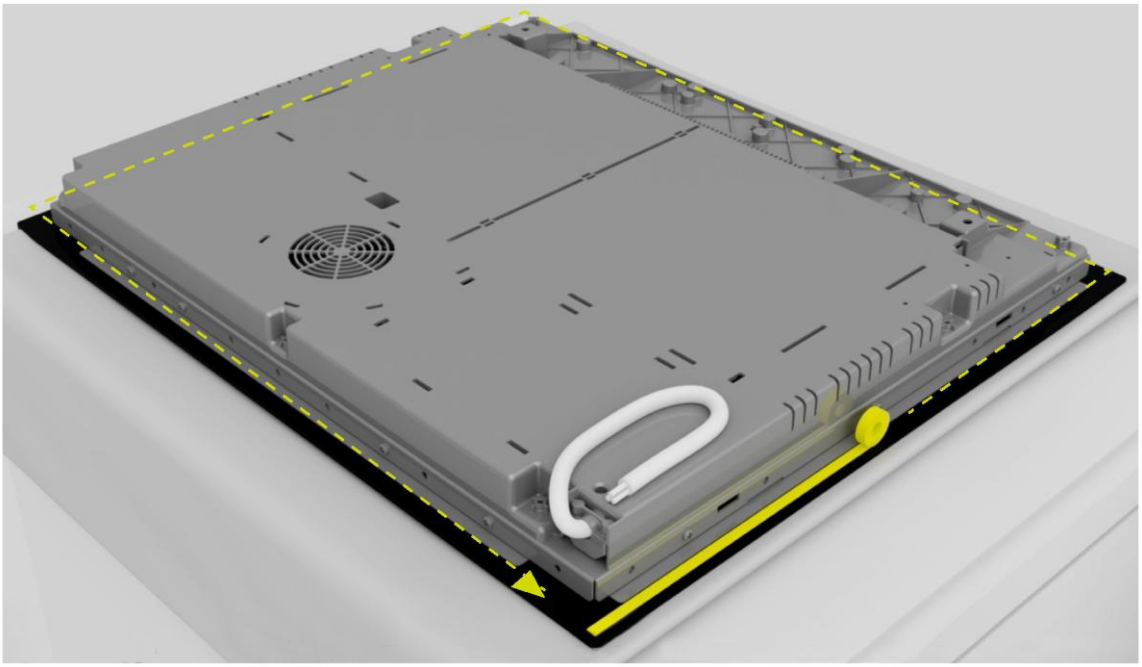

- Spishällens stödyta måste vara helt slät för att säkerställa jämn vila och en tillräcklig tätning från den applicerade packningen **(bild 3);**

**bild 3**

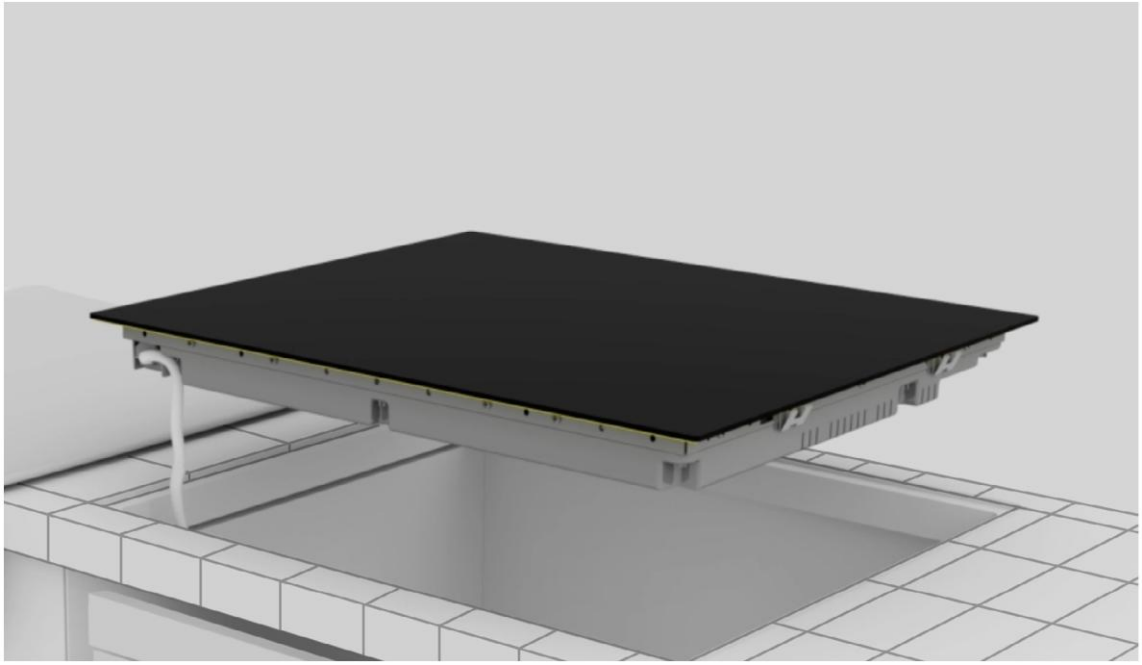

- Fäst inte spishällen med silikon eller något annat lim! Sådan fastsättning skulle skada produkten om du skulle ta isär den **(bild 4);**

**bild 4**

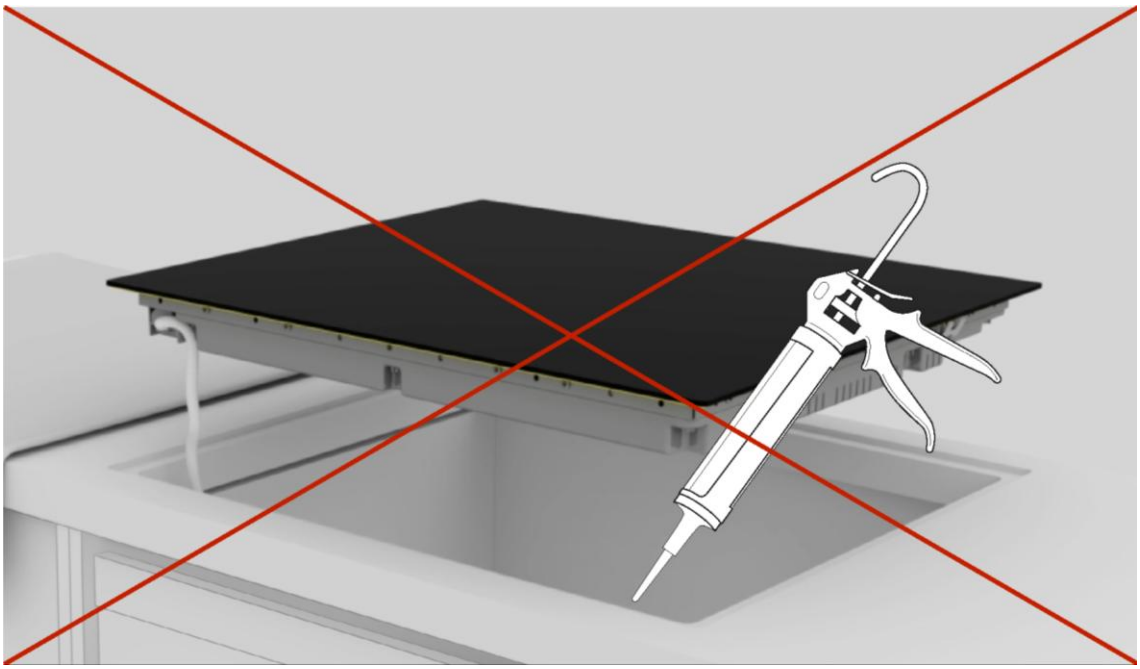

## 9.2 Steg-för-steg-installation

Bilderna nedan visar stegen för produktens installation.

Du kan även se installationsvideon genom att skanna QR-koderna eller klicka på följande länkar.

60 65 80 90

**Standard-installation**

länk

**Planinfälld installation**

länk

60 65 80 90

**Standard-installation**

länk

**Planinfälld installation**

länk

**1**

Använd de verktyg som specificeras i kapitlet ”Monteringsverktyg” i denna bruksanvisning. Lägg en trasa bredvid produktförpackningen att vila hällen på.

**2**

Använd handskar. Ta bort förpackningen och emballaget, och se till att glaset på hällen inte skadas.

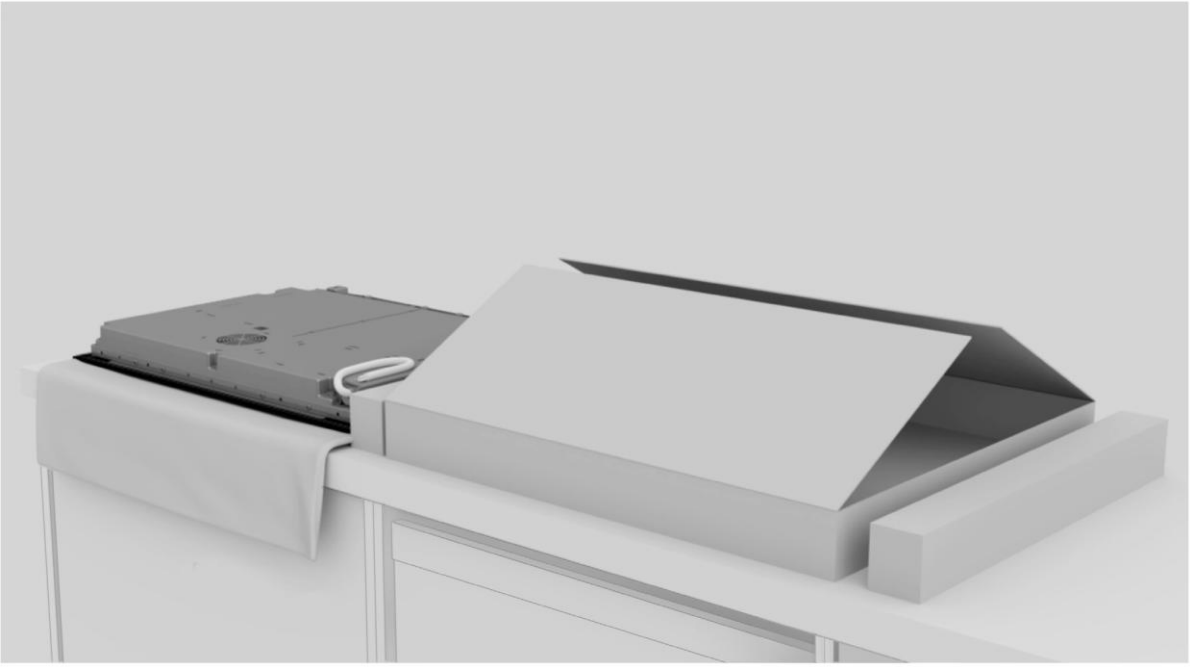

**3**

Placera hällen upp och ned på den trasa som du tidigare lade ut bredvid förpackningen.

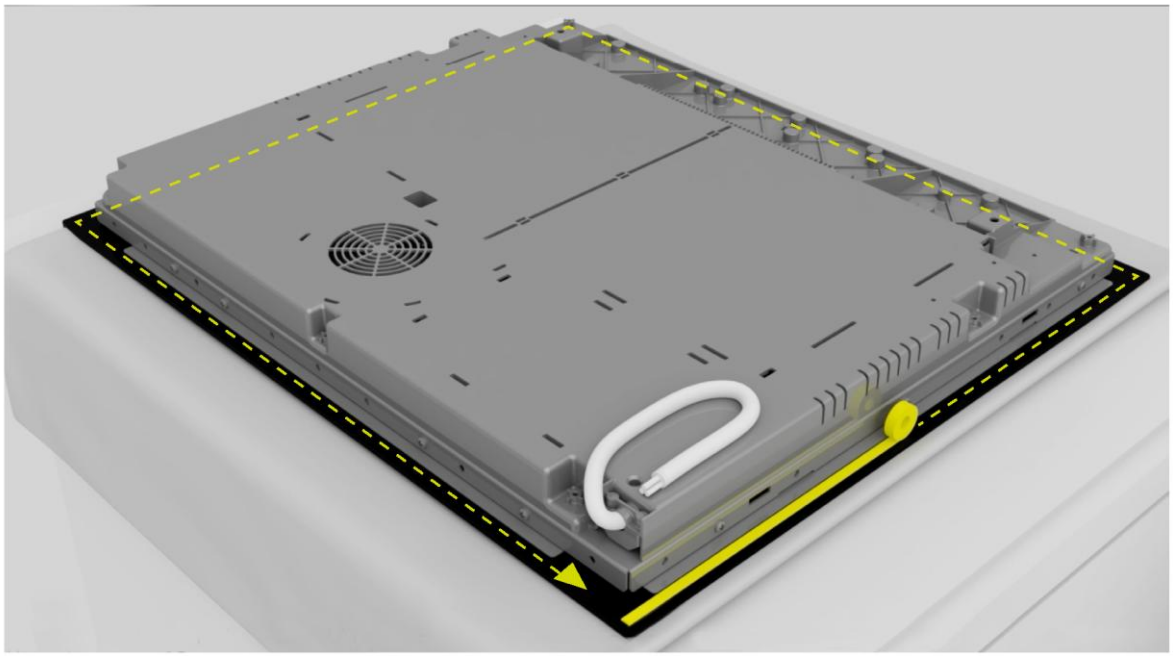

**4**

Applicera packning runt omkretsen.

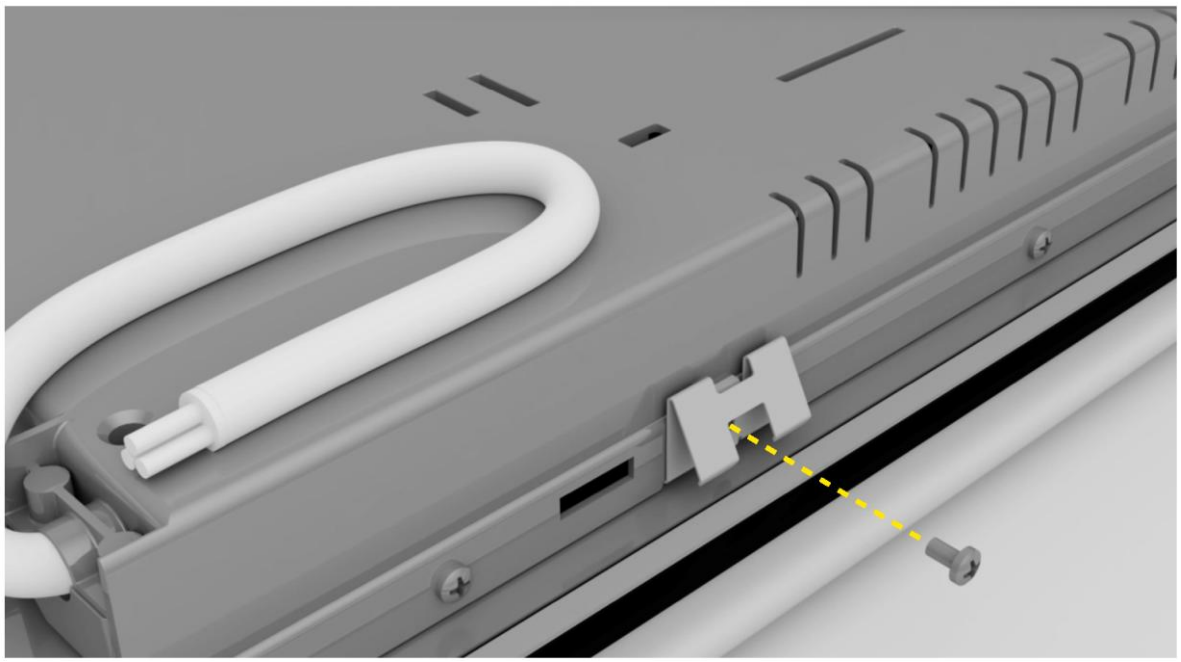

**5**

Fäst klämmorna på hällens kortsidor.

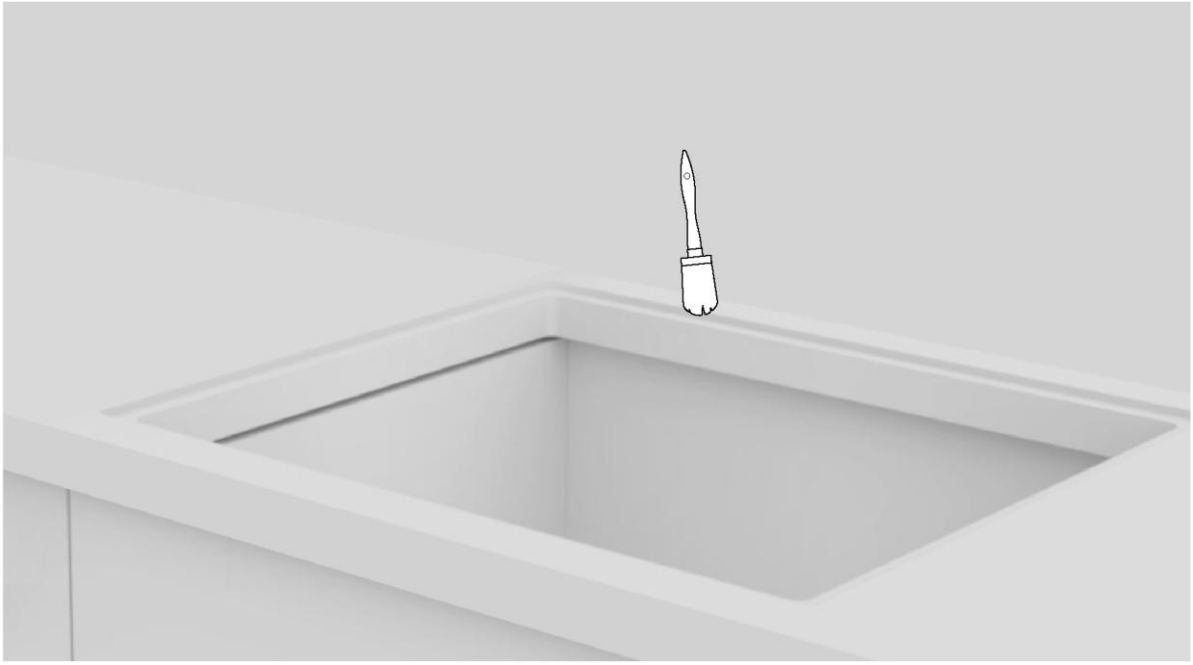

**6**

Rengör kanten på det infällda området.

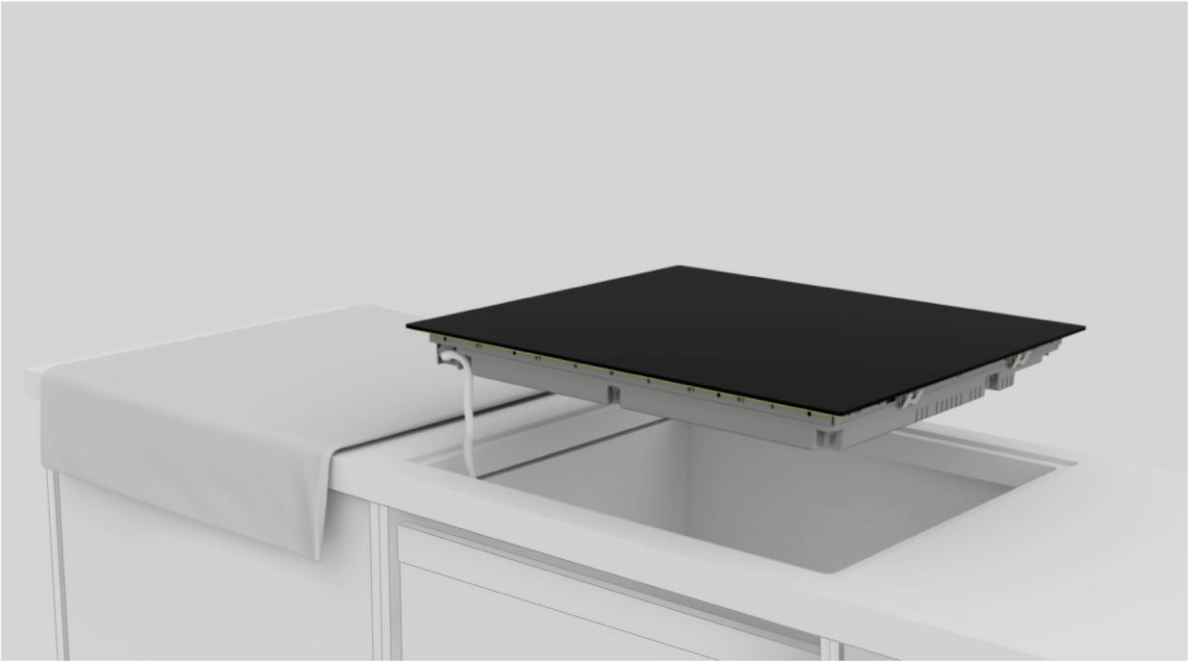

**7**

Anslut nätsladden enligt anslutningsschemat i avsnittet ”Nätanslutning” i denna bruksanvisning. (Se till att inga föremål ligger på hällen under anslutningsprocessen.)

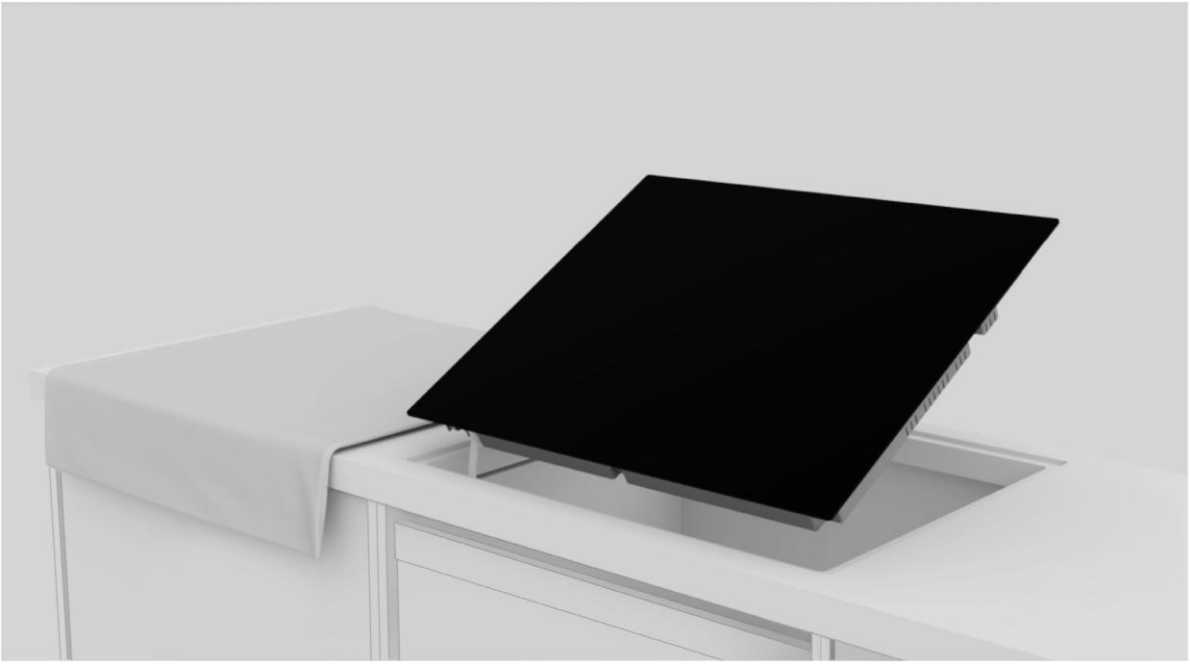

**8**

Placera spishällen centrerat i utsågningen. Säkerställ att spishällens packning ligger an mot bänkskivan för att garantera en fullgod tätning.

**a.**

**b.**

**9**

**a.** För standardinstallation: installationen slutförd.
**b.** För planinfälld installation: följ stegen på de följande sidorna.

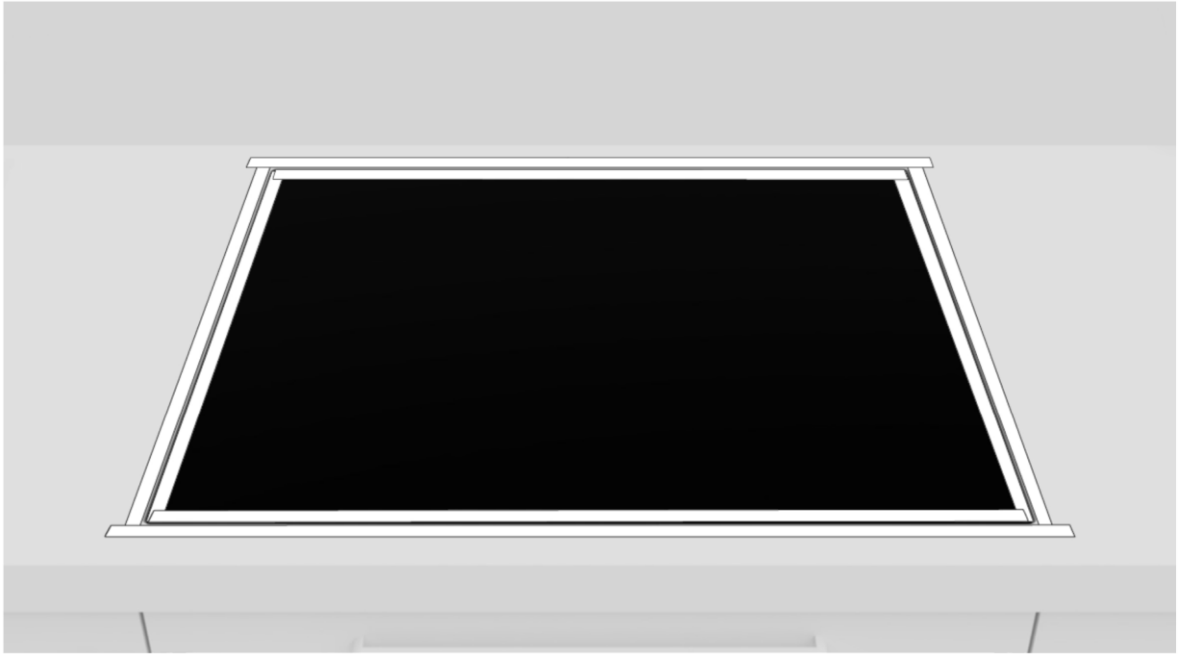

**10**

Applicera tejp på både insidan och utsidan av kanten.

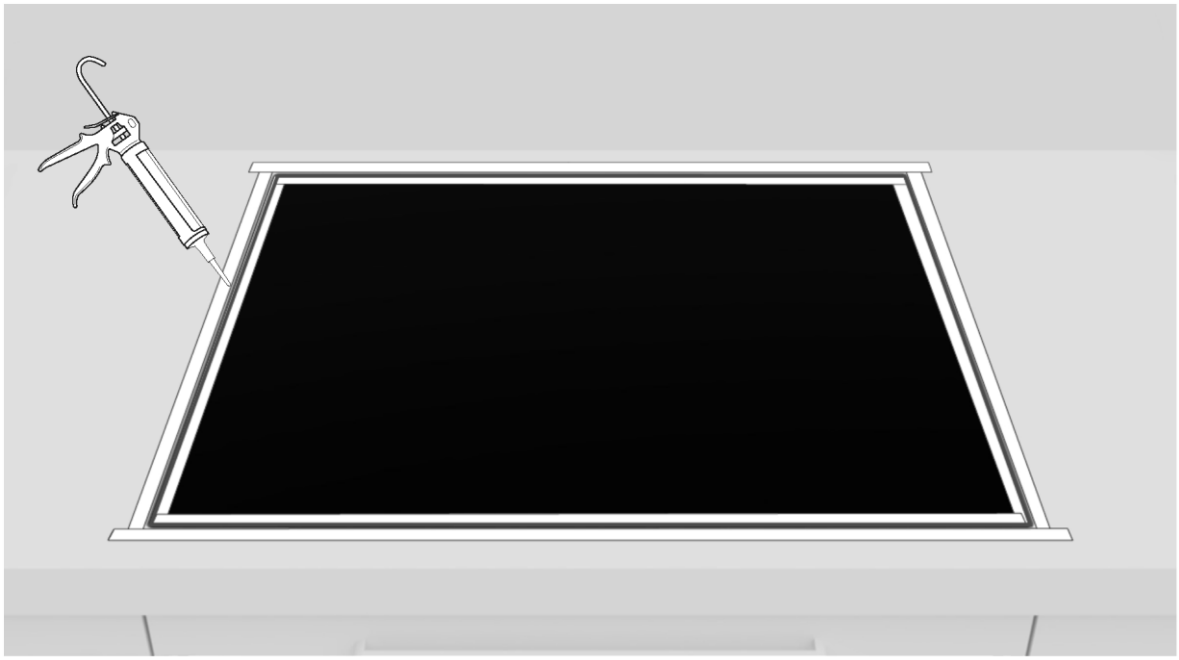

**11**

Applicera silikonet.

**12**

Ta bort överflödig silikon.

**13**

Ta bort tejpen och rengör kanterna.

**14**

Vänta 24 timmar innan du startar för första gången.

# 10 Leverans till användaren

- Informera användaren om viktiga funktioner.
- Informera användaren om alla aspekter som är relevanta för säker användning och hantering.
- Överlämna tillbehör samt bruks- och monteringsanvisningar till användaren, som ska förvara dessa omsorgsfullt.

När installationen är klar ska du avlägsna skyddsfilmen, tejpen och allt annat förpackningsmaterial.

**VARNING:** Produkten kräver tillräcklig ventilation för normal drift. Ventilationsöppningarna får inte blockeras av någon anledning.

**OBS:** Produktens faktiska utseende beror på vilken modell som valts.

# 11 Första start

När produkten används för första gången är hällen inställd på maximal tillgänglig effekt. Olika effektgränser kan väljas med hjälp av effekthanteringsfunktionen, i enlighet med hemmets huvudsäkringssystem.

**Så här ställer du in effekthanteringen**
Det är möjligt att ställa in en maximal effektgräns för induktionshällen och välja mellan olika effektområden. Induktionshällen kan automatiskt begränsa effekten till en lägre nivå för att undvika överbelastning.

**För att aktivera energihanteringsfunktionen, se bruksanvisningen.**

**För att välja en annan nivå:**

- Flytta markören åt vänster eller höger för att ändra energihanteringsnivån.
- Det finns 8 effektnivåer, från ”P1” till ”P8”. Nivån visas på timerdisplayen.

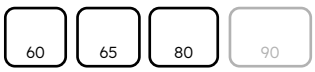


| P1 | P2 | P3 | P4 | P5 | P6 | P7 | P8 |
|---|---|---|---|---|---|---|---|
| 2 kW | 2,5 kW | 3 kW | 3,5 kW | 4,5 kW | 5,5 kW | 6,8 kW | 7,4 kW |

| P1 | P2 | P3 | P4 | P5 | P6 | P7 | P8 |
|---|---|---|---|---|---|---|---|
| 2 kW | 2,5 kW | 3 kW | 3,5 kW | 4,5 kW | 5,5 kW | 6,8 kW | 11 kW |

# 12 Demontering av produkten

- Koppla bort produkten från elnätet.
- Lyft produkten något och dra ut den helt.
- denna produkt kommer inte att skada skåpet, som även kan användas med en ny apparat.

Haier

Haier