INFINITON

MICROONDAS

MW-GX2090

ean: 8445639004630

Antes de utilizar su nuevo producto Infiniton, lea atentamente este manual de usuario, a fin de aprender a usar de manera segura y eficiente las funciones que le ofrece este dispositivo.

Índice

Español

Información de seguridad	**4**
Instalación	**9**
Funcionamiento	**10**
Limpieza y mantenimiento	**12**
Solución de problemas	**13**

Un microondas es esencial en nuestra cocina y no hablamos solo del espacio físico en casa, también en nuestro recetario. Un horno fomenta la creatividad, el comer más sano y más variado.
Si aprendemos a usarlo de verdad, los platos quedarán sabrosos y nutritivos y dejaremos de comer lo de siempre. Volveremos a reunir a la familia en torno a la mesa y, oye, pocas cosas tan bonitas como el comer en familia.
Un microondas Infiniton ofrece muchísimas ventajas y disponemos de un amplio y variado catálogo para que encuentres el que realmente se ajusta a tu nuevo estilo de vida.

Recetas divertidas y sencillas

Si te apasiona la cocina y eres un *foodie*, estás de enhorabuena. Solo necesitarás imaginación y buenos ingredientes para hacer de la cocina en tu casa un verdadero placer. La cocina no debe ser exigente, sí flexible y divertida, nada de horas y horas con el delantal. Eso se acabó. Nuestros microondas ofrecen libertad y eso se traduce en resultados extrajugosos en la mitad de tiempo

La tecnología Infiniton se pone al servicio de tu paladar y del buen gusto por la cocina sana y versátil.

Desde aperitivos para abrir boca, a primeros y segundos platos, postres caseros y meriendas saludables y por qué no, cenas en la mejor compañía.

Cocina en tiempo record para que dediques ese tiempo a lo que te gusta
Todo sabe mejor en una cocina Infiniton, por eso ponemos a vuestra entera disposición nuestra tecnología y diseño. Y, claro, nuestra amplia gama de hornos de diferentes capacidades y acabados. El microondas ideal te espera.

La clave para pasarse a la buena vida es aceptar el cambio. En esencia, los cambios nos mejoran la vida y si la salud está en esa ecuación la respuesta siempre es sí.

Un microondas te ofrece planificar bien las comidas, que siempre te encuentres algo hecho y disponible y, sobre todo, que aprendas a usar los ingredientes que se adaptan a tu estilo de vida, necesidad y bolsillo. Un microondas Infiniton supone ahorro, nada de desperdiciar alimentos.

La cocina no debe ser una obligación, debe ser algo que nos motive a comer mejor y llevar un estilo de vida saludable. Únete al reto Infiniton.

Retire todo el material de embalaje y los accesorios. Examine el microondas para detectar cualquier daño, como abolladuras o una puerta rota. No instale el microondas si está dañado.

Cubierta: Retire cualquier película protectora de la superficie de la cubierta del microondas. No retire la cubierta de Mica de color marrón claro que está adherida a la cavidad del horno para proteger el magnetrón.
Lea el contenido correspondiente a cada apartado en el manual de instrucciones para conocer detalladamente todos los pasos a seguir para que funcione correctamente su nuevo microondas.

1. Seleccione una superficie nivelada que proporcione suficiente espacio abierto para las rejillas de ventilación de entrada y/o salida.
(1) La altura mínima de instalación es de 85 cm.
(2) La superficie posterior del producto debe colocarse contra una pared. Deje un espacio libre mínimo de 30 cm por encima del microondas, se requiere un espacio libre mínimo de 20 cm entre el horno y cualquier pared adyacente.
(3) No retire las patas de la parte inferior del microondas.
(4) El bloqueo de las aberturas de entrada y/o salida puede dañar el microondas.
(5) Coloque el microondas lo más lejos posible de radios y televisores. El funcionamiento del microondas puede causar interferencias en la recepción de su radio o televisión.

2. Enchufe el microondas a una toma de corriente doméstica estándar. Asegúrese de que el voltaje y la frecuencia coinciden con los indicados en la etiqueta de características.

ADVERTENCIA: No instale el microondas sobre una placa de cocción u otro producto que produzca calor. Si se instala cerca o sobre una fuente de calor, el microondas puede dañarse y la garantía quedará anulada.

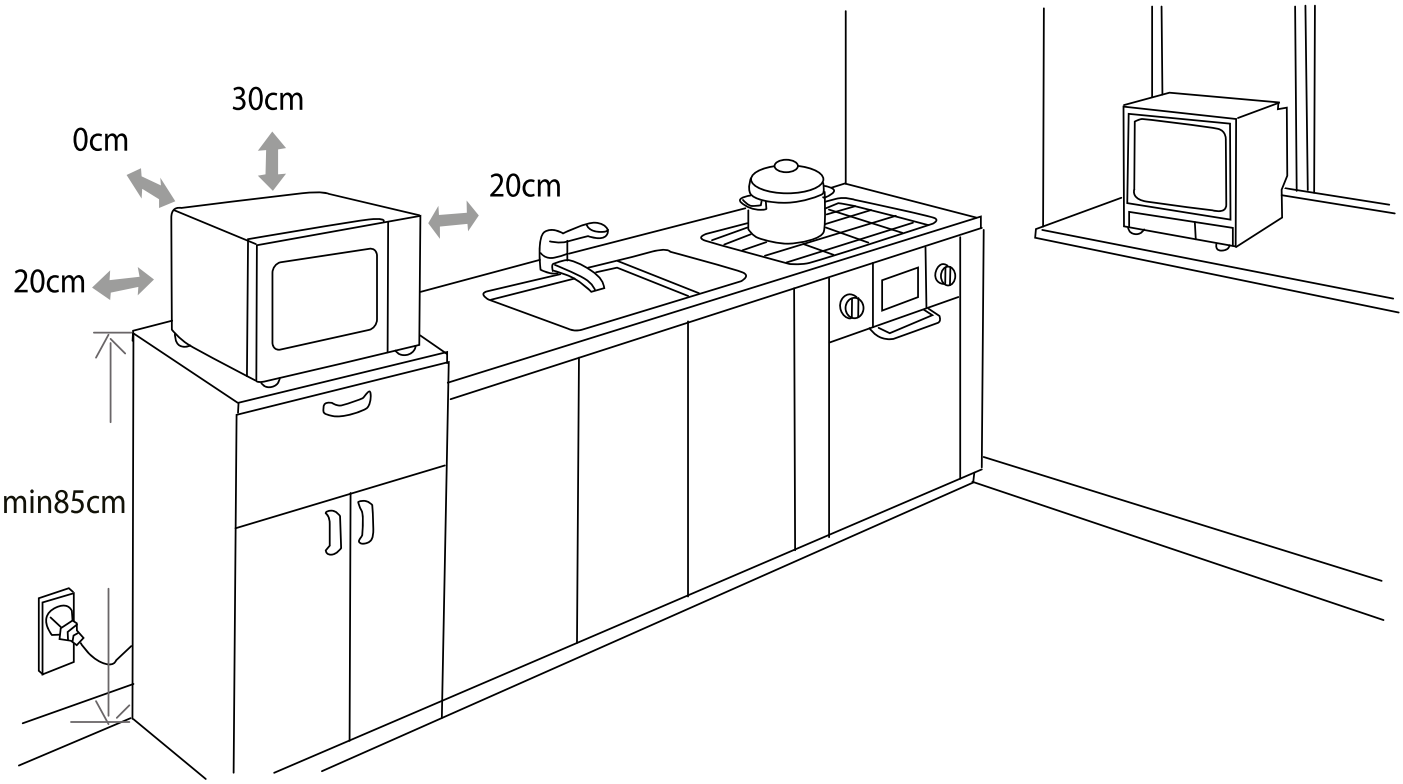

Las superficies pueden estar calientes durante el funcionamiento.

Seguridad general

Por su seguridad y para garantizar el uso correcto, antes de instalar y utilizar el dispositivo por primera vez, lea atentamente este manual del usuario, incluidos sus consejos y advertencias. Para evitar errores y accidentes innecesarios, es importante asegurarse de que todas las personas que usan el aparato estén completamente familiarizadas con su funcionamiento y características de seguridad. Guarde estas instrucciones y asegúrese de que permanezcan con el dispositivo si se mueve o se vende, para que todos los que lo usen durante toda su vida útil estén informados adecuadamente sobre el uso y la seguridad del dispositivo.
Para la seguridad de la vida y la propiedad, mantenga las precauciones de estas instrucciones del usuario, ya que el fabricante no es responsable de los daños causados por la omisión.

Seguridad de niños y personas vulnerables

- Este dispositivo puede ser utilizado por niños a partir de 8 años y personas con capacidades físicas, sensoriales o mentales reducidas o por falta de experiencia y conocimiento si se les ha dado supervisión o instrucciones sobre el uso del dispositivo de manera segura y entienden el peligro involucrado.
- Los niños de a 8 años de edad pueden cargar y descargar este aparato.
- Los niños deben ser supervisados para asegurarse de que no jueguen con el aparato.
- Los niños no deben realizar la limpieza y el mantenimiento del usuario a menos que tengan una edad de 8 años o más y estén supervisados.
- Mantenga todos los envases lejos de los niños. Existe riesgo de asfixia.
- Si está desechando el aparato, saque el enchufe de la toma de corriente, corte el cable de conexión (lo más cerca que pueda del aparato) y retire la puerta para evitar que los niños sufran una descarga eléctrica se caigan o se cierren.

Conexiones eléctricas

- Asegúrese de que el cable de alimentación no quede atrapado por el electrodoméstico, ya que podría dañarse.
- Conecte el equipo a una toma de corriente con conexión a tierra protegida por un fusible que cumpla con los valores de la tabla “Especificaciones técnicas”.
- La instalación de la toma de tierra debe ser realizada por un electricista cualificado.
- Asegúrese de que la máquina está instalada de acuerdo con la normativa local.
- Las conexiones de agua y eléctricas deben ser realizadas por un técnico cualificado de acuerdo con las instrucciones del fabricante y las normas de seguridad locales.

¡ADVERTENCIA! No utilice varios enchufes o alargadores.

¡ADVERTENCIA! El producto no debe tener un dispositivo de conmutación externo, como un temporizador o conectado a un circuito que se encienda y apague regularmente.

¡ADVERTENCIA! No desconecte el enchufe de la toma de corriente si hay gases inflamables cerca.

¡ADVERTENCIA! No extraiga nunca el enchufe con las manos mojadas.

¡ADVERTENCIA! Tire siempre del enchufe, no del cable.

¡ADVERTENCIA! Desenchufe siempre el producto si no se está utilizando.

Si se es portador de un dispositivo médico implantado que esté activo (p. ej. un marcapasos o un desfibrilador), comprobar con el médico que este cumple la directiva 90/385/ CEE del Consejo de la CE del 20 de junio de 1990 así como la EN 45502-2-1 y la EN 45502-2-2 y que fue seleccionado, implantado y programado conforme a la VDE-AR-E 2750-10. Si se cumplen estos requisitos y se utilizan tanto utensilios de cocina no metálicos como recipientes con mangos no metálicos, el uso de esta placa de cocción es inofensivo en condiciones de utilización habituales.

¡ADVERTENCIA! Riesgo de descarga eléctrica

Desconecte la red eléctrica antes de instalar la placa de cocción. No hacerlo puede provocar la muerte o una descarga eléctrica. La instalación eléctrica debe realizarse por personal profesional y cualificado.

- Si el cable de conexión de red de este aparato resulta dañado, deberá sustituirse por un cable de conexión especial que puede adquirirse ya sea a través del Servicio de Asistencia Técnica o directamente del fabricante.
- No cocine sobre una placa de cocción rota o agrietada. Si la superficie de la placa de cocción se rompe o agrieta, apague inmediatamente el aparato en la red eléctrica (interruptor de pared) y póngase en contacto con un técnico cualificado.
- El incumplimiento de este consejo puede provocar una descarga eléctrica o la muerte.
- La instalación y reparación deben ser realizadas siempre por el "SERVICIO AUTORIZADO". El fabricante no se hace responsable de las operaciones realizadas por personas no autorizadas.
- Lea atentamente este manual de instrucciones. Sólo así podrá utilizar el producto de forma segura y correcta.
- El horno debe utilizarse de acuerdo con las instrucciones de funcionamiento.
- Las piezas accesibles pueden calentarse durante el uso. Mantenga alejados a los niños.
- ADVERTENCIA: Peligro de incendio - no deposite objetos sobre las superficies de cocción.
- ADVERTENCIA: El producto se calienta durante su uso. Tenga cuidado de no tocar los elementos calefactores del interior del horno.
- Las condiciones de ajuste de este producto se especifican en la etiqueta (o en la placa de datos).
- Las partes accesibles pueden estar calientes cuando el grill está en uso. Mantenga alejados a los niños pequeños.
- ADVERTENCIA: Este producto está diseñado para cocinar. No debe utilizarse para otros fines, como la calefacción.
- No utilice limpiadores de vapor para limpiar el producto.
- Asegúrese de que la puerta del horno está completamente cerrada después de introducir alimentos en su interior.
- NUNCA intente apagar el fuego con agua. Solamente apague el circuito del producto y luego cubra la llama con una manta ignífuga o una manta contra incendios.
- Evite tocar los elementos calientes.
- PRECAUCIÓN: Asegúrese de que el proceso de cocción esté siempre supervisado.
- Este producto puede ser utilizado por niños a partir de 8 años y por personas con capacidades físicas, sensoriales o mentales reducidas o con falta de experiencia y conocimientos, si han recibido supervisión o instrucciones sobre el uso del producto de forma segura y comprenden los peligros que conlleva.
- Los niños no deben jugar con el producto. La limpieza y el mantenimiento no deben ser realizados por niños sin la supervisión de un adulto.
- Este producto está destinado exclusivamente al uso doméstico.
- Para evitar el sobrecalentamiento, el producto no debe instalarse detrás de una cubierta decorativa.
- Apague el producto antes de retirar las protecciones.
- Después de la limpieza, instale las protecciones de acuerdo con las instrucciones.
- El punto de fijación del cable debe estar protegido.
- No cocine alimentos directamente sobre la bandeja/rejilla. Coloque los alimentos en los utensilios adecuados antes de introducirlos en el horno.

ADVERTENCIA: Los líquidos y otros alimentos no deben calentarse en recipientes cerrados, ya que pueden explotar.

- Cuando caliente alimentos en recipientes de plástico o papel, vigile el microondas por la posibilidad de que se incendien.
- Utilice sólo utensilios adecuados para su uso en hornos microondas.
- En caso de emisión de humo, apague o desenchufe el aparato y mantenga la puerta cerrada para sofocar cualquier llama.
- El calentamiento de bebidas en el microondas puede retardar la ebullición, por lo que se debe tener cuidado al manipular el recipiente.
- El contenido de biberones y potitos debe removerse o agitarse y debe comprobarse la temperatura antes de su consumo para evitar quemaduras.
- Los huevos con cáscara y los huevos duros enteros no deben calentarse en microondas, ya que pueden explotar, incluso después de haber finalizado el calentamiento en microondas.
- El horno debe limpiarse regularmente y deben eliminarse los depósitos de alimentos.
- Si no se mantiene el horno en condiciones de limpieza, podría producirse un deterioro de la superficie que podría afectar negativamente a la vida útil del aparato y, posiblemente, provocar una situación peligrosa.
- El aparato no debe instalarse detrás de una puerta decorativa para evitar el sobrecalentamiento (Esto no se aplica a los aparatos con puerta decorativa).
- Utilice únicamente la sonda de temperatura recomendada para este horno (para hornos equipados con la posibilidad de utilizar una sonda de temperatura).
- El horno microondas no debe colocarse en un armario a menos que haya sido probado en un armario.
- Este aparato está diseñado para su uso en aplicaciones domésticas y similares tales como:

- áreas de cocina del personal en tiendas, oficinas y otros entornos de trabajo;
- por huéspedes en hoteles, moteles y otros entornos de tipo residencial;
- casas de campo;
- habitaciones de alojamiento y desayuno.

- El horno microondas está diseñado para calentar alimentos y bebidas. El secado de alimentos o ropa y el calentamiento de almohadillas térmicas, zapatillas, esponjas, paños húmedos y similares puede provocar riesgo de lesiones, ignición o incendio.
- No se permite el uso de recipientes metálicos para alimentos y bebidas durante la cocción con microondas.
- El aparato no debe limpiarse con un limpiador de vapor.
- El aparato está destinado a ser utilizado como aparato autónomo.
- La superficie posterior del aparato debe colocarse contra la pared.
- Los aparatos no están diseñados para funcionar mediante un temporizador externo o un sistema de control remoto independiente.
- La temperatura de las superficies accesibles puede elevarse cuando el aparato está en funcionamiento.

ADVERTENCIA: Cuando el aparato funciona en modo combinado, los niños sólo deben utilizar el horno bajo la supervisión de un adulto debido a las temperaturas generadas.

¡ADVERTENCIA! Riesgo de lesiones

- Las ollas pueden saltar hacia arriba de forma repentina por la presencia de líquido entre la base del recipiente y la zona de cocción.
- Mantener siempre secas la zona de cocción y la base del recipiente.
- No colocar nunca recipientes congelados sobre la zona de cocción.
- Al cocer al baño María, el cristal y el recipiente para cocinar podrían fragmentarse debido al sobrecalentamiento.
- El recipiente para cocer al baño María no debe tocar directamente la base del cazo que contiene agua.
- Utilizar exclusivamente recipientes para cocinar resistentes al calor.
- Un aparato con una superficie rota o rasgada puede causar lesiones y cortes.
- No utilizar el aparato si presenta una superficie rota o rasgada.

¡ADVERTENCIA! Riesgo de asfixia

Los niños pueden ponerse el material de embalaje por encima de la cabeza, o bien enrollarse en él, y asfixiarse.

- Mantener el material de embalaje fuera del alcance de los niños.
- No permita que los niños jueguen con el embalaje.
- Si los niños encuentran piezas de tamaño reducido, pueden aspirarlas o tragarlas y asfixiarse.
- Mantener las piezas pequeñas fuera del alcance de los niños.
- No permita que los niños jueguen con piezas pequeñas.

Uso previsto

- Este producto está destinado al uso doméstico. No está permitido el uso comercial del producto.
- Este producto sólo puede utilizarse para cocinar. No debe utilizarse para otros fines, como calentar una habitación.
- Este producto no debe utilizarse para calentar platos bajo el grill, para secar ropa o toallas colgándolas del asa ni para calentar.
- El fabricante no asume ninguna responsabilidad por daños debidos a un mal uso o manipulación.
- La parte del horno puede utilizarse para descongelar, asar, freír y asar alimentos.
- La vida útil del producto que ha adquirido es de 10 años. Este es el periodo durante el cual el fabricante suministra las piezas de repuesto necesarias para el funcionamiento de este producto tal y como se ha definido.

- No repare ni sustituya ninguna pieza del aparato a menos que se recomiende específicamente en el manual.
- Cualquier otra reparación debe ser realizada por un técnico cualificado.
- No coloque ni deje caer objetos pesados sobre su placa de cocción.
- No se ponga de pie sobre su placa de cocción.
- No utilice sartenes con bordes dentados ni arrastre sartenes por la superficie.
- No utilice estropajos ni otros productos de limpieza abrasivos para limpiar la placa de cocción, ya que pueden rayar la superficie de la placa de cocción.
- Este aparato está destinado a ser utilizado en aplicaciones domésticas y similares como: -zonas de cocina de personal en tiendas, oficinas y otros entornos de trabajo; -casas de campo; -por clientes en hoteles, moteles y otros entornos de tipo residencial; -entornos de tipo cama y desayuno.

Servicio

- Cualquier trabajo eléctrico que se requiera para realizar el servicio técnico del aparato debe ser realizado por un electricista calificado o una persona competente.
- Este producto debe ser reparado por un Centro de Servicio autorizado, y solo deben usarse repuestos originales.

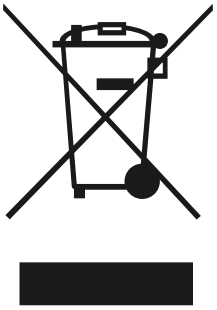

Este símbolo en el producto o en su embalaje indica que este producto no puede ser tratado como basura doméstica. En su lugar, debe llevarse al punto de recogida apropiado para el reciclaje de equipos eléctricos y electrónicos.
Al asegurarse de que este producto se elimine correctamente, ayudará a prevenir posibles consecuencias negativas para el medio ambiente y la salud humana, que de otro modo podrían ser causadas por el manejo inadecuado de los desechos de este producto.

Para obtener información más detallada sobre el reciclaje de este producto, comuníquese con las autoridades locales, el servicio de eliminación de desechos domésticos o la tienda donde adquirió el producto.

Materiales de embalaje

Los materiales con el símbolo ♻ son reciclables. Deseche el embalaje en un contenedor de recogida adecuado para reciclarlo.

Eliminación del aparato

1. Desconecte el enchufe de la toma de corriente.
2. Cortar el cable de alimentación y desecharlo.

Partes del producto

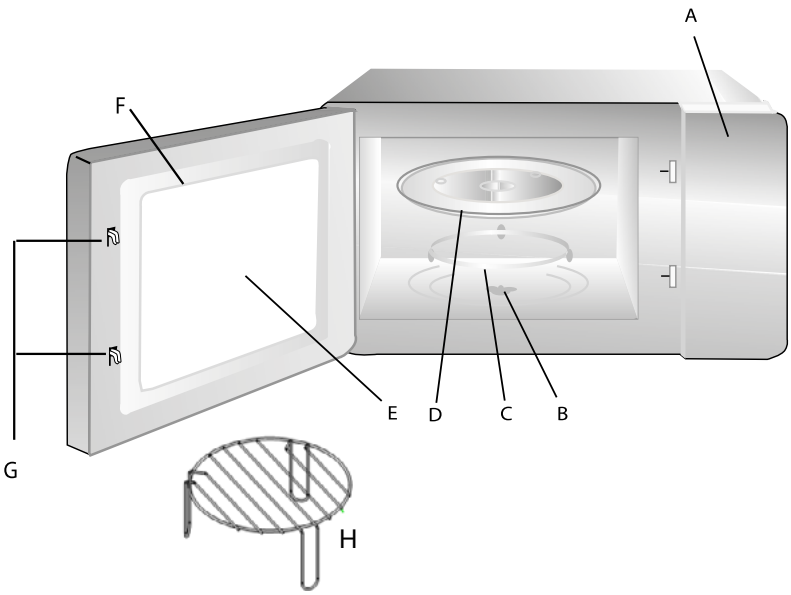

A	Panel de control
B	Eje giratorio
C	Conjunto del anillo giratorio
D	Bandeja de cristal
E	Ventana de observación
F	Conjunto de la puerta
G	Sistema de bloqueo de seguridad
H	Bandeja para Grill

GRILL (Exclusivamente para la serie de microondas con grill)
El microondas se para si se abre la puerta estando en funcionamiento.

Características

Dimensiones del producto	258x451x313mm
Peso neto	10Kg
Capacidad (L)	20
Voltaje	230V~50Hz
Potencia de entrada (Microondas)	1150W
Potencia de salida (Microondas)	700W
Potencia de GRILL	800W
Diámetro del plato	245mm

Instalación del plato giratorio

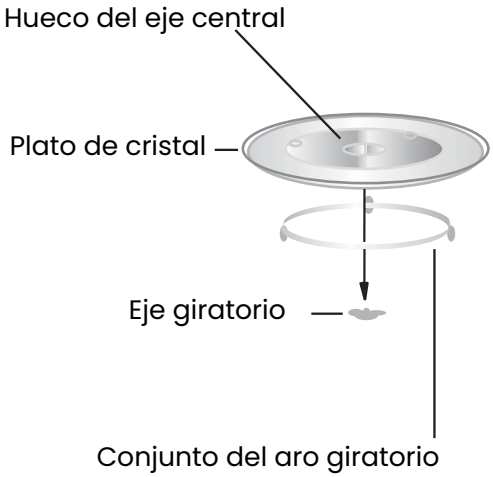

No coloque nunca la bandeja de cristal boca abajo.
La bandeja de cristal debe estar siempre en movimiento.
La bandeja de cristal y el conjunto del anillo giratorio deben utilizarse siempre para cocinar.
Todos los alimentos y sus recipientes deben colocarse siempre en la bandeja de cristal para cocinar.
Si la bandeja de cristal o el conjunto del aro giratorio están rotos o agrietados póngase en contacto con el centro de servicio autorizado más cercano.

Panel de control

El panel de control que se muestra a continuación sólo tiene carácter orientativo.
Tenga en cuenta cómo es el panel de control de su dispositivo.

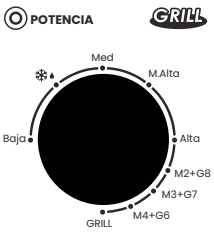

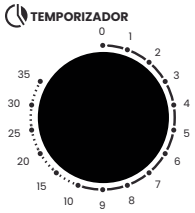

1) Conecte el cable
-Antes de conectar el cable, asegúrese de que el temporizador está en la posición «0».
- No bloquee el sistema de ventilación.
2) Coloque los alimentos en el plato giratorio de cristal y cierre la puerta.
- Los alimentos deben estar colocados dentro de un recipiente.
- No utilice el microondas sin carga, de lo contrario causará daños en el mismo.
3) Seleccione el nivel de potencia de microondas deseado
4) Ajuste el temporizador
Si el tiempo deseado es inferior a 2 minutos, gire el mando de potencia del microondas a la posición de más de 3 minutos y, a continuación, vuelva a girar al ajuste de tiempo deseado.
5) Una vez ajustado el tiempo deseado, comenzará el proceso de cocción. Si es necesario hacer una pausa a mitad de camino, basta con abrir la puerta en cualquier momento y cerrarla para reanudar el funcionamiento.
6) Cuando se agote el tiempo y finalice el proceso el microondas emitirá un sonido de campana y la lámpara interior se apagará automáticamente.
Si retira los alimentos antes de que termine el tiempo de cocción, asegúrese de volver a poner el temporizador en la posición «0», esto evitará que el microondas funcione con carga vacía.
7) Se recomienda usar guantes al retirar los alimentos del microondas y tener cuidado de no tocar el elemento calefactor de la parte superior de la cavidad.

Función / Potencia	Potencia microondas %	Potencia GRILL %
BAJA	17%	
DESCONGELAR	30%	
MED	55%	
M. ALTA	80%	
ALTA	100%	
M2+G8	20%	80%
M3+G7	30%	70%
M4+G6	40%	60%
GRILL	--	100%

FUNCIÓN DESCONGELAR		
NIVEL	**PESO (gr)**	**TIEMPO APROXIMADO (Minutos)**
1	200	4 min
2	400	8 min
3	600	12 min

Nota importante

Aviso: Cuando retire los alimentos del microondas, asegúrese de que la alimentación del microondas está desconectada, colocando el interruptor del reloj en la posición 0 (cero). Si no lo hace, y hace funcionar el microondas sin alimentos dentro, puede provocar un sobrecalentamiento y dañar el magnetrón

Materiales que se pueden utilizar en el microondas

Utensilios	Observaciones
Papel de aluminio	Para protección solamente. Pueden usarse piezas pequeñas y lisas para cubrir piezas delgadas de carne de vacuno o ave para evitar la sobrecocción. Si el papel de aluminio estuviera muy cerca de las paredes del horno podría formarse un arco eléctrico. El papel debe colocarse a una distancia de al menos 2,5 cm (1 pulgada) de las paredes del horno.
Plato Tostador	Seguir las instrucciones del fabricante. El fondo del plato tostador debe estar al menos a 3/16 pulgadas (5mm) por encima del plato giratorio. El uso incorrecto puede dar lugar a que se rompa dicho plato.
Menaje	Use sólo menaje apto para hornos microondas. Siga las instrucciones del fabricante. No utilice platos rotos o dañados.
Frascos de vidrio	Retire siempre la tapa. Utilícelos solo para calentar los alimentos hasta que estén templados. La mayoría de los frascos de vidrio no son resistentes al calor y pueden romperse.
Vajilla de vidrio	Utilice solo vajilla de vidrio resistente al calor del horno. Asegúrese de que no tenga adornos metálicos. No utilice platos rotos o dañados.
Bolsas de cocinar	Sigas las instrucciones del fabricante. No las cierre con tiras metálicas. Haga unos cortes para dejar salir el vapor.
Platos y vasos de papel	Utilícelos solamente para un calentamiento o cocción cortos. No desatienda el horno mientras cocina.
Papel de cocina	Utilícelo para cubrir los alimentos y para recalentar y absorber la grasa. Utilícelo bajo supervisión y durante períodos de cocción cortos.
Plástico	Utilice solo plástico apto para hornos microondas. Siga las instrucciones del fabricante. Debe llevar una etiqueta de “Apto para microondas”. Algunos recipientes de plástico se ablandan a medida que se calienta el alimento en su interior. Las “bolsas para hervir” y las bolsas de plástico totalmente cerradas deben rasgarse, pincharse o ventilarse según se indica en el envoltorio.
Plástico Transparente	Utilice solo plástico transparente apto para horno microondas Se usa para tapar los alimentos
Termómetros	Utilice solo termómetros aptos para hornos microondas (termómetros para carne y dulces).
Papel vegetal	Utilícelo como tapa para evitar salpicaduras, retener la humedad ó como envoltura para cocinar al vapor.

Materiales que NO se pueden utilizar en el microondas

Utensilios	Observaciones
Bandejas de aluminio	Pueden formar arco eléctrico. Pase los alimentos a un plato apto para horno microondas.
Envase de cartón para alimentos con mango de metal	Pueden formar arco eléctrico. Pase los alimentos a un plato apto para horno microondas.
Utensilios metálicos o con adornos metálicos	El metal impide el paso de la energ ía de microondas hacia los alimentos. Los adornos metálicos pueden formar arco eléctrico.
Tiras de atar metálicas	Pueden formar arco eléctrico e incendiarse dentro del horno
Bolsas de papel	Pueden incendiarse dentro del horno
Poliespán	El poliespán puede fundirse o contaminar los líquidos cuando se exponen a altas temperaturas.
Madera	La madera se secará si se introduce en el horno microondas y puede partirse o agrietarse.

Asegúrese de desenchufar el electrodoméstico de la red eléctrica.
1.Limpie la cavidad del horno después de usarlo con un paño ligeramente húmedo.
2. Limpie los accesorios de la forma habitual con agua jabonosa.
3. El marco y la junta de la puerta y las partes vecinas deben limpiarse cuidadosamente con un paño húmedo cuando estén sucios.
4. No utilice limpiadores abrasivos fuertes o raspadores metálicos afilados para limpiar el cristal de la puerta del horno, ya que pueden rayar la superficie, lo que puede provocar la rotura del cristal.

Consejo de limpieza
Para facilitar la limpieza de las paredes de la cavidad que los alimentos cocinados pueden tocar: Coloque medio limón en un bol, añada 300ml de agua y caliéntelo al 100% de potencia en el microondas durante 10 minutos. Limpie el horno con un paño suave y seco.

Utensilios
Consulte las instrucciones sobre “Materiales que puede utilizar en el horno de microondas o que debe evitar en el horno de microondas”. Puede haber ciertos utensilios no metálicos que no son seguros para usar en el microondas. En caso de duda, puede probar el utensilio en cuestión siguiendo el procedimiento siguiente.
Test de utensilios:
1. Llena un recipiente apto para microondas con 1 taza de agua fría (250 ml) junto con el utensilio en cuestión.
2. Cocinar a máxima potencia durante 1 minuto.
3. Toca con cuidado el utensilio. Si el utensilio está caliente, no lo utilice para cocinar en el microondas.
4. No exceda el tiempo de cocción de 1 minuto.

Riesgo de daños personales
Es peligroso para cualquier persona que no sea especialista realizar cualquier operación de mantenimiento o reparación que implique la retirada de una cubierta que proteja de la exposición a la energía de microondas.

Solución de problemas

Puede resolver los problemas que puede encontrar con su producto al verificar los siguientes puntos antes de llamar al servicio técnico.

PROBLEMA	CAUSA POSIBLE	SOLUCIÓN
El microondas no enciende	• El cable de alimentación no está bien enchufado • El fusible se ha fundido o ha actuado el interruptor • Problema con la alimentación eléctrica	• Desenchúfelo. Vuélvalo a enchufar transcurridos 10 segundos. • Sustituya el fusible o resetee sólo el interruptor (reparar personal profesional de nuestra compañía). • Pruebe la alimentación eléctrica con otros electrodomésticos.
El microondas no calienta	La puerta no está bien cerrada.	Cierre bien la puerta.

Las siguientes situaciones que se detallan a continuación no son defectos de fabricación y son tratados como fenómenos normales:

El microondas interfiere con la recepción de la TV

Las emisiones de radio y televisión pueden verse interferidas cuando el horno microondas esté en funcionamiento. Es similar a las interferencias de los pequeños electrodomésticos, como batidoras, aspiradoras y ventiladores.

La luz interior es tenue

Al cocinar a baja potencia, la luz del horno puede atenuarse. Es normal

Se acumula vapor en la puerta. Sale aire caliente por las salidas de aire

Al cocinar, puede salir vapor de los alimentos. La mayor parte de éste sale por las salidas de aire, pero algo puede quedarse acumulado en un lugar más fresco como la puerta del horno. Es normal.

El microondas se enciende accidentalmente sin alimentos dentro

No se producen daños en el horno si éste funciona vacío un corto período de tiempo. Sin embargo, debe evitarse.

INFINITON

MICROWAVE OVEN

MW-GX2090

ean: 8445639004630

Before using your new Infiniton product, please read this user manual carefully to learn how to safely and efficiently use the features offered by this device.

Content

Safety instructions	**19**
Installation	**24**
Operation	**25**
Maintenance & cleaning	**27**
Troubleshooting	**28**

Get the most out of your Infiniton microwave oven

An oven is essential in our kitchen and we are not just talking about the physical space in our home, but also in our recipe book. An oven encourages creativity, healthier and more varied eating.
If we learn to really use it, our dishes will be tasty and nutritious and we will stop eating the same old food. It will bring the family back together around the table and, hey, there are few things as nice as eating together as a family.
An Infiniton oven offers so many benefits and we have a wide and varied range to help you find the one that really fits your new lifestyle.

Fun and easy recipes

If you're passionate about cooking and you're a foodie, you're in luck. All you need is imagination and good ingredients to make cooking at home a real pleasure. Cooking should not be demanding, but flexible and fun, not hours and hours with an apron. No more of that. Our ovens offer
freedom and that means extra-smooth results in half the time.

Infiniton technology is at the service of your palate and your taste for healthy and versatile cooking.

From appetizers to open your mouth, to first and second courses, homemade desserts and healthy snacks and why not, dinners in the best company.

Cooking in record time so that you can spend that time doing what you love.
Everything tastes better in an Infiniton kitchen, that's why we put at your entire disposal our
technology and design. And, of course, our wide range of ovens with different capacities and finishes.
The ideal oven is waiting for you.

The key to moving to the good life is to embrace change. In essence, change makes life better and if health is in that equation the answer is always yes.

An oven allows you to plan your meals well, to always find something ready and available and, above all, to learn how to use the oven to cook your meals,
above all, you learn to use ingredients that suit your lifestyle, needs and pocket.
your wallet. An Infiniton oven means savings, no food waste.

Cooking should not be an obligation, it should be something that motivates us to eat better and lead a healthy lifestyle. Join the Infiniton challenge.

Remove all packing material and accessories. Examine the microwave for any damage, such as dents or a broken door. Do not install the microwave if it is damaged.

Cover: Remove any protective film from the surface of the microwave cover. Do not remove the light brown Mica cover that is attached to the oven cavity to protect the magnetron.
Read the contents of each section in the instruction manual for a detailed explanation of all the steps to be followed in order to
Read the contents of each section in the instruction manual for detailed instructions on how to operate your new microwave oven correctly.

1. Select a level surface that provides sufficient open space for the inlet and/or outlet vents.
(1) The minimum installation height is 85 cm.
(2) The rear surface of the product must be placed against a wall. Allow a minimum clearance of 30 cm above the microwave, a minimum clearance of 20 cm is required between the oven and any adjacent wall.
(3) Do not remove the legs from the bottom of the microwave.
(4) Blocking the inlet and/or outlet openings may damage the microwave.
(5) Place the microwave as far away from radios and televisions as possible. Microwave operation may cause interference with your radio or television reception.
2. Plug the microwave into a standard household socket. Make sure that the voltage and frequency match those indicated on the rating label.

WARNING: Do not install the microwave on a hotplate or other heat-producing product. If installed near or over a heat source, the microwave may be damaged and the warranty will be void.

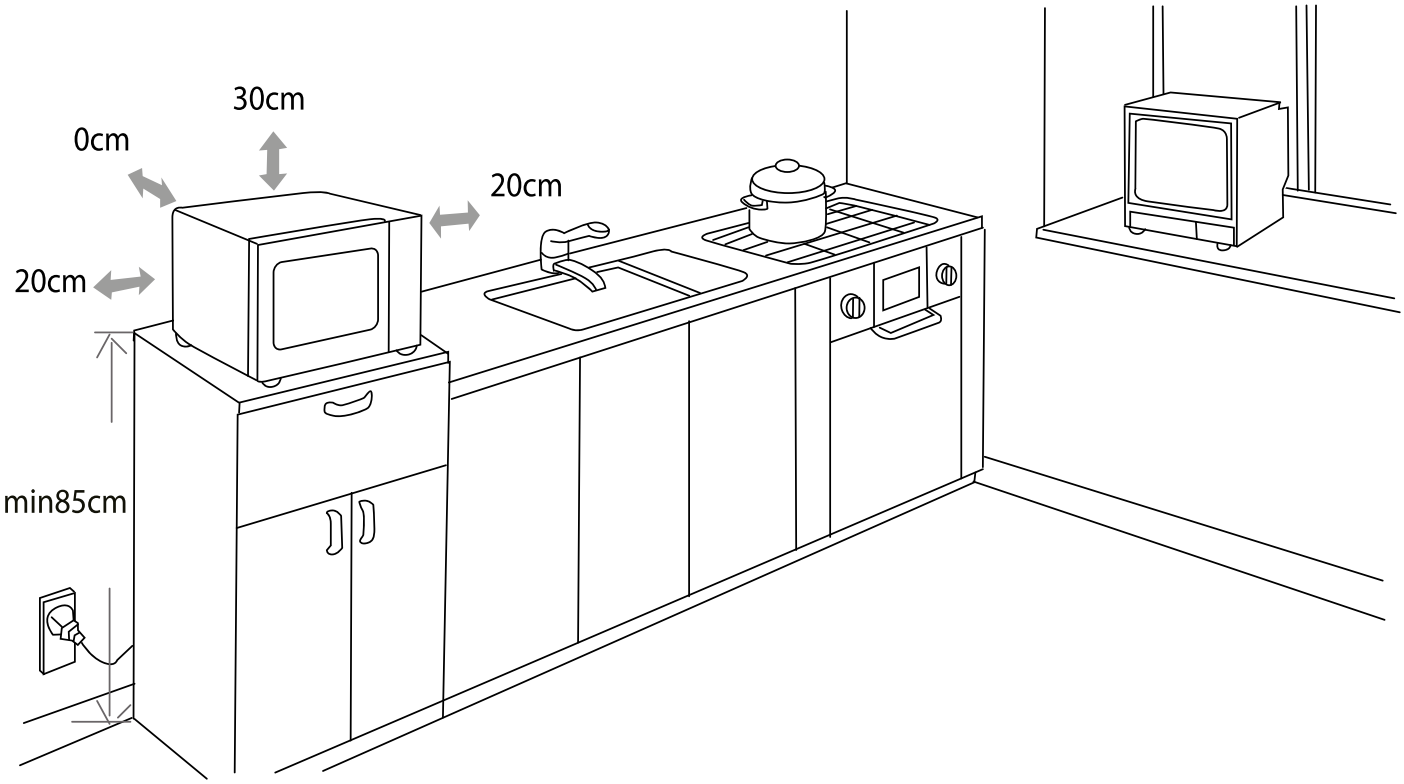

Surfaces may be hot during operation.

General security

For your safety and to ensure correct use, before installing and using the device for the first time, please read this user manual carefully, including its tips and warnings. To avoid unnecessary errors and accidents, it is important to ensure that all persons using the device are thoroughly familiar with its operation and safety features. Keep these instructions and ensure that they remain with the device if it is moved or sold, so that all those who use it throughout its lifetime are adequately informed about the use and safety of the device.
For the safety of life and property, observe the precautions in these user instructions, as the manufacturer is not liable for damage caused by omission.

Safety of children and vulnerable persons

- This appliance can be used by children aged from 8 years and above and persons with reduced physical, sensory or mental capabilities or lack of experience and knowledge if they have been given supervision or instruction concerning use of the appliance in a safe way and understand the hazards involved.
- Children up to 8 years of age can charge and discharge this appliance.
- Children should be supervised to ensure that they do not play with the appliance.
- Cleaning and user maintenance shall not be made by children unless they are 8 years of age or older and supervised.
- Keep all containers away from children. There is a risk of suffocation.
- If you are discarding the appliance, pull the plug out of the socket, cut the power cord (as close to the appliance as possible) and remove the door to prevent children from getting an electric shock if it falls or closes.

Electrical connections

- Make sure that the power cord is not trapped by the appliance, as this could damage it.
- Connect the appliance to a grounded socket outlet protected by a fuse that complies with the values in the “Technical specifications” table.
- The installation of the earth connection must be carried out by a qualified electrician.
- Ensure that the machine is installed in accordance with local regulations.
- Water and electrical connections must be carried out by a qualified technician in accordance with the manufacturer’s instructions and local safety regulations..

WARNING! Do not use multiple plugs or extension cords.

WARNING! The product must not have an external switching device, such as a timer or connected to a circuit that switches on and off regularly.

WARNING! Do not disconnect the plug from the socket outlet if flammable gases are nearby.

WARNING! Never pull out the plug with wet hands.

WARNING! Always pull the plug, not the cable.

WARNING! Always unplug the product when not in use.

If you have an active implanted medical device (e.g. pacemaker or defibrillator), check with your doctor that it complies with EC Council Directive 90/385/EEC of 20 June 1990 as well as EN 45502-2-1 and EN 45502-2-2 and that it has been selected, implanted and programmed in accordance with VDE-AR-E 2750-10.
If these requirements are met and both non-metallic cookware and containers with non-metallic handles are used, the use of this hotplate is harmless under normal conditions of use.

WARNING! Risk of electric shock

Disconnect the mains power supply before installing the hob. Failure to do so may result in death or electric shock. The electrical installation must be carried out by professional and qualified personnel.

- If the mains connection cable of this appliance is damaged, it must be replaced with a special connection cable which can be purchased either from the Service Centre or directly from the manufacturer.
- Do not cook on a cracked or broken cooktop. If the surface of the hob is broken or cracked, immediately switch off the appliance at the mains (wall switch) and contact a qualified technician.
- Failure to comply with this advice may result in electric shock or death.
- Installation and repair must always be carried out by the “AUTHORISED SERVICE”. The manufacturer is not responsible for operations carried out by unauthorised persons.
- Read this instruction manual carefully. This is the only way to use the product safely and correctly.
- The oven must be used in accordance with the operating instructions.
- Accessible parts may become hot during use. Keep children away.
- WARNING: Fire hazard - do not place objects on the cooking surfaces.
- WARNING: The product becomes hot during use. Be careful not to touch the heating elements inside the oven.
- The setting conditions of this product are specified on the label (or on the rating plate).
- Accessible parts may be hot when the grill is in use. Keep small children away.
- WARNING: This product is designed for cooking. It must not be used for other purposes, such as heating.
- Do not use steam cleaners to clean the product.
- Make sure that the oven door is completely closed after putting food inside.
- NEVER try to put out the fire with water. Only turn off the product circuit and then cover the flame with a fire blanket or fire blanket.
- Avoid touching hot elements.
- CAUTION: Ensure that the cooking process is always supervised.
- This product may be used by children aged from 8 years and above and persons with reduced physical, sensory or mental capabilities or lack of experience and knowledge if they have been given supervision or instruction concerning use of the product in a safe way and understand the hazards involved.
- Children must not play with the product. Cleaning and maintenance must not be carried out by children without adult supervision.
- This product is intended for household use only.
- To avoid overheating, the product must not be installed behind a decorative cover.
- Turn off the product before removing the guards.
- After cleaning, install the guards according to the instructions.
- The cable fixing point must be protected.
- Do not cook food directly on the tray/grid. Place the food on the appropriate utensils before placing it in the oven.

WARNING: Liquids and other foods should not be heated in closed containers as they may explode.

- When heating food in plastic or paper containers, monitor the microwave for the possibility of ignition.
- Use only utensils suitable for use in microwave ovens.
- If smoke is emitted, switch off or unplug the appliance and keep the door closed to smother any flames.
- Heating beverages in the microwave may delay boiling, so care should be taken when handling the container.
- The contents of bottles and jars should be stirred or shaken and the temperature should be checked before consumption to avoid burns.
- Eggs in the shell and whole hard-boiled eggs should not be microwaved as they may explode, even after microwave heating has been completed.
- The oven should be cleaned regularly and food deposits should be removed.
- Failure to maintain the oven in a clean condition could result in surface deterioration which could adversely affect the life of the appliance and possibly lead to a hazardous situation.
- The appliance must not be installed behind a decorative door to prevent overheating (This does not apply to appliances with a decorative door).
- Only use the temperature probe recommended for this oven (for ovens equipped with the possibility of using a temperature probe).
- The microwave oven must not be placed in a cupboard unless it has been tested in a cupboard.
- This appliance is designed for use in domestic and similar applications such as:

- staff kitchen areas in shops, offices and other work environments;
- by guests in hotels, motels and other residential type environments;
- cottages;
- bed and breakfast rooms.

- The microwave oven is designed to heat food and beverages. Drying of food or clothing and heating of heating pads, slippers, sponges, wet cloths and the like may cause risk of injury, ignition or fire.
- The use of metal food and beverage containers is not permitted during microwave cooking.
- The appliance must not be cleaned with a steam cleaner.
- The appliance is intended to be used as a stand-alone appliance.
- The rear surface of the appliance must be placed against a wall.
- The appliances are not designed to be operated by an external timer or a separate remote control system.
- The temperature of accessible surfaces may rise when the appliance is in operation.

WARNING: When the appliance is operated in combination mode, children should only use the oven under adult supervision due to the temperatures generated.

WARNING! Risk of injury

Pans can suddenly jump upwards due to the presence of liquid between the base of the pan and the cooking zone.
Always keep the cooking zone and the base of the pan dry.
Never place frozen containers on the cooking zone.
When cooking in a bain-marie, the glass and the cooking vessel may shatter due to overheating.
The bain-marie container must not directly touch the base of the pan containing water.
Use only heat-resistant cooking vessels.
An appliance with a broken or torn surface can cause injuries and cuts.
Do not use the appliance if it has a broken or torn surface.

WARNING! Risk of suffocation

- Children can put the packaging material over their heads or get caught in it and suffocate.
- Keep the packaging material out of the reach of children.
- Do not allow children to play with the packaging.
- If children find small parts, they may inhale or swallow them and suffocate.
- Keep small parts out of the reach of children.
- Do not allow children to play with small parts.
-
- Intended use
- This product is intended for household use. Commercial use of the product is not permitted.
- This product may only be used for cooking. It must not be used for other purposes, such as heating a room.
- This product must not be used to heat dishes under the grill, to dry clothes or towels by hanging them from the handle or for heating.
- The manufacturer assumes no responsibility for damage due to misuse or mishandling.
- The oven part can be used for defrosting, grilling, frying and roasting food.
- The service life of the product you have purchased is 10 years. This is the period during which the manufacturer supplies the spare parts necessary for the operation of this product as defined.

- Do not repair or replace any part of the appliance unless specifically recommended in the manual.
- Any other repairs must be carried out by a qualified technician.
- Do not place or drop heavy objects on your cooktop.
- Do not stand on your hob.
- Do not use pans with jagged edges or drag pans across the surface.
- Do not use scouring pads or other abrasive cleaning agents to clean the hob as they may scratch the hob surface.
- This appliance is intended for use in domestic and similar applications such as: -staff cooking areas in shops, offices and other work environments; -cottages; -by customers in hotels, motels and other residential type environments; -bed and breakfast type environments.
-
- Translated with www.DeepL.com/Translator (free version)

Service

- Any electrical work required to service the appliance must be carried out by a qualified electrician or competent person.
- This product must be serviced by an authorised Service Centre, and only original spare parts must be used.

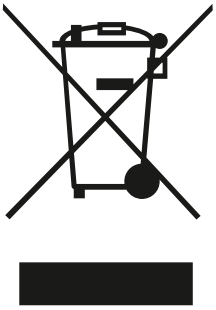

This symbol on the product or on its packaging indicates that this product must not be treated as household waste. Instead, it must be taken to the appropriate collection point for the recycling of electrical and electronic equipment.
By ensuring this product is disposed of correctly, you will help prevent potential negative consequences for the environment and human health, which could otherwise be caused by inappropriate waste handling of this product.

For more detailed information about recycling of this product, please contact your local authorities, your household waste disposal service or the shop where you purchased the product.

Packing materials

Materials with the symbol ♻ are recyclable. Dispose of the packaging in a suitable collection container for recycling.

Disposal of the device

1. Disconnect the plug from the socket.
2. Cut the power cord and discard it.

Product parts

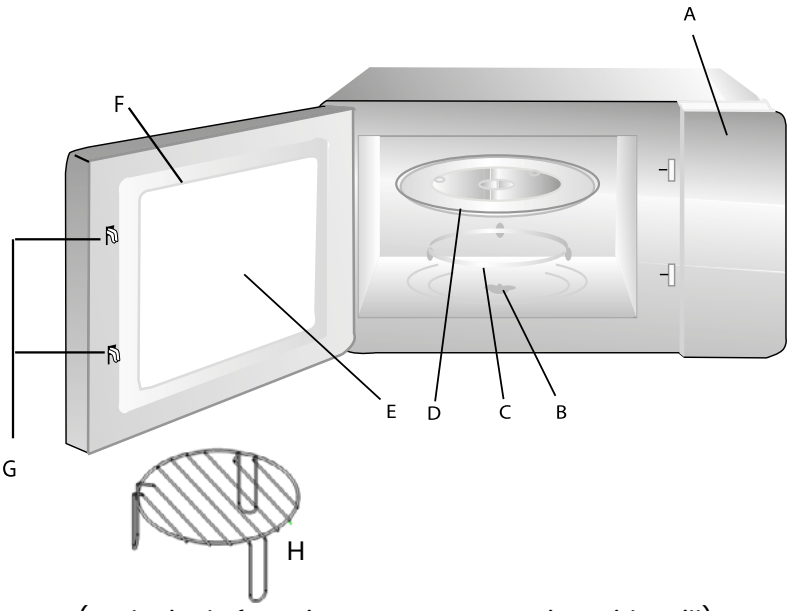

A	Control panel
B	Rotating shaft
C	Rotating ring assembly
D	Glass tray
E	Observation window
F	Door assembly
G	Safety locking system
H	Grill rack

GRILL (Exclusively for microwave oven series with grill)
The microwave stops if the door is opened during operation.

Features

Product dimensions	258x451x313mm
Net weight	10Kg
Capacity (L)	20
Voltage	230V~50Hz
Input power (Microwave)	1150W
Power output (Microwave)	700W
GRILL Power	800W
Plate diameter	245mm

Installing the turntable

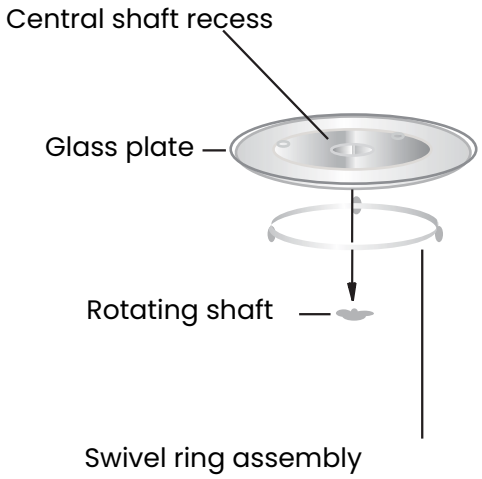

Never place the glass tray upside down.
The glass tray must always be in motion.
The glass tray and the rotating ring assembly must always be used for cooking.
All food and its containers must always be placed on the glass tray for cooking.
If the glass tray or the rotating ring assembly is broken or cracked, contact the nearest authorised service centre.

Control panel

The control panel shown below is for guidance only.
Please note what the control panel looks like on your device.

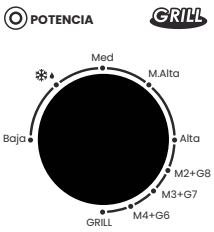

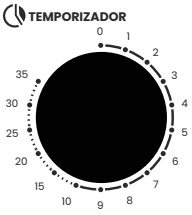

1) Connect the cable
-Before connecting the cable, make sure that the timer is in the “0” position.
- Do not block the ventilation system.
2) Place the food on the glass turntable and close the door.
- The food must be placed inside a container.
- Do not use the microwave oven without a load, otherwise it will cause damage to the microwave oven.
3) Select the desired microwave power level.
4) Set the timer
If the desired time is less than 2 minutes, turn the microwave power knob to the over 3 minutes position, then turn back to the desired time setting.
5) Once the desired time has been set, the cooking process will begin. If it is necessary to pause halfway through, simply open the door at any time and close it to resume operation.
6) When the time is up and the process is finished, the microwave will beep and the interior lamp will automatically turn off.
If you remove the food before the end of the cooking time, be sure to return the timer to the “0” position, this will prevent the microwave from operating with an empty load.
7) It is recommended to wear gloves when removing food from the microwave and be careful not to touch the heating element at the top of the cavity.

Function / Power	Microwave power %	GRILL power %
LOW	17%	
DEFROST	30%	
MED	55%	
M. HIGH	80%	
HIGH	100%	
M2+G8	20%	80%
M3+G7	30%	70%
M4+G6	40%	60%
GRILL	--	100%

DEFROST FUNCTION		
LEVEL	**WEIGHT (gr)**	**ESTIMATED TIME (Minutes)**
1	200	4 min
2	400	8 min
3	600	12 min

Important

Warning: When removing food from the microwave, make sure that the power to the microwave is turned off by setting the clock switch to the 0 (zero) position. Failure to do so, and operating the microwave without food in it, may result in overheating and damage to the magnetron.

Materials that can be used in the microwave

Utensils	Remarks
Browning dish	Follow manufacturer's instructions. The bottom of browning dish must be at least 3/16 inch (5mm) above the turntable. Incorrect usage may cause the turntable to break.
Dinnerware	Microwave-safe only. Follow manufacture r's instructions. Do not use cracked or chipped dishes.
Glass jars	Always remove lid. Use only to heat food until just warm. Most glass jars are not heat resistant and may break.
Glassware	Heat-resistant oven glassware only. Make sure there is no metallic trim. Do not use cracked or chipped dishes.
Oven cooking bags	Follow manufacturer's instructions. Do not close with metal tie. Make slits to allow steam to escape.
Paper plates and cups	Use for short–term cooking/warming only. Do not leave oven unattended while cooking.
Paper towels	Use to cover food for reheating and absorbing fat. Use with supervision for a short-term cooking only.
Parchment paper	Use as a cover to prevent splattering or a wrap for steaming.
Plastic	Microwave-safe only. Follow the manufacturer's instructions. Should be labeled "Microwave Safe". Some plastic containers soften, as the food inside gets hot. "Boiling bags" and tightly closed plastic bags should be slit, pierced or vented as directed by package.
Plastic wrap	Microwave-safe only. Use to cover food during cooking to retain moisture. Do not allow plastic wrap to touch food.
Thermometers	Microwave-safe only (meat and candy thermometers).
Wax paper	Use as a cover to prevent splattering and retain moisture.

Materials that may NOT be used in the microwave oven

Utensils	Remarks
Aluminum tray	May cause arcing. Transfer food into microwave-safe dish.
Food carton with metal handle	May cause arcing. Transfer food into microwave-safe dish.
Metal or metal-trimmed utensils	Metal shields the food from microwave energy. Metal trim may cause arcing.
Metal twist ties	May cause arcing and could cause a fire in the oven.
Paper bags	May cause a fire in the oven.
Plastic foam	Plastic foam may melt or contaminate the liquid inside when exposed to high temperature.
Wood	Wood will dry out when used in the microwave oven and may split or crack.

Be sure to unplug the appliance from the mains.
1.Clean the oven cavity after use with a slightly damp cloth.
2. Clean the accessories in the usual way with soapy water.
3. The door frame and gasket and neighbouring parts should be carefully cleaned with a damp cloth when dirty.
4. Do not use harsh abrasive cleaners or sharp metal scrapers to clean the oven door glass, as they may scratch the surface, which may cause the glass to break.

Cleaning Tip
To make it easier to clean the walls of the cavity that cooked food can touch:
Place half a lemon in a bowl, add 300ml of water and heat at 100% power in the microwave for 10 minutes.
microwave for 10 minutes. Wipe the oven with a soft, dry cloth.

Utensils
Refer to the instructions on “Materials that can be used in the microwave oven or should be avoided in the microwave oven”. There may be certain non-metallic utensils that are not safe to use in the microwave oven. If in doubt, you can test the utensil in question by following the procedure below.
Utensil test:
1. Fill a microwave-safe container with 1 cup of cold water (250 ml) along with the utensil in question.
2. Cook at maximum power for 1 minute.
3. Touch the utensil carefully. If the utensil is hot, do not use it for microwave cooking.
4. Do not exceed the cooking time of 1 minute.

Risk of personal injury
It is dangerous for any person other than a specialist to perform any maintenance or repair operation involving the removal of a cover that protects from exposure to microwave energy.

Troubleshooting

You can solve the problems you may encounter with your product by checking the following points before calling for service.

PROBLEM	POSSIBLE CAUSE	SOLUTION
Microwave does not turn on	• The mains cable is not properly plugged in • Fuse blown or circuit breaker tripped • Problem with the power supply	• Unplug it. Plug it in again after 10 seconds. • Replace the fuse or reset the circuit breaker only (repair by our professional staff). • Test the power supply with other appliances.
Microwave does not heat	The door is not properly closed.	Close the door tightly.

The following situations listed below are not manufacturing defects and are treated as normal phenomena:
Microwave interferes with TV reception.
Radio and TV broadcasts may be interfered with when the microwave oven is in operation. This is similar to interference from small household appliances such as blenders, hoovers and fans.

Interior light is dim
When cooking on low power, the oven light may dim. It is normal

Steam builds up in the door. Hot air comes out of the vents
When cooking, steam may escape from the food. Most of it escapes from the air vents, but some may accumulate in a cooler place such as the oven door. This is normal.

The microwave is accidentally switched on without food in it.
There is no damage to the oven if it runs empty for a short period of time. However, it should be avoided.

INFINITON

MICRO-ONDAS

MW-GX2090

ean: 8445639004630

Antes de utilizar o seu novo produto Infiniton, leia atentamente este manual do utilizador para aprender a utilizar com segurança e eficiência as funcionalidades oferecidas por este dispositivo.

Conteúdo

Instruções de segurança	**34**
Instalação	**39**
Como utilizar	**40**
Manutenção e limpeza	**42**
Solução de problemas	**43**

Aproveite ao máximo o micro-ondas Infiniton

Um micro-ondas é essencial na nossa cozinha e não estamos a falar apenas do espaço físico da nossa casa, mas também do nosso livro de receitas. Um forno encoraja a criatividade, uma alimentação mais saudável e mais variada.
Se aprendermos a utilizá-lo realmente, os nossos pratos serão saborosos e nutritivos e deixaremos de comer a mesma comida antiga. Reunirá de novo a família à volta da mesa e, ei, há poucas coisas tão agradáveis como comer juntos como uma família.
Um micro-ondas Infiniton oferece tantos benefícios e temos uma vasta e variada gama para o ajudar a encontrar aquele que realmente se adapta ao seu novo estilo de vida.

Receitas divertidas e fáceis

Se é apaixonado por cozinhar e é um apreciador de comida, está com sorte. Tudo o que precisa é imaginação e bons ingredientes para tornar a cozinha em casa um verdadeiro prazer. Cozinhar não deve ser exigente, mas flexível e divertido, não horas e horas com um avental. Chega disso. Os nossos fornos oferecem
liberdade e isso significa resultados extra-suaves em metade do tempo.

A tecnologia Infiniton está ao serviço do seu paladar e do seu gosto por uma cozinha saudável e versátil.

Desde aperitivos para abrir a boca, ao primeiro e segundo pratos, sobremesas caseiras e snacks saudáveis e porque não, jantares na melhor companhia.

Cozinhar em tempo recorde para que possa passar esse tempo a fazer o que gosta.
Tudo sabe melhor numa cozinha Infiniton, é por isso que colocamos à sua inteira disposição os nossos tecnologia e design. E, claro, a nossa vasta gama de fornos com diferentes capacidades e acabamentos. O forno ideal está à sua espera.

A chave para se passar para a boa vida é abraçar a mudança. Em essência, a mudança torna a vida melhor e se a saúde está nessa equação, a resposta é sempre sim.

Um micro-ondas permite-lhe planear bem as suas refeições, encontrar sempre algo pronto e disponível e, acima de tudo, aprender a utilizar o forno para cozinhar as suas refeições,
acima de tudo, aprende a usar ingredientes que se adaptam ao seu estilo de vida, necessidades e bolso.
a sua carteira. Um forno Infiniton significa poupança, sem desperdício alimentar.

Cozinhar não deve ser uma obrigação, deve ser algo que nos motive a comer melhor e a levar um estilo de vida saudável. Junte-se ao desafio Infiniton.

Retire todo o material de embalagem e acessórios. Examine o micro-ondas para verificar se existem danos, tais como amolgadelas ou uma porta partida. Não instale o micro-ondas se este estiver danificado.

Cobertura: Retire qualquer película protetora da superfície da cobertura do micro-ondas. Não retire a cobertura de Mica castanha clara que está fixada na cavidade do forno para proteger o magnetrão. Leia o conteúdo de cada secção do manual de instruções para obter instruções detalhadas sobre como utilizar corretamente o seu novo forno micro-ondas.

1) Seleccione uma superfície plana que proporcione espaço suficiente para as aberturas de entrada e/ou saída de ar.
(1) A altura mínima de instalação é de 85 cm.
(2) A superfície traseira do produto deve ser colocada contra uma parede. Deixe um espaço mínimo de 30 cm acima do micro-ondas, é necessário um espaço mínimo de 20 cm entre o forno e qualquer parede adjacente.
(3) Não retirar os pés da parte inferior do micro-ondas.
(4) A obstrução das aberturas de entrada e/ou de saída pode danificar o micro-ondas.
(5) Coloque o micro-ondas o mais longe possível de rádios e televisores. O funcionamento do micro-ondas pode causar interferências na receção de rádio ou televisão.

2. Ligue o micro-ondas a uma tomada doméstica normal. Certifique-se de que a tensão e a frequência correspondem às indicadas na etiqueta de classificação.

AVISO: Não instale o micro-ondas sobre uma placa de aquecimento ou outro produto que produza calor. Se for instalado perto ou sobre uma fonte de calor, o micro-ondas pode ficar danificado e a garantia será anulada.

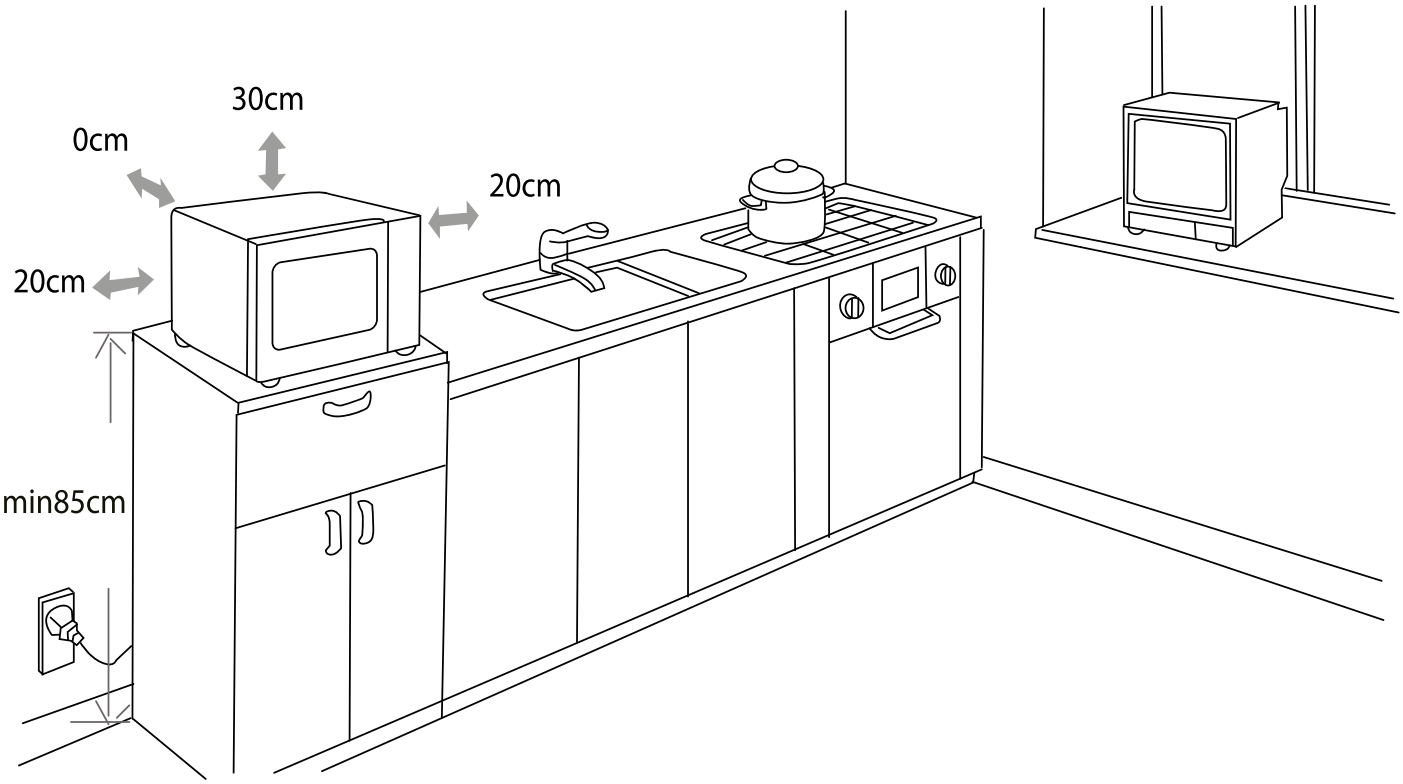

As superfícies podem estar quentes durante o funcionamento.

Segurança geral

Para sua segurança e para garantir uma utilização correcta, antes de instalar e utilizar o dispositivo pela primeira vez, leia atentamente este manual do utilizador, incluindo as suas dicas e avisos. Para evitar erros e acidentes desnecessários, é importante assegurar que todas as pessoas que utilizam o dispositivo estejam completamente familiarizadas com o seu funcionamento e características de segurança. Guarde estas instruções e assegure-se de que elas permanecem com o dispositivo se este for deslocado ou vendido, de modo a que todos aqueles que o utilizam ao longo da sua vida útil sejam adequadamente informados sobre a utilização e segurança do dispositivo.
Para a segurança de vidas e bens, observar as precauções destas instruções de utilização, uma vez que o fabricante não é responsável por danos causados por omissão..

Segurança das crianças e das pessoas vulneráveis

- Este aparelho pode ser utilizado por crianças a partir dos 8 anos de idade e por pessoas com capacidades físicas, sensoriais ou mentais reduzidas ou com falta de experiência e conhecimentos, se lhes tiver sido dada supervisão ou instruções relativas à utilização do aparelho de uma forma segura e compreender os perigos envolvidos.
- As crianças até aos 8 anos de idade podem carregar e descarregar este aparelho.
- As crianças devem ser supervisionadas para garantir que não brincam com o aparelho.
- A limpeza e a manutenção do utilizador não devem ser feitas por crianças a menos que tenham 8 anos de idade ou mais e sejam supervisionadas.
- Manter todos os recipientes afastados das crianças. Há um risco de asfixia.
- Se estiver a descartar o aparelho, retire a ficha da tomada, corte o cabo eléctrico (o mais próximo possível do aparelho) e retire a porta para evitar que as crianças apanhem um choque eléctrico se este cair ou fechar.

Conexões eléctricas

- Certifique-se de que o cabo de alimentação não está preso pelo aparelho, pois isto pode danificá-lo.
- Ligar o aparelho a uma tomada com ligação à terra protegida por um fusível que cumpra os valores da tabela “Especificações técnicas”.
- A instalação da ligação à terra deve ser efectuada por um electricista qualificado.
- Assegurar que a máquina é instalada de acordo com os regulamentos locais.
- As ligações de água e eléctricas devem ser efectuadas por um técnico qualificado, de acordo com as instruções do fabricante e os regulamentos de segurança locais.

ADVERTÊNCIA! Não utilizar plugues múltiplos ou fios de extensão.

ADVERTÊNCIA! O produto não deve ter um dispositivo de comutação externo, tal como um temporizador ou ligado a um circuito que ligue e desligue regularmente.

ADVERTÊNCIA! Não desligar a ficha da tomada se houver gases inflamáveis nas proximidades.

ADVERTÊNCIA! Nunca puxe a ficha com as mãos molhadas.

ADVERTÊNCIA! Puxe sempre a ficha, não o cabo.

ADVERTÊNCIA! Desligar sempre o produto da tomada quando não estiver a ser utilizado.

Se tiver um dispositivo médico implantado activo (por exemplo, pacemaker ou desfibrilador), verifique com o seu médico se este está em conformidade com a Directiva 90/385/CEE do Conselho da CE de 20 de Junho de 1990, bem como com as normas EN 45502-2-1 e EN 45502-2-2 e se foi seleccionado, implantado e programado de acordo com a VDE-AR-E 2750-10. Se estes requisitos forem satisfeitos e forem utilizados utensílios e recipientes não metálicos com cabos não metálicos, a utilização desta placa de aquecimento é inofensiva em condições normais de utilização.

ADVERTÊNCIA! Risco de choque eléctrico

Desconecte la red eléctrica antes de instalar la placa de cocción. No hacerlo puede provocar la muerte o una descarga eléctrica. La instalación eléctrica debe realizarse por personal profesional y cualificado.

- Se o cabo de ligação de rede deste aparelho for danificado, deve ser substituído por um cabo de ligação especial que pode ser adquirido quer no Centro de Serviço quer directamente no fabricante.
- Não cozinhar em cima de um fogão rachado ou partido. Se a superfície da placa estiver partida ou rachada, desligar imediatamente o aparelho na rede (interruptor de parede) e contactar um técnico qualificado.
- O não cumprimento deste conselho pode resultar em choque eléctrico ou morte.
- A instalação e reparação devem ser sempre efectuadas pelo “SERVIÇO AUTORIZADO”. O fabricante não é responsável pelas operações realizadas por pessoas não autorizadas.
- Leia atentamente este manual de instruções. Esta é a única forma de utilizar o produto de forma segura e correcta.
- O forno deve ser utilizado em conformidade com as instruções de funcionamento.
- As partes acessíveis podem ficar quentes durante a utilização. Manter as crianças afastadas.
- AVISO: Perigo de incêndio - não colocar objectos sobre as superfícies de cozedura.
- AVISO: O produto torna-se quente durante a sua utilização. Ter o cuidado de não tocar nos elementos de aquecimento dentro do forno.
- As condições de fixação deste produto são especificadas no rótulo (ou na placa de classificação).
- As partes acessíveis podem estar quentes quando a grelha está a ser utilizada. Manter as crianças pequenas afastadas.
- AVISO: Este produto foi concebido para cozinhar. Não deve ser utilizado para outros fins, tais como o aquecimento.
- Não utilizar produtos de limpeza a vapor para limpar o produto.
- Certifique-se de que a porta do forno está completamente fechada depois de colocar os alimentos no interior.
- NUNCA tente apagar o fogo com água. Apenas desligar o circuito do produto e depois cobrir a chama com um cobertor ou manta de incêndio.
- Evitar tocar em elementos quentes.
- ATENÇÃO: Garantir que o processo de cozedura seja sempre supervisionado.
- Este produto pode ser utilizado por crianças a partir dos 8 anos de idade e por pessoas com capacidades físicas, sensoriais ou mentais reduzidas ou com falta de experiência e conhecimentos, se lhes tiver sido dada supervisão ou instruções relativas à utilização do produto de uma forma segura e compreender os perigos envolvidos.
- As crianças não devem brincar com o produto. A limpeza e manutenção não deve ser efectuada por crianças sem a supervisão de adultos.
- Este produto destina-se apenas a uso doméstico.
- Para evitar o sobreaquecimento, o produto não deve ser instalado atrás de uma cobertura decorativa.
- Desligar o produto antes de remover os guardas.
- Após a limpeza, instalar os guardas de acordo com as instruções.
- O ponto de fixação do cabo deve ser protegido.
- Não cozinhar os alimentos directamente no tabuleiro/grelha. Colocar os alimentos nos utensílios apropriados antes de os colocar no forno.

AVISO: Os líquidos e outros alimentos não devem ser aquecidos em recipientes fechados, pois podem explodir.

- Quando aquecer alimentos em recipientes de plástico ou de papel, vigie o micro-ondas quanto à possibilidade de ignição.
- Utilizar apenas utensílios adequados para utilização em fornos micro-ondas.
- Se houver emissão de fumo, desligue ou retire a ficha da tomada e mantenha a porta fechada para abafar as chamas.
- O aquecimento de bebidas no micro-ondas pode retardar a ebulição, pelo que se deve ter cuidado ao manusear o recipiente.
- O conteúdo das garrafas e dos frascos deve ser mexido ou agitado e a temperatura deve ser verificada antes do consumo para evitar queimaduras.
- Os ovos com casca e os ovos cozidos inteiros não devem ser aquecidos em fornos micro-ondas, pois podem explodir, mesmo depois de terminado o aquecimento por micro-ondas.
- O forno deve ser limpo regularmente e os depósitos de alimentos devem ser removidos.
- Se a câmara de cozimento não for mantida limpa, a sua superfície pode deteriorar-se, o que pode afetar negativamente a vida útil do aparelho e, eventualmente, provocar uma situação perigosa.
- O aparelho não deve ser instalado atrás de uma porta decorativa para evitar o sobreaquecimento (isto não se aplica aos aparelhos com uma porta decorativa).
- Utilizar apenas a sonda de temperatura recomendada para este forno (para os fornos equipados com a possibilidade de utilizar uma sonda de temperatura).
- O forno micro-ondas não deve ser colocado num armário, a menos que tenha sido testado num armário.
- Este aparelho foi concebido para ser utilizado em aplicações domésticas e similares, tais como:

- áreas de cozinha do pessoal em lojas, escritórios e outros ambientes de trabalho;
- por hóspedes em hotéis, motéis e outros ambientes de tipo residencial;
- casas de campo;
- quartos de cama e pequeno-almoço.

- O forno micro-ondas foi concebido para aquecer alimentos e bebidas. A secagem de alimentos ou de vestuário e o aquecimento de almofadas térmicas, chinelos, esponjas, panos molhados e similares podem causar risco de ferimentos, ignição ou incêndio.
- A utilização de recipientes metálicos para alimentos e bebidas não é permitida durante a cozedura no micro-ondas.
- O aparelho não deve ser limpo com um aparelho de limpeza a vapor.
- O aparelho destina-se a ser utilizado como um aparelho autónomo.
- A superfície traseira do aparelho deve ser colocada contra uma parede.
- Os aparelhos não foram concebidos para serem accionados por um temporizador externo ou por um sistema de controlo remoto separado.
- A temperatura das superfícies acessíveis pode aumentar quando o aparelho está a funcionar.

AVISO: Quando o aparelho é utilizado em modo combinado, as crianças só devem utilizar o forno sob a supervisão de um adulto devido às temperaturas geradas.

ADVERTÊNCIA! Risco de lesão

As panelas podem saltar subitamente para cima devido à presença de líquido entre a base da panela e a zona de cozedura.
Manter sempre seca a zona de cozedura e a base da panela.
Nunca colocar recipientes congelados na zona de cozedura.
Ao cozinhar em banho-maria, o vidro e o recipiente de cozedura podem estilhaçar-se devido ao sobreaquecimento.
O recipiente de banho-maria não deve tocar directamente na base da panela que contém água.
Utilizar apenas recipientes de cozedura resistentes ao calor.
Um aparelho com uma superfície partida ou rasgada pode causar lesões e cortes.
Não utilizar o aparelho se este tiver uma superfície partida ou rasgada.

ADVERTÊNCIA! Risco de asfixia

- As crianças podem colocar o material de embalagem sobre as suas cabeças ou ficar presas nele e sufocar.
- Manter o material de embalagem fora do alcance das crianças.
- Não permitir que as crianças brinquem com a embalagem.
- Se as crianças encontrarem peças pequenas, podem inalá-las ou engoli-las e sufocá-las.
- Manter as pequenas peças fora do alcance das crianças.
- Não permitir que as crianças brinquem com peças pequenas.
-
- Utilização pretendida
- Este produto destina-se a uso doméstico. O uso comercial do produto não é permitido.
- Este produto só pode ser utilizado para cozinhar. Não deve ser utilizado para outros fins, tais como o aquecimento de uma sala.
- Este produto não deve ser utilizado para aquecer pratos debaixo da grelha, para secar roupa ou toalhas pendurando-as no cabo ou para aquecimento.
- O fabricante não assume qualquer responsabilidade por danos devidos a má utilização ou manuseamento incorrecto.
- A parte do forno pode ser utilizada para descongelar, grelhar, fritar e assar alimentos.
- A vida útil do produto que adquiriu é de 10 anos. Este é o período durante o qual o fabricante fornece as peças sobressalentes necessárias para o funcionamento deste produto, tal como definido.

- Não reparar ou substituir qualquer parte do aparelho, a menos que especificamente recomendado no manual.
- Quaisquer outras reparações devem ser efectuadas por um técnico qualificado.
- Não coloque ou deixe cair objectos pesados sobre o seu fogão.
- Não fique de pé na sua placa.
- Não usar panelas com bordas recortadas ou panelas de arrastamento através da superfície.
- Não utilizar esfregões ou outros agentes abrasivos para limpar a placa de cozedura, pois podem riscar a superfície da placa.
- Este aparelho destina-se a ser utilizado em aplicações domésticas e similares como, por exemplo: -zonas de cozinha de pessoal em lojas, escritórios e outros ambientes de trabalho; -cottages; -por clientes em hotéis, motéis e outros ambientes de tipo residencial; -ambientes do tipo cama e pequeno-almoço.

Serviço

- Qualquer trabalho eléctrico necessário para a manutenção do aparelho deve ser efectuado por um electricista qualificado ou por uma pessoa competente.
- Este produto deve ser mantido por um Centro de Serviço autorizado, e só devem ser utilizadas peças sobressalentes originais.

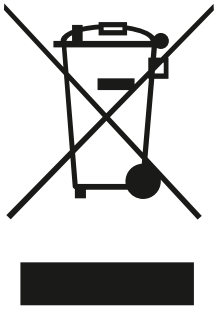

Este símbolo no produto ou na sua embalagem indica que este produto não deve ser tratado como lixo doméstico. Em vez disso, deve ser levado para o ponto de recolha apropriado para a reciclagem de equipamento eléctrico e electrónico.
Ao garantir que este produto é eliminado correctamente, ajudará a prevenir potenciais consequências negativas para o ambiente e a saúde humana, que de outra forma poderiam ser causadas por um manuseamento inadequado dos resíduos deste produto.

Para informações mais detalhadas sobre a reciclagem deste produto, queira contactar as autoridades locais, o serviço de eliminação de resíduos domésticos ou a loja onde adquiriu o produto.

Materiais de embalagem

Os materiais marcados com o símbolo ♻ são recicláveis. Por favor, eliminar a embalagem num recipiente de recolha adequado para reciclagem.

Eliminação do aparelho

1. Desligar a ficha da tomada da rede eléctrica.
2. Cortar o cabo eléctrico e eliminá-lo.

Partes do produto

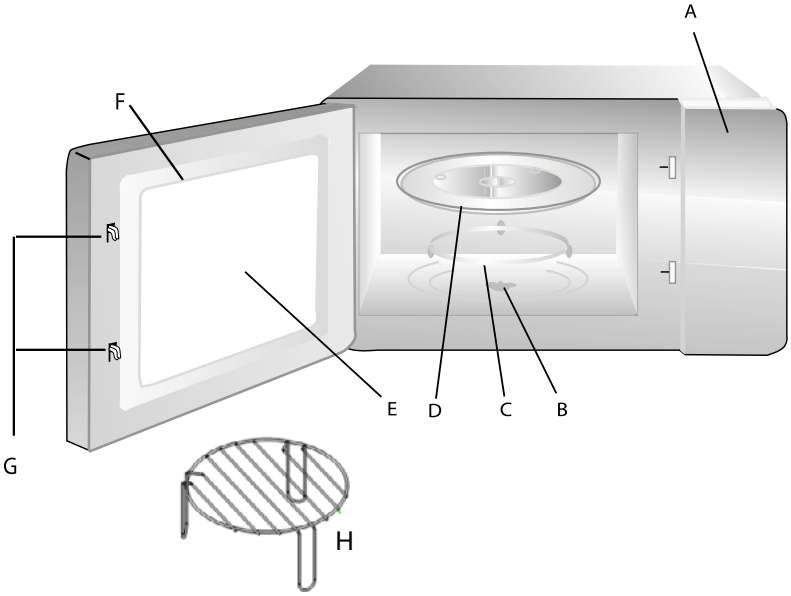

A	Painel de controlo
B	Eixo rotativo
C	Conjunto do anel rotativo
D	Tabuleiro de vidro
E	Janela de observação
F	Montagem da porta
G	Sistema de fecho de segurança
H	Grill rack

GRILL (Exclusivamente para a série de fornos micro-ondas com grill)
O micro-ondas pára se a porta for aberta durante o funcionamento.

Características

Dimensões do produto	258x451x313mm
Peso líquido	10Kg
Capacidade (L)	20
Tensão	230V~50Hz
Potência de entrada (micro-ondas)	1150W
Potência de saída (Micro-ondas)	700W
Potência de GRILL	800W
Diâmetro do prato	245mm

Instalação do gira-discos

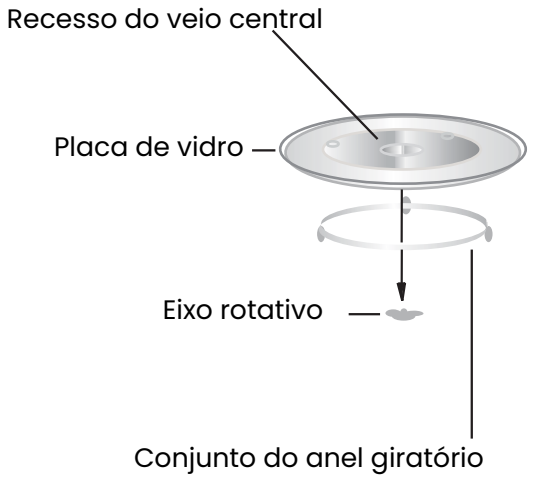

Nunca colocar o tabuleiro de vidro de cabeça para baixo. O tabuleiro de vidro deve estar sempre em movimento.
O tabuleiro de vidro e o conjunto do anel rotativo devem ser sempre utilizados para cozinhar.
Todos os alimentos e respectivos recipientes devem ser sempre colocados no tabuleiro de vidro para cozinhar.
Se o tabuleiro de vidro ou o conjunto do anel rotativo estiverem partidos ou rachados, contacte o centro de assistência autorizado mais próximo.

Painel de controlo

O painel de controlo apresentado abaixo serve apenas de orientação.
Tenha em atenção o aspeto do painel de controlo no seu dispositivo.

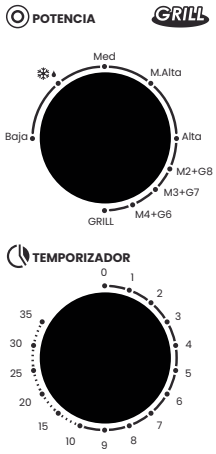

1) Ligar o cabo
Antes de ligar o cabo, certificar-se de que o temporizador está na posição “0”.
- Não bloquear o sistema de ventilação.
2) Colocar os alimentos no prato giratório de vidro e fechar a porta.
- Os alimentos devem ser colocados dentro de um recipiente.
- Não utilize o micro-ondas sem carga, caso contrário poderá danificar o micro-ondas.
3) Seleccione o nível de potência desejado para o micro-ondas.
4) Regular o temporizador
Se o tempo desejado for inferior a 2 minutos, rode o botão de potência do micro-ondas para a posição de mais de 3 minutos e volte a rodá-lo para a definição de tempo desejada.
5) Quando o tempo desejado tiver sido definido, o processo de cozedura inicia-se. Se for necessário fazer uma pausa a meio do processo, basta abrir a porta em qualquer altura e fechá-la para retomar o funcionamento.
6) Quando o tempo terminar e o processo estiver concluído, o micro-ondas emite um som de campainha e a luz interior apaga-se automaticamente.
Se retirar os alimentos antes do fim do tempo de cozedura, certifique-se de que coloca o temporizador na posição “0”, o que evitará que o micro-ondas funcione com uma carga vazia.
7) Recomenda-se o uso de luvas ao retirar os alimentos do micro-ondas e ter cuidado para não tocar no elemento de aquecimento na parte superior da cavidade.

Function / Power	Microwave power %	GRILL power %
LOW	17%	
DEFROST	30%	
MED	55%	
M. HIGH	80%	
HIGH	100%	
M2+G8	20%	80%
M3+G7	30%	70%
M4+G6	40%	60%
GRILL	--	100%

DEFROST FUNCTION		
LEVEL	**WEIGHT (gr)**	**ESTIMATED TIME (Minutes)**
1	200	4 min
2	400	8 min
3	600	12 min

Nota importante

Aviso: Quando retirar alimentos do micro-ondas, certifique-se de que a alimentação do micro-ondas está desligada, colocando o interrutor do relógio na posição 0 (zero). Se não o fizer, e se utilizar o micro-ondas sem alimentos, pode provocar um sobreaquecimento e danificar o magnetrão.

Materiais que podem ser utilizados no micro-ondas

Utensílios	Observações
Folha de alumínio	Apenas para protecção. Podem utilizar-se peças pequenas e lisas para tapar peças finas de carne de bovino ou ave para evitar cozinhar a mais . Se a folha de alumínio estiver muito próxima das paredes do forno pode formar-se um arco eléctrico. Deve colocar o papel a u ma distância de pelo menos 2,5 cm das paredes do forno.
Prato tostador	Siga as instruções do fabricante. O fundo do prato tostador deve estar a pelo 5mm por cima do prato rotativo. Uma utilização incorrecta pode partir o prato.
Serviço de louça	U tilize apenas serviços a ptos para forno microondas. Siga as instruções do fabricante. Não utilize pratos partidos ou estalados.
Frascos de vidro	Retire sempre a tampa. Utilize-os apenas para aquecer os alimentos até ficarem m ornos. A maioria dos frascos de vidro não são resistentes ao calor e podem-se partir.
Louça de **vidro**	Utilize apenas louça de vidro resistente ao calor. Assegure-se de que não tenham adornos metálicos. Não utilize pratos partidos ou estalados.
Sacos para cozinhar	Siga as instruções do fabricante. Não os feche com fechos metálicos. Faça alguns cortes para o vapor poder sair .
Pratos e copos de papel	Utilize-os apenas para um aquecimento ou cozinhado rápido . Vigie o forno enquanto cozinha.
Papel de cozinha	Utilize para tapar o s a limentos e p ara aquecer e absorver a gordura. Vigie o forno e utilize apenas para um cozinhado de pouca duração .
Plástico	Utilize a penas plástico a pto para fornos microondas. S iga as instruções do fabricante. Deve ter uma etiqueta a indicar que é " Apto para microondas". Alguns recipientes de plástico amolecem à medida que o alimento é aquecido no seu interior. Sa cos de plástico hermeticamente fechados devem ser perfurados ou ventilados conforme indicado na embalagem.
Película aderente	Utilize apenas película apta para forno microondas. Utiliza-se para tapar os alimentos durante o cozinhado . Esta película não deve tocar n os alimentos.
Termómetros	Utilize apenas termómetros aptos para fornos microondas (termómetros para carne e doces).
Papel vegetal	Utilize-o como cobertura para evitar salpicos e reter a humidade.

Materiais que NÃO podem ser utilizados no forno micro-ondas

Recipiente	Observações
Bandeja de alumínio	Pode formar arco eléctrico. Coloque os alimentos num p r a t o apto para forno microondas.
Cartão com pega de metal	Pode formar arco eléctrico. Coloque os alimentos num prato apto para forno microondas.
Metal ou recipientes com adornos metálicos	O metal impede a passagem da energia de microondas para os alimentos. Os adornos metálicos podem formar arco eléctrico.
Atilhos metálicos	Pode formar arco eléctrico e incendiar-se no interior do microondas .
Saco de papel	Pode incendiar-se no interior do microondas .
Espuma de plástico	As espumas de plástico podem derreter-se ou contaminar os líquidos quando expostas a elevadas temperaturas.
Madeira	A madeira contém água que evapora por acção das microondas e o recipiente poderá rachar.

Limpeza e manutenção

Não se esqueça de desligar o aparelho da rede eléctrica.
1. limpar a cavidade do forno após a utilização com um pano ligeiramente húmido.
2. Limpar os acessórios da forma habitual com água e sabão.
3. A moldura da porta, a junta de vedação e as peças adjacentes devem ser cuidadosamente limpas com um pano húmido quando estiverem sujas.
4. Não utilize produtos de limpeza abrasivos ou raspadores metálicos afiados para limpar o vidro da porta do forno, pois podem riscar a superfície, o que pode provocar a quebra do vidro.

Conselho de limpeza
Para facilitar a limpeza das paredes da cavidade onde os alimentos cozinhados podem tocar:
Colocar meio limão numa tigela, adicionar 300 ml de água e cozinhar a 100% no micro-ondas durante 10 minutos. Limpar o forno com um pano seco e húmido.

Utensílios
Ver instruções sobre “Materiais a utilizar no forno micro-ondas ou a evitar no forno micro-ondas”. Pode haver certos utensílios não metálicos que não são seguros para utilização no micro-ondas. Em caso de dúvida, pode testar o utensílio em questão seguindo o procedimento abaixo.
Teste do utensílio:
1. Encha um recipiente próprio para micro-ondas com 1 chávena de água fria (250 ml) juntamente com o utensílio em questão.
2. Cozinhar na potência máxima durante 1 minuto.
3) Toque cuidadosamente no utensílio. Se o utensílio estiver quente, não o utilize para cozinhar no micro-ondas.
4. Não exceda o tempo de cozedura de 1 minuto.

Risco de ferimentos pessoais
É perigoso para qualquer pessoa que não seja um especialista efetuar qualquer operação de manutenção ou reparação que envolva a remoção de uma cobertura que proteja da exposição à energia do micro-ondas.

Solução de problemas

Pode resolver os problemas que possa encontrar com o seu produto, verificando os seguintes pontos antes de chamar à assistência.

PROBLEMA	CAUSA POSSÍVEL	SOLUÇÃO
O micro-ondas não liga	• O cabo de alimentação não está corretamente ligado • Fusível queimado ou disjuntor desativado • Problema com a fonte de alimentação	• Desligar a ficha da tomada. Voltar a ligar a ficha após 10 segundos. • Substituir o fusível ou repor apenas o disjuntor (reparação efectuada pelo nosso pessoal profissional). • Testar a alimentação eléctrica com outros aparelhos.
O micro-ondas não aquece	A porta não está corretamente fechada.	Fechar bem a porta.

As situações que se seguem não constituem defeitos de fabrico e são tratadas como fenómenos normais:
O micro-ondas interfere com a receção de TV.
As emissões de rádio e de televisão podem sofrer interferências quando o forno de micro-ondas está a funcionar. Esta situação é semelhante à interferência de pequenos electrodomésticos, tais como misturadores, aspiradores e ventoinhas.

A luz interior é fraca
Quando se cozinha com pouca potência, a luz do forno pode diminuir. É normal

O vapor acumula-se na porta. Saída de ar quente dos orifícios de ventilação
Durante a cozedura, pode sair vapor dos alimentos. A maior parte sai pelas saídas de ar, mas algum pode acumular-se num local mais fresco, como a porta do forno. Isto é normal.

O micro-ondas foi acidentalmente ligado sem alimentos.
Se o forno funcionar vazio durante um curto período de tempo, não há qualquer dano para o forno. No entanto, deve ser evitado.

PRODUCT FICHE

Model:		**MW-GX2090**
Capacity:		20L
Function:		Microwave
Control way:		mechanical
Output/Input(W):		700W/1150W, grill 800W
Power levels:		5
Menu:		NO auto menu.
Timer/Minutes:		35mins
Display:		No
Cavity Color:		white/grey
Housing color:		Inox
Handle:		Yes
Turntable ¢ (mm):		255mm
Door glass:		Normal Glass with black silkscreen
Door frame and control panel:		plastic
Cavity size(mm):		W297*D296*H208
Product (WxHxD in mm):		W451*D313*H258
Net Weight/Gross weight (kg):		10.0kg/10.8kg
Loading qty:		40HQ: 1425

Soporte y contacto

¿Necesitas ayuda?

En nuestra sección de **Preguntas frecuentes (FAQs)** damos soluciones a todos esos problemas que pueden surgir con un producto.
Nuestra garantía, compromiso y sello de calidad son parte de la esencia de Infiniton. Amabilidad, cercanía, pasión, compromiso, calidad y eficiencia a la hora de resolver toda incidencia.

Asistencia técnica o reparación

Para solicitar asistencia técnica o reparación de su producto Infiniton, dispone de nuestra página web, funcionando 24 horas al día y 7 días a la semana, escaneando el código QR de la izquierda y completando el formulario. Recuerde tener a su disposición la **factura de compra** y el **número de serie** del producto.

Solicitud de piezas o repuestos

En el siguiente enlace de nuestra web encontrará los mejores accesorios y repuestos originales de la marca Infiniton, para que de ésta manera pueda seguir sacándole el máximo partido a su producto Infiniton. Para ello, escanee el código QR de la izquierda y complete el formulario.

Si lo desea, puede solicitar la asistencia técnica a través del siguiente número de teléfono:

958 087 169

Preste especial atención a la **extensión que debe marcar**, la cual, se la indicarán al principio de la grabación.

Horario:

De lunes a jueves de 8:00 a 14:00 y de 15:45 a 18:00, viernes de 8:00 a 15:00*.

**Durante los meses de verano, el horario de atención telefónica al cliente puede variar.*

Alternativamente puede solicitar asistencia técnica vía correo electrónico

info@infiniton.es

rma@infiniton.es

Para agilizar todos los trámites, siempre se deben cumplimentar los siguientes datos:

Nombre y apellidos / Teléfonos de contacto / Dirección completa / Código postal Población / Marca / Modelo del producto / Nº serie / Avería del producto.

INFINITON

Certificación CE

Se ha certificado que este producto cumple con
Directiva de Baja Tensión (2014/35EU)
Directiva de Compatibilidad Electromagnética (2014/30/EU)
Directiva RoHS (2011/65/EU)

Para más información relacionada con las declaraciones y certificados de conformidad, póngase en contacto con nosotros a través del correo:
info@infiniton.es
Además, puede ponerse en contacto con nosotros escaneando el siguiente código QR:

Resumen de Declaración de conformidad

Infiniton declara, bajo su responsabilidad, que este aparato cumple con lo dispuesto en la **Directiva 99/05/CE** del Parlamento Europeo y del Consejo del 9 de marzo de 1999, traspuesta a la legislación española mediante **Real Decreto 1890/2000** del 20 de noviembre.

Infiniton World Electronic S.L
C/Baza, 349. Nave 4
18220 Albolote (Granada) ESPAÑA
infiniton.es

Escanea estos códigos y síguenos en nuestras redes sociales para acceder a contenido exclusivo

INFINITON

Copyright©2024 Todos los derechos reservados

INFINITON

TARJETA DE GARANTÍA

Todos los campos a rellenar son obligatorios

Modelo _____

Nº Serie _____

Fecha de compra _____

Cliente _____

Dirección _____

Localidad _____

email _____

Teléfonos de contacto _____

Firma y sello del comercio

Condiciones de la garantía, al dorso

SERVICIO TÉCNICO OFICIAL
C/Baza, 349, nave 4
18220 Albolote (Granada)
infiniton.es

INFINITON

INFINITON

TARJETA DE GARANTÍA

Todos los campos a rellenar son obligatorios

Modelo _____

Nº Serie _____

Fecha de compra _____

Cliente _____

Dirección _____

Localidad _____

email _____

Teléfonos de contacto _____

Firma y sello del comercio

Condiciones de la garantía, al dorso

SERVICIO TÉCNICO OFICIAL
C/Baza, 349, nave 4
18220 Albolote (Granada)
infiniton.es

INFINITON

TÉRMINOS Y REGISTRO DE GARANTÍA

El aparato objeto de este certificado está garantizado contra cualquier defecto de fabricación que se aprecie durante los plazos marcados por la ley de garantías del territorio donde se comercializa este producto.
Para tener derecho a la garantía es indispensable que este certificado sea cumplimentado y enviado la parte inferior del mismo en el momento de la compra o registrado telemáticamente en infiniton.es
escaneando el código QR de la izquierda.

La parte superior debería permanecer junto con la factura de compra en poder del usuario para ser presentados al requerir cualquier servicio.
La garantía se limita a la reparación o sustitución de las piezas que aparezcan como defectuosas en el citado plazo. No ofrecemos garantía a aparatos que hayan sufrido un uso incorrecto por parte del usuario (errores de manejo, transporte, suciedad, conexión inadecuada, etc.) y en general para aquellas averías que no provengan directamente de un defecto de fabricación. Tampoco ofrecemos garantía a aquellos aparatos que hayan sido manipulados por personas ajenas a nuestro Servicio Técnico.
Esta Garantía Legal no cubre el mantenimiento o sustitución de los elementos fungibles del producto (pilas, etc.), cuyos daños tengan origen en el desgaste ordinario y en el uso de los mismos. Asimismo, la garantía no cubre los daños causados por la falta de mantenimiento de los productos. Ninguna de las garantías aquí recogidas cubre la sustitución de piezas debido al desgaste o rotura de mecanismos, gomas, carcasas y/o plásticos, así como los deterioros estéticos, debidos al uso normal del producto. Del mismo modo, las garantías no cubren ningún tipo de daño producido durante el transporte del producto (incluyendo, a título enunciativo y no limitativo, daños estéticos, golpes, rayas, arañazos, manchas, abolladuras, etc.)

También puede registrar su garantía completando el formulario de esta tarjeta, para después enviarla telemáticamente. Para ello, siga atentamente estos pasos:
1. Rellene todos los campos obligatorios en esta tarjeta de garantía.
2. Realice una foto del formulario con todos los campos completos.
3. **Escanee el código QR de la izquierda.**
4. Siga todos los pasos que se le indicarán en el enlace.

INFINITON .es

INFINITON
world electronic